Studien zur Landschafts- und Siedlungsgeschichte im südlichen Nordseegebiet
Studies in Landscape and Settlement History in the Southern North Sea Region
3

Lutz Volmer
W. Haio Zimmermann
Editors / Herausgeber

Glossary of Prehistoric and Historic Timber Buildings

Glossar zum prähistorischen und historischen Holzbau



Französisch
Englisch
Niederländisch
Deutsch
Dänisch
Norwegisch
Schwedisch
Polnisch
Tschechisch

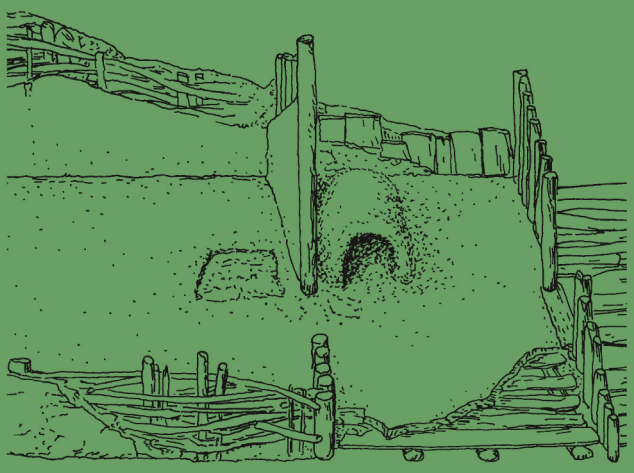

Niedersächsisches Institut für historische Küstenforschung
Lower Saxony Institute for Historical Coastal Research
Wilhelmshaven

Studien zur Landschafts- und Siedlungsgeschichte
im südlichen Nordseegebiet 3

Studies in Landscape and Settlement History
in the Southern North Sea Region 3

Studien zur Landschafts- und Siedlungsgeschichte
im südlichen Nordseegebiet

Studies in Landscape and Settlement History
in the Southern North Sea Region

Band 3

Herausgeber
Niedersächsisches Institut für historische Küstenforschung, Wilhelmshaven



Lutz Volmer, W. Haio Zimmermann
(Editors / Herausgeber)

Glossary of Prehistoric and Historic Timber Buildings

French, English, Dutch, German, Danish, Norwegian, Swedish, Polish and Czech

Glossar zum prähistorischen und historischen Holzbau

Französisch, Englisch, Niederländisch, Deutsch, Dänisch, Norwegisch, Schwedisch, Polnisch und Tschechisch

Introduction, definitions and drawings / Einleitung, Definitionen und Zeichnungen
Lutz Volmer

In cooperation with / Unter Mitarbeit von
Emma Bentz, Zuzana Bláhová, Piet van Cruyningen, Per Ethelberg, Benno Furrer, Gisle Jakhelln, Anne Nissen Jaubert, Florence Journot, Lubomír Košnar, Grith Lerche, Wolfgang F. A. Lobisser, Andrzej Michałowski, Ulrike Oltmanns, Lars Roede, Heinrich Stiewe, Judith Toebast, H. Tjalling Waterbolk, Stuart Wrathmell

Verlag Marie Leidorf GmbH · Rahden/Westf.
2012

482 Seiten mit 587 Abbildungen

Gedruckt mit Mitteln des Landes Niedersachsen
und der Gerd Möller-Stiftung, Wilhelmshaven

Bibliografische Information der Deutschen Nationalbibliothek

Lutz Volmer and W. Haio Zimmermann (eds.): Glossary of Prehistoric and Historic Timber Buildings; French, English, Dutch, German, Danish, Norwegian, Swedish, Polish and Czech.
Lutz Volmer und W. Haio Zimmermann (Hrsg.): Glossar zum prähistorischen und historischen Holzbau; Französisch, Englisch, Niederländisch, Deutsch, Dänisch, Norwegisch, Schwedisch, Polnisch und Tschechisch.
Rahden/Westf.: Leidorf, 2012
(Studies in Landscape and Settlement History in the Southern North Sea Region;
Studien zur Landschafts- und Siedlungsgeschichte im südlichen Nordseegebiet; Bd. 3)
ISBN 978-3-86757-333-7

Die Deutsche Nationalbibliothek verzeichnet diese Publikation in der Deutschen Nationalbibliografie; detaillierte bibliografische Daten sind im Internet über http://dnb.d-nb.de abrufbar.

Gedruckt auf alterungsbeständigem Papier

Alle Rechte vorbehalten
© 2012

bei den Autoren und Niedersächsisches Institut für historische Küstenforschung (NIhK), Wilhelmshaven

Verlag Marie Leidorf GmbH
Geschäftsführer: Dr. Bert Wiegel
Stellerloh 65 · D-32369 Rahden/Westf.

Tel.: +49/(0)5771 /9510-74
Fax: +49/(0)5771 /9510-75
E-Mail: info@vml.de
Internet: http://www.vml.de

ISBN 978-3-86757-333-7
ISSN 1867-2744

Kein Teil des Buches darf in irgendeiner Form (Druck, Fotokopie, CD-ROM, DVD, Internet oder einem anderen Verfahren) ohne schriftliche Genehmigung des Verlages Marie Leidorf GmbH reproduziert werden oder unter Verwendung elektronischer Systeme verarbeitet, vervielfältigt oder verbreitet werden.

Umschlagentwurf: Rolf Kiepe, NIhK
Text- und Bildbearbeitung: Margarete Janssen, Rolf Kiepe, Lothar Spath (alle NIhK), Lutz Volmer
Satz und Layout: Rolf Kiepe, NIhK
E-mail: nihk@nihk.de – Homepage: http://www.nihk.de

Druck und Produktion: druckhaus köthen GmbH, Köthen

Contents / Inhaltsverzeichnis

Preface and acknowledgements / Vorwort und Danksagung

Introduction / Einführung 11
1 Aims of the Glossary / Zum Anliegen des Glossars 11
2 Problems of Definition / Definitionsprobleme 17
3 Reference levels / Bezugsebenen 24
4 Supra-regional approaches / Überregionale Betrachtungsweisen 29
5 Structural requirements / Baukonstruktive Voraussetzungen 37
6 Hints for the user / Hinweise zur Benutzung 42
7 Signs and symbols / Zeichenerklärung 44

Glossary / Wörterverzeichnis 45

1 Building / Gebäude 45
1.1 Vernacular architecture / Traditionelle Bauweise 45
1.2 Functional aspects: use of buildings and space / Funktionale Aspekte: Nutzung von Gebäuden und Räumen 47
1.2.1 Buildings and their use / Gebäude und ihre Nutzung 47
1.2.2 Rooms and room uses / Räume und ihre Nutzung 63
1.2.3 Buildings and social structure / Gebäude und Sozialstruktur 87
1.3 Room structure: types, storeys, aisles, bays, and access / Raumstruktur: Typen, Geschosse, Schiffe, Zonen und Erschließung 91
1.4 Walls / Wände 114
1.5 Forms of roof / Dachformen 118

2 Main construction: main frame / Baustruktur: dachtragende Konstruktion 130
2.1 General terms / Allgemeine Bezeichnungen 130
2.2 Substructure / Fundament 134
2.3 Timber framing: general features / Gerüstbau: Allgemeine Merkmale 141
2.4 Timber framing: wall frame / Gerüstbau: Wandgefüge 160
2.5 Massive timber building / Holzmassivbau 196
2.6 Floor and ceiling construction / Fußboden- und Deckenkonstruktion 206
2.7 Decoration / Baudekor 222
2.8 Masonry / Mauerwerk 226
2.9 Spaces / Gefache 231
2.10 Wall cladding / Wandverkleidung 244
2.11 Floor and ceiling construction / Fußboden- und Deckenkonstruktion 250

3 Roof truss / Dachwerk 257
3.1 General terms / Allgemeine Bezeichnungen 258
3.2 Members which mainly belong to the common rafter roof / Gefügeglieder, die überwiegend dem Sparrendach angehören 265
3.3 Members which mainly belong to purlin roofs / Gefügeglieder, die überwiegend Pfettendächern angehören 279
3.4 Roof strengthening / Dachstuhl 287
3.5 Cladding / Dachhaut 300

4 Joint / Holzverbindung 313
4.1 Butt joints / Stoß, Auflegung 313
4.2 Cog / Verkämmung 316
4.3 Lap joint, halved joint / Verblattung 325
4.4 Halved and bridled scarf / Anblattung in Längsrichtung mit seitlichen Brüstungen 338

4.5 Mortice and tenon joint / Verzapfung 342
4.6 Housing, notch / Versatz 356
4.7 Corner notching of log constructions / Eckverband im Blockbau 361
4.8 Auxiliary material / Hilfsmittel 371

5 Fittings: doors, windows, stairs, building services / Ausbauteile: Türen, Fenster, Treppen, Haustechnik . . . 373

6 Timber / Bauholz 392
6.1 Unworked wood / Unbearbeitetes Bauholz 392
6.2 Worked timber / Bearbeitetes Bauholz 398

7 Techniques and tools / Arbeitstechniken und Werkzeuge 405
7.1 Woodworking / Holzbearbeitung 405
7.2 Woodworking tools and other devices / Holzbearbeitungswerkzeuge und andere Geräte 415

Bibliography / Literaturverzeichnis 444

Illustration acknowledgements / Abbildungsnachweis 457

Additional Bibliography to the illustrations / Ergänzender Literaturnachweis zu den Abbildungen 459

Indexes / Indices 461
English index / Englischer Index 461
German index / Deutscher Index 469

Preface and Acknowledgements / Vorwort und Danksagung

The idea to collect terms for the subject of timber building occurred at the colloquium "The reconstruction of wooden buildings", held by the European Science Foundation (ESF) in Århus/Denmark in May 1987. Before 1995 H. T. Waterbolk (Groningen/the Netherlands) completed a short glossary in cooperation with O. Büchsenschütz, U. Näsman, P. Reynolds and W. H. Zimmermann, which provided about 230 terms from five languages. After W. H. Zimmermann and the Niedersächsisches Institut für historische Küstenforschung (NIhK, Lower Saxony Institute of Historical Coastal Research) in Wilhelmshaven had taken over, the project was considerably enlarged. The work henceforth was not restricted to archaeological findings but also included existing buildings. This was made possible by grants from the EWE-Stiftung, Oldenburg, and the Gertrud und Hellmut Barthel-Stiftung, Varel. To cope with the various disciplines concerned with prehistoric and historic timber buildings, we collaborated with scholars from both disciplines, archaeology and building history. In most countries an archaeologist was responsible for the archaeological evidence of excavated buildings from prehistory and the Middle Ages, while building historians took over the work on terms which concern standing buildings.

Our special thanks go to all colleagues, who made this work possible: E. Bentz, University of Lund/Sweden resp. Neuwied/Germany; Z. Bláhová, Univerzita Karlova of Praha/Czechia; P. van Cruyningen, Stichting Historisch Boerderij-Onderzoek, Arnhem, now Wageningen Universiteit en Researchcentrum, Wageningen/the Netherlands; P. Ethelberg, Haderslev Museum, Haderslev/Denmark; B. Furrer, Schweizerische Bauernhausforschung, Zug/Switzerland; G. Jakhelln, Bodø/Norway; A. Nissen Jaubert, University of Tours/France; F. Journot, University of Paris 1 Panthéon-Sorbonne (UMR 7041)/France; L. Košnar, Univerzita Karlova of Praha/Czechia; G. Lerche, University of København/Denmark; W. F. A. Lobisser, University of Wien/Austria; A. Michałowski, University of Poznań/Poland; L. Roede, Oslo Museum, Oslo/Norway; H. Stiewe, Blomberg/Germany; J. Toebast, Stichting Historisch Boerderij-Onderzoek, Arnhem, later Rijksdienst voor Archeologie, Cultuurlandschap en Monumenten, now Rijksdienst voor het Cultureel Erfgoed, Zeist/the Netherlands; H. T. Waterbolk, Haren (Gr.)/the Netherlands, and S. Wrathmell, West Yorkshire Archaeology & Archive Services, Leeds/United Kingdom. The cooperation of E. Bentz was supported by the Birgit und Gad Rausings Stiftelse för Humanistisk Forskning, Lund/Sweden. The work on the Hungarian terms, undertaken by T. Sabján, Szabadtéri Néprajzi Múzeum, Szentendre/Hungary, and M. Takács, Archaeological

Die Idee, Begriffe aus dem Bereich des Holzbaus zu sammeln, geht auf die Tagung „The reconstruction of wooden buildings" zurück, ausgerichtet im Mai 1987 von der European Science Foundation (ESF) in Århus/Dänemark. Unter Federführung von H. T. Waterbolk (Groningen/Niederlande) entstand mit Beteiligung von O. Büchsenschütz, U. Näsman, P. Reynolds und W. H. Zimmermann bis 1995 ein fünfsprachiges Glossar, das etwa 230 Begriffe umfasste. Nachdem W. H. Zimmermann und das Niedersächsische Institut für historische Küstenforschung (NIhK) in Wilhelmshaven das Projekt übernommen hatten, konnte aus diesem Glossar heraus ein größeres Projekt entwickelt werden, das sich nun nicht mehr allein auf archäologische Befunde beschränkte, sondern auch noch stehende Bauten einbezog. Ermöglicht hat das Vorhaben eine großzügige Förderung durch die EWE-Stiftung, Oldenburg, und die Gertrud und Hellmut Barthel-Stiftung, Varel. Um den unterschiedlichen Disziplinen gerecht zu werden, die sich mit dem prähistorischen und historischen Holzhausbau befassen, haben wir in den meisten Ländern mit Vertretern von beiden beteiligten Disziplinen zusammengearbeitet. Eine Archäologin bzw. ein Archäologe zeichnet für die Begriffe verantwortlich, die Grabungsbefunde der Vor- und Frühgeschichte sowie des Mittelalters dokumentieren, während eine Bauhistorikerin oder ein Bauhistoriker die Bezeichnungen für obertägig erhaltene Bauten übernahm.

Unser besonderer Dank gilt allen beteiligten Kollegen, die diese Arbeit möglich gemacht haben: E. Bentz, Universität Lund/Schweden bzw. Neuwied/Deutschland; Z. Bláhová, Univerzita Karlova Praha/Tschechien; P. van Cruyningen, Stichting Historisch Boerderij-Onderzoek, Arnhem, jetzt Wageningen Universiteit en Researchcentrum, Wageningen/Niederlande; P. Ethelberg, Haderslev Museum, Haderslev/Dänemark; B. Furrer, Schweizerische Bauernhausforschung, Zug/Schweiz; G. Jakhelln, Bodø/Norwegen; A. Nissen Jaubert, Universität Tours/Frankreich; F. Journot, Universität Paris 1 Panthéon-Sorbonne (UMR 7041)/Frankreich; L. Košnar, Univerzita Karlova Praha/Tschechien; G. Lerche, University of København/Dänemark; W. F. A. Lobisser, Universität Wien/Österreich; A. Michałowski, Universität Poznań/Polen; L. Roede, Museum Oslo, Oslo/Norwegen; H. Stiewe, Blomberg/Deutschland; J. Toebast, Stichting Historisch Boerderij-Onderzoek, Arnhem, später Rijksdienst voor Archeologie, Cultuurlandschap en Monumenten, jetzt Rijksdienst voor het Cultureel Erfgoed, Zeist/Niederlande; H. T. Waterbolk, Haren (Gr.)/Niederlande und S. Wrathmell, West Yorkshire Archaeology & Archive Services, Leeds/Großbritannien. E. Bentz wurde während ihrer Arbeit am Glossar von der Birgit und Gad Rausings Stiftelse

Institute of the Hungarian Academy of Sciences, Budapest/Hungary, could not be completed because of the untimely death of T. Sabján. All correspondents have worked on this project over the years alongside their normal duties and have stoically answered our never ending lists of questions and have finally corrected the manuscript. Each correspondent is solely responsible for the terms in his own language; we were unable to control every individual entry.

The coordination of the project was done by U. Oltmanns from 2004 up to February 2007 and afterwards by L. Volmer. The latter worked out nearly all definitions and wrote the introduction. Almost all drawings have also been prepared by him to provide a consistent appearance, and half a dozen were compiled by R. Stamm. They depend, as is usual in summary works such as this, on originals which have been written by many different scholars, often with considerable effort. A. Aberg, Cardiff/United Kingdom; W. Dörfler, Gyhum/Germany; H. Stiewe, Blomberg/Germany and J. T. Smith, St. Albans/United Kingdom, revised the whole or parts of the manuscript.

We are indebted to many more scholars for discussion and help: N. W. Alcock, University of Warwick/United Kingdom; A. Baeriswyl, Bern/Switzerland; S. Elpers, Amsterdam/the Netherlands; K. Gross, Meisenheim/Germany; O. H. Harsema, Groningen/the Netherlands; A. Johansson, Kil/Sweden; M. Kunst, Madrid/Spain; B. Lohrum, Ettenheimmünster/Germany; T. Løken, Stavanger/Norway; C. Mohn, Esslingen/Germany; E. Nuere, Madrid/Spain; J. Olsen, Lesja/Norway; A. Pelczyk, Lednogóra/Poland; E. Pressler, Gersten/Germany; K.-F. Rittershofer, Mainz/Germany; M. Ruttkay, Nitra/Slovakia; P. Sinclair, West Hurley/United States; O. Storsletten, Oslo/Norway; and K. Uotila, Kaarina/Finland.

K.-D. Schmitz, Köln/Germany, helped to solve problems with the database MultiTerm. L. Spath, the librarian of the NIhK, managed a number of interlibrary loans; M. Janssen handled parts of the correspondence; E. Strahl helped with the final preparation of the manuscript; R. Kiepe attended the preparation of illustrations and managed the layout. We would like to thank also H. Jöns, who took over the direction of the Department of Cultural Sciences of the NIhK in 2006 and since then had the supervision of the project. We wish to thank him for allowing participants of the project the freedom necessary for the work.

It is no coincidence that the initial impetus for the glossary came from archaeology, which already had had for decades strong international links, while building history in Germany as in many other countries was still

för Humanistisk Forskning, Lund/Schweden, unterstützt. Die Arbeit an ungarischen Begriffen, vorgenommen von T. Sabján, Szabadtéri Néprajzi Múzeum, Szentendre, und M. Takács, Archaeological Institute of the Hungarian Academy of Sciences, Budapest, konnte aufgrund des allzu frühen Todes von T. Sabján nicht vollendet werden. Alle Korrespondenten haben fast ausschließlich neben ihren eigentlichen Aufgaben über Jahre hinweg dieses Projekt betrieben, mit fast stoischer Gelassenheit unsere nicht enden wollenden Fragelisten bearbeitet und das Manuskript durchgesehen. Jeder Korrespondent ist für die Bezeichnungen in seiner Sprache überwiegend selbst verantwortlich; wir konnten sie nicht in jedem Fall kontrollieren.

Die Koordination des Projekts besorgte 2004 bis 2007 U. Oltmanns und ab 2007 L. Volmer, der alle Definitionen erarbeitet hat. Fast alle Zeichnungen stammen ebenfalls von ihm, etwa ein halbes Dutzend hat R. Stamm erstellt. Sie beruhen aber auf Vorlagen, die von einer Vielzahl von Forschern in der Regel mit erheblichem Aufwand erarbeitet wurden. Die Umzeichnung erfolgte, um eine einheitliche Darstellung zu ermöglichen. A. Aberg, Cardiff/Großbritannien; W. Dörfler, Gyhum/Deutschland; H. Stiewe, Blomberg/Deutschland und J. T. Smith, St. Albans/Großbritannien haben das Manuskript in Gänze oder in Teilen kritisch durchgesehen.

Vielen weiteren Kollegen sind wir für Diskussionen und Hilfestellungen zu Dank verpflichtet: N. W. Alcock, Universität Warwick/Großbritannien; A. Baeriswyl, Bern/Schweiz; S. Elpers, Amsterdam/Niederlande; K. Gross, Meisenheim/Deutschland; O. H. Harsema, Groningen/Niederlande; A. Johansson, Kil/Sweden; M. Kunst, Madrid/Spanien; B. Lohrum, Ettenheimmünster/Deutschland; T. Løken, Stavanger/Norwegen; C. Mohn, Esslingen/Deutschland; E. Nuere, Madrid/Spanien; J. Olsen, Lesja/Norwegen; A. Pelczyk, Lednogóra/Polen; E. Pressler, Gersten/Deutschland; K.-F. Rittershofer, Mainz/Deutschland; M. Ruttkay, Nitra/Slowakei; P. Sinclair, West Hurley/Vereinigte Staaten; O. Storsletten, Oslo/Norwegen und K. Uotila, Kaarina/Finnland.

K.-D. Schmitz, Köln, half bei Problemen mit der Datenbank MultiTerm. Der Bibliothekar des NIhK, L. Spath, besorgte eine größere Zahl von Fernleihen; M. Janssen erledigte verlässlich technische Hilfestellungen; E. Strahl half bei der Schlussredaktion des Manuskripts. R. Kiepe unterstützte uns bei der Vorbereitung der Abbildungen und übernahm das Layout. Wir danken auch H. Jöns, der seit 2006 die Kulturwissenschaftliche Abteilung des NIhK leitet und damit auch das Projekt in seine Obhut nahm; er gewährte uns Projektmitarbeitern alle nur denkbaren Freiheiten.

mainly regionally orientated. It became apparent in the course of the project, that the differing perceptions of terms and the difficulties in communication in the area of building archaeology, due to the very complex building structures of existing buildings are just as great as they are in the area of archaeology. Because of the complexity of the topics the editors were confronted with immense terminological questions and problems.

The glossary will satisfy mainly two aspects: the main focus is indeed put on matters of building archaeology into standing buildings, but terms and concepts of excavated buildings are also comprised. Moreover a third subject area is included: the tools of woodworking and some working techniques which ethnologists count as ethnological tool research (German: *Volkskundliche Geräteforschung*).

The extensive subject matter of the glossary leads to a selection of terms and concepts. The glossary cannot deny that it focuses on central-European, especially German buildings. Undoubtedly it will also be possible to still detect the personal perceptions of those who have collected and arranged the material. We have been trying to define the precise concepts and made an effort to deal with the terms, but we cannot release the user from using the concepts and terms as thoughtfully and as accurately as possible. We hope, this book will enable us, to talk more precisely about European timber buildings.

Wilhelmshaven, June/Juni 2012

Es ist sicher kein Zufall, dass der Anstoß für dieses Glossar von der Seite der Archäologie ausging, die bereits seit Jahrzehnten stark international vernetzt ist, während die Bauforschung in Deutschland wie in vielen anderen Ländern nach wie vor stark regional bezogen arbeitet. Dementsprechend zeigte sich im Laufe des Projekts, dass die unterschiedlichen Auffassungen und Verständigungsprobleme im Bereich der Bauforschung aufgrund der komplexeren Baustrukturen mindestens ebenso gravierend sind wie im Bereich der archäologischen Forschung. Aufgrund der komplexen Problemstellungen waren auch die terminologischen Fragen und Probleme immens, mit denen sich die Bearbeiter konfrontiert sahen.

Zwar liegt der Schwerpunkt auf Themen der Bauforschung an noch stehenden Bauten, aber die Begrifflichkeiten zu ausgegrabenen Bauten sind genauso vertreten: Das Glossar will beide Seiten zufrieden stellen. Darüber hinaus ist mit den Werkzeugen und einigen Arbeitstechniken ein dritter Bereich eingeschlossen, der insbesondere in der volkskundlichen Geräteforschung einen eigenen Forschungszweig bildet.

Der umfangreiche Stoff machte es unabdingbar, eine Selektion von Begriffen vorzunehmen. Das Glossar wird nicht verleugnen können, dass sein thematischer Schwerpunkt auf dem mitteleuropäischen und insbesondere dem deutschen Hausbau liegt. Zweifellos ist auch die Sichtweise derjenigen, die das Material gesammelt und geordnet haben, sichtbar geblieben. Wir haben uns um präzise Definition und sensiblen Umgang mit den einzelnen Termini bemüht, können dem Benutzer aber nicht die Aufgabe abnehmen, die Begriffe und Bezeichnungen in seinen Texten bewusst und präzise einzusetzen. Wir hoffen dennoch, dass es auf dieser Grundlage möglich ist, einfacher als bisher über den europäischen Holzhausbau zu sprechen.

Lutz Volmer
W. Haio Zimmermann

Introduction / Einführung

1 Aims of the Glossary

The pre-modern architecture in Europe widely consists of wooden buildings. A precise description of these structures has need of a complex and highly specialised terminology. To date, there are various ideas about particular concepts in different branches of research. Often scholars specialised in the same field but engaged with different regions of a country, use different terms when talking about the same matter. It is therefore obvious that an understanding at an international level is even more difficult, because of varying terms and frequent changes in the meanings of these terms.

The *Glossary of prehistoric and historic timber buildings* tries to define the most important concepts of the wooden house; it aims to sum up the technical terms of several languages and explain their relationship to each other. The glossary's field is limited to the everyday object *house*, that means to such traditional wooden architecture which is most significant in number amongst the surviving historic buildings. These buildings have been called *vernacular architecture*, which is according to John Fleming, Hugh Honour and Nikolaus Pevsner *"A term of recent usage indicating, by analogy with language (native or local dialects), buildings in indigenous styles constructed from locally available materials following traditional building practice and patterns and not architect-designed [...]. When used in a global context, the term 'vernacular architecture' indicates what has been called, more appropriately, 'architecture without architects'."* (Fleming, Honour & Pevsner 1999, 606). Surely this definition, formulated from an architectural historian's point of view, is not satisfactory for the subject of timber buildings in general. But it illustrates, that the definition of *vernacular architecture* is not an uniform one at an international level at present. There are, of course, even in England different attempts to describe this, for instance, even more generally, as buildings *"which belong to a type that is common in a given area at a given time"* (Mercer 1975, 1).

The glossary includes terms of all subject areas, which concern houses built of wood: beginning with basic house types, the functional features and room types; it deals with structural elements of wall frames and roofs, and wood joints as well. There are additional sections about building materials and woodworking techniques and tools. More specialised areas of wood constructions like fortifications, bridges, or mills have not been included, because that would have gone beyond the scope of the project. The glossary includes about 900 definitions and extends from the temporary dwellings

1 Zum Anliegen des Glossars

Die vormoderne Architektur in Europa wird zu einem wesentlichen Teil durch Holzbauten geprägt. Eine präzise Beschreibung dieser Holzkonstruktionen erfordert eine komplexe und hoch spezialisierte Terminologie. Bis heute bestehen unterschiedliche Vorstellungen von den Begriffsinhalten bei unterschiedlichen Forschungszweigen. Nicht selten benutzen Forscher der gleichen Fachrichtung in verschiedenen Regionen eines Landes unterschiedliches Vokabular oder haben verschiedene Auffassungen von Begriffen. Es liegt auf der Hand, dass eine Verständigung auf internationaler Ebene dadurch umso mehr erschwert wird.

Im *Glossar zum prähistorischen und historischen Holzbau* wird versucht, die einzelnen Phänomene des Holzhausbaus zu definieren, die Fachtermini verschiedener Sprachen zu benennen und diese zueinander in Beziehung zu setzen. Das Themenfeld des Glossars beschränkt sich auf den Alltagsgegenstand *Haus* und damit auf denjenigen Bereich der überlieferten Holzarchitekturen, der im überlieferten Baubestand zahlenmäßig am bedeutendsten ist. Diese Bauten sind als *vernacular architecture* bezeichnet worden, die John Fleming, Hugh Honour und Nikolaus Pevsner wie folgt definieren: *„A term of recent usage indicating, by analogy with language (native or local dialects), buildings in indigenous styles constructed from locally available materials following traditional building practice and patterns and not architect-designed [...]. When used in a global context the term 'vernacular architecture' indicates what has been called, more appropriately, 'architecture without architects'."* (Fleming, Honour u. Pevsner 1999, 606). Sicher ist diese Definition aus architekturgeschichtlicher Sicht formuliert worden und daher für den Standpunkt des Holzbaues nicht völlig befriedigend. Sie macht aber deutlich, dass die *vernacular architecture* gerade auch in einem internationalen Kontext nicht präzise umschrieben werden kann. Das zeigen schon die unterschiedlichen Definitionsversuche in England selbst, etwa sehr allgemein als diejenigen Gebäude, *„which belong to a type that is common in a given area at a given time"* (Mercer 1975, 1).

Gesammelt werden im Glossar Begriffe aus allen Themenbereichen, die aus Holz errichtete Häuser betreffen: Ausgehend von grundlegenden Haustypen, Funktionsbezeichnungen und Raumtypen werden Konstruktionselemente von Wandkonstruktionen, Dachwerken und Holzverbindungen behandelt. Ergänzend gibt es Abschnitte zu den Baumaterialien und der Holzbearbeitung mit ihren Werkzeugen. Eine Ausweitung

of the earliest settled people of Neolithic times to the beginning of the industrial age around 1800/1850.

At the beginning, our aim had been to include as many European languages as possible. But during preparation, we found that the project had been planned too extensively. We therefore decided to limit its scope: we restricted the glossary, as far as possible to nine languages in the countries of central Europe (Fig. 1), to those regions which were the main distribution areas of wooden buildings from prehistory to modern times. In countries, such as the Mediterranean area, where stone buildings were predominant, we could not find correspondents or, some times, colleagues had serious problems to compile the technical terms. In these regions stone buildings were central and the few timber structures were rather neglected.

We understand those parts of language as a special language or terminology, which *"aim at a consistent communication within a limited subject"* (Arntz, Picht & Mayer 2002, 10). But there are of course several difficulties in the distinction of the field of specialised language. The present diversity of terms is hardly to survey for the individual researcher. It has been developed overtime from local usage, originating partly from laymen partly from craftsmen. Nowadays many of these local terms have been substituted by technical terms, while others are still in use, complemented by more or less accurate definitions. The main impetus for the development of technical terms and their definition was the need to distinguish between various concepts of construction. Therefore, in a particular region often a pair or group of contrary terms were established in order to distinguish common construction methods. These definitions often based on regional prevalence and ignored those constructions which were not common there. The terminology especially differentiated features in fields which were a focus of research. Often terms were not defined according to scientific but mainly pragmatic criteria, which were also obvious to the non-specialist.

Certainly the diversity of terms has grown to a considerable extent, because historic timber buildings are the subject of several, only loosely associated branches of research, e. g. in the United Kingdom *building archaeology* and *archaeology*, in France *archéologie du bâti* (cf. Journot 2004) and *archéologie*, in Germany *Bauforschung, Archäologie* and sometimes *history of art*. All of these are mainly interested in the physical substance of buildings. Alongside specialised words exist, which are concerned with the field of social history, for instance in the United Kingdom (see the bibliography Pattison, Pattison & Alcock 1999, 111-124) and in Germany (see Bedal 1993). In the area of terminology

auf Spezialgebiete des Holzbaus wie Befestigungs- und Brückenbau oder Mühlen hätte den Rahmen des Vorhabens gesprengt. Das Glossar umfasst etwa 900 Begriffe und erstreckt sich zeitlich von den Wohnhäusern der frühesten sesshaften Menschen des Neolithikums bis zum Beginn des Industriezeitalters um 1800/1850.

Anfangs war es das Ziel, mit dem Glossar so viele europäische Sprachen wie möglich zu erfassen. Aber während der Arbeit stellte sich heraus, dass das Projekt zu umfassend geplant war: Daher begrenzten wir das Glossar auf neun Sprachen in den Ländern Mitteleuropas (Fig. 1) und damit weitgehend auf die Hauptverbreitungsgebiete von hölzernen Bauten zwischen Vorgeschichte und Neuzeit. Dort wo, wie in den Mittelmeeranrainerländern, schon früh Steinbau vorherrschte, konnten entweder keine Korrespondenten gefunden werden oder es zeigten sich große Probleme, die Fachbegriffe zusammenzustellen. In diesen Gebieten waren Steinbauten der Forschungsschwerpunkt und die wenigen Holzbauten wurden eher vernachlässigt.

Unter Fachsprache wird derjenige Bereich der Sprache verstanden, der *„auf eindeutige und widerspruchsfreie Kommunikation im jeweiligen Fachgebiet gerichtet ist"* (Arntz, Picht u. Mayer 2002, 10); aber natürlich ist es mit erheblichen Schwierigkeiten verbunden, diesen fachsprachlichen Bereich abzugrenzen. Die heutige, für den einzelnen Forscher kaum mehr zu durchschauende Begriffsvielfalt hat sich nach und nach aus dem lokalen Sprachgebrauch herausgebildet, zum Teil aus der Sprache von Laien, zum Teil aus der von Handwerkern. Viele lokale Bezeichnungen sind inzwischen durch fachsprachliche Bezeichnungen ersetzt worden, andere sind – durch mehr oder minder umfangreiche Definitionen ergänzt – weiterhin auch in der Fachsprache in Gebrauch. Anstoß für die Bildung von Fachwörtern und für ihre Definition war immer wieder das Bemühen um Abgrenzung verschiedener baulicher Phänomene voneinander. So kam es zur Bildung von Gegensatzpaaren oder -gruppen. Diese Abgrenzungen fußten aber auf den Voraussetzungen innerhalb einer Region oder eines Landes und ließen dabei örtlich nicht relevante Bauformen unberücksichtigt. Die Terminologie differenzierte insbesondere Phänomene, die Forschungsschwerpunkte bildeten. Außerdem folgte die Abgrenzung weniger einer wissenschaftlichen Systematik, sondern mehr pragmatischen, manchmal auch dem nicht-fachmännischen Betrachter ins Auge fallenden Kriterien.

Eine besondere Gemengelage hat sich sicherlich auch deshalb herausgebildet, weil der historische Holzbau Forschungsgegenstand verschiedener, oft nur locker miteinander vernetzter Fachrichtungen ist, wie z. B. in

there are also close relations to history of art (*architectural history*, *histoire de l'architecture*, *Architekturgeschichte)* which mainly deals with polite architecture but sometimes also includes timber buildings. The main base for research into vernacular architecture are societies, in the United Kingdom for example the *Vernacular Architecture Group*, in the United States the *Vernacular Architecture Forum*, in France the *Centre d'Études et de Recherches sur l'Architecture Vernaculaire* and in Germany the *Arbeitskreis für Hausforschung*. Alongside their main concerns nearly all societies try to initiate research on an international level. But the only strictly internationally engaged society is *Ruralia,* which deals with problems in rural archaeology.

The glossary tries to give overviews of building structures, classify them as clearly as possible and relate them to each other. Therefore, one of its concerns is the development of a typology, that means a *"formalised arrangement of particular types, which have been abstracted from a large number of individual houses"* (*"formale Ordnung aus bestimmten, aus den vielen individuellen Häusern abstrahierten ‚Typen'")* (Bedal 1993, 17). When the work on the glossary was started, it was obvious that we had to try to extract the most essential concepts by means of typology (see Arntz, Picht & Mayer 2002, 189). It became clear, that the complicated conceptual field (*"Begriffsfeld"*) was not so easily arranged and ordered as we had hoped.

Because it was the aim to collect and compile concepts and terms of several cultural regions, which had no system of concepts in common, considerable difficulties occurred (cf. Arntz, Picht & Mayer 2002, 148, 188). Each individual concept had to be explained and considered to the terms of other languages. Very early it became clear, that many terms were unsuitable for an international comparison, because in a European context they were used locally or had too imprecise definitions. When considered as a whole there were occasional terminological gaps in definition as well as classification. Although caution was exercised it was necessary to assess and rearrange terms and concepts. At the same time we wanted to close obvious terminological gaps.

The technical language has developed in each country in an individual way. Methodical discussions were rather rare, since building archaeology has been mainly interested in the "material" objects and therefore was hardly interested in theory (for the German branch of research see Bedal 1993, 19).

In the United Kingdom a special terminology for timber buildings has been established during the last decades, which has been formulated in numerous glossaries. It

Großbritannien der *building archaeology* and *archaeology*, in Frankreich der *archéologie du bâti* (siehe Journot 2004) and *archéologie*, in Deutschland der *(historischen) Haus- oder Bauforschung*, der *Archäologie* und selten auch der *Kunstgeschichte.* Diese Forschungszweige sind relativ stark an der materiellen Substanz der Bauten interessiert. Daneben gibt es besonderes Vokabular in stärker sozialhistorisch ausgerichteten Forschungszweigen etwa in Großbritannien (siehe die Literatur bei Pattison, Pattison u. Alcock 1999, 111-124) oder Deutschland (siehe Bedal 1993). Ebenso bestehen immer wieder Überschneidungen mit kunsthistorisch ausgerichteten Forschungsfeldern (*architectural history*, *histoire de l'architecture*, *Architekturgeschichte*), die sich vor allem mit der „Hochkunst", hin und wieder aber auch mit einfacheren Holzbauten beschäftigen. Die Erforschung der *vernacular architecture* selbst ist hauptsächlich in wissenschaftlichen Gesellschaften institutionalisiert, in Großbritannien etwa in der *Vernacular Architecture Group*, in den USA im *Vernacular Architecture Forum,* in Frankreich im *Centre d'Études et de Recherches sur l'Architecture Vernaculaire* und in Deutschland im *Arbeitskreis für Hausforschung.* Fast alle dieser Vereinigungen bemühen sich neben ihren Hauptaufgaben auch um die Erforschung internationaler Zusammenhänge. Einzige international ausgerichtete Vereinigung ist die *Ruralia*, die sich mit Problemen der *rural archaeology* beschäftigt.

Das Glossar versucht, einen Überblick über alle Bauformen von überregionaler Bedeutung zu bieten und diese fachgerecht nach sachlichen Zusammenhängen zu gliedern. Damit ging es bei der Arbeit am Glossar von vornherein auch um Fragen der Typologie, also um eine *„formale Ordnung aus bestimmten, aus den vielen individuellen Häusern abstrahierten ‚Typen'"* (Bedal 1993, 17). Es musste der Versuch unternommen werden, von der komplexen Wirklichkeit ausgehend mit Methoden der Typologie die wichtigsten Begrifflichkeiten herauszuarbeiten (vgl. Arntz, Picht u. Mayer 2002, 189). Dabei zeigte sich, dass sich das komplizierte Begriffsfeld nicht so einfach ordnen ließ, wie wir gehofft hatten.

Weil Begriffe und Bezeichnungen aus verschiedenen Kulturkreisen zusammengebracht werden sollten, die keineswegs nach einem einheitlichen Begriffssystem gebildet waren, traten erhebliche Schwierigkeiten auf (vgl. dazu Arntz, Picht u. Mayer 2002, 148, 188). Bei jeder einzelnen Bezeichnung musste der Versuch unternommen werden, den Begriffsinhalt umfassend zu klären und ihn mit Begriffen aus anderen Ländern in Beziehung zu setzen. Es zeigte sich schnell, dass viele Begriffe für einen internationalen Vergleich nicht geeignet sind, da sie im europäischen Rahmen nur lokal



Fig. 1. Languages or countries, which are represented in the glossary:
France, United Kingdom, The Netherlands, Germany, Switzerland, Austria, Denmark, Norway, Sweden, Poland, and Czechia.
Die im Glossar vertretenen Sprachen bzw. Länder:
Frankreich, Großbritannien, Niederlande, Deutschland, Schweiz, Österreich, Dänemark, Norwegen, Schweden, Polen und Tschechien (Drawing/Zeichnung: L. Volmer).

was started in 1951-54 by Sir C. Fox (Fox & Raglan 1994), who added scientific concepts to older terms which were, until then, not part of a special language. Often local researchers developed concepts or specified them, e. g. F. W. B. Charles, R. T. Mason (Mason 1969) and S. E. Rigold. R. A. Cordingley reclassified the roof constructions (Cordingley 1961), J. T. Smith collected local constructions (see Brunskill 1985, 233 f.) and made an effort to specify them. C. Hewett coined

verbreitet oder zu wenig präzise definiert sind. Bei der übergreifenden Betrachtung traten anders herum hier und dort terminologische Lücken hervor, sowohl bei Definitionen wie auch Benennungen. Bei aller Zurückhaltung schien es unumgänglich, die Zusammenstellung der bekannten Begriffe durch wertendes und ordnendes Eingreifen punktuell zu modifizieren. Gleichzeitig sollten offenkundige terminologische Lücken geschlossen werden.

several terms for wood joints (Hewett 1980). Substantial glossaries have appeared in print since the 1980s (e. g. by Brunskill 1985 and Alcock, Barley, Dixon & Meeson 1996). At the same time historical terms were compiled (see for instance Gee 1984). Even so scientific and historical terms were not strictly separated in the English speaking countries. Lounsbury (2000, 1st edition 1994), for instance, provides historically developed terms for a limited region of the United States.

In France the architectural historical encyclopaedia edited by J.-M. Pérouse de Montclos (Pérouse de Montclos 2007) is one of the newer publications dealing amongst other things with terminology of timber building. His customs of language usage can be traced back to Viollet-le-Duc (1858-1875) and even publications such as Le Muet (1647) or Jousse (1702). So they do not convince as a basis for modern terminology.

Two opposite views about correct terminology can be found in the Netherlands. The work of G. Berends about *historische houtconstructies* (historic wooden structures) (Berends 1996) is impressive, due to its systematic order and effort for an eloquent special language. It is based on an older publication about terminology from 1973 (Stichting Historisch Boerderij-Onderzoek 1982). In some respect different is the compendium *bouwkundige termen* of E. J. Haslinghuis and H. Janse (5th edition 2005), a collection of building historical and art historical concepts in general. Its terminology is based on traditional concepts and terms, which were developed bit by bit; Haslinghuis and Janse explicitly renounce from linguistically new creations which they call artificial terms (*"kunstmatige termen"*) (Haslinghuis 1986, VI).

In Germany until now only short glossaries of timber buildings exist; therefore the lack of a consistent terminology has been acknowledged (Baumhauer 2001, 109) and especially in recent years the demand for a glossary has been raised by archaeology and building archaeology (e. g. Gläser 2001, 9 f.; Dörfler 2002, 53; Stiewe 2007, 15). As in other countries especially art historians tried to define terms and concepts (Binding, Mainzer & Wiedenau 1997; Binding & Roggatz 1990; Rieth & Huber 1997). Alongside this again and again glossaries of a smaller size have been compiled by the building and house research (e. g. Grossmann 2004). In addition to research on buildings careful definitions of terms have been worked out for smaller regions (e. g. Bedal 1977; Hähnel 1973, 33-40). For some branches of building archaeology it is surely significant that terms and concepts of local usage have been introduced, which are less helpful for a wider overview and consideration. Local building traditions have been accentuated, hence the concept of local *Hauslandschaften*

Die Fachsprache hat sich in den einzelnen Ländern in unterschiedlicher Weise entwickelt. Generell wurden methodische Diskussionen um Terminologie selten geführt, da die Haus- und Bauforschung weniger theoretisch, sondern vielmehr am konkreten Objekt orientiert ist (vgl. dazu für Deutschland: Bedal 1993, 19).

In Großbritannien hat sich in den letzten Jahrzehnten eine spezielle Terminologie zum Holzbau herausgebildet, die in zahlreichen Glossaren niedergelegt ist. Den Anfang machte 1951-54 Sir C. Fox (Fox u. Raglan 1994), der den bis dahin nicht im eigentlichen Sinne fachsprachlichen Bezeichnungen neue wissenschaftliche Benennungen hinzusetzte. Oftmals wurden aus der regionalen Forschung heraus Begriffe entwickelt oder präzisiert, z. B. durch F. W. B. Charles, R. T. Mason (Mason 1969) und S. E. Rigold. R. A. Cordingley hat die Dachformen klassifiziert (Cordingley 1961), J. T. Smith hat in diversen Artikeln (siehe Brunskill 1985, 233 f.) lokale Bauweisen zusammengetragen und sich um ihre Benennung bemüht. C. Hewett prägte zahlreiche Bezeichnungen für Holzverbindungen (Hewett 1980). Umfängliche Glossare sind seit den 1980er Jahren vorgelegt worden (z. B. von Brunskill 1985 und Alcock, Barley, Dixon u. Meeson 1996). Gleichzeitig kam es auch zur Zusammenstellung historischer Begriffe (etwa bei Gee 1984). Das heißt aber nicht, dass im angelsächsischen Sprachraum eine Trennung von Fachsprache und historischen Begrifflichkeiten weitgehend Konsens wäre. So erklärt etwa Lounsbury (2000, 1. Aufl. 1994) für einen Teil der Vereinigten Staaten Begrifflichkeiten insbesondere vor dem Hintergrund ihrer historischen Entwicklung.

In Frankreich zählt das kunsthistorische Lexikon von J.-M. Pérouse de Montclos (Pérouse de Montclos 2007) zu den neueren Veröffentlichungen, die sich unter anderem in einem Abschnitt mit der Terminologie des Holzbaus befasst. Seine Sprachgewohnheiten können auf Viollet-le-Duc (1858-1875) und ebenso auf Veröffentlichungen wie Le Muet (1647) oder Jousse (1702) zurückgeführt werden. Sie sind deshalb wenig als Basis für eine moderne Terminologie geeignet.

Zwei gegensätzliche Auffassungen von einer guten Terminologie finden sich in den Niederlanden. Bestechend durch seine systematische Gliederung und ein Bemühen um eine Fachsprache ist die Darstellung von G. Berends über *historische houtconstructies* (historische Holzkonstruktionen) (Berends 1996), die auf einer älteren Veröffentlichung zur Terminologie von 1973 fußt (Stichting Historisch Boerderij-Onderzoek 1982). Ihr steht das Handbuch *bouwkundige termen* von E. J. Haslinghuis und H. Janse (5. Auflage 2005) mit allgemein bau- und kunsthistorischer Konzeption gegenüber. Dessen Terminologie baut auf Begriffen

(distribution of buildings, "*building landscapes"*) was emphasised.

The relatively great importance of locally specialised terminologies in Germany can be traced back to the origins of research. In the at that time pioneering publication about the *"Bauernhaus"* 1905/06 (Verband der deutschen Architekten- und Ingenieurvereine 1905/1906) a comprehensive documentation of buildings was not only achieved for the buildings themselves but also for the local terms of their elements. Terms from the vocabulary of laymen, craftsmen and builders were recorded systematically. In the following decades even W. Pessler (1906, especially 119-132; 243) and other scholars, for instance J. Schepers and B. Schier, defined predominantly major concepts and terms (Schepers 1978, 1st edition 1943; Schier 1966, 1st edition 1931). In 1960 Schepers (Schepers 1994, 1st edition 1960) still admitted vernacular, local terms besides the technical language. In the appendix of his book he still documented local terms of recorded buildings. Even now, there are glossaries in some local German monographs which explicit refer to older local publications and neglect a modern special language (e. g. Knesch 1997, 83-85). On the other hand in 1975 G. Binding rightly claimed a consistent special language which should be reduced to the most important terms (Binding, Mainzer & Wiedenau 1997, 233, 1st edition 1975; Binding & Roggatz 1990, 1). The social historical building research of late seldom dealt with the definition of terms. So, for instance, terminology is discussed only briefly in K. Bedal's *Historische Hausforschung* (*"historical house research"*) (Bedal 1993), although his book is considered as a standard introduction. Nevertheless already in 1982 the ethnologist T. Gebhard has claimed a broad glossary and showed some problems linked with such a glossary (Gebhard 1982). Similarly sometimes the development of terms has been traced (for a good example see Gschwend 1983, 134-146).

From eastern Europe we have to mention the broad encyclopaedia of *folk architecture* (*"Volksarchitektur"*) of the former Czechoslovakia by V. Frolec and J. Vařeka (Frolec & Vařeka 2007, 1st edition 1983), which gives a good overview on terminology of that area. From Spain we mention the work of E. Nuere Matauco (Nuere 2003), in whose glossary numerous older definitions of terms are set alongside each other.

In some cases there are glossaries, which explain concepts of other languages, for instance English terms in German (Grossmann, Freckmann & Klein, 1992, 274-279**;** Oltmanns 2001). Sometimes also terms of two languages (e. g. French-English, German-English-French, auf, die sich nach und nach entwickelt haben und distanziert sich ausdrücklich von fachsprachlichen Neuprägungen (*„kunstmatige termen"*) (Haslinghuis 1986, VI).

In Deutschland bestehen bisher nur kleinere Glossare zum Holzbau. So wurde auch das Fehlen einer einheitlichen Terminologie festgestellt (Baumhauer 2001, 109) und gerade in jüngerer Zeit haben verschiedene Autoren ein Glossar für Archäologie und Bauforschung angemahnt (etwa Gläser 2001, 9 f., Dörfler 2002, 53 und Stiewe 2007, 15). Auch in Deutschland waren es bisher vielfach Kunsthistoriker, die sich um die Definition von Begriffen bemüht haben (Binding, Mainzer u. Wiedenau 1997; Binding u. Roggatz 1990; Rieth u. Huber 1997). Daneben sind immer wieder Glossare kleineren Umfangs von der Bau- und Hausforschung vorgelegt worden (z. B. Grossmann 2004) und auch in Arbeiten zum Hausbau einzelner Regionen sind sorgfältige Begriffsdefinitionen vorgenommen worden (beispielhaft Bedal 1977 und Hähnel 1973, 33-40). Für Teile der historischen Hausforschung ist sicher bezeichnend, dass Begriffe von nur regionaler Reichweite eingeführt worden sind, die für weiträumige vergleichende Betrachtung aber oft nur begrenzt hilfreich sind. Dadurch werden, sicher nicht selten vor dem Hintergrund des Konzepts der *Hauslandschaften*, regionale Bauweisen stark betont.

Das relativ große Gewicht von regionalen Fachsprachen in Deutschland lässt sich zweifellos bereits auf die Anfänge der Forschung zurückführen. In der seinerzeit bahnbrechenden Veröffentlichung über das „Bauernhaus" von 1905/06 (Verband der deutschen Architekten- und Ingenieurvereine 1905/1906) bezieht sich der Wunsch nach einer umfassenden Dokumentation der Bausubstanz nicht nur auf die Gebäude selbst, sondern auch auf seine lokalen Benennungen. Gezielt wurden Begrifflichkeiten aus dem Wortschatz von Laien, Handwerkern und Architekten aufgezeichnet. Auch noch W. Pessler (1906, besonders 119-132; 243) und andere Autoren, etwa J. Schepers and B. Schier, haben in den folgenden Jahrzehnten in erster Linie zentrale Begriffe fachsprachlich definiert (vgl. z. B. Schepers 1978, 1. Auflage 1943) und Schier 1966, 1. Auflage 1931). Noch 1960 hat Schepers (1994, 1. Auflage 1960) neben der Fachsprache vielfach mundartliche, lokale Benennungen im Text angeführt und im Katalogteil eines Buches dokumentiert. Bis heute finden sich in einigen regionalen Arbeiten aus Deutschland sogar Glossare, die mit ihren Bezeichnungen ausdrücklich älteren lokalen Veröffentlichungen folgen und damit keinesfalls eine moderne Fachterminologie schaffen wollen (etwa Knesch 1997, 83-85). Demgegenüber hat G. Binding zuerst 1975 gefordert, die Fachsprache solle einheitlich und zugleich auf die wichtigsten Begriffe reduziert

German-Dutch or Czech-German) are contrasted with each other, but with lack of (detailed) definitions (Lassure 2007; Rieth & Huber 1997; de Vries 1998; Vařeka 1977); in a singular case also a larger number of languages has been compiled (Büchsenschütz, Näsman, Reynolds, Waterbolk & Zimmermann 1995; Zimmermann 1998, 22 f.); for some issues in this respect, especially loan translations, see Waterbolk (2009, 3).

2 Problems of definition

In many publications we find terms which seem to be loan translations from other languages (cf. for instance Baumeier, Grossmann u. Könenkamp 1989, 79, 120, 128, 142 and Smith 1992, 18-20). Examples are the English terms *longhouse* and German *Langhaus* as well as English *hall house* and German *Hallenhaus*, which however have not much in common. In the first case a British type of building is denoted, rectangular houses with access approximately in the middle of the long side. In early times it provided dwelling accommodation at one end and a byre at another, structurally undivided and later developed to a three-celled building. In contrast the German term *Langhaus* is mainly used for the ancestors of the *Niederdeutsches Hallenhaus* in North Germany, which frequently provided clearly analogies to this more recent building type (byre with stalls and entrance at the end wall, but no central threshing floor). So the terms *hall house* and *Hallenhaus* denote different house types, whose similarities are rather few: the English *hall* describes the central multi-purpose living space, often open to the roof and having an open hearth. It is supplemented by *cross wings* at one or both ends, providing service rooms and space for domestic purposes. The building is three-celled with access from the long side. Hence it is not comparable with the aisled *Niederdeutsches Hallenhaus*, whose central internal space with access on the gable can mainly be characterised as a *threshing floor*, although the comparatively small upper end provides a kitchen and dwelling space with open hearth. Furthermore it comprises byre and stable and a loft for storage of crops, which the British *hall house* does not have. So, not only different building traditions but also considerable varieties in the pattern of room use have to be noted. Accordingly we could not seek out English publications in which these houses are termed as *hall house*. Harris (1989b, 5 f.) in fact remains with the German term *Hallenhaus* and rightly abstains from a translation. The appropriate term, we feel, would be *aisled building*, which describes the German house type as a building with nave and aisles in general, even though the term normally refers to British *aisled halls* or *aisled barns*, which provide open, not subdivided space including an

sein (Binding, Mainzer u. Wiedenau 1997, 233, 1. Aufl. 1975; Binding u. Roggatz 1990, 1). Die sozialhistorisch ausgerichtete historische Hausforschung hat sich in jüngerer Zeit kaum mit Begriffsdefinitionen auseinandergesetzt. So finden sich zum Beispiel in K. Bedals *Historische(r) Hausforschung* (Bedal 1993) Begrifflichkeiten nur knapp behandelt, obwohl es ein Standardwerk ist. Gleichwohl hat der Volkskundler T. Gebhard sich schon 1982 für ein umfassendes Glossar stark gemacht und eindrücklich die damit verbundenen Probleme aufgezeigt (Gebhard 1982). Ebenso ist manchmal die Entwicklung von Begriffen nachgezeichnet worden (beispielhaft etwa bei Gschwend 1983, 134-146).

Aus dem östlichen Europa muss das umfassende Lexikon der *lidová architektura* (*„Volksarchitektur“*) der damaligen Tschechoslowakei von V. Frolec und J. Vařeka (Frolec u. Vařeka 2007, 1. Auflage 1983) genannt werden, das einen Überblick über die Terminologie des Landes gibt; aus Spanien ist das Werk von E. Nuere Matauco (Nuere 2003) von Bedeutung, wo Definitionen unterschiedlicher Autoren nebeneinander gestellt sind.

In einigen Glossaren werden auch Begriffe einer anderen Sprache erklärt, etwa bei Grossmann, Freckmann u. Klein 1992 und Oltmanns 2001). Bisweilen sind auch ohne (detaillierte) Definition Bezeichnungen mehrerer Sprachen (etwa französisch-englisch oder deutsch-englisch-französisch, deutsch-niederländisch oder tschechisch-deutsch) gegenübergestellt worden (Lassure 2007; Rieth u. Huber 1997; de Vries 1998; Vařeka 1977). Im Einzelfall ist der Versuch unternommen worden, eine größere Anzahl von Sprachen zusammenzustellen (Büchsenschütz, Näsman, Reynolds, Waterbolk u. Zimmermann 1995; Zimmermann 1998, 22 f.); zu einigen in diesem Zusammenhang wichtigen Problembereichen, namentlich von Lehnübersetzungen, siehe Waterbolk (2009, 3).

2 Definitionsprobleme

In der Literatur können vielfach Bezeichnungen gefunden werden, die scheinbar Lehnübersetzungen sind und also die Bezeichnung einer Sprache wörtlich übersetzen (vgl. etwa Baumeier, Grossmann u. Könenkamp 1989, 79, 120, 128, 142 and Smith 1992, 18-20). Beispiele hierfür sind die zentralen Begrifflichkeiten englisch *longhouse* und deutsch *Langhaus* sowie englisch *hall house* und deutsch *Hallenhaus*, die aber ausgesprochen missverständlich sind. Mit ihnen sind nämlich tatsächlich unterschiedliche Bedeutungsinhalte verbunden. Im ersten Fall wird eine englische Gebäudefamilie mit rechteckigem Grundriss und mit Eingangsbereich

open roof, and which serve, respectively, as elaborate living room and a storage space for the harvest similar to the North German or Dutch *Gulfscheune*.

These examples make clear, that a multilingual Glossary cannot abstain from clear definitions, which are the basis for the terms of different languages. But there are some difficulties: even words which have already been clearly defined, may tend in texts of different scholars to have slightly different meanings. At least in Germany, some terms are used in archaeology and building archaeology with inconsistent meanings.

Good examples for such terms with inconsistent use are German *Pfosten* and *Ständer* (Fig. 2), which have been defined in a sense by J. Schepers in 1943, while in other languages they have to be paraphrased. But even in Germany they are up to now used with inconsistent meanings. Schepers (1978, 22 f.) wrote: *"Supports set into the ground we will call Pfosten, those that are set on a firm base are called Ständer [...]. We think we can legitimately use this classification of the term Pfosten and Ständer, because the term Pfosten has in the language of the prehistorian already slowly taken on our definition."* (*"Die eingegrabenen Stützen wollen wir Pfosten, die auf fester Unterlage stehenden Ständer nennen [...]. Unsere Abgrenzung der Begriffe Pfosten, Ständer glauben wir deshalb rechtfertigen zu können, zumal Pfosten im Munde der Vorgeschichtsforscher schon langsam eine Bedeutung in unserem Sinne angenommen hat."*). J. Hähnel (1973, 35) added a second aspect: *"House research is already used to distinguish free standing columns from posts integrated into the wall frame"* (*"Die Hauskunde hat sich ferner bereits daran gewöhnt, die freistehenden Säulen von den in ein Wandgefüge flächig eingebundenen Ständern zu scheiden."*) Despite this definition, in the German county of Hesse until now single storey posts are called *Pfosten* while posts which rise over two or more storeys are called *Ständer* (Bauer 1992, 377; Reutter 1987, 164). And in southern Germany instead of *Ständer* frequently *Säule* is used (Bedal 1993, 49).

In archaeology the difference between *Pfosten* and *Ständer* is often ignored and both terms are used interchangeably (see for instance Graudonis 1994) and sometimes even associated to *Ständerpfosten* – a word which in terms of Schepers is inconsistent and should be avoided. W. H. Zimmermann (1998, 19) counted buildings with a sill inserted into a foundation trench among the *Ständerbauten*. He terms vertical load-bearing timbers which are put on stones *Pfosten*, even if the sill is slightly inserted into the ground. At the same time the rised parts of the building may have constructional features similar to other *Ständerbauten*. The criteria for a *Ständerbau* are – after his definition – also fulfilled

in der Mitte der Längsseiten bezeichnet, die zunächst rechts und links Wohnteil und Stallteil (ungeteilt) enthält, und sich anschließend zu einem dreizonigen Gebäude entwickelt. Dagegen wird in Deutschland das Wort *Langhaus* vor allem für die Vorfahren der *niederdeutschen Hallenhäuser* im Küstenbereich benutzt, die vielfach schon wichtige Anklänge an diesen Haustyp besitzen (Stallteil mit Boxeneinteilung und Eingang an der Schmalseite, aber noch keine zentrale Dreschdiele). Auch das Begriffspaar *hall house – Hallenhaus* bezeichnet zwei unterschiedliche Haustypen, die nur eingeschränkt vergleichbar sind: Die englische *hall* bezeichnet den zentralen, oft bis in den Dachraum offenen multifunktionalen Wohnraum mit offenem Feuer. Der *hall* sind an einem oder beiden Enden Querflügel (*cross wings*) angegliedert, die Wirtschafts- bzw. Wohnräume aufnehmen. Diese traufständigen dreizonigen Gebäude sind kaum vergleichbar mit den dreischiffigen *niederdeutschen Hallenhäusern*, deren zentraler Raum sich am besten als Dreschdiele (*threshing floor*) und kaum als Wohnraum charakterisieren lässt, obwohl das verhältnismäßig kleine obere Ende als Küche mit offenem Herdfeuer ausgebildet ist. Darüber hinaus besitzt es seitliche Ställe und einen Erntedachboden – beides im britischen *hall house* nicht anzutreffen. Zu den unterschiedlichen Bautraditionen kommen also erhebliche Unterschiede in der Nutzungsstruktur. Dementsprechend ist auch keine englischsprachige Literatur bekannt, die die Häuser in Deutschland als *hall house* bezeichnet. Harris (1989a, 5 f.) bleibt vielmehr bei der deutschen Bezeichnung *Hallenhaus* und verzichtet auf eine Übersetzung. Möchte man trotzdem übersetzen, wird unserer Auffassung nach *aisled building* den Anforderungen am besten gerecht. Die Bezeichnung meint ein mehrschiffiges Gebäude, allerdings in Großbritannien überwiegend *aisled halls* oder *aisled barns* (mehrschiffige Hallen oder mehrschiffige Scheunen), d.h. offene, nicht unterteilte Räume mit offenem Dach. Sie wurden als repräsentative Wohnräume bzw. einer deutschen bzw. niederländischen *Gulfscheune* vergleichbar zur bodenlastigen Erntelagerung genutzt.

Die Beispiele verdeutlichen, dass ein mehrsprachiges Glossar nicht auf klare Definitionen verzichten kann, die als Grundlage für die Zusammenstellung von Bezeichnungen in verschiedenen Sprachen dienen. Aber es gibt zahlreiche Schwierigkeiten: Selbst bei sehr deutlich definierten Bezeichnungen finden sich in Texten verschiedener Autoren vielfach unausgesprochene Bedeutungsunterschiede. Auch zwischen Archäologie und Bauforschung bestehen zumindest in Deutschland Bedeutungsunterschiede bei den Definitionen.

Beispiele für nicht immer einheitlich genutzte Begriffe sind die Bezeichnungen *Pfosten* und *Ständer* (Fig. 2), die im Deutschen von J. Schepers 1943 fest definiert

when the ground sills rest on foundation piles dug or rammed into the ground.

The issue gets more and more difficult to handle, when such a complicated pattern of a single language area is compared with concepts of other languages: the translation of German *Ständer* with English *post* does not make clear whether a *post on a padstone* or *sill* is meant (as in most cases in building archaeology), at the same time such a *post* may also be inserted into the ground (although the term commonly is clearly indicated as an *earthfast post*). Furthermore a *post* is often used in the sense of *main post*. The English term *stud* may describe a German *Zwischenständer*, which is hardly load-bearing but helps to form a wall; but a *Zwischenständer* always rests on a sill, while a *stud* may be inserted into the ground (Brunskill 1985, 161 f.; 183). Equally in Norway a *stav* is often considered inserted into the ground, a *stolpe* or *stender* rather attached to a sill and a *stender* is spaced narrower compared to *stolpen* (Godal & Modal 1994, 17; 174).

Another central concept is the structure of walls in timber-framed buildings (Fig. 3), which in German is termed *Fachwerk*. In current use the term describes a wall framing pattern of horizontal, vertical and oblique timbers, which first of all form a wall frame. The term *Fachwerk* traces back to *Fach* or *Joch* which describes the space between two cross frames of a timber-framed building. This spacing pattern usually was in Germany clearly visible in the pattern of wall framing, and so it was also used for the wall framing as a whole. But the concept *Fachwerk,* which is a rather complicated matter, is defined imprecisely, while it can be explained from its relation to flanking concepts. Bedal (1993, 44) defined *Fachwerk* as a subcategory of *Ständerbau*, that means a building whose wooden frame is based

worden sind, während sie in anderen Sprachen oft umschrieben werden müssen. Dennoch werden sie auch in Deutschland bis heute mit unterschiedlicher Bedeutung gebraucht. Schepers (1978, 22 f.) definierte: *„Die eingegrabenen Stützen wollen wir Pfosten, die auf fester Unterlage stehenden Ständer nennen [...]. Unsere Abgrenzung der Begriffe Pfosten, Ständer glauben wir deshalb rechtfertigen zu können, zumal Pfosten im Munde der Vorgeschichtsforscher schon langsam eine Bedeutung in unserem Sinne angenommen hat.“* J. Hähnel (1973, 35) hat der Definition einen zweiten Aspekt hinzugefügt: *„Die Hauskunde hat sich ferner bereits daran gewöhnt, die freistehenden Säulen von den in ein Wandgefüge flächig eingebundenen Ständern zu scheiden.“* Trotz dieser Definition wurden und werden in Hessen eingeschossige Ständer als *Pfosten*, mehrgeschossige dagegen als *Ständer* bezeichnet (Bauer 1992, 377, Reutter 1987, 164) und in Süddeutschland wird anstelle von *Ständer* vielfach von *Säule* gesprochen (Bedal 1993, 49).

In der Archäologie wird die Unterscheidung zwischen *Pfosten* und *Ständer* oft vernachlässigt und beide Begriffe werden völlig synonym genutzt (etwa bei Graudonis 1994); manchmal sind sie sogar zu der im Sinne von Schepers widersprüchlichen Bezeichnung *Ständerpfosten* verschmolzen. W. H. Zimmermann (1998, 19) definierte Bauten mit in einem Graben unterhalb der Erdoberfläche verlegten Schwellen als *Ständerbauten*, Häuser mit auf Steinen aufstehenden senkrechten Hölzern dagegen (auch schon bei geringer Eintiefung) als *Pfostenbauten* – obgleich das Aufgehende solcher Gebäude ansonsten schon alle Merkmale eines *Ständerbaus* aufgewiesen haben kann. Die Kriterien für einen *Ständerbau* sind nach seiner Definition auch erfüllt, wenn die Wandschwellen auf eingegrabenen oder eingerammten Stützpfosten oder Pfählen ruhen.

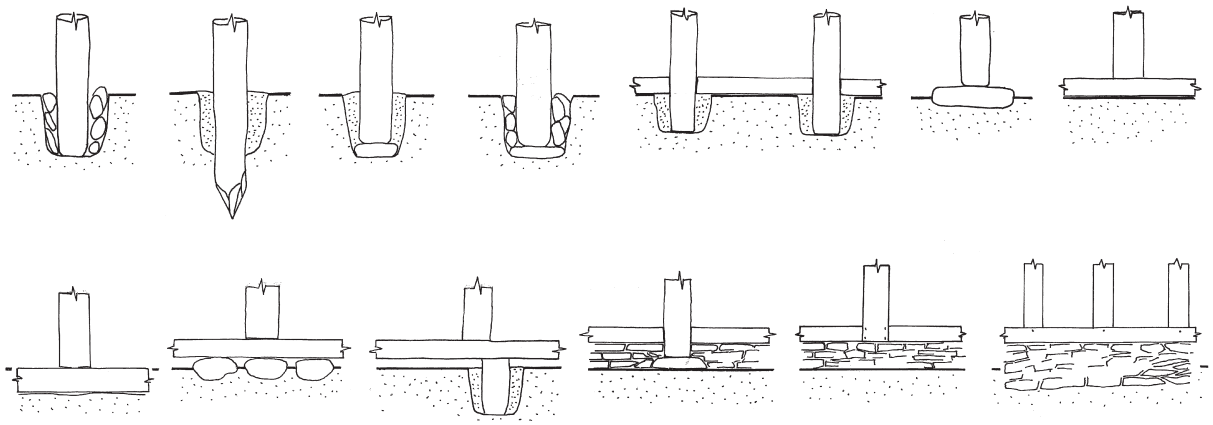

Fig. 2. *Earthfast post*, *(non-earthfast) post* and *sill*.
Pfosten, *Ständer* und *Schwelle*
(Drawing/Zeichnung: L. Volmer after/nach Zimmermann 1998, 33; a recent construction with *interrupted sill* has been added / ergänzt durch eine rezente Konstruktion mit *Schwellriegel*).

on ground sills: *"Fachwerk is characterised by a varying dense of the infill of the eponymous panels, either with simple wattle work, or with daub or wattle and daub in general, or in some regions with quarrystone, at the latest since the middle of the 19th century with brick" ("Fachwerk [...] zeichnet sich durch verschieden dichte Füllungen der (namensgebenden) „Fache", „Gefache" (Gerüstfelder) aus [...]: entweder mit bloßem luftigem Flechtwerk [...] oder allgemein mit Lehm bzw. Lehmflechtwerk [...], oder in einzelnen Gebieten mit Bruchsteinen, spätestens seit der Mitte des 19. Jahrhunderts mit Ziegeln [...].*") (Bedal 1993, 45). According to him, open or boarded wall frames ("*offene und verbretterte Holzgerüste"*) also belong to *Ständerbau* (Bedal 1993, 44 f.). However, Binding & Roggatz (1990, 17) define *Fachwerk* as a wooden load-bearing structure consisting of jointed vertical, horizontal and oblique timbers, forming panels with an infill of different material ("*tragendes Gerüst aus miteinander verbundenen lotrechten, waagerechten und schrägen Hölzern. Die von diesen eingeschlossenen Gefache sind mit anderem Material geschlossen"*). Zimmermann (1998, 68) follows this opinion and counts wooden frames with infill of planks among *Fachwerk*-constructions. The same view comes from Stiewe (2007, 15, 22), who does not characterise *Fachwerk* as a subcategory of *Ständerbau*. So he comes to a broader definition which includes buildings with earthfast posts. In our view *Fachwerk* is simply defined by the method of wall construction, which Zimmermann and Stiewe emphasise, so a building with earthfast posts can be termed as *Fachwerk* building. Both authors follow other German building archaeologists and archaeologists (e. g. Gebhard 1957, 119 and Ditmar-Trauth 1995, vol. 1, 63).

The definition should not be restricted to structures with horizontal rails. Nevertheless, in Switzerland *Fachwerk* is often defined by these horizontal rails (which are a striking feature in the German-speaking countries). This idea refers to the local term *Riegelbau*, a near synonym for *Fachwerkbau* (*Fachwerk*-building). After Max Gschwend the frame of a *Riegelbau* can be distinguished from *Ständerbau* by smaller panels, braces and rails (*"eine viel stärkere Unterteilung der Gefache, durch schräge Streben und waagerechte, in die Gefache eingesetzte Riegel"*) (Gschwend 1983, 26). For an international definition this aspect seems to be difficult, because many half-timbered wall frames in France, the United Kingdom and in some cases also in Germany, lack rails (cf. Brunskill 1985; Mercer 1975, 113-126; Fréal 1979, 133-150; Zimmermann 1998, 68; Stiewe 2007, 112).

So, in the sense of an internationally acceptable definition, it seems to be better to define *Fachwerk* in

Wenn zu einer derartigen Gemengelage verschiedener Definitionsansätze innerhalb einer Sprache ungefähr deckungsgleiche Bezeichnungen aus anderen Sprachen hinzugestellt werden, sind Missverständnisse leicht die Folge: Die Übersetzung *Ständer* mit englisch *post* macht nicht unmissverständlich deutlich, ob ein *post on a padstone or sill* gemeint ist (das ist in der Bauforschung meist der Fall), oder ob es sich um einen in die Erde eingegrabenen *post* handelt (dann wird meist der Zusatz *earthfast* [„erdfest"] hinzugefügt). Ferner ist ein *post* häufig im Sinne von *main post* (Hauptständer/Pfosten) gebraucht. Die Bezeichnung *stud* kann zur Benennung eines *Zwischenständers* genutzt werden, der kaum tragend, aber wandbildend ist; aber ein *Zwischenständer* steht immer auf einer Schwelle, während *stud* keine Aussage darüber zulässt, ob das Element in den Boden eingelassen ist oder nicht (Brunskill 1985, 161 f.; 183). Ähnliche Gemengelagen bestehen auch in anderen Sprachen. So ist in Norwegen ein *stav* eher eingegraben, ein *stolpe* oder *stender* eher auf einer Schwelle aufgestellt und *stender* haben gegenüber den *stolpen* schmalere Abstände (Godal & Modal 1994, 17; 174).

Eine weitere zentrale Begrifflichkeit ist das Wandgefüge im Gerüstbau (Fig. 3), das im Deutschen als *Fachwerk* bezeichnet wird. Der Begriff bezeichnet im heutigen Sprachgebrauch eine Wandkonstruktion aus waagerechten, senkrechten und diagonalen Hölzern, die weniger die Dachkonstruktion trägt, sondern vor allem wandbildend ist; er leitet sich wohl von *Fach* bzw. *Joch* her, das die Raumeinheiten des Holzskelettbaus bezeichnete. Diese waren wohl zunächst ganz überwiegend auch im Wandfachwerk ablesbar, so dass es zur Übertragung des Begriffs kommen konnte. Der relativ komplexe Begriff des *Fachwerks* ist verhältnismäßig ungenau definiert, kann aber über seine Beziehungen zu benachbarten Begriffen mit Inhalten gefüllt werden. So definiert Bedal (1993, 44) *Fachwerk* als Untergruppe des Ständerbaus, also als einen Gerüstbau mit Ständern auf Schwellen. *„Fachwerk [...] zeichnet sich durch verschieden dichte Füllungen der (namensgebenden) „Fache", „Gefache" (Gerüstfelder) aus [...]: entweder mit bloßem luftigem Flechtwerk [...] oder allgemein mit Lehm bzw. Lehmflechtwerk [...], oder in einzelnen Gebieten mit Bruchsteinen, spätestens seit der Mitte des 19. Jahrhunderts mit Ziegeln [...]."* (Bedal 1993, 45). Zum Ständerbau gehören ihm zufolge auch *„offene und verbretterte Holzgerüste"* (Bedal 1993, 44 f.). Binding u. Roggatz (1990, 17) definieren dagegen Fachwerk als *„tragendes Gerüst aus miteinander verbundenen lotrechten, waagerechten und schrägen Hölzern. Die von diesen eingeschlossenen Gefache sind mit anderem Material geschlossen."* Mit ihnen zählt Zimmermann (1998, 68) auch Holzgerüste mit Bohlenausfachungen zum Fachwerk; dieser Auffassung folgt auch Stiewe

Germany as a wall structure consisting of a framework whose panels are mainly closed by other materials. Such definition of *timber framing* via the infill of panels is also known in the Netherlands, where *vakwerkbouw* is described as *"bouw in houten stijl- en regelwerk, waarbij de wanden als een vakwerk worden samengesteld. De open ruimten tussen stijlen, regels en schoren worden gevuld met vlechtwerk van tenen en leem (vitswerk), steen of planken."* (Haslinghuis & Janse 2001, 480). The concept thus mainly refers to a bearing frame, wooden infill is included. More generally Berends (1996, 25) defined: *„Zolange de dichting het raamwerk van stijlen en regels niet afdekt, spreekt men van vakwerk. Bij vakwerk kunnen gebintplaatschoren achter de dichting schuil gaan."* In this definition, the type of infill is of minor importance but the framed construction has to be externally visible and therefore not covered by boards or plaster.

A visible wall construction is also the striking feature in the English-speaking world. The term *half-timbered construction* is in the United States, as the literal meaning of the word implies, very similarly defined as *"timber-framed construction with infilling of brick, wattle and daub, the posts contrasting with the colour of the infilled bays"* (Oliver 1997, vol. 1, 612). Terms like *half-timbered building* or *timber-framed building* are only vaguely explained by many scholars; the term describes – at least according to its literally meaning – buildings with wooden load-bearing members in general. R. Harris (1989a, 5) for example characterises *timber-framed buildings* as *"intricate structure"*, which *"the carpenter treated [...] as a series of [wooden, L. V.] frames"*, prefabricated at another site.

While reviewing the constructional features in Europe for preliminary work for the glossary, even terminological gaps appeared. For example the missing distinction between *earthfast* and *non-earthfast post* in many languages led to the problem, that one cannot see from the records of excavation, whether an earthfast or non-earthfast building has been found (Zimmermann 1998, 19). Also in German, where the difference between *earthfast* and *non-earthfast* is well known, there are more well-known terms and concepts from the area of *Ständerbau* than of *Pfostenbau*. Accordingly there is usually a lack of terms like *Bundpfosten* ([earthfast] post/[earthfast] main post) as well as of the earthfast variant of *Klappstiel* (short *stud*). In the field of roof construction in most languages only a single term for the oblique members below the roof covering (English: rafter) exists, while in German the load-bearing *Sparren* is distinct from *Rofen,* a "resting", sometimes even "hanging" piece, which bears the roof covering only. These two German concepts are not so accepted that (2007, 15, 22). Letzterer charakterisiert Fachwerk aber anders als Bedal nicht als Untergruppe eines übergeordneten Konzepts *Ständerbau*, wodurch seine Definition offener ist und auch Pfostenbauten mit entsprechenden Wandmerkmalen einschließt. *Fachwerk* wird eben im Kern über die Art des Wandaufbaus definiert, die für Zimmermann und Stiewe im Vordergrund steht; es folgt daraus, dass auch bei Pfostenbauten von *Fachwerk* gesprochen werden kann. Beide folgen damit auch anderen Autoren innerhalb und außerhalb der historischen Hausforschung in Deutschland (etwa Gebhard 1957, 119 und Ditmar-Trauth 1995, Bd. 1, 63).

Die Definition ist nicht auf Bauten mit waagerechten Riegeln beschränkt, obwohl in der Schweiz Fachwerk vielfach über diese waagerechten Riegel definiert wird, was zur regionalen Bezeichnung *Riegelbau* (Synonym für *Fachwerkbau*) passt. Nach Max Gschwend unterscheidet sich das Holzgerüst des *Riegelbaus* deutlich vom Ständerbau *„durch eine viel stärkere Unterteilung der Gefache, durch schräge Streben und waagerechte, in die Gefache eingesetzte Riegel"* (Gschwend 1983, 26). Für eine länderübergreifende Definition scheint dieser Aspekt aber problematisch, da viele *Fachwerke* in Frankreich, England und im Einzelfall auch in Deutschland durch Riegellosigkeit gekennzeichnet sind (vgl. Brunskill 1985; Mercer 1975, 113-126; Fréal 1979, 133-150; Zimmermann 1998, 68; Stiewe 2007, 112).

Es scheint sinnvoll, für die Definition des *Fachwerks* in Deutschland darauf zurückzukommen, dass *Gefache* (Felder) gebildet werden, die überwiegend mit einem anderen Material geschlossen sind; im Sinne einer international verständlichen Definition sollte dieser Ansatz bevorzugt werden. Etwa ist auch eine Definition des *Fachwerks* über die Wandausfachung in den Niederlanden bekannt, wo der *vakwerkbouw* als *„bouw in houten stijl- en regelwerk"* bezeichnet wird, *"waarbij de wanden als een vakwerk worden samengesteld. De open ruimten tussen stijlen, regels en schoren worden gevuld met vlechtwerk van tenen en leem (vitswerk), steen of planken"* (Haslinghuis u. Janse 2001, 480). Auch hier bezieht sich die Definition insbesondere auf den Wandaufbau mit einem tragenden Gerüst; hölzerne Ausfachungen sind aber mit eingeschlossen. Etwas umfassender definiert Berends (1996, 25): *„Zolange de dichting het raamwerk van stijlen en regels niet afdekt, spreekt men van vakwerk. Bij vakwerk kunnen gebintplaatschoren achter de dichting schuil gaan."* Für ihn ist also die Art der Ausfachung nicht von Bedeutung, vor allem soll die Skelettkonstruktion (überwiegend) in der Außenansicht sichtbar und nicht verkleidet oder verputzt sein.

Ein sichtbarer Wandaufbau steht auch im angelsächsischen Raum im Zentrum der Definition, wo die Bezeichnung *half-timbered construction* der Wortbedeutung

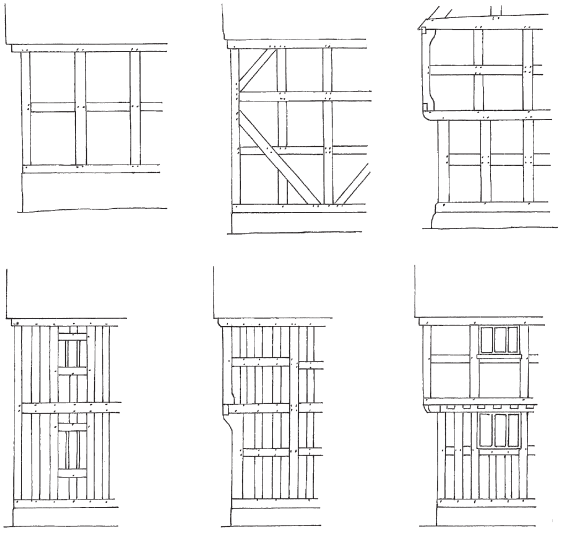

Fig. 3. Examples of wall framing pattern in Britain.
Britische Beispiele für Formen des Wandfachwerks.
Large square panels – Three-panel high framing – Small square panels – Close studding (storey high) – Close studding (with mid-rail) – Close studding below square panels
(Drawing/Zeichnung: L. Volmer after/nach Alcock, Barley, Dixon & Meeson 1996, F 23).

they would have led to terms such as *Gratrofen* according to the well-known *Gratsparren*.

Another such example is the longitudinal strengthening of the common rafter roof in northern Germany (Fig. 4). From the local point of view the details of bracing seemed to be less important: usually the bracing was done by roughly worked timbers of different length (similar to the English *rafter brace*, after Alcock, Barley, Dixon & Meeson 1996, F 5), in Westphalia usually called *Windrispe*. The probably most common type is a straight timber, running across the lower side of three or more rafters, which was for example termed *Schwertlatte* (Bedal 1977, 95), or *Schwertung (*Klages, Dörfler & Turner 1995, 145) and appears in Binding's publication about German roof constructions as the only type of *Windrispe* (Binding 1991, 232); it can also be found at the upper side of rafters, for instance in northern and eastern Germany and England. Besides long braces exist, which fill the space between two neighbouring rafters and which are, in local literature, also called *Windrispe*. Their lower end may rest on a roof plate or be nailed sideways to the plate (*Schwelle-Sparren-Strebe*); it also may be nailed sideways to the bottom end of a rafter (*Sparren-Sparren-Streben*). For the latter features the terms *Fußrispe* and *Sparrenrispe* have been suggested in a local case study (Baumeier 1974, 110). Furthermore there are some of these *Sparrenschwelle-Sparren-Streben*, which cross a single rafter but are not firmly attached to it.

nach in den Vereinigten Staaten ganz ähnlich als *„timber-framed construction with infilling of brick, wattle and daub, the posts contrasting with the colour of the infilled bays"* definiert wird (Oliver 1997, Bd. 1, 612). Für viele Autoren gilt aber, dass sie Bezeichnungen wie *half-timbered building* oder *timber-framed building* kaum näher definieren, da sie – die letzte auch ihrer Wortbedeutung nach – ganz allgemein Bauten mit hölzernen Tragwerken aller Art bezeichnen. R. Harris (1989b, 5) charakterisiert *timber-framed buildings* beispielsweise als *„intricate structure", welche „the carpenter treated [...] as a series of [wooden, L. V.] frames"*, die vor dem eigentlichen Bau des Hauses andernorts vorgefertigt worden sind.

Bei der Durchsicht der vorhandenen Bauformen im Rahmen der Vorarbeiten für das Glossar fanden sich auch terminologische Lücken. So hat etwa die in vielen Sprachen fehlende Unterscheidung zwischen *Pfosten* und *Ständer* dazu geführt, dass aus publizierten Grabungsberichten oft gar nicht zu entnehmen ist, ob es sich um einen Pfosten- oder Ständerbau handelt (Zimmermann 1998, 19). Selbst im Deutschen, wo die Unterscheidung zwischen *erdfest* und *nicht-erdfest* seit langem bekannt ist, gibt es mehr etablierte Komposita aus dem Bereich des *Ständerbaus* als des *Pfostenbaus*: So sucht man etwa die Bezeichnung *Bundpfosten* (*[earthfast] post, [earthfast] main post*) ebenso vergeblich wie die Variante des Pfostenbaus für *Klappstiel*. Im Bereich der Dachkonstruktion gibt es meist für das die Dachhaut tragende Dachschrägholz nur eine einzige Bezeichnung (z. B. im Englischen *rafter*), während im Deutschen zwischen dem dachwerktragenden *Sparren* und dem „liegenden", manchmal sogar „hängenden", nur die Dachhaut tragenden *Rofen* unterschieden wird. Die Unterscheidung ist aber in der Terminologie nicht so konsequent etabliert, dass etwa neben dem *Gratsparren* (*hip rafter*) von einem *Gratrofen* gesprochen würde.

Weitere Beispiele für die ungenaue Definition von Begriffen finden sich im Längsverband des Sparrendaches in Norddeutschland (Fig. 4). Aus regionaler Sicht schien hier die Längsverstrebung oft keiner näheren Betrachtung wert zu sein: Die Verstrebung erfolgt direkt an den Sparren durch grob bearbeitete Hölzer unterschiedlicher Länge, die etwa in Westfalen *Windrispen* genannt werden (vergleichbar zur englischen *rafter brace*, siehe Alcock, Barley, Dixon u. Meeson 1996, F 5). Die wohl häufigste Form ist die über viele Sparrenpaare hinweg unter die Sparren genagelte *Windrispe*, die beispielsweise Bedal 1977 als *Schwertlatte* bezeichnet hat (Bedal 1977, 95), jedoch auch *Schwertung* genannt worden ist (Klages, Dörfler u. Turner 1995, 145) und die Binding in seiner Veröffentlichung über Dachwerke als einzige Form einer *Windrispe*

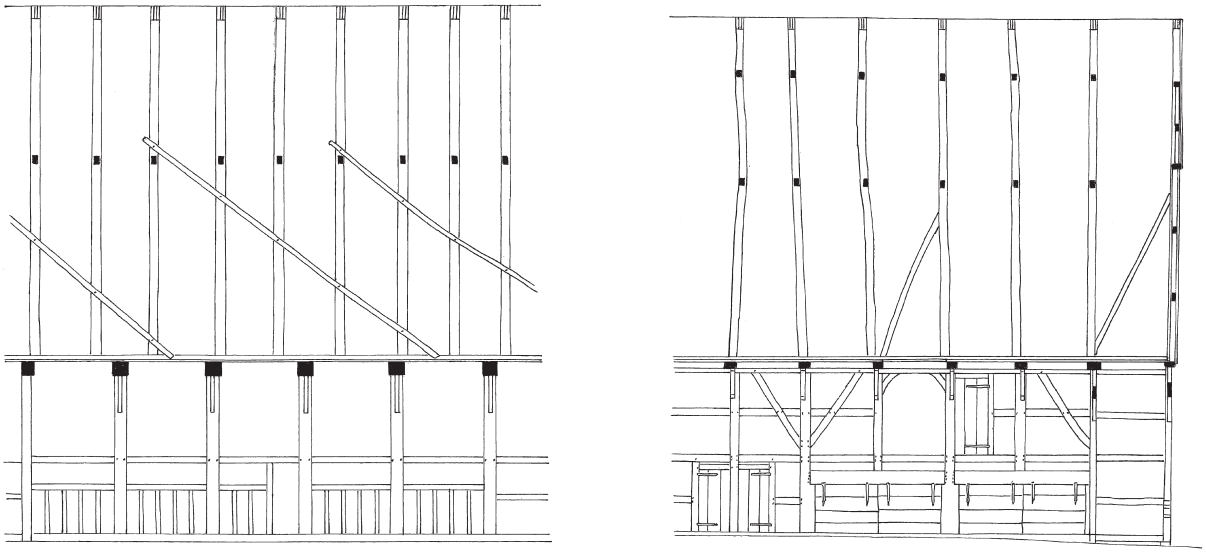

Fig. 4. Roof strengthening in Northwest Germany. *Schwertlatte* intersecting the rafters – *Windrispe* between two rafters – *Windrispe* between roof plate and rafter.
Längsverband in Nordwestdeutschland. Sparren überkreuzende *Schwertlatte* – *Windrispe* zwischen Sparrenschwelle und Sparren –*Windrispe* zwischen Sparren und Sparren
(Drawing/Zeichnung: L. Volmer after/nach Schepers 1994, 248, 467).

Any such grey areas complicate an accurate description of timbers in the field of building archaeology and lead to a lack of clarity within translations, especially when there are further concepts in other languages.

To return to the example of German braces crossing several rafters (*Schwertlatte*) and braces nailed between two rafters (*Sparren-Sparren-Strebe*, both often termed *Windrispe*): these features cannot be compared with a French *écharpe* (suggested by Haslinghuis & Janse 2001, 566), because this kind of brace may appear apart from roof structures, but always runs at an angle of less than 60 degree (Hoffsummer 1995, 164). Sometimes *Windrispe* would fit, but if one tries to find a general French term for the Northwest German *Sparrenschwelle-Sparren-Strebe* or the *Sparren-Sparren-Strebe,* any conceivable answer dissatisfies: according to a familiar French definition a *décharge* braces horizontal members only, a *guette* horizontal with vertical timbers in a wall frame (e. g. a sill with a post); a *lien* is a short angle brace (cf. Pérouse de Montclos 2007, 143). Finally a generally accepted French term is missing, and the definitions refer to different features. If we, on the other hand, do not make a precise division between several types of braces, a distinction of different forms on international level is impossible. As the example shows, varying criteria can be used to form a concept.

Naturally, in smaller countries a relatively small range of timber-framing techniques can be found, hence there is also a relatively small wordpool in the special

nennt (Binding 1991, 232). Manchmal kann sie, etwa in Norddeutschland, Ostdeutschland oder Großbritannien, auch an der Außenseite aufgebracht sein. Daneben gibt es aber zwischen die Sparrenpaare genagelte, in der regionalen Literatur ebenso unterschiedslos als *Windrispen* bezeichnete Hölzer, die mit ihrem unteren Ende auf einer Sparrenschwelle stehen können (*Schwelle-Ständer-Streben*) oder an den benachbarten Sparren angenagelt sind (*Sparren-Sparren-Streben*). Für die beiden letzten Begriffe sind die Bezeichnungen *Fußrispe* and *Sparrenrispe* in einer regionalen Fallstudie vorgeschlagen worden (Baumeier 1974, 110). Ferner gibt es manchmal auch *Sparrenschwelle-Sparren-Streben*, die einen Sparren kreuzen, aber nicht mit ihm verbunden sind.

Solche Grauzonen der Terminologie erschweren einerseits die korrekte Ansprache von Hölzern am Baubefund, führen aber insbesondere zu Unklarheiten bei der Übersetzung von Bezeichnungen, zumal in anderen Sprachen weitere Varianten hinzukommen können.

So kann die mehrere Sparren überkreuzende *Schwertlatte* ebenso wenig wie die zwischen zwei Sparren genagelte *Sparren-Sparren-Strebe* (beide wie erwähnt oft als *Windrispe* bezeichnet), mit der französischen *écharpe* gleichgesetzt werden (vorgeschlagen von Haslinghuis u. Janse 2001, 566), da dieses Schrägholz auch außerhalb des Dachverbandes zu finden ist, aber immer unter einem Winkel von 60 Grad angebracht ist (Hoffsummer 1995, 164). Sucht man nach einer französischen Bezeichnung für die nordwestdeutsche

language. An example is the Netherlands, whose timber framing is broadly related to that of the neighbouring countries United Kingdom, France and Germany, but many special features of wall framing (especially bracings and jetties) are unknown. Also log building is almost unknown. On the other hand, for example in Germany, one of the larger countries with a multifaceted architecture and a wide range of techniques, numerous parallel developments in the special language can be observed, especially between North(west) and South(west) Germany.

3 Reference levels

To make the method of concept formation as clear as possible, the definitions of the concepts in the glossary should as much as possible follow determined levels of reference and consideration e. g. they should be ordered under headings. This should then provide a basis to fix a certain content of meaning. Such a useful classification in categories has already been suggested by Gebhard (1982, 46); this idea is also known from considerations of terminology in other fields of material culture, cf. for instance Bauer, Endres, Kerkhoff-Hader, Koch & Stephan (2005, 23-27), who suggested for archaeological ceramics typology a classification system firstly according to *proportions* (*Proportionsverhältnisse*) and secondly *secondary characteristics* (*sekundäre Merkmale*). Similarly amongst others Graudonis (1994, 19, 23) differentiates in his dictionary *main terms* from *subordinated terms* whose concepts refer to the main terms (cf. also Wagner 2009 and Trachsler 1981). In building archaeology are such reference levels as those main concepts which K. Bedal and J. Hähnel have established for analysis of buildings in ethnological building research (*volkskundliche Hausforschung*) in Germany. They distinguish building/constructional level (*Baustruktur*), room/spatial level (*Raumstruktur*), functional level (*Funktionsstruktur*) and social structure (*Sozialstruktur*) (Bedal 1993, 19) (Fig. 5).

The *building structure* focuses on the load-bearing structures. The *room structure* analyses shape and dimensions of rooms, their use and their access structure. The *function structure* refers to aspects, which cannot be derived from the building itself, namely the actual room use. This aspect usually should not only refer to a single building, but a whole unit of use (*Nutzungseinheit*), that is all buildings of one property (Kaspar 2004). The *social structure* also cannot be anticipated directly from a building, it refers to the use by different social groups; this reference level can be enlarged beyond a single building, for instance a whole city. Outside the German language area many of these aspects

Sparrenschwelle-Sparren-Strebe oder die *Sparren-Sparren-Strebe,* ist keine befriedigende Lösung möglich. Nach einer gängigen französischen Definition verstrebt eine *décharge* nur horizontale Hölzer, eine *guette* horizontale mit vertikalen Hölzern ausschließlich im Wandfachwerk (z. B. Schwelle mit Wandständer), eine *lien* ist nur kurz und steift Winkel aus (Pérouse de Montclos 2007, 143). Die Definitionen beziehen sich also auf unterschiedliche Merkmale. Wenn aber eine Unterscheidung verschiedener Streben nicht vorgenommen wird, ist die Orientierung innerhalb der Terminologie auf internationaler Ebene kaum noch möglich. Wie an dem letzten Beispiel exemplarisch gezeigt, sind unterschiedliche Kriterien zur Benennung von Hölzern nutzbar.

Insbesondere in kleineren Ländern, in denen naturgemäß eine relativ kleinere Breite an Bauformen bekannt ist, besitzt auch die Fachsprache einen relativ kleinen Wortschatz. Ein Beispiel hierfür sind die Niederlande, deren Gerüstbauweise zwar mit der in den Nachbarländern England, Frankreich und Deutschland stark verwandt ist, aber viele Besonderheiten des Außenfachwerks (besondere Strebenformen und Vorkragungen) nicht kennt. Fast unbekannt ist dort auch der Blockbau. Andererseits gibt es etwa in Deutschland, einem relativ großen Land mit vielfältigen Bauweisen, zahlreiche Parallelentwicklungen innerhalb der Fachsprache, insbesondere zwischen Nord(west)- und Süd(west)deutschland.

3 Bezugsebenen

Um die Kriterien der Begriffsbildung offen zu legen und womöglich zu vereinheitlichen, sollten die Begriffsdefinitionen innerhalb eines Glossars möglichst bestimmten Bezugs- oder Betrachtungsebenen folgen; d. h. sie sollten unter Oberbegriffen angeordnet werden, auf deren Grundlage bestimmte Begriffsinhalte festgelegt sind. Eine derartige Kategorisierung hat bereits Gebhard (1982, 46) vorgeschlagen; sie ist ebenso aus Überlegungen zur Terminologie in anderen Bereichen der Sachkultur bekannt. So schlagen etwa Bauer, Endres, Kerkhoff-Hader, Koch u. Stephan (2005, 23-27) für die archäologische Keramikterminologie eine Kategorisierung zunächst nach Proportionsverhältnissen und in einem zweiten Schritt nach *sekundären Merkmalen* vor. Ähnlich arbeitet neben anderen Graudonis (1994, 19, 23), der in seinem Wörterbuch *Grundtermini* von von diesen abhängigen Fachwörtern unterscheidet, die sich mit ihrer Bedeutung auf den *Grundterminus* beziehen (vgl. dazu auch Wagner 2009 und Trachsler 1981). Konkret sind mit diesen Bezugsebenen im Bereich des Hausbaus unter anderem Oberbegriffe gemeint, wie sie K. Bedal und J. Hähnel für eine mehrstufige Betrachtung von Gebäuden in der

are not very familiar; e. g. in the English speaking countries the concept of *room structure* is rarely used; instead the concept of *plan* is familiar; but similarly the technique of *access analysis* has been established, to understand the whole space allocation (cf. for instance Grenville 1999, 17-20 or Martin 2003).

We tried to attach all concepts to one of these reference levels and feel that this makes a contribution to the clarity of terminology and concepts. In many cases such a classification is undoubted, for instance *earthfast buildings* or *non-earthfast buildings* are clearly related to the building structure. In other cases, for example with the term *(niederdeutsches) Hallenhaus*, there are references to several categories, namely to building structure as well as to room structure and functional structure (Bedal 1977, 181 f.). We suggest this concept refers mainly to room structure, which means to define it as a house with central access by a large multi-purpose room, subordinated rooms in the aisles (e. g. byre or stable) and storage of harvest in the attic. But nevertheless there are terms which are not clearly related to one of these levels until now, for example *sunken-floored house* (*Grubenhaus*) or *raftered house* (*Dachhaus*). Aside there are compounds which consist of two or more parts that originate in different levels. German *Vierständerhaus* is a good example whose first section *Vierständer* clearly refers to the constructional structure, while *Haus* rather describes a functional or social aspect.

To these perceptions in the glossary further reference levels have to be added. From examples given by Gebhard (1982) we deduce, that for precise terms relating to timbers a *"constructional"* reference level should be introduced, which differentiates framing members according to their function in the structural system; that means that members of similar shape in different constructional environments belong to different concepts and may have different terms (e. g. it may make a difference if a particular *brace* appears in a wall frame or a roof construction). Wood joints usually should not be eponymous for a framing member. They should form their own subcategory and be named following the joint's shape; there may be a further differentiation when used for different parts of the building and different constructional contexts; in German for example a bridled joint connecting two rafters at the apex of a roof is called *Scherzapfen* and hence is differentiated from a horizontal corner joint such as between ground sills.

An example for many concepts, in which especially the above-mentioned reference levels assume a diffuse symbiosis, is the term *Ankerbalken* (*anchor beam*). In this – rather inconsistent – definition the key-wedged through-tenons at its ends plays an important part. For

volkskundlichen Hausforschung in Deutschland entwickelt haben und die nach *Baustruktur*, *Raumstruktur*, *Funktionsstruktur* und *Sozialstruktur* unterscheiden (Bedal 1993, 19) (Fig. 5).

Die *Baustruktur* betrachtet hierbei die Form der Konstruktion. Die *Raumstruktur* untersucht Form und Größe der Räume, ihre grundlegende Nutzung und ihre Beziehung zueinander. Die *Funktionsstruktur* bezeichnet einen Aspekt, der am Haus selbst nicht mehr ablesbar ist, nämlich die tatsächliche Nutzung. Letztere sollte sich prinzipiell nicht nur auf ein Gebäude, sondern die Nutzungseinheit, d. h. alle Gebäude einer Besitzung erstrecken (Kaspar 2004). Die *Sozialstruktur*, ebenfalls am Haus nicht direkt ablesbar, bezieht sich auf die Nutzung durch verschiedene soziale Gruppen; auch diese Bezugsebene kann über ein einzelnes Haus hinaus ausgedehnt werden, z. B. auf Quartiere innerhalb einer Stadt. Über die deutschsprachigen Länder hinaus sind viele dieser Aspekte nicht sonderlich geläufig; etwa wird im angelsächsischen Sprachraum nicht von *Raumstruktur* sondern nach wie vor von *plan* im Sinne von Grundriss gesprochen; gleichwohl kann mit der Technik der *access analysis* das gesamte Raumprogramms innerhalb eines Hauses betrachtet werden (vgl. etwa Grenville 1999, 17-20; Martin 2003).

Wir haben uns bemüht, alle Begriffe einer dieser Bezugsebenen zuzuordnen und sind der Auffassung, dass dies zur Klarheit der Terminologie und auch der einzelnen Begriffe beiträgt. In vielen Fällen ist eine solche Zuordnung unbestritten, etwa sind *Pfostenbauten* oder *Ständerbauten* eindeutig der Baustruktur zuzuordnen. In anderen Fällen, etwa beim Begriff *(niederdeutsches) Hallenhaus*, finden sich Bezüge zu mehreren Kategorien, hier zur Bau- als auch zur Sozialstruktur (Bedal 1977, 181 f.). Wir möchten diesen Begriff vor allem auf die Raumstruktur beziehen, nämlich ein Haus mit mittiger Erschließung durch einen breiten Mehrzweckraum, untergeordneten Räumen in den Seitenschiffen (z. B. Ställe) und Erntelagerung im Dachraum. Es gibt aber auch Bezeichnungen, die in dieser Hinsicht nicht so eindeutig zugeordnet sind, zum Beispiel *Grubenhaus* oder *Dachhaus*. Daneben finden sich Komposita, bei denen verschiedene Wortteile ihren Ursprung in unterschiedlichen Bereichen haben, zum Beispiel *Vierständerhaus*, bei dem *Vierständer* klar aus dem konstruktiven Bereich stammt, während *-haus* (insbesondere im Gegensatz zum rein konstruktiven *-bau*) eher eine Funktion beschreibt.

Im Glossar müssen weitere Betrachtungsebenen hinzukommen. Aus den bei Gebhard (1982) aufgezeigten Beispielen folgern wir, dass es für die Benennung der Bauhölzer eine „konstruktive" Bezugsebene geben sollte, bei der Gefügeglieder nach ihrer statischen

instance according to Rieth & Huber (1997, 28) the *anchor beam* fixes two opposite (arcade) posts and thus forms a frame (*"verspannt zwei gegenüberliegende Ständer mittels Zapfenschloß zu einem Gebinde"*). But also in other definitions the type of joint at the end sometimes is highly emphasized (Grossmann 1987, 67, Grossmann & Michels 2002, 293), although such a member may even have necked or cogged ends.

We think definitions of structural members of a timber frame should solely refer to their structural function. In this example the beam fixes two parallel frames which have to resist high side pressure (usually caused by a common rafter roof with knee wall) (Bedal 1993, 54 f.). It has to be considered, that the forces differ depending on the constructional details (especially the span length of building parts, cross sections of framing members and details and measurements of the joints). Hence we feel that a definition of building parts solely according to the scheme of wood joints is difficult. A floor joist with through-tenons in a multi-storeyed building, from a structural view, does not serve as an *"anchor"* absorbing high forces. It is a simple floor joist similar to other joists with simple mortice and tenon joints (cf. Fig. 6). In our opinion such a beam should firstly be named as an intermediate *floor joist*, and as additional information the kind of joint can be mentioned. A definition similar to that we have criticized we find also in other languages, e. g. in the British equivalent of the German *Ankerbalken*: the *anchor beam* is according to Brunskill (1985, 96) also defined according to the wedged through-tenon. Similar issues are joints such as the necked joints (cf. Fig. 7).

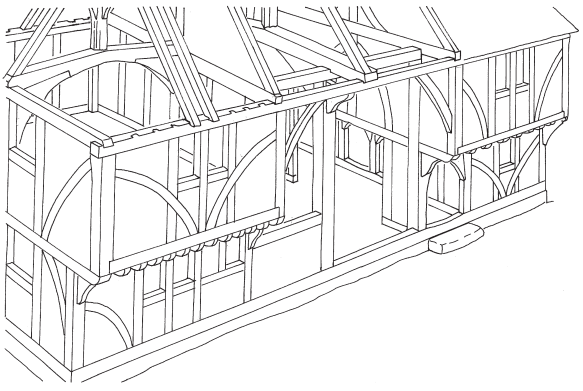

Fig. 5. A single building, but several different terms. *Timber-framed building* (structural level) – *Three-cell-building* (spatial level) – *Dwelling house* (functional level) – *Manor house* (social structure).
Ein einziges Gebäude, aber eine Vielzahl von Bezeichnungen. *Holzgerüstbau* (Baustruktur) – *Dreizoniger Bau* (Raumstruktur) – *Wohnhaus* (Funktionsstruktur) – *Herrenhaus* (Sozialstruktur) (Drawing/Zeichnung: L. Volmer after/nach Alcock, Barley, Dixon & Meeson 1996, F 19).

Funktion unterschieden und benannt werden. Die Anbringung von ähnlich geformten Hölzern in unterschiedlichen baulichen Zusammenhängen kann zu anderen Benennungen führen (z. B. wird eine *Strebe* im Dachwerk als *Windrispe* bezeichnet). Holzverbindungen sollten möglichst nicht namengebend für ein Bauholz sein. Sie sollten eine eigene Unterkategorie bilden und Benennungen entsprechend ihrer Detailausbildung erhalten; bei Einsatz in deutlich unterschiedlichen Bauteilen und statischen Zusammenhängen können weitere Unterscheidungen nötig sein; im Deutschen wird etwa ein offener Eckzapfen am Firstpunkt von zwei Sparren *Scherzapfen* genannt und unterscheidet sich damit von einer Eckverbindung beispielsweise zweier Schwellen.

Ein Beispiel für zahlreiche Begriffe, bei denen insbesondere die letzten genannten Bezugsebenen eine diffuse Symbiose eingegangen sind, ist der Terminus *Ankerbalken*, in dessen nicht immer einheitlicher Definition die Zapfenschlösser an seinen Enden eine wichtige Rolle spielen. So „*verspannt*" nach Rieth u. Huber (1997, 28) der *Ankerbalken „zwei gegenüberliegende Ständer mittels Zapfenschloß zu einem Gebinde"*. Aber auch in anderen Definitionen wird der Art der Verbindung der Enden manchmal großes Gewicht eingeräumt (Grossmann 1987, 67, Grossmann u. Michels 2002, 293), obwohl die gleiche statische Aufgabe auch mit Einhälsung oder Verkämmung gelöst werden kann.

Wir plädieren dafür, innerhalb der Definition eines Bauholzes allein seine statische Funktion und seine Aufgabe innerhalb des Gefüges zu berücksichtigen. In diesem Fall handelt es sich um einen Balken, der zwei parallele Gefügeeinheiten in ihrer Position fixiert, die durch außergewöhnlichen seitlichen Druck (in der Regel ein Sparrendach mit Kniestock) beansprucht sind (Bedal 1993, 54 f.). Dabei muss berücksichtigt werden, dass der Kräfteverlauf je nach den Besonderheiten der Konstruktion (insbesondere der Spannweiten der Bauteile, Holzquerschnitte und auch der Detailausbildung und Abmessungen der Holzverbindungen) unterschiedlich ist. So halten wir eine Definition von Bauteilen allein nach ihren Holzverbindungen für problematisch. Ein *Geschossbalken* innerhalb eines mehrgeschossigen Gebäudes mit durchgezapften Enden dient nicht in größerem Maße der „Verankerung" der durch ihn verbundenen Wände wie die vielen, z. B. durch einfachen Zapfen mit den Wänden verbundenen Balken (vgl. Fig. 6). Unserer Auffassung nach sollte ein solcher Balken also auch als *Geschossbalken* bezeichnet werden, als zusätzliche Information kann selbstverständlich die Art der Holzverbindung hinzugefügt werden. Dennoch finden wir eine ähnliche Definition wie die kritisierte auch in anderen Sprachen, etwa beim britischen Äquivalent zum deutschen Ankerbalken: Der *anchor beam* wird nach Brunskill (1985, 96) ebenso

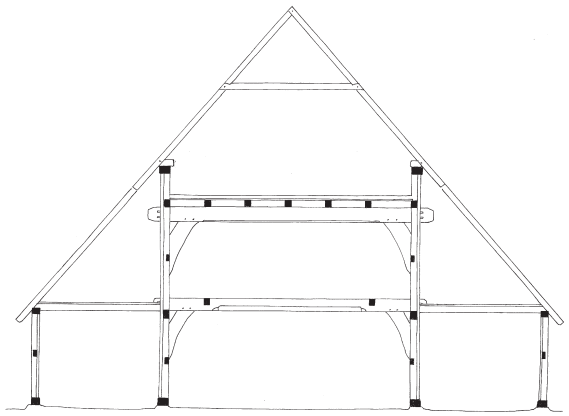

Fig. 6. Double anchor beam
in a North German aisled building.
Doppel-Ankerbalken
in einem norddeutschen mehrschiffigen Gebäude
(Drawing/Zeichnung: L. Volmer after/nach Eitzen 1981, 32).

Lastly F. Kaspar advised on another aspect: compounds for scientific language should be coined with care and intuition for proportionality: when for instance basic house types are termed by reference to constructional features (e. g. *Blockbau*, *Pfostenbau*, *Ständerbau*), one should only use in reasonable cases less important details as eponymous for a whole building type (Kaspar 2002, 95). Therefore terms like German *Pfostenbauten mit Schwellriegeln* (*interrupted sill constructions*) or *Fachwerkbauten mit Backsteinfüllungen* (*timber-framed buildings with brick infill*) are at least worthy of discussion (see Mührenberg 2001, 835-837; 843 f.); equally English terms like *padstone building* or *interrupted sill construction* are also not satisfactory (see Evans 2001, 57 and 61). One should rather talk about *buildings whose walls are made from posts with interrupted sill* (*Gebäude mit Pfostenwänden und Schwellriegeln*) or *buildings with timber-framed walls with brick infill (Gebäude mit Fachwerkwänden mit Backsteinausfachung)*, that means one should use paraphrases which cannot be understood as a full term or concept. This handling would make immediately clear that *Schwelle* (*ground sill*) and *Backsteinfüllung* (*infill of brick*) are only two examples of several distinguishable features. More often also hybrid buildings appear, in which some walls or rows of upright posts can be counted among the *Ständerbau* (*sill beam construction*), while other parts of the building evidence features of *post construction* (Zimmermann 1998, 20). We should avoid to call such a building *Pfostenbau* or *Ständerbau*.

We furthermore think that house types should be mainly defined according to aspects of room structure and social aspects. Nevertheless especially in archaeology the preoccupation with the foundation of buildings durch die Zapfenschlösser definiert. Ähnliche Problemstellungen lassen sich auch für Holzverbindungen wie die Einhälsung aufzeigen (vgl. Fig. 7).

Auf einen weiteren Aspekt bei der Bildung von Komposita für den wissenschaftlichen Sprachgebrauch hat zuletzt F. Kaspar hingewiesen: Sie sollten mit Bedacht und Gespür für Verhältnismäßigkeiten gebildet werden. Wer etwa grundsätzlich zu unterscheidende Haustypen nach konstruktiven Kriterien unterscheidet (z. B. *Blockbau*, *Pfostenbau*, *Ständerbau*) sollte nur in begründeten Ausnahmefällen wenig bedeutende bautechnische Details zum Kennzeichen eines gesamten Haustyps erheben (Kaspar 2002, 95). Zumindest diskussionswürdig ist daher, wenn z. B. in der deutschen Forschung von *Pfostenbauten mit Schwellriegeln*, oder *Fachwerkbauten mit Backsteinfüllungen* als grundlegende Typen gesprochen wird (etwa bei Mührenberg 2001, 835-837) oder in England von *padstone buildings* und *interrupted sill constructions* die Rede ist (Evans 2001, 57 und 61). Hier sollte das betreffende Merkmal besser nur als typenbildend für eine Wand gekennzeichnet werden und damit von Wänden mit *Pfosten* und *Schwellriegeln* oder *Fachwerkwänden mit Backsteinfüllungen* gesprochen werden. Auf diese Weise wird deutlich, dass es sich etwa bei *Schwelle* und *Backsteinfüllungen* um einzelne von sehr vielen möglichen Merkmalen handelt. Nicht selten treten auch Mischformen etwa zwischen *Pfosten-* und *Ständerbau* auf, bei denen manche Wände oder Abfolgen von senkrechten Hölzern dem *Ständerbau* zugerechnet werden können, andere aber Merkmale des *Pfostenbaus* tragen (Zimmermann 1998, 20). Es sollte vermieden werden, solche Gebäude als *Pfostenbau* oder *Ständerbau* zu bezeichnen.

Wir sind ferner der Auffassung, dass Haustypen bevorzugt nach Aspekten der Raumstruktur oder Sozialstruktur definiert werden sollten. Gleichwohl kommt

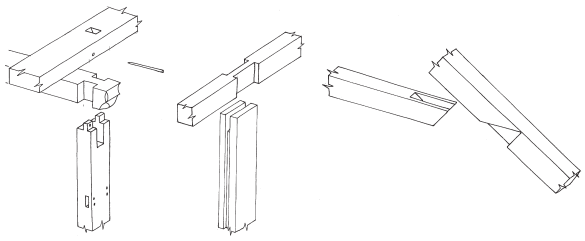

Fig. 7. Post with *Einhälsung* (necked joint) of an anchor beam in the head of a post – *Einhälsung* (bridled joint) of a wall plate in Sweden – *Einhälsung* (bridled joint) between rafter and collar.
Ständer mit *Einhälsung* eines Ankerbalkens in einen Ständerkopf – *Einhälsung* für ein Wandrähm aus Schweden – *Einhälsung* zwischen Sparren und Kehlbalken
(Drawing/Zeichnung: L. Volmer after/nach Stiewe 1997, 13; Henriksson 1996, 299; Nuere 2003, 325).

will continue; but even in this field terms should preserve comparativeness (Fig. 8).

We purposefully did not mention further aspects among the reference levels, which come up again and again within different types of concepts. We mean terms which include local or ethnic aspects. These terms emerged within building research in local areas, within *"house landscapes"* (*Hauslandschaften*) and the discussion of building types against the background of ethnic groups.

As an example we mention the *"ethnic"* concept of the three German *Fachwerk-"landscapes"*, which are well known in art history and distinguish *niedersächsisches*, *fränkisches* and *alemannisches Fachwerk*. These rather outdated terms trace back to C. Schäfer and other scholars; in recent decades they have still been used (e. g. by Binding, Mainzer & Wiedenau 1997, 44 f. and Griep 1992, 128). But in a terminology, which tries to describe buildings before interpretation, a transfer of the names of former Germanic tribes to building techniques of the Late Middle Ages and modern

insbesondere in der Archäologie natürlich der Beschäftigung mit den Fundamentbereichen von Gebäuden große Bedeutung zu; aber auch hier sollte bei der Wahl von Benennungen möglichst die Verhältnismäßigkeit bewahrt bleiben (Fig. 8).

Unter den Bezugsebenen haben wir weitere Aspekte bewusst nicht genannt, die immer wieder begegnen: Begriffe, die regionale oder ethnische Zuordnungen beinhalten. Diese Begriffe kamen durch die Beschäftigung mit regionalem Hausbau, mit Hauslandschaften und der Diskussion von Bauweisen vor dem Hintergrund von ethnischen Gruppen auf.

Als Beispiel nennen wir hier die innerhalb der Kunstgeschichte in Deutschland häufig benutzten „ethnischen" Begrifflichkeiten einer Dreigliederung der Fachwerkformen in Deutschland in *niedersächsisches*, *fränkisches* und *alemannisches Fachwerk*, die auf C. Schäfer und andere zurückgeht und auch in neuerer Zeit noch benutzt wurde (z. B. durch Binding, Mainzer u. Wiedenau 1997, 44 f. und Griep 1992, 128). In einer Terminologie, die Bauten vor ihrer Interpretation

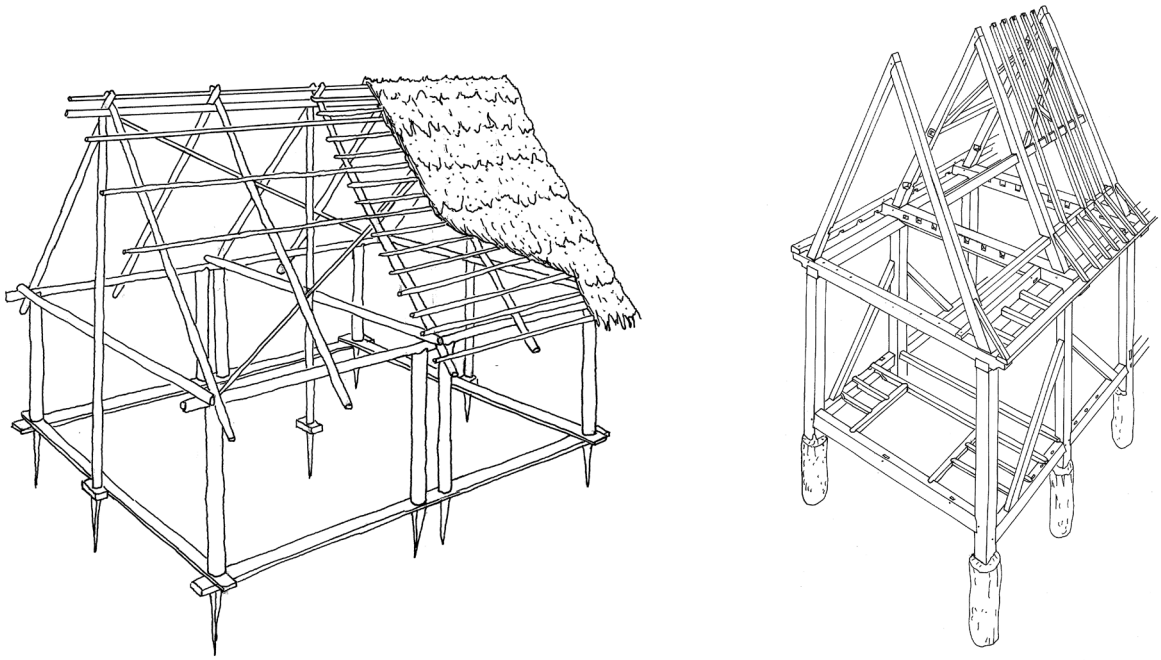

Fig. 8. Suggested reconstruction of a house from the early Bronze Age lakeside settlement Zürich-Mozartstraße (Switzerland), and building with earthfast posts in Cedar Park, Anne Arundel County, Maryland (United States), 1702.
Both buildings have earthfast posts, but nevertheless this feature is only one amongst others. The example from the United States shows that the inserted posts did not necessarily lead to framing techniques which differ from buildings with ground sill.
Rekonstruktionsversuch eines Hauses aus der frühbronzezeitlichen Ufersiedlung Zürich-Mozartstraße (Schweiz), und Pfostenbau in Cedar Park, Anne Arundel County, Maryland (USA), 1702.
Es handelt sich in beiden Fällen um erdfeste Gebäude, aber dieses Merkmal ist nur eines von vielen innerhalb der Gesamtkonstruktion. Das amerikanische Beispiel zeigt, dass die Pfostenbauweise für das Aufgehende nicht in jedem Fall von Schwellenbauten abweichende Baulösungen zur Folge hatten (Drawing/Zeichnung: L. Volmer after/nach Kastl 1997, 59; Zimmermann 1998, 146).

times can rarely convince, especially as they are also a controversial schematisation and interpretation (recently mentioned: Stiewe 2007, 13). Sometimes ethnic concepts were also used as classification, as terms for clearly defined construction and design features, for instance within roofs of *Roman* and *Germanic manner* (Dächer *römischer* und *germanischer Art*) (Ostendorf 1908, 1). These catchy terms appeared until recently again and again in literature (for instance see H. Hinz (1986a), even though a matter-of-fact naming, based on a neutral description, becomes more and more accepted.

A second larger group of terms is to be found, which refers to regions or locations. For features, widespread in limited areas, it seemed reasonable that special terms were established, as for example H. Schilli (1953) did in the field of house types in the Schwarzwald (Black Forrest). So he speaks of the *Zartener Haus*, the *Hotzenhaus*, the *Kinzigtäler Haus* and the *Gutacher Haus*. Those terms have already been commented on critically by Gebhard (1982, 47), but were not excluded by him as terms relevant for a glossary. Well-known examples are the term *Niederdeutsches Hallenhaus* (Wolf 1940; Schepers 1978, 1. Aufl. 1943), and constructional details like the *Märkischer Längsverband* (Ehrhardt, Rach, Schauer, Schleiff, Ander & Kolbe 1992, 52), the latter is not only widespread in Brandenburg but also in regions like Saxony (cf. for instance Scholz 1994, 73).

In the use of such local terms the German branch of research stands not alone; in the United Kingdom for example wall framing pattern with striking curved downward braces are called *Kentish framing* (see for instance J. T. Smith 1992, 69) or a type of building of the English southeast is called *Wealden house* (Barley 1992, 140 f.).

4 Supra-regional approaches

The concept of small-scale house distribution (*Houslandschaften*) has long been popular in German building archaeology; nevertheless it has not been without controversy. In England there is, for comparison, a rough division into an eastern, western and northern school of carpentry (Grenville 1999, 52-57), which is based on ideas of J. T. Smith (Smith 1965) and R. Harris (1989a), although suggestions for small-scale vernacular divisions have been done as well (cf. Brunskill 2004, 131-133). Lately, also in Germany this small-scale-division has been criticized, but even the concept of vernacular divisions as a whole (Spohn 2007; Spohn 2003, 35-42; Kaspar 2001, 9-32, who argues for a wide variety of features which exist side by

zunächst beschreiben soll, kann die Übertragung von Namen von spätgermanischen Stämmen auf Bauweisen von Spätmittelalter und Neuzeit kaum überzeugen, zumal sie auch darüber hinaus eine fragwürdige Schematisierung und Interpretation darstellt (Stiewe 2007, 13). Manchmal wurden ethnische Bezeichnungen aber auch von vornherein als Benennung klar definierter Konstruktions- und Gestaltungsformen benutzt, etwa im Falle von Dächern *römischer* und *germanischer Art* (Ostendorf 1908, 1); auch diese einprägsamen Bezeichnungen sind bis in jüngere Zeit immer wieder in der Literatur zu finden (etwa bei H. Hinz 1986a), wenngleich sich auch hier sachliche, auf einer neutralen Beschreibung der Formen beruhende Bezeichnungen immer mehr durchzusetzen scheinen.

Daneben begegnet eine zweite größere Gruppe von Bezeichnungen, die sich auf Regionen oder Orte beziehen. Für kleinräumige Baugewohnheiten mussten sich fast zwangsläufig Spezialbegriffe etablieren, was etwa H. Schilli (1953) für die von ihm postulierten Haustypen des Schwarzwaldes getan hat, indem er z. B. ein *Zartener Haus*, ein *Hotzenhaus*, ein *Kinzigtäler Haus* oder ein *Gutacher Haus* benannte. Diese Begriffe sind bereits von Gebhard (1982, 47) kritisch kommentiert, aber nicht als für ein Glossar relevante Bezeichnungen ausgeschlossen worden. Genannt werden kann für einen Haustyp die Bezeichnung *niederdeutsches Hallenhaus* (Wolf 1940; Schepers 1978, 1. Aufl. 1943) oder für ein Baudetail der *märkische Längsverband* (Ehrhardt, Rach, Schauer, Schleiff, Ander u. Kolbe 1992, 52), der nicht nur in der Mark Brandenburg sondern ebenso in anderen Regionen, etwa in Sachsen verbreitet ist (vgl. etwa Scholz 1994, 73).

Mit solchen regionalen Bezeichnungen steht die deutsche Forschung nicht allein; in Großbritannien werden zum Beispiel Fachwerkwände mit markanten gebogenen Fußstreben als *Kentish framing* (siehe etwa J. T. Smith 1992, 69) bezeichnet und eine Variante des *hall house* des englischen Südostens wird als *Wealden house* angesprochen (Barley 1992, 140 f.).

4 Überregionale Betrachtungsweisen

In der historischen Hausforschung in Deutschland ist das Konzept von kleinräumig differenzierten Hauslandschaften lange populär gewesen. Dennoch ist es immer wieder kontrovers diskutiert worden. In England gibt es dagegen eine relativ grobe Einteilung in eine östliche, eine westliche und eine nördliche Zimmermannsschule (*school of carpentry*) (Grenville 1999, 52-57), die auf Vorschlägen von J. T. Smith (Smith 1965) und R. Harris (1989a) beruht, obwohl auch kleinteilige Entwürfe gemacht worden sind (vgl. Brunskill 2004,

side). The scholars follow earlier criticism of Baumgarten (1985, 8, who suggests a different focus) and Bedal (1985, 21). Nevertheless the work on regional differences still is an important field of research. But we believe, that supra-regional considerations often lead to new perceptions, to new knowledge about the characteristics of construction methods in one's country. That is, of course, no new discovery. P. Smith already claimed for the British Isles in 1985: *"I felt that the time had come to understand the vernacular architecture of the British Isles in a broader context [...]. What we do not know is whether our story is a common experience or a very peculiar one."* (Smith 1985, 18). In other countries too similar considerations have taken place, but, according to our knowledge, have rarely really been introduced into research. Even the distribution areas of the two main construction methods timber framing and log building alone (Fig. 9 and 10) are not restricted within the borders of countries and hence have to be considered on a transnational basis.

Many features which show striking similarities in an international consideration, have been discovered rather recently or still await appreciation. For example in France, Jean-Christian Bans (Bans 1984) noted aisled dwelling-byres and barns with open roofs, to which up to then no one had really paid attention, probably because they did not dominate in any part of the country over other building types. These constructions, whose roof trusses are carried by two rows of posts, arranged symmetrical and parallel to the ridge, are similar to British aisled buildings. The central space is, as in England, usually open to the roof and often used as a barn (*Stapelraum*), hence very similar to the German *Gulfhäuser* and *Hauberge* as well as the Dutch *stolpen*, which – like the French examples – provided dwelling accommodation under the same roof. The German *niederdeutsches Hallenhaus* (more exactly: the *Mittellängsdielenhaus*) is very similar in a structural sense, but the concept includes aspects of room use, especially the separated roof space for the harvest, and it often had full walls between nave and aisles instead of a row of arcade posts. The German term, respectively the concept *Zweiständerreihenbau*, known from the *niederdeutsches Hallenhaus*, can be introduced to describe the *Gulfhäuser* which are on a larger scale, and also the British, French and Dutch examples. In contrast the characteristics of the North German *Vierständerbau* seem to be less widespread (Fig. 11)

Another feature, also known in a number of countries, is the concept of *cruck construction*, a type of frame which is mainly known from England and has become a focus of research there. The usual definition says: *"A True Cruck consists of a pair of timbers straight*

131-133). Gerade in letzter Zeit werden in Deutschland allzu kleinräumige Einteilungen, ja sogar die Betrachtungsweise an sich wird kritisiert (z. B. Spohn 2012; Spohn 2007; Spohn 2003, 35-42; Kaspar 2001, 9-32, der sich für eine Vielfalt von Formen nebeneinander ausspricht). Die Autoren folgen damit früherer Kritik von Baumgarten (1985, 8 der andere Schwerpunkte vorschlägt) und Bedal (1985, 21). Selbstverständlich ist aber die Beschäftigung mit regionaler Differenzierung weiterhin ein wichtiges Forschungsfeld. Dennoch glauben wir, dass insbesondere in großräumigen, überregionalen Betrachtungsweisen bislang unzureichend genutzte Möglichkeiten liegen, um mehr über die Eigenarten der Bauweise in einem Land zu erfahren. Diese Erkenntnis ist natürlich keinesfalls neu, so hat etwa P. Smith (1985, 18) für die britischen Inseln formuliert: *„I felt that the time had come to understand the vernacular architecture of the British Isles in a broader context [...]. What we do not know is whether our story is a common experience or a very peculiar one."* Auch in anderen Ländern sind entsprechende Ansätze vorhanden, aber unserer Kenntnis nach selten näher ausgeführt worden. Schon die die Verbreitungsgebiete der beiden hauptsächlich unterscheidbaren Holzbauweisen Fachwerk und Blockbau (Fig. 9 und 10) machen nicht an Ländergrenzen Halt und müssten daher eigentlich übergreifend betrachtet werden.

Viele im europäischen Vergleich auffallende Gemeinsamkeiten sind in einzelnen Ländern erst relativ spät aufgearbeitet worden oder harren sogar noch ihrer Würdigung: Zum Beispiel hat Jean-Christian Bans (Bans 1984) auf die dreischiffigen Wohn-Wirtschaftsgebäude und Scheunen mit offenem Innengerüst in Frankreich aufmerksam gemacht, denen bis dahin wenig Beachtung geschenkt wurde, wohl weil sie in keinem Landesteil gegenüber anderen Bauformen überwiegen. Diese Konstruktionen, *„deren Dachgefüge von zwei Reihen Ständern getragen wird, die symmetrisch und parallel zum First stehen"*, entsprechen den *aisled buildings* der britischen Forschung. Der zentrale Raum ist wohl wie in England fast immer zum Dach hin offen und häufig als Stapelraum genutzt. Sehr ähnlich sind damit die deutschen Gulfhäuser und Hauberge, sowie die niederländischen *stolpen*, die wie die französischen Beispiele oft mit einem Wohnteil verbunden sind. Bei *niederdeutschen Hallenhäusern* in Deutschland sind zwar die konstruktiven Lösungen ähnlich, sie gehören also ebenso zu den *aisled buildings*, Raumstruktur und Nutzung sind aber nicht zuletzt aufgrund des abgetrennten Erntedachbodens verschieden. Sie besitzen nicht immer offene Ständer-/Pfostenreihen, sondern vielfach auch geschlossene Wände zwischen Mittelschiff und Seitenschiffen. Die von niederdeutschen Hallenhäusern bekannte Bezeichnung als *Zweiständerreihenbau* kann auch auf die großmaßstäbigen



Fig. 9. Distribution of timber framing in Europe.
Verbreitung des Fachwerkbaus in Europa
(Drawing/Zeichnung: L. Volmer after/nach Vellinga, Oliver & Bridge 2007, 51, with additions / mit Ergänzungen).

or curved, serving as the principals of a roof, and stretching to a point at or close to the apex of the roof from a level well down the side walls" (Alcock, Barley, Dixon & Meeson 1996, G 5). The usual type of *cruck construction* is not a controversial matter (Fig. Gulfhäuser und auch die die englischen, französischen und niederländischen Beispiele übertragen werden; die Charakteristika des *Vierständerbaus* in Norddeutschland scheinen dagegen weniger weit verbreitet zu sein (Fig. 11).

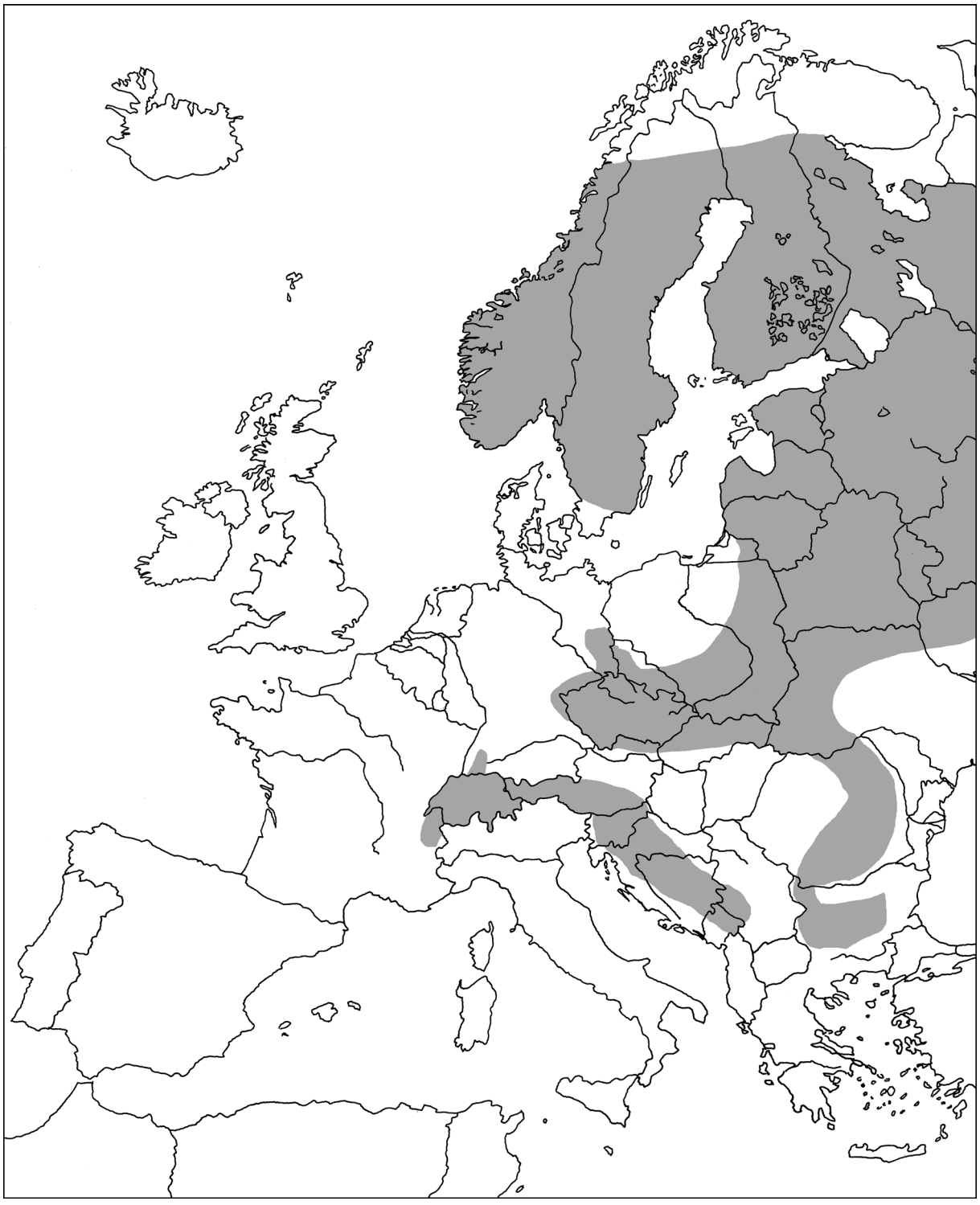

Fig. 10. Distribution of log buildings in Europe.
Verbreitung des Blockbaus in Europa
(Drawing/Zeichnung: L. Volmer after/nach JORDAN 1978, Fig. 2-1, with additions / mit Ergänzungen).

12, top left), but hybrid forms are debatable. Because of numerous cross connections to other constructional features, the perceptions which developed in various countries are not congruent. Taking this as a starting point, British scholars looked for *cruck constructions*

Ein anderes, ebenso in vielen Ländern vorhandenes Phänomen ist die *Cruck-Konstruktion*, eine Bauweise, die insbesondere aus England bekannt ist und dort zu einem eigenen Forschungsschwerpunkt geführt hat. Sie wird wie folgt definiert: „*A True Cruck*

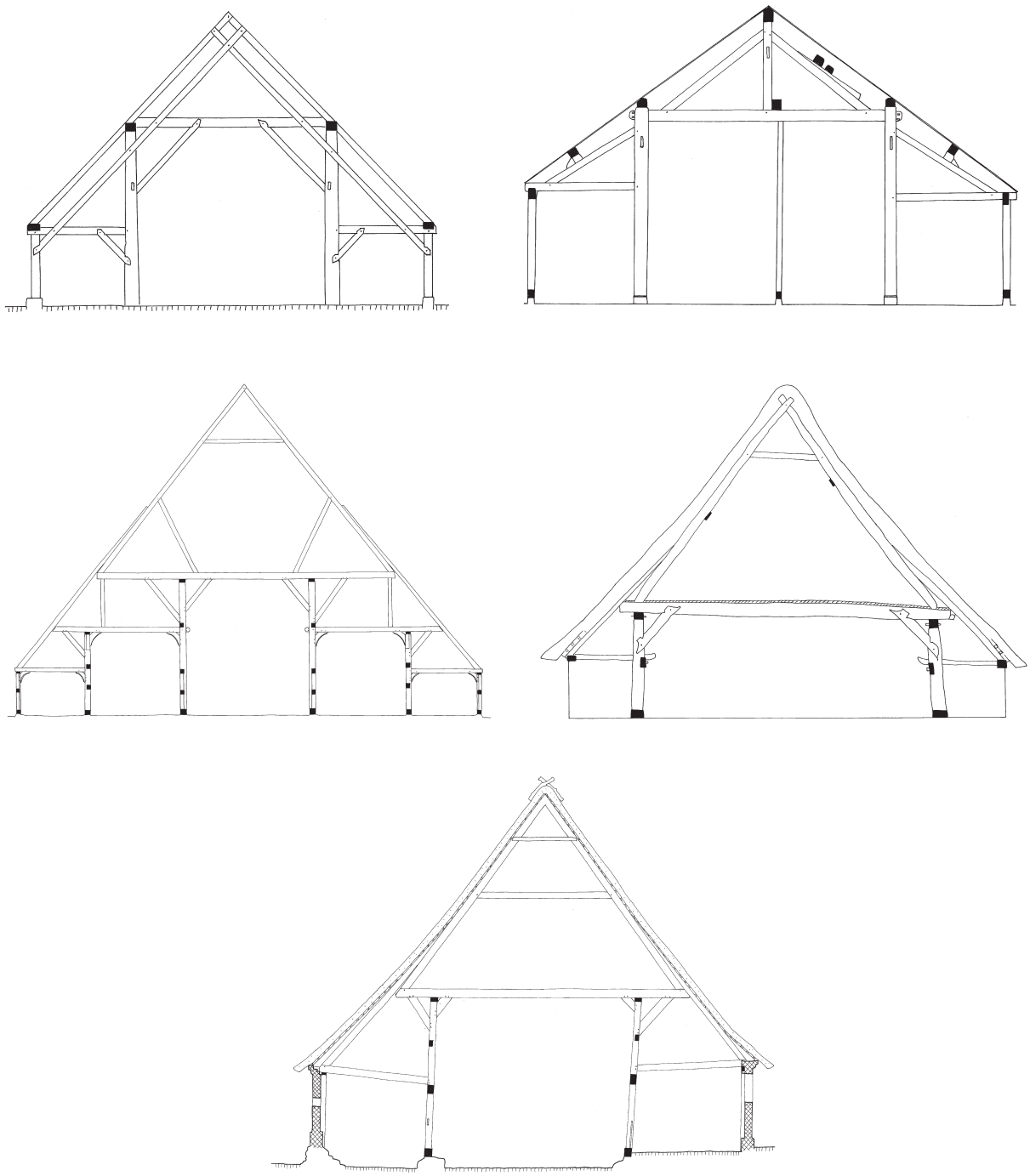

Fig. 11. Cross sections of aisled buildings from Essex (Britain), Aube (France), Schleswig-Holstein (Germany), Niedersachsen (Germany), and Djursland (Denmark).
Querschnitte von Hallenbauten aus Essex (England), Aube (Frankreich), Schleswig-Holstein (Deutschland), Niedersachsen (Deutschland) und Djursland (Dänemark)
(Drawing/Zeichnung: L. Volmer after/nach Grenville 1999, 47; Bans 1984, 159; Bedal 1977, 357; Dörfler 2002, 54; Kirk 1994, 36).

on the continent, especially for so called *upper crucks*, cruck constructions whose cruck blades do not rest on the ground but on an upper floor or at a point further up the side walls. As a consequence, the British definition includes frames, e. g. in the Lowlands and Germany

consists of a pair of timbers, straight or curved, serving as the principals of the roof, and stretching to a point at or close to the apex of the roof from a level well down the side walls“ (Alcock, Barley, Dixon u. Meeson 1996, G 5). Wie eine Cruck-Konstruktion

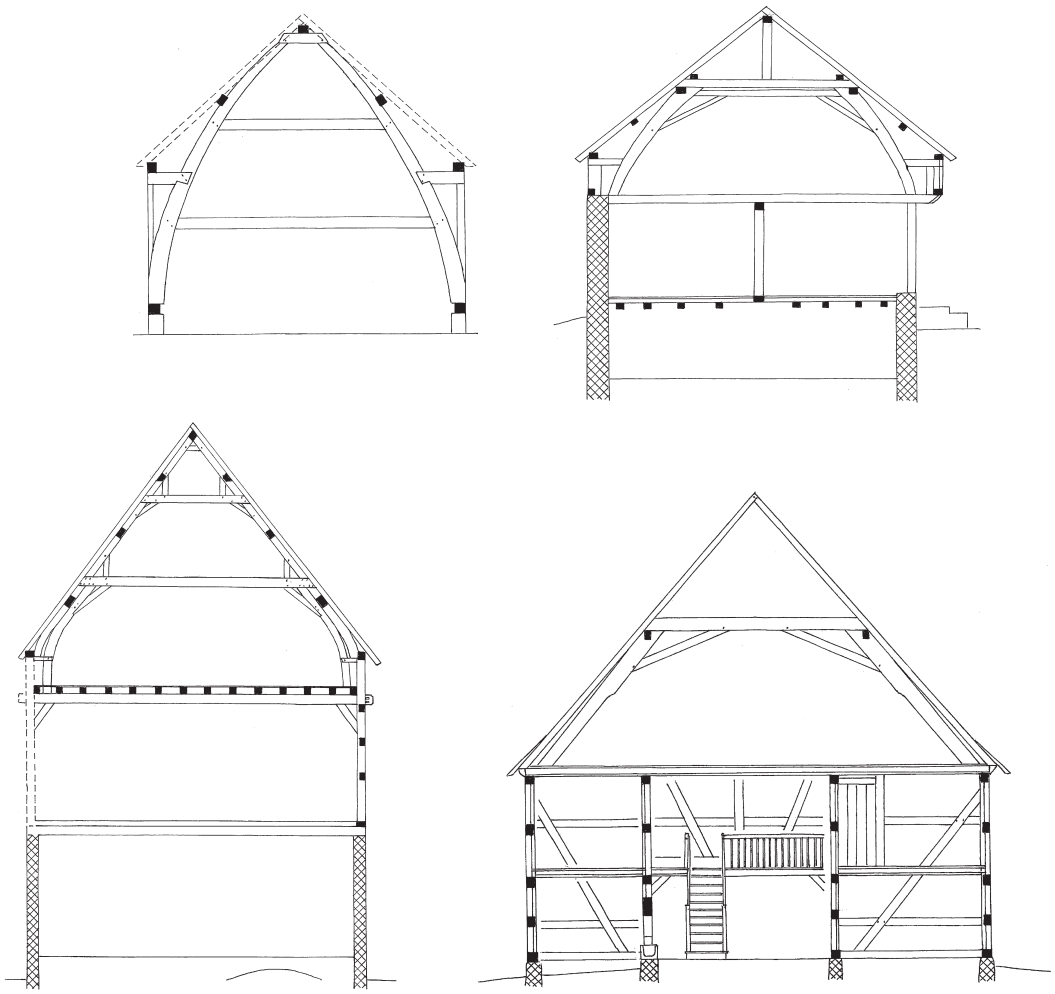

Fig. 12. Two types of British *cruck frames* (on the top right *upper cruck*)
and two types of continental roof constructions (the type on the bottom left can be consideredas *"upper cruck"*).
Zwei Formen der britischen *Cruck*-Konstruktionen (rechts oben *upper cruck*)
und zwei Typen kontinentaler Dachstuhlkonstruktionen (der Typ unten links kann als *upper cruck* aufgefasst werden)
(Drawing/Zeichnung: L. Volmer after/nach Alcock 1992, 191; Alcock 1981, 40; Berends 1996, 84; Schepers 1994, 510).

(Meirion-Jones 1981), which the German undoubtedly address as *liegender Dachstuhl* (as an inclined principal roof truss), the French know as *ferme avec des poteaux inclines*, and the Dutch as *liggende stoel*. So in the Netherlands a *cruck* is characterised as a *kapgebint* (roof truss) but not as structure which belongs to the roof alone: *"houten kapgebint, bestaande uit twee kromme benen, van de bodem bij de zijwanden tot in de nok lopend; vooral in Groot-Britannië"* (Haslinghuis & Janse 2001, 132). Hence the definition of a cruck frame should explicitly exclude the continental inclined roof trusses; both may be evolutions of the same fundamental idea but are differing features today. In (North) Germany the *cruck blades* are usually at the same time *load-bearing rafters* which directly support the roofing material, because in this region, in contrast e. g. to England and France, roof constructions with purlins are in ihrer Reinform aussieht, ist nicht strittig (Fig. 12, links oben). Diskutabel sind dagegen die Mischformen. Die gängigen britischen Definitionen besagen, dass die vom Erdboden ausgehenden schrägen Hölzer nicht unbedingt gekrümmt sein und nicht bis zum First reichen müssen. Aufgrund zahlreicher Querverbindungen zu anderen Konstruktionsformen kam es in verschiedenen Ländern zu Vorstellungen von den Begriffen, die nicht kompatibel sind. Ausgehend von den so genannten *upper crucks*, *Cruck*-Konstruktionen, die nicht unmittelbar auf dem Erdboden aufstehen, hat die britische Forschung vergleichbare Formen, z. B. in den Benelux-Ländern und Deutschland als *cruck* in Anspruch genommen (Meirion-Jones 1981). Nach deutscher Auffassung würde es sich dagegen eindeutig um *liegende Dachstühle* handeln, ähnlich in Frankreich um einen *ferme avec des poteaux inclines*

rare. So, from a German point of view, a *cruck blade* is always bent, in order to differentiate it from a *rafter* or *Sparren* of a *raftered house* (*Nurdachhaus*).

It is also worth considering different patterns of wall framing. It is obvious, that various terms exist to describe and define numerous characteristics. But the wall frames themselves have one thing in common: nearly any wall framing pattern mainly consists of horizontal and vertical members (Fig. 13). Hence wall framing with diagonal timbers appears as uncommon at a local level. In English glossaries this phenomenon has already been described as *diamond panelling*. If one tries to compile examples from Germany, one finds that the examples are numerous; for technical reasons it usually appears in gable triangles. A broad variety of paraphrases have been tried, but none developed into a well-established term: it has been spoken about as *Netz aus sich kreuzenden Schräghölzern* (Bedal 1977, 143), *rautenförmig sich überblattende Fachwerkstreben* (Michels 1996, 233) or a *Kreuzstrebengitter* (Jaggi 2005, 200). In other countries, for instance France and Sweden, this kind of framing is also known (Fig. 14).

A further example can be quoted from the field of roof construction. Roof constructions with purlins set on edge are rather uncommon in Germany. Attached to principal rafters, they sometimes appear in baroque palace architecture and Prussian public buildings, but within the background of British and French roof constructions they have to be seen as a very usual type (Fig. 15).

Functional solutions too can be found in many countries in the same way, e. g. within granaries. There has always been a need existed to store grain and protect it against moisture, pests, and robbery. Therefore space



Fig. 13. Timber framing
with *small square panels* in Warwickshire (England)
and *Rasterfachwerk* in Rheinland-Pfalz (Germany).
Fachwerk mit *small square panels* in Warwickshire (England)
und *Rasterfachwerk* in Rheinland-Pfalz (Deutschland)
(Drawing/Zeichnung: L. Volmer after/nach Harris 1989a,
74; Eitzen 2006, 639).

und in den Niederlanden einen *liggenden stoel*. Entsprechend wird in den Niederlanden ein *cruck* zwar als *kapgebint* (Dachgebinde) charakterisiert, aber dennoch die Bezeichnung keinesfalls auf Gefügeglieder übertragen, die allein dem Dachwerk angehören: *„houten kapgebint, bestaande uit twee kromme benen, van de bodem bij de zijwanden tot in de nok lopend; vooral in Groot-Britannië“* (Haslinghuis u. Janse 2001, 132). Es sollte also zwischen den im Wesentlichen vom Erdboden ausgehenden *Cruck*-Konstruktionen und Gebäuden mit klar vom Wandkasten getrenntem Dachwerk unterschieden werden; zwar sind beide vielleicht Weiterentwicklungen des gleichen Gedankens, aber in ihrem heutigen Erscheinungsbild voneinander unterscheidbar. In (Nord-)Deutschland sind die *Cruck*-Hölzer (*cruck blades*) fast immer zugleich auch Sparren, die die Dachhaut direkt tragen, da in dieser Region, anders als etwa in England und Frankreich, Dachwerke mit Pfetten unüblich sind. Dadurch bedingt muss aus deutscher Sicht ein *Cruck*-Holz immer gebogen sein, sonst wäre es ein Sparren im Nurdachhaus.

Auch die verschiedenen Konstruktionsweisen der Wände sind eine Betrachtung wert: Es finden sich in den einzelnen Ländern zahlreiche Benennungen, die unterschiedlichen Kriterien folgen. Gemeinsam ist jedoch fast allen beschriebenen Fachwerken das Überwiegen von senkrechten und waagerechten Hölzern (Fig. 13). So erscheinen wandbildende Fachwerke aus diagonalen Hölzern örtlich vor allem als Ausnahmeerscheinungen. In englische Glossare hat dieses Phänomen immerhin unter der Bezeichnung *diamond panelling* Aufnahme gefunden. Stellt man analoge Beispiele aus Deutschland zusammen, ist festzustellen, dass die Beispiele wider Erwarten gar nicht so selten sind. Aus praktischen Gründen findet man es wie in England häufig in Giebeldreiecken. Es sind viele Benennungsversuche unternommen worden, ohne dass sich ein allgemein akzeptierter Terminus herausgebildet hätte: Gesprochen wurde von einem Netz aus sich kreuzenden Schräghölzern (Bedal 1977, 143), rautenförmig sich überblattende Fachwerkstreben (Michels 1996, 233), Rautenfachwerk (Michels 1996, 233) oder Kreuzstrebengitter (Jaggi 2005, 200). In weiteren Ländern, etwa Frankreich und Schweden, ist die Form ebenfalls vorhanden (Fig. 14).

Angefügt werden kann ein weiteres Beispiel aus dem Bereich der Dachkonstruktionen: Die innerhalb von Deutschland vorhandenen Dachwerke mit *Pfetten* und *Querbindern* und *gekantete Pfetten* erscheinen eher als Sonderformen. Dagegen sind *gekantete Pfetten* in der barocken Palastarchitektur und bei preußischen Staatsbauten vor dem europäischen Hintergrund unter Einbeziehung von britischen und französischen Dachwerken geradezu eine geläufige Lösung (Fig. 15).

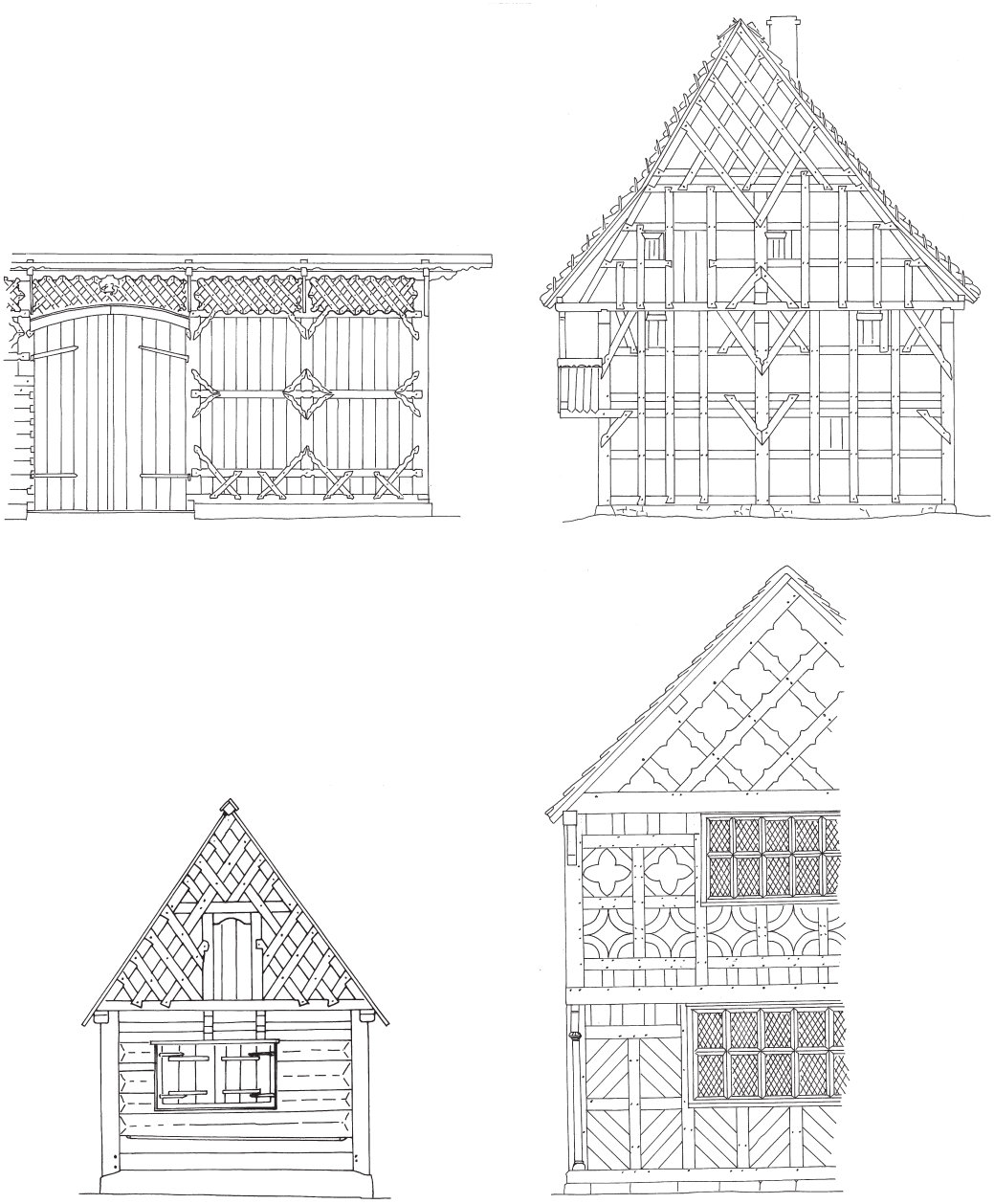

Fig. 14. Diamond panelling (*Strebengitter*) in Bavaria (Germany) (*Bundwerk*, *"Gitterbund"*), Silesia (Poland), Sweden, and Cheshire (England).
Fachwerk aus überblatteten Streben in Bayern (Deutschland) (Bundwerk, „Gitterbund"), Schlesien (Polen), Schweden und Cheshire (England)
(Drawing/Zeichnung: L. Volmer after/nach Knesch 1997, 85; Binding, Mainzer & Wiedenau 1997, 208; Henriksson 1996, 316; Harris 1989a, 70).

for storage in many regions of Europe was built with some care. So these buildings still are counted amongst the greatest surviving historic buildings.

Unique strong walls were built for instance in North and Northwest Germany as burglar-proof framed walls with an infill of planks, brick or massive stone (Eitzen 2006, 250-271; Schepers 1994, 450 f., 454 f.; Bedal 1977, 373-380). In many cases the grain was

Auch funktionale Lösungen sind länderübergreifend zu finden, etwa bei Speicherbauten. Seit jeher musste Getreide vor eindringender Feuchtigkeit, Schädlingen und Raub sicher geschützt werden. Daher brachte man dem Bau von Speicherräumen in vielen Regionen Europas eine ungewöhnlich hohe Aufmerksamkeit entgegen. So kam es, dass Speicher oft zu den am sorgfältigsten gebauten Beispielen historischer Baukunst zählen.

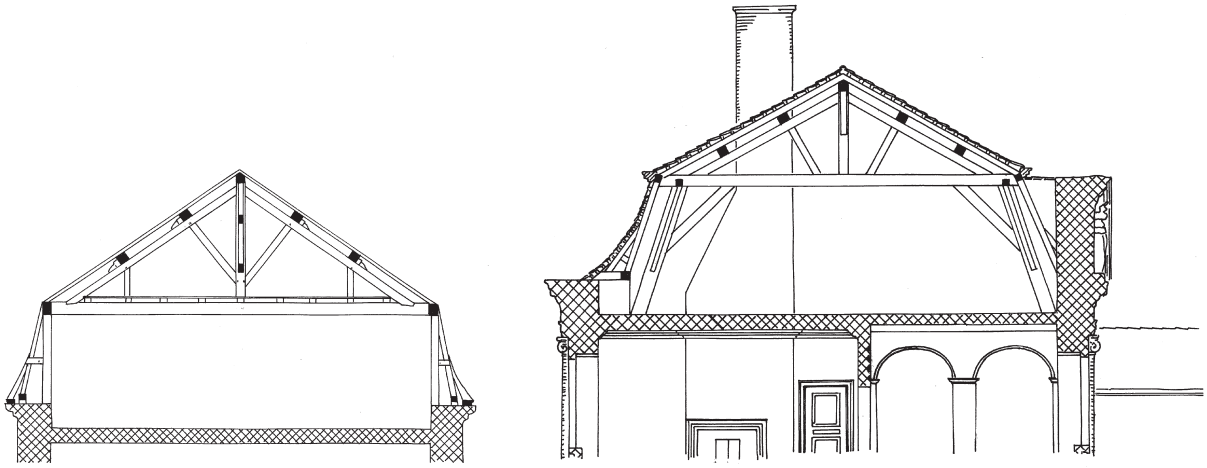

Fig. 15. Mansard roof trusses from Paris (France) and Münster (Germany).
Mansarddächer aus Paris (Frankreich) und Münster (Deutschland)
(Drawing/Zeichnung: L. Volmer after/nach Corvol-Dessert, Hoffsummer, Houbrechts, Lambert, Lavier, Locatelli, Mayer, Pariset, Prévet, Taupin & Trenard 2002, 235; Geisberg 1934, 385).

stored in upper storeys, for instance in outbuildings above open cart sheds in northern France or England (see e. g. Brunskill 2000, 158 f.); above an open porch of the dwelling house in Western Poland (Halfar 1999, 58 f.); or above the living accommodation of the aisled houses in Northwest Germany (Schepers 1994). Granaries were also slightly raised from the ground on stone pillars, which both secured a dry storage and made it difficult for pests to enter: in parts of Westphalia granaries were, as in parts of England, often set on conical staddle stones, which were covered by flat stones (German: *Mauswehr*), projecting to all sides (Schepers 1994, 230, 235, 328; Brunskill 2000, 159**)**; in the Alps and in northern Sweden sligthly higher, wooden posts or even tree stumps were used (Schmaedecke 2002; Zimmermann 1998, 25) (Fig. 16).

5 Structural requirements

In order to understand timber buildings, it is helpful to consider their structural features. Especially in English-speaking countries building archaeologists quite often have explained this subject area, even in the context of general overview (e. g. Brunskill 1985, 20-24). In German building archaeology structural theory attracted less interest, but in the field of reconstruction of excavated buildings structural considerations were the basis for reconstruction (see for instance Luley 1992, 64-86). In the German building research with its emphasis on social history this matter has rarely been of importance (see Bedal 1993, 8).

Almost any surviving building which is a subject of the glossary forms a structural frame whose members

Besonders feste Wände entstanden etwa in Nord- und Nordwestdeutschland durch dichtes, „einbruchsicheres“ Fachwerk, Bohlen- und Backsteinausfachungen oder Massivbau (Eitzen 2006, 250-271; Schepers 1994, 450 f., 454 f.; Bedal 1977, 373-380). Vielfach brachte man das Getreide im Obergeschoss unter, etwa in Nebengebäuden über offenen Wagenremisen in Nordfrankreich und England (siehe z. B. Brunskill 2000, 158 f.); im Wohnhaus oberhalb einer angebauten Laube im westlichen und nördlichen Polen (Halfar 1999, 58 f.); oder über den Wohnräumen von Wohn-Wirtschaftsgebäuden in Nordwestdeutschland (Schepers 1994). Daneben gab es geringfügiger vom Boden abgehobene Speicher auf Pfeilern, die eine trockene Lagerung ermöglichten und eine besondere Form hatten, die das Eindringen von tierischen Schädlingen erschwerte: In Teilen Norddeutschlands wurden Speicher ebenso wie in England auf oft konische, kleine Steinpfeiler aufgestellt, die mit einer flachen, allseitig weit überstehenden Steinplatte, der so genannten *Mauswehr*, abgedeckt waren (Schepers 1994, 230, 235, 328; Brunskill 2000, 159). Zum Beispiel im Alpenraum und in nördlichen Schweden gab es etwas höhere, hölzerne Pfosten bzw. sogar Baumstümpfe anstelle von Pfosten (Schmaedecke 2002; Zimmermann 1998, 25) (Fig. 16).

5 Baukonstruktive Voraussetzungen

Zum Verständnis des Holzbaus ist die Kenntnis der baukonstruktiven Grundvoraussetzungen hilfreich. Besonders die Forschung im angelsächsischen Raum hat sich mit diesem Themenbereich auch im Rahmen von Überblicksdarstellungen beschäftigt (z. B. Brunskill 1985, 20-24). In Deutschland fand dieser Aspekt in

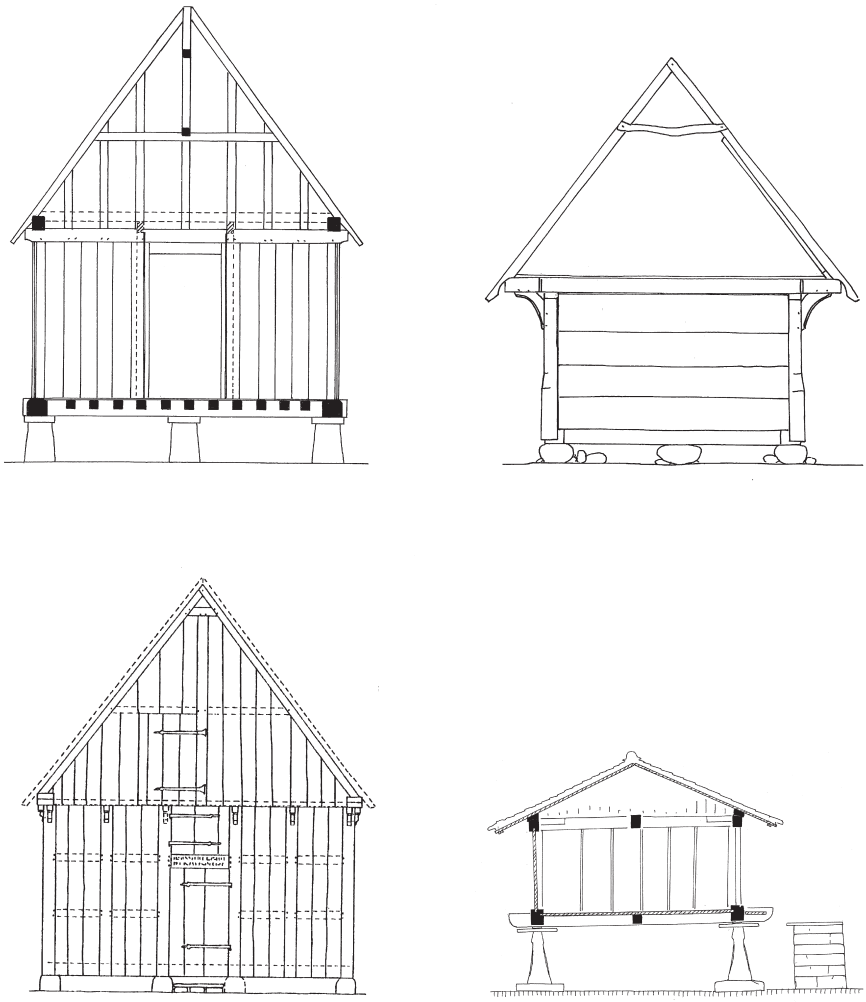

Fig. 16. Granaries which vary from other buildings of the region by wooden infill in wall frames and raised ground floors on staddle stones or pillars with ratguard from Warwickshire (England), 1638/39, Schleswig-Holstein (Germany), 1533/34, North Rhine-Westfalia (Germany), 18th century, and Asturia (Spain).
Speicher, die sich von anderen Bauten der Region durch Bohlenfachwerk und Bauweise auf Pfosten, meist mit Mauswehr, unterscheiden, aus Warwickshire (England), 1638/39; aus Schleswig-Holstein (Deutschland), 1533/34; Nordrhein-Westfalen (Deutschland), 18. Jahrhundert, und Asturien (Spanien)
(Drawing/Zeichnung: L. Volmer after/nach Alcock & Miles 1996, 38; Bedal 1977, 374; Template/Vorlage Freilichtmuseum Detmold; Oliver 1997, vol. 1, 713).

are fixed firmly to each other. Besides, it has to be remembered that early modern buildings (some of which still exist) sometimes were not completely inflexible in wind pressure. Hence their structure was stressed by wind induced vibrations (cf. the traditional recent outbuildings (*loges*) with earthfast posts in the West of France, Zimmermann 1998, 150 f.; Schepers 1994, 47). Traditional carpentry was based on experience, unlike modern construction engineering. Ideal joints, minimal material usage with precisely sufficient resistance and strength may have been desired, but can hardly be detected in the evidence of surviving buildings.

The members of a building's structural frame have to resist mainly three kinds of loading (Fig. 17): *self-weight*,

der Bauforschung relativ wenig Beachtung, aber in der Archäologie bilden statische Überlegungen sogar eine wesentliche Grundlage für die Rekonstruktion von ergrabenen Bauten (siehe etwa Luley 1992, 64-86). In der sozialhistorisch angerichteten historischen Hausforschung sind sie dagegen kaum von Interesse (vgl. Bedal 1993, 8).

Es gilt für fast alle überlieferten Bauten, die Gegenstand dieses Glossars sind, dass ihre Baustrukturen steif miteinander verbunden sind. Dennoch gab es (und gibt es in wenigen Fällen noch heute) auch elastische, dem Winddruck zu einem gewissen Grad nachgebende Bauten, deren Statik durch windinduzierte Schwingungen in besonderem Maße beansprucht war (vgl. die

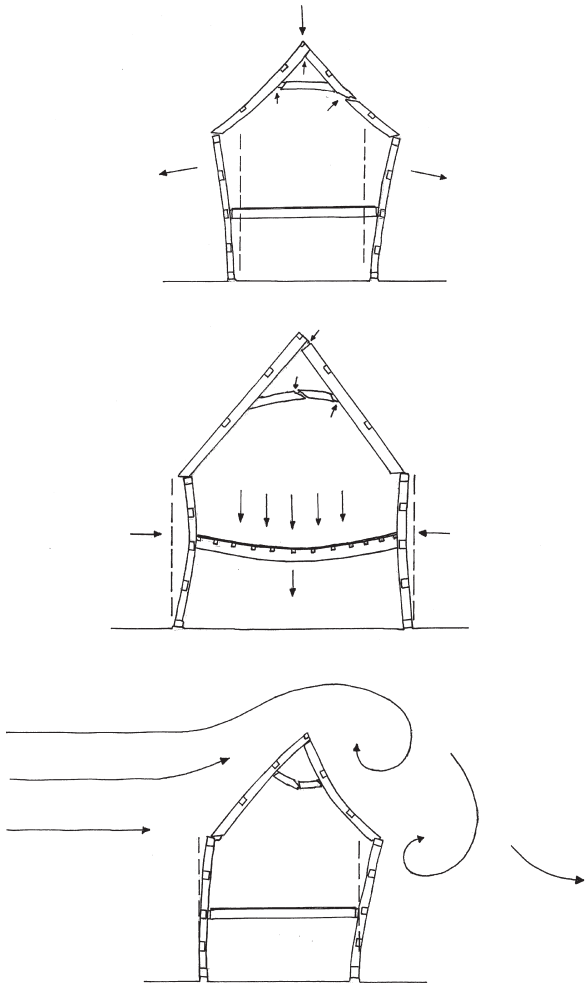

Fig. 17. Forces acting on buildings.
Self-weight – Superimposed loads – Wind loads.
Kräfte, die auf Bauten wirken.
Eigengewicht – Verkehrslasten – Windlasten
(Drawing/Zeichnung: L. Volmer after/nach Grenville 1999, 40).

superimposed loads and *wind loads*. Self-weight are those loads which are caused by the weight of the construction itself; the timbers may bend or break before a load is imposed. Superimposed load results from the function of the wooden building: it includes the loads of people, furnishing, stock and, in some regions, snow. Enclosed is the weight of non-structural parts of the building: infill of panels, windows, doors, floor boards, roof coverings, etc. Forces imposed on the building from the outside are the wind loads; they may result from the direct pressure of a high wind or the wind suction affecting the lee side. The power of these forces may differ considerably. While wind pressure is marginal directly above the ground, it grows considerably with the increasing height of a building. Depending on the shape of a building, additional pressure and suction forces appear at certain points.

urtümlichen rezenten Pfostenbauten (*loges*) in Westfrankreich, Zimmermann 1998, 150 f. und Schepers 1994, 47). Die traditionelle Zimmermannsarbeit beruhte auf Erfahrung. Anders als im modernen Ingenieurbau war das Streben nach Optimierung von Verbindungen und nach minimalen Materialeinsatz für gerade ausreichende Festigkeit zwar vielleicht angestrebt, ist aber an den Bauten selbst kaum ablesbar.

Gefügeglieder, die zusammengesetzt werden, um schließlich die Grundstruktur (Tragwerk) eines Gebäudes zu bilden, müssen überwiegend drei Arten der Beanspruchung standhalten (Fig. 17): *Eigengewichten*, *Verkehrsgewichten* und *Windlasten*. Das Eigengewicht umfasst das Gewicht der Hölzer selbst, die schon durchbiegen oder brechen könnten, bevor sie überhaupt belastet sind. Verkehrslasten resultieren aus der Benutzung des Baues: Sie umfassen das Gewicht von Menschen und Tieren, der Ausstattung, von Vorräten und von Schnee auf dem Dach. Hierzu zählen ebenfalls die Ausbauteile der Konstruktion: wandbildende Elemente, Fenster, Türen, Fußbodenbeläge, Dachdeckungen usw. Windlasten sind Kräfte, die von außerhalb auf das Gebäude wirken, sei es durch unmittelbaren Winddruck, sei es durch den Sog, der auf der windabgewandten Seite entsteht. Die Größe dieser Kräfte ist sehr unterschiedlich; während sie unmittelbar oberhalb der Erdoberfläche unbedeutend sind, nehmen sie mit zunehmender Höhe über dem Erdboden zu. Je nach Form eines Bauwerks können an bestimmten Stellen starke Druck- und Sogkräfte auftreten.

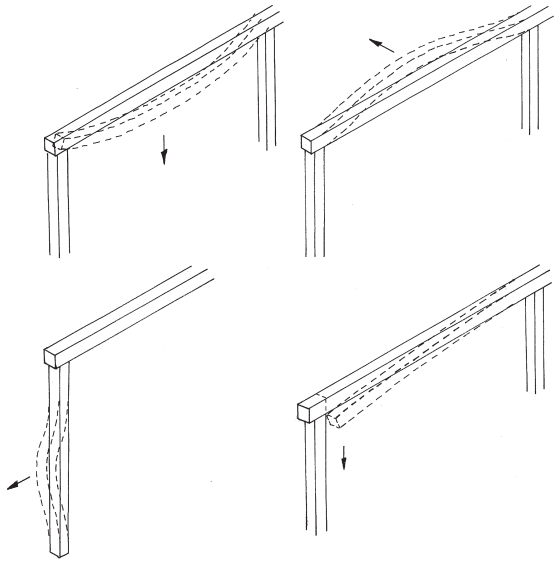

Fig. 18. Possible reaction to flexure of framing members.
Bending – Buckling – Sideways buckling – Shear.
Mögliches Knickverhalten von Gefügeteilen.
Durchbiegen – Seitliche Stauchung – Stauchung – Abscheren (Drawing/Zeichnung: L. Volmer after/nach Brunskill 1985, 21).

These forces affect the timber-framed buildings mainly in three respects: through *bending*, *sagging* and *shear* (Fig. 18). Horizontal members bend or, in the worst case, break, e. g. through heavy superimposed loads or enormous self-weight of a floor frame. Such framing members may also fail because of sideways buckling. When a member is overloaded from the top, it buckles and then may break. Horizontal members may break next to a support by shear force, because of weakened cross sections (e. g. because of joints). Structural movement (e. g. by wind) may affect longitudinal frames or cross frames, but also both at once. The most common type of structural movement is called racking; it is the sidewise movement of a series of members in a wall or roof frame. In extreme cases it may result in the collapse of wood joints and the whole building. Sometimes these three forces act separately but usually two or more problems arise and act together. For instance racking affects a structure which at the same time is based on unstable ground or foundations, which in some areas settles and causes inconsistent sagging of parts of the building. Overloaded beams may deflect so much as to cause failure in shear, because these structural requirements were not anticipated.

The builders had several alternatives, to strengthen a timber building and avoid difficulties with bending, buckling or shear. They could influence the building shape, the structure of the load bearing frame, the dimensions of framing members, the way of bracing and the details of joints. For example an outshot could be added to a building, which reinforces the main structure; a roof hip may be introduced to deal with heavy wind loads.

An important aspect was to built firm frames, whose main members had to be stiffened by horizontal, vertical or diagonal members; every of these stiffening members in its part had to be secured against buckling. Particularly important is a bracing by inflexible triangles, which resist forces. For fixing a wall sideways, it must be interconnected by a number of wall frames positioned in an angle. Similar conditions have to be fulfilled within roof constructions, whose roof planes are (especially in large structures) usually supported by a strengthening.

The framing members form a system, whose structural conditions can only be considered in individual case (figs. 19-21). For instance without evidence can not be accepted, that an upright timber carries a load down to the ground. Instead, reverse structural conditions may exist, in case other parts of the structure (e. g. floor frames) are “hanging” at such an upright member. These structural conditions are important, because in many cases particular terms are required

Die Kräfte führen hauptsächlich zu einer dreifachen Beanspruchung: zu *Durchbiegung*, *Stauchung* und *Scherkräften* (Fig. 18). Horizontale Gefügeteile biegen durch oder brechen im ungünstigsten Fall zum Beispiel aufgrund von Eigengewichten oder Verkehrslasten einer Decke. Solche Gefügeglieder könnten auch durch seitliches Verbiegen ausfallen. Werden senkrechte Hölzer zu stark von oben belastet, kommt es zu einer Stauchung, die zu einem Bruch führen kann. Durch Scherkräfte können waagerechte Gefügeteile neben einer Unterstützung abbrechen, weil sie zwar in ihrer Mitte stark genug sind, aber zu gering dimensionierte Enden haben (z. B. wegen Schwächung des Querschnitts für Holzverbindungen). Seitlicher Druck (z. B. Winddruck) kann sich in Längs- oder Querrichtung, aber auch in beide Richtungen gleichzeitig auswirken. Seine häufigste Variante ist das *racking*, Seitendruck, der zur Verformung einer Abfolge von Gefügegliedern in einer Wand oder einem Dachwerk führt. Im Extremfall könnte ein Baugefüge sich so verformen, dass die Holzverbindungen auseinander brechen. Manchmal treten einzelne solche Probleme auf, aber meistens finden sich mehrere gleichzeitig, etwa *racking* gemeinsam mit ungleichmäßig festem Baugrund oder mangelhafter Fundamentierung. Durch ungleichmäßiges Absacken von Gebäudeteilen und andere Verformungen entstehen an anderen Stellen der Konstruktion neue, nicht vorgesehene Lasten, die zu Folgeschäden führen können, z. B. zum Bruch von Holzverbindungen.

Die Erbauer besaßen zahlreiche Möglichkeiten, ein Baugefüge so widerstandsfähig zu gestalten, dass

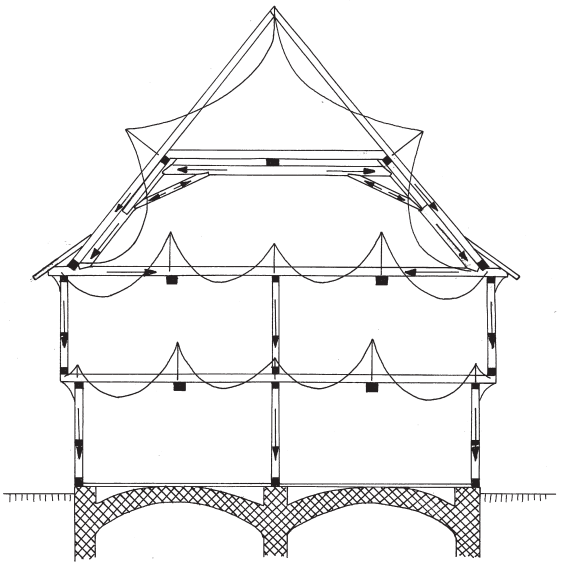

Fig. 19. Forces in the structural members and schema of bending forces.
Krafteverlauf in den Stäben und Diagramm der Biegekräfte
(Drawing/Zeichnung: L. Volmer after/nach Gerner 1998a, 121).

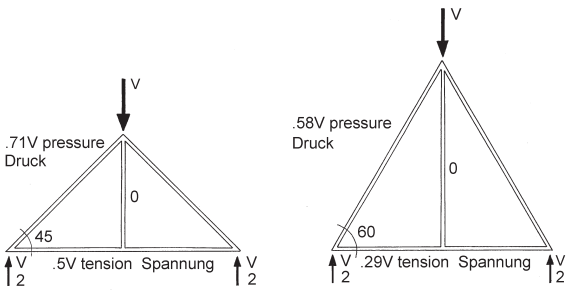

Fig. 20. Forces acting in centric loaded, simple roof trusses. In this scheme tensile and compressive forces are shown, which impact on the joints. A slender horizontal tiebeam can, near its centre, not bear considerable vertical pressure, but a hanging king post can support the beam and secure it against buckling. In steeper roof trusses the side pressure is considerably reduced, hence the stress on the tiebeam may be discounted.
Kraftverteilung in mittig belasteten einfachen Dachbindern. In der Darstellung sind die Zug- und Druckbeanspruchungen dargestellt, die auf die Knotenpunkte der Stäbe wirken. Ein schlanker horizontaler Binderbalken kann im Bereich seines Mittelpunkts keine größeren vertikalen Kräfte aufnehmen, wohl aber kann eine am Dachwerk aufgehängte Hängesäule den Balken tragen und gegen Biegekräfte sichern. In dem steileren Dachbinder sind die seitlichen Schubkräfte deutlich reduziert, was wiederum die Spannung im Zugbalken verringert
(Drawing/Zeichnung: L. Volmer after/nach Mark 1995, 200).

then (e. g. German *Stuhlsäule/-ständer* (supporting king post) instead of *Hängeholz* (king post) or *Sparren* (rafter) instead of *Rofen* ("hanging" rafter). When a roof structure is separated from the wall frames by

Probleme durch Durchbiegen, Stauchung oder Scherkräfte minimal blieben: Sie konnten die Gesamtform des Gebäudes beeinflussen, die Grundstruktur des Gefüges, die Stärke der einzelnen Gefügeteile, die Art der Diagonalaussteifungen und die Details der Holzverbindungen. Zum Beispiel konnten einem Kernbau niedrige Anbauten hinzugefügt werden, die die tragende Konstruktion im Hausinneren stabilisierten; mit einem Walmdach etwa konnte an den Schmalseiten auf das Gebäude wirkenden Windlasten im Dachwerk begegnet werden.

Bei der Herstellung fester Gefügeeinheiten ist insbesondere die Winkelfestigkeit der Konstruktion von Bedeutung. Eine in der Praxis ausreichende Winkelfestigkeit kann durch eine genügend dichte gitterartige Verbindung erreicht werden. Sinnvoller, nicht zuletzt auch wegen geringeren Materialverbrauchs, ist aber die Anbringung von Diagonalverstrebungen, die unverschiebliche Dreiecke herstellen. Damit eine Wand aber auch in ihrer Längsrichtung fixiert ist, muss sie in eine Abfolge von im Winkel von 90 Grad aufgestellten weiteren Gefügeeinheiten zu einem dreidimensionalen System verbunden werden. In der Regel noch weit komplizierter als im Wandgefüge sind die Kräfteverhältnisse in Dachkonstruktionen. Bei ihnen sind die Dachflächen meist (bei größeren Gebäuden fast unumgänglich) durch eine Unterkonstruktion gesichert.

Alle Gefügeteile bilden ein Gesamtsystem, deren Kräfteverlauf oft nur im Einzelfall beurteilt werden kann (Fig. 19-21). Etwa kann nicht ohne weiteres angenommen werden, dass ein senkrechtes Holz eine Last nach unten abträgt, vielmehr mag ein umgekehrter Kräfteverlauf vorliegen, wenn andere Gebäudeteile (z. B. Balkenlagen) an diesem Holz „aufgehängt" sind. Die

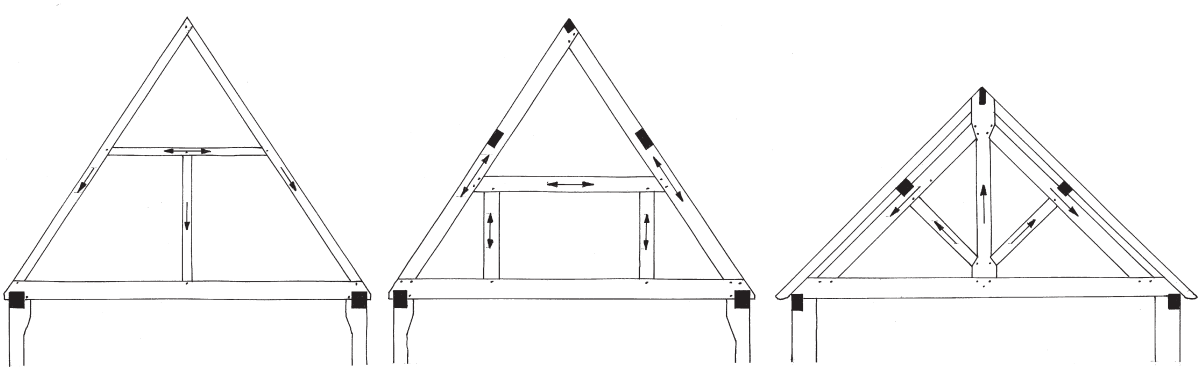

Fig. 21. Forces acting in roof trusses.
The strong tiebeam carries king strut and collar and so stiffens the rafters – The members form a firm triangle – The king post is "hung up" by two principals with the help of two struts, and thus supports the tiebeam.
Kräfteverhältnisse in Dachwerken.
Der kräftige Dachbalken trägt Kehlbalkenstütze und Kehlbalken und unterstützt so die Sparren. – Die Gefügeglieder bilden ein in sich ausgesteiftes Dreieck. – Ein Hängeholz ist mithilfe von zwei Untersparren (zugleich Druckstreben) aufgehängt und wird zusätzlich durch zwei Streben gesichert; das Hängeholz trägt also den Binderbalken
(Drawing/Zeichnung: L. Volmer after/nach Grenville 1999, 49; Alcock, Barley, Dixon & Meeson 1996, F 9).

horizontal timbers (commonly tiebeams) it usually can be assumed, that the roof structure forms a firm structure for itself, whose loads are carried vertically to the ground. In case wall frames and roof structure are not divided clearly, the structure of the walls has to be considered for the structural conditions of the roof. So, the designation of a particular structural member depends on the dimensions of the whole building, the spans, the dimensions of the timbers and the strength of the joints.

6 Hints for the user

The glossary collects definitions and terms from current technical language, which can be understood across regions. We have admitted only those terms, which are used throughout a language area and which can be considered as a term of the technical language. The selected definitions allow to describe a large number of building parts technically.

The scope of the glossary is to collect current terms on the basis of existing glossaries and monographs. In this way we can support the user when working with the literature and secure a wide acceptance of the glossary. The definitions we give, however, sometimes differ from explanations which have been familiar so far. This is a result of different concepts and definitions in not fewer than nine languages we had to deal with and which seldom provided congruent concepts as yet. We also had to try to give clear definitions and therefore we sometimes had to enlarge definitions slightly.

We admitted basic terms with simple features of terminology. These are mainly terms which are defined by a small number of attributes and which allow the combination of two or more terms with each other. We hope in this way that terminology from most languages is available flexibly and follows a usage which has been framed in technical literature (Lippert 1992, 21). But on the other hand we had also to deal with more complex features, because often complicated units are formed, which cannot be described by two or more basic terms (cf. Arntz, Picht & Mayer 2002, 59).

The arrangement of the items in the glossary is that of a terminology collection. The starting point is the particular idea (concept), a *"logical unit formed by a number of objects, whose shared characteristics are identified by abstraction" ("Denkeinheit, die aus einer Menge von Gegenständen unter Ermittlung der diesen Gegenständen gemeinsamen Eigenschaften mittels Abstraktion gebildet wird"*). The concept is defined by a name (term) consisting of one or more words in the given language (DIN 2342; Arntz, Picht & Mayer 2002, 37). Therefore in contrast to a standard dictionary not

Kräfteverläufe sind für die Terminologie nicht unerheblich, da in vielen Fällen Benennungen davon abhängen (z. B. Stuhlsäule/-ständer anstelle von Hängeholz, Sparren anstelle von Rofen). Wenn ein Dachwerk durch ein durchgehendes Horizontalholz vom Wandgefüge getrennt ist, kann meist davon ausgegangen werden, dass es in sich eine stabile Konstruktion bildet und die Dachlast senkrecht nach unten abgetragen wird. Wenn Wandbereich und Dachwerk jedoch nicht klar getrennt sind, muss der Wandbereich bei der Beurteilung der statischen Verhältnisse des Daches einbezogen werden. Die Ansprache der einzelnen Bauteile hängt letztlich auch von den Ausmaßen des Gesamtbaus, den zu überbrückenden Spannweiten, der Dimensionierung der Hölzer und der Belastbarkeit der Holzverbindungen ab.

6 Hinweise zur Benutzung

Es wurden ausschließlich Definitionen und Bezeichnungen aus der aktuell und überregional gebräuchlichen Fachsprache gesammelt. Fast ausschließlich sind Benennungen aufgenommen, die innerhalb eines Sprachraumes allgemein gebräuchlich sind und in der Fachsprache verstanden werden. Die Auswahl erfolgte so, dass die wichtigsten Bauteile fachgerecht beschrieben werden können.

Bei den Benennungen der Bauteile wird in erster Linie deskriptiv vorgegangen, d. h. die heute vorhandenen Begrifflichkeiten werden auf der Basis von Glossaren und Monographien zusammengetragen, um dem Benutzer bei der Arbeit mit der vorhandenen Literatur eine Hilfestellung zu bieten und eine möglichst breite Akzeptanz der aufgeführten Begriffe zu gewährleisten. Die von uns erarbeiteten Definitionen weichen aber dennoch manchmal vom bisher Gewohnten ab. Dies ergab sich einerseits aus den bisher unverbunden nebeneinander stehenden Definitionen in den neun aufgenommenen Sprachen. Andererseits mussten wir uns aber auch um möglichst klarere Fassung der einzelnen Definitionen bemühen.

Insgesamt wurden eher Basisbegriffe der Terminologie berücksichtigt, d. h. Begriffe, die relativ wenig komplexe Bündel von Merkmalen umfassen und oft so *„offen"* sind, dass mehrere dieser Begriffe und Bezeichnungen miteinander kombiniert werden können. Wir hoffen, dass die Terminologie in den meisten Sprachen auf diese Weise flexibel einsetzbar ist und folgen damit einer Forderung, die bereits bisweilen in der Fachliteratur zu finden ist (etwa bei Lippert 1992, 21). Aber ebenso mussten wir komplexere Merkmale berücksichtigen, da Einzelmerkmale oft Einheiten bilden, die nicht durch zwei oder mehr Grundbegriffe beschrieben werden können (vgl. Arntz, Picht u. Mayer 2002, 59).

the word forms the basis for the translation into other languages but an independent definition, which in our glossary is illustrated by supplementary drawings. For a concept defined this way, technical terms are given in the particular languages; if necessary they are supported by indications as to the degree of equivalence. The concepts are arranged in a thematic order; in general the structure corresponds to the common order of analysis of a building. It develops from general to special concepts; hence it begins with general terms for buildings, turns to the lower parts of the building and advances to the upper areas. The alphabetical index enables the reader to look up words quickly.

The definition of terms is arranged into certain layers of view in any chapter: chapter 1 comprises terms that solely refer to plans, respectively room structure, functional and social aspects. Not until chapter 2 is there focus on constructional features; at first the wall frame is considered and in chapter 3 roof constructions are exemplified; the members are classified according to constructional criteria. Not considered with these constructional aspects are wood joints which are described in chapter 4, where the emphasis is put on the detail of their construction (in some cases with regard to their structural positions). Functional approaches again determine the concepts of chapter 5 on fittings (doors, stairs, etc.).

Sometimes, but not suggested for further use, we admitted terms which include a reference to special characteristics, e. g. restrict a concept to an ethnic group or a region, and so include unessential interpretations which are not helpful but hindering for the description of buildings.

The explanations of the concepts are rather brief, so some inaccuracies may have remained. Scholars who wish to acquire a more solid knowledge of terminology should therefore not refrain from a more intensive study of the technical literature.

Der Aufbau des Glossars entspricht dem einer Terminologiesammlung. Den Ausgangspunkt bildet der jeweilige Begriff (*concept*), eine *„Denkeinheit, die aus einer Menge von Gegenständen unter Ermittlung der diesen Gegenständen gemeinsamen Eigenschaften mittels Abstraktion gebildet wird“*, die mit einer Benennung (*term*), einer *„aus einem Wort oder mehreren Wörtern bestehenden Bezeichnung“*, in den einzelnen Sprachen versehen wird (DIN 2342, Arntz, Picht u. Mayer 2002, 37). Im Gegensatz zu einem herkömmlichen Wörterbuch bildet also nicht das Wort einer Ausgangssprache die Grundlage für eine Übertragung in andere Sprachen, sondern eine unabhängige Definition, die meist zusätzlich durch Zeichnungen illustriert ist. Für einen auf diese Weise festgelegten Begriff werden fachsprachliche Benennungen in den einzelnen Sprachen gegeben und durch Hinweise zum Äquivalenzgrad ergänzt. Die Begriffe sind thematisch geordnet; im Allgemeinen entspricht die Gliederung dem Vorgehen bei der Bauanalyse vom Allgemeinen zum Speziellen und beginnt mit den unteren Gebäudeteilen und schreitet nach oben fort. Der alphabetisch geordnete Index ermöglicht das Auffinden von Wörtern in den verschiedenen Sprachen.

Die Definitionen der Begriffe in den einzelnen Kapiteln richtet sich, wo immer sinnvoll, nach bestimmten Sichtweisen: Kapitel 1 ist durch Begriffe mit Sichtweise allein auf die Grundriss- oder Raumstruktur, nach funktionalen Aspekten bzw. sozialen Zuordnungen bestimmt. Erst ab dem Kapitel 2 zur dachtragenden Konstruktion liegt der Augenmerk auf der Baukonstruktion, ebenso wie im Kapitel 3 zu den Dachwerken; die Einordnung der Hölzer folgt dabei insbesondere ihrer statischen Funktion. Von diesen konstruktiven Aspekten ausgenommen sind die Holzverbindungen, die im Kapitel 4 behandelt werden. Hier geht es um die Form der Verbindungen (in einzelnen Fällen unter Berücksichtigung der jeweiligen statischen Anforderungen), höchstens im Einzelfall um den Zusammenhang mit bestimmten Bauhölzern. Funktionale Herangehensweisen prägen wiederum Kapitel 5 über die Ausbauteile (Türen, Treppen u. a.).

Zwar manchmal aufgenommen, aber nicht zur weiteren Verwendung empfehlen können wir Bezeichnungen, die Bewertungsmerkmale beinhalten, z. B. einen Terminus auf ethnische Gruppen oder Regionen eingrenzen, da es sich hierbei um für die Beschreibung von Baukonstruktionen unnötige, ja oft hinderliche Interpretationen handelt.

Die Begriffe konnten nicht umfassend erläutert werden. Somit bleiben mitunter Ungenauigkeiten bestehen. Wer sich eine gründliche Kenntnis der Terminologie aneignen möchte, wird daher auf das intensive Studium der einschlägigen Fachliteratur nicht verzichten können.

7 Signs and symbols

term a	Terms rank first, which describe a concept in a language best, linguistically convince, and are current nationwide.
= term b	Term which fits to the definition at the top of the entry. Not in any case a synonym of the the previous term.
~ term c	Term whose concept differs slightly from the definition at the top of an entry.
> term d	Term with narrower meaning.
< term e	Term with broader meaning.
1. term f	In the definition slightly different concepts are marked with numbers (here: (1)), which recur in the definitions. The concepts may be illustrated by drawings.
2. term g	Non-synonym to the previous term. The concept is explained within the definition at the top of an entry and marked with (2).
term *(paraphrase)*	Paraphrase based on well established, familiar terms.
-	No term exists; the feature is often unknown in the language area.
term *(sing.)*	Term only used in singluar form.
term *(pl.)*	Term only used in plural form.
term *(noun)*	Part of speech: noun.
term *(verb)*	Part of speech: verb.
term *(adj.)*	Part of speech: adjective.

7 Zeichenerklärung

Bezeichnung a	Bezeichnung, die den Begriff wissenschaftlich am exaktesten umschreibt, sprachlich überzeugt und überregional benutzt wird.
= Bezeichnung b	Wort, das der Definition am Anfang des Eintrags entspricht. Es muss keinesfalls ein Synonym der vorstehenden Bezeichnung sein.
~ Bezeichnung c	Bezeichnung, die der Definition am Beginn des Abschnitts nur ungefähr entspricht.
> Bezeichnung d	Bezeichnung mit einem gegenüber der Definition eingeschränkten Bedeutungsumfang.
< Bezeichnung e	Bezeichnung mit einem gegenüber der Definition größeren Bedeutungsumfang.
1. Bezeichnung f	Die Bedeutung wird unter der entsprechenden Ziffer (hier: (1)) in der Definition erläutert. Unterschiede können zusätzlich durch Abbildungen verdeutlicht sein.
2. Bezeichnung g	Nicht synonym gegenüber der vorstehenden Bezeichnung, die Bedeutung wird unter der entsprechenden Ziffer (hier (2)) in der Definition erläutert.
Bezeichnung *(paraphrase)*	Umschreibung auf Basis bekannter Bezeichnungen.
-	Es gibt keine Bezeichnung; der Gegenstand ist meist im Sprachraum nicht bekannt.
Bezeichnung *(sing.)*	Bezeichnung ist nur im Singular gebräuchlich.
Bezeichnung *(pl.)*	Bezeichnung ist nur im Plural gebräuchlich.
Bezeichnung *(noun)*	Wortform: Nomen.
Bezeichnung *(verb)*	Wortform: Verb.
Bezeichnung *(adj.)*	Wortform: Adjektiv.

Glossary / Wörterverzeichnis

1 Building / Gebäude

Permanent structure which encloses rooms, is accessible and serves as a shelter for human, animals or things. A building does not necessarily have walls or cellars, but always a roof. Some definitions restrict the concept to structures, which rise above the ground.

Dauerhaftes Bauwerk, das Räume umschließt, betreten werden kann und dem Schutz von Menschen, Tieren oder Sachen dient. Ein Gebäude besitzt nicht zwingend Wände oder einen Keller, jedoch immer ein Dach. Einige Definitionen beschränken den Begriff auf Bauwerke, die sich über der Erde befinden.

fr: bâtiment
en: building
nl: gebouw
de: Gebäude
da: bygning
no: bygning
sv: byggnad
pl: budynek
cs: ~ budova *(rather large and mass walled / eher groß und massiv ausgeführt)*
~ stavba
~ dům *(usually a dwelling, but may also be another kind of building / in erster Linie ein Wohnhaus, kann aber auch ein anderes Gebäude sein)*

1.1 Vernacular architecture / ~ Traditionelle Bauweise

Construction or architecture which uses locally available resources to address local needs. In contrast to architecture designed by architects, this kind of architecture often arises from local traditions and thus based more on experience rather than on knowledge of geometry and physics. Actually architecture describes the art and science of designing and building structures, so this term mainly refers to polite architecture.

Bauweise unter Benutzung von örtlichen Baumaterialien zur Befriedigung des lokalen und alltäglichen Bedarfs. Im Gegensatz zur durch Architekten gestalteten polite architecture wird diese Bauweise oft als durch (regionale) Traditionen bestimmt aufgefasst und basiert in weiten Teilen auf empirischem Wissen der Bauleute, weniger auf Geometrie und Baustatik. Eigentlich bezeichnet Architektur die Kunst und Wissenschaft der Gestaltung und des Bauens von Gebäuden. Die Bezeichnung ist daher also vorwiegend auf den Gegensatz zur Hochkunst bezogen.

fr: architecture vernaculaire
en: vernacular architecture
~ folk architecture
nl: streekeigen bouwen
= traditioneel bouwen
de: traditionelle Bauweise
~ lokale Bauweise
~ regionale Bauweise
~ landschaftsgebundene Bauweise
~ ländliche Bauweise
~ Vernacular Architecture
~ Volksarchitektur *(outdated, East German / veraltet, ostdeutsch)*
da: traditionel byggemåde
~ lokal byggetradition
~ traditionelt byggeri
no: byggeskikk
= tradisjonell byggemåte
sv: traditionellt byggnadsskick
pl: konstrukcja tradycyjna *(traditional way of construction / traditionelle Bauweise)*
~ architektura tradycyjna *(traditional architecture / traditionelle Architektur)*
~ konstrukcja lokalna *(local way of construction / lokale Bauweise)*
~ konstrukcja regionalne *(regional architecture / regionale Bauweise)*
~ architektura regionalna *(local architecture / regionale Architektur)*
~ architektura ludowa *(people's architecture / Volksarchitektur)*
cs: lidové stavitelství *(people's way of construction / Volksbauweise)*
~ tradiční stavitelství *(traditional way of construction / traditionelle Bauweise)*
~ tradiční vesnické stavitelství *(traditional way of construction in villages / traditionelle dörfliche Bauweise)*
~ lidová architektura *(people's architecture / Volksarchitektur)*

1.1.1 Wooden architecture / Holzbauweise

Vernacular building technique, using wood mainly or completely.

Traditionsgebundene Bautechnik, die überwiegend oder vollständig auf Holz aufbaut.

fr: architecture de bois
en: wooden architecture *(rarely used / selten gebraucht)*
= timber building

nl: houtbouw
de: Holzbauweise
= Holzarchitektur *(outdated, referring to elaborate buildings / veraltet, auf aufwändige Gebäude bezogen)*
da: træbyggeri
no: trebebyggelse
= trehusbebyggelse
= trebygging
> trearkitektur *(mostly used to denote polite, high-style architecture / meist zur Bezeichnung von Architektur der Hochkunst)*
~ trekonstruksjon(er)
sv: trähus
= träbyggnad
~ träbyggnadskonst
pl: architektura drewniana
~ budownictwo drewniane
cs: dřevěné stavitelství
~ dřevěná architektura *(wooden architecture / Holzarchitektur)*

1.1.2 Timber building / Holzbau

Building from the field of vernacular architecture, which is (almost exclusively) constructed of timber.

Gebäude der vernacular architecture, das (fast ausschließlich) aus Holz errichtete ist.

fr: construction de bois
en: timber building
nl: houtbouw
de: Holzbau
da: træbygning
= tømmerkonstruktion
no: trebygning
~ trehus
sv: träbyggnad
pl: budynek drewniany
cs: dřevěná stavba

1.1.3 Secular building / Profanbau

Building for secular purposes, normally for living or working, usually considered as the opposite of a religious building such as a church.

Gebäude für profane Zwecke, d. h. überwiegend zum Wohnen oder Arbeiten. Meist im Gegensatz zum Sakralbau benutzt, etwa einer Kirche.

fr: bâtiment civil
en: secular building
> domestic building *(type of secular building / bestimmte Art eines Profanbaus)*
nl: seculier gebouw
de: Profanbau
da: verdslig bygning
no: profanbygning
sv: profan byggnad
pl: budownictwo świeckie
cs: světská stavba/budova
= sekulární stavba/budova
= profánní stavba/budova

1.1.4 Rural building / Ländliches Gebäude

Building situated in a rural environment, usually for domestic and farming purposes.

Gebäude in einem ländlichen Umfeld, in der Regel für Zwecke des Wohnens und der Landwirtschaft.

fr: bâti rural
~ architecture rurale *(rural architecture / ländliche Architektur)*
en: rural building *(uncommon, usually designated by function / unüblich, meist nach der Funktion bezeichnet)*
= rural house *(uncommon, usually designated by function / unüblich, meist nach der Funktion bezeichnet)*
~ farmhouse *(house of a farm / Bauernhaus)*
~ farm building *(any ancillary building / jedes zusätzliche Gebäude)*
nl: landelijk gebouw
de: ländliches Gebäude
da: landligt byggeri
= bondehuse
no: ~ bondehus *(sing. & pl.)*
< landsbebebyggelse *(general term, rural buildings / allgemeine Bezeichnung, ländliche Gebäude)*
sv: landsbygdens byggnader *(pl.)*
pl: budownictwo wiejskie
= architektura wiejska
~ architektura chłopska *(farmer's architecture / Bauernarchitektur)*
cs: ~ vesnická stavba *(in a village / in einem Dorf)*
= venkovská stavba
~ venkovské stavení *(in a village, usually a farmhouse / in einem Dorf, meist ein Bauernhaus)*

1.1.5 Urban building / Städtisches Gebäude

Building situated in an urban environment, usually used for domestic and other purposes such as trade or craft but only exceptionally for farming.

Gebäude in einem städtischen Umfeld, in der Regel für Wohnzwecke und Belange wie Handel und Handwerk bestimmt, dagegen nur ausnahmsweise für landwirtschaftliche Zwecke.

fr: bâti urbain
en: urban building *(mainly a term in the field of city planning / vor allem Bezeichnung im Städtebau)*
~ town house
nl: stedelijk gebouw
de: städtisches Gebäude
da: byhuse
no: byhus *(sing. & pl.)*
< bybebyggelse *(general term, urban buildings / allgemeine Bezeichnung, städtische Gebäude)*
sv: stadens byggnader *(pl.)*
pl: budynek miejski
~ budynek mieszczański *(usually medieval town house / meist mittelalterliches Stadthaus)*
cs: městský dům *(usually a dwelling house / meist ein Wohnhaus)*
= městská stavba
= městská budova *(usually a large building / meist ein größeres Gebäude)*

1.2 Functional aspects: use of buildings and space / Funktionale Aspekte: Nutzung von Gebäuden und Räumen

1.2.1 Buildings and their use / Gebäude und ihre Nutzung

1.2.1.1 Main building / Hauptgebäude

The most important component of a property which consists of two or more buildings; associated with subsidiary buildings (Fig. 22).

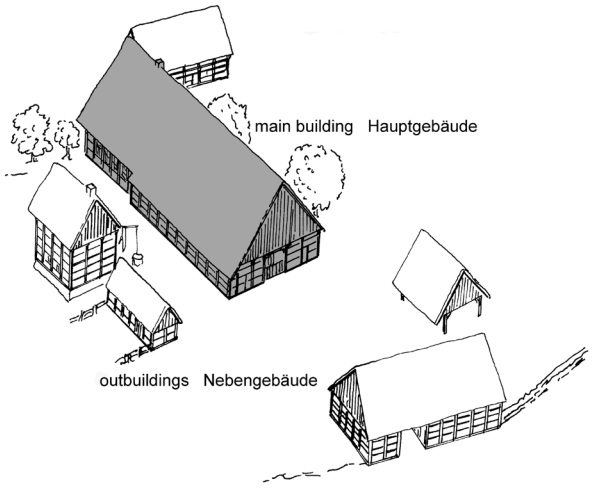

Fig. 22.

Wichtigstes Gebäude eines mehrgebäudigen Anwesens oder Gehöfts; umgeben von Nebengebäuden (Fig. 22).

fr: bâtiment principal
en: main building
= principal building
nl: hoofdgebouw
de: Hauptgebäude
~ Haupthaus
~ Wohnhaus *(for habitation / für Wohnzwecke)*
da: hovedbygning
no: hovedbygning
~ våningshus
sv: huvudbyggnad
pl: budynek główny
cs: hlavní stavba
~ hlavní budova
~ stavení *(rural main building / bäuerliches Hauptgebäude)*

1.2.1.2 Dwelling house / Wohnhaus

Building which is mainly used for habitation and domestic purposes.

Gebäude, das überwiegend zum Wohnen und für hauswirtschaftliche Belange genutzt wird.

fr: corps de logis
= bâtiment d'habitation
en: dwelling house
= house *(common term / übliche Bezeichnung)*
= dwelling
nl: woonhuis
de: Wohnhaus
~ Haus *(imprecise / ungenau)*
= reines Wohnhaus *(emphasises the difference to a Wohnwirtschaftsgebäude / betont den Unterschied zu einem Wohnwirtschaftsgebäude)*
da: beboelseshus
= bolig
= stuehus
no: stue
= stuebygning
~ våningshus *(modern term for rural main buildings / moderne Bezeichnung für ländliche Hauptgebäude)*
~ bolighus *(modern term / moderne Bezeichnung)*
sv: boningshus *(rather outdated / eher veraltet)*
= bostadshus
pl: dom mieszkalny
cs: dům *(house, usually a dwelling house / Haus, meist ein Wohnhaus)*
~ obydlí *(dwelling / Wohnung)*
= obytný dům

> obytné stavení *(dwelling house of a farm / Wohnhaus eines bäuerlichen Anwesens)*

1.2.1.3 Byre house / Wohnwirtschaftsgebäude, Wohnstallhaus

Building which accommodates people and cattle under a single roof. Many of those buildings provide additional storage room for the harvest (Fig. 23).

Haus, das Menschen und Vieh unter einem gemeinsamen Dach beherbergt. In vielen dieser Gebäude ist auch Stapelraum für die Ernte vorhanden (Fig. 23).

fr: maison-étable
= maison mixte

en: > byre house *(single-room dwelling where humans and animals share a single room / einräumige Wohnung, bei der sich Menschen und Tiere einen Raum teilen)*
> byre-dwelling *(not very widely used / nicht häufig benutzt)*
> longhouse *(usually aisleless, house and byre share an entrance approximately in the middle of the long side, in the simplest form structurally undivided / meist einschiffiges Gebäude, Wohn- und Wirtschaftsbereich besitzen einen gemeinsamen Eingang etwa in der Mitte der Längsseite, in der einfachsten Form im Inneren nicht unterteilt)*

nl: woonstalhuis

de: Wohnwirtschaftsgebäude
= Wohnstallhaus *(the building often also provides space for storage of the harvest / oft ist im Gebäude auch die Ernte gelagert)*
= Wohnstall-Speicherhaus *(house with byre and loft for the grain / Wohnstallhaus mit Kornboden)*
~ Einhaus (*outdated, house providing all functions of a farmstead / veraltet, Haus, das alle Funktionen einer Hofstelle vereint)*
~ Einheitshaus *(outdated, house providing all functions of a farmstead / veraltet, Haus, das alle Funktionen einer Hofstelle vereint)*
~ Einfirsthof *(house providing all functions of a farmstead and having a continous roof line; does not term a farmstead / Haus, das alle Funktionen einer Hofstelle vereint und eine durchlaufende Firstlinie besitzt; bezeichnet keine Hofanlage)*

da: bolig-staldhus
> langhus *(archaeological term / archäologische Bezeichnung)*

no: bolig og stall under samme tak *(paraphrase)*
> langhus *(archaeological, building up to the early Middle Ages / archäologisch, Gebäude bis zum frühen Mittelalter)*

sv: hus med (delad) bostads- och stallfunktion *(paraphrase)*
~ enhetshus *(outdated for a house providing all*

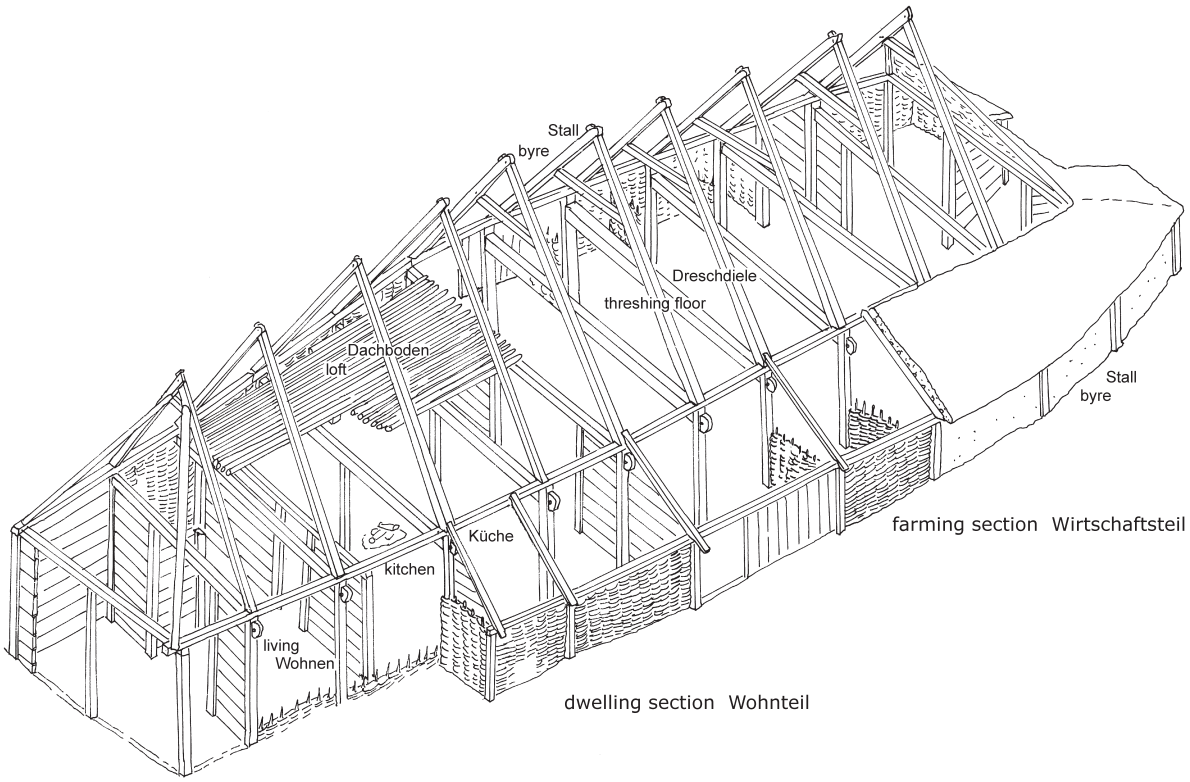

Fig. 23.

functions of a farmstead / veraltet für ein Haus, das alle Funktionen einer Hofstelle vereint)

pl: < budynek mieszkalno-inwentarski *(byre-dwelling / Wohnstallhaus)*
< budynek mieszkalno-gospodarczy *(byre-dwelling / Wohnwirtschaftsgebäude)*

cs: dům chlévního typu
= jednotný dům

1.2.1.4 Barn-house / Wohnspeicherhaus

Building which combines a dwelling with agrarian purposes under a single roof; usually a peasant house lacking a byre (Fig. 24).

Haus, das Wohnung und Räume zu landwirtschaftlichen Zwecken unter einem Dach vereint; meist ein Kleinbauernhaus ohne Stall (Fig. 24).

fr: bâtiment d'habitation et de stockage *(paraphrase)*
en: barn-house *(paraphrase)*
nl: woonhuis waar woon- en tasfunctie is ondergebracht *(paraphrase, rare / selten)*
de: Wohnspeicherhaus
da: bolig-forrådshus *(paraphrase, rare / selten)*
no: -
= bolig og lagerbygning *(paraphrase, rare / selten)*
sv: hus med bostads- och lagerfunktion *(paraphrase)*
pl: budynek mieszkalno-spichlerzowy
cs: > špýcharový dům *(three-celled, single pile house with parlour, corridor, and granary; rare, local / dreiteiliges, einraumtiefes Haus mit Stube, Flur und Kornspeicher; selten, regional)*
> dům komorového typu *(three-celled single pile house with parlour, corridor, and multipurpose chamber / dreiteiliges, einraumtiefes Haus mit Stube, Flur und multifunktional genutzter Kammer)*

1.2.1.5 Multi-purpose building / Vielzweckgebäude

Building with more than two areas of usage, for instance dwelling, farming, and storage or stable/byre, cart shed, and storage (Fig. 25, see also Figs. 23 and 30).

Gebäude, das mehr als zwei Nutzungsbereiche besitzt, zum Beispiel Wohnen, Wirtschaften und Erntebergung oder Ställe, Remisen und Speicherräume (Fig. 25; siehe auch Fig. 23 und 30).

fr: bâtiment polyvalent
en: multi-purpose building *(paraphrase)*
nl: multifunctioneel gebouw
de: Vielzweckgebäude
= Vielzweckbau
~ Vielzweckhaus *(usually a main building / normalerweise ein Haupthaus)*
= Mehrzweckhaus *(usually a main building / normalerweise ein Haupthaus)*
da: hus med mange anvendelser
= hus til mange formål
no: flerbrukshus *(modern term / moderne Bezeichnung)*
~ langhus *(providing living quarters, animal accommodation and storage, originally only referring to prehistoric structures / mit Wohnung, Stall und Speicher, ursprünglich nur auf prähistorische Bauten bezogen)*
sv: flerfunktionell byggnad
pl: budynek wielofunkcyjny
cs: víceúčelová stavba/budova

1.2.1.6 Open-hearth house / Rauchhaus

Chimneyless building whose interior space is characterised by a large main room with open hearth. The smoke fills the upper part of the room and emerges

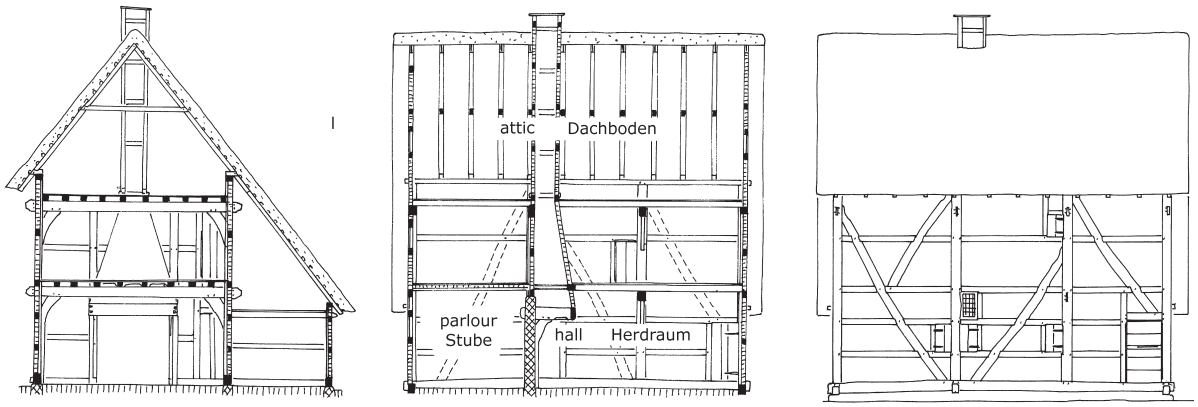

Fig. 24.

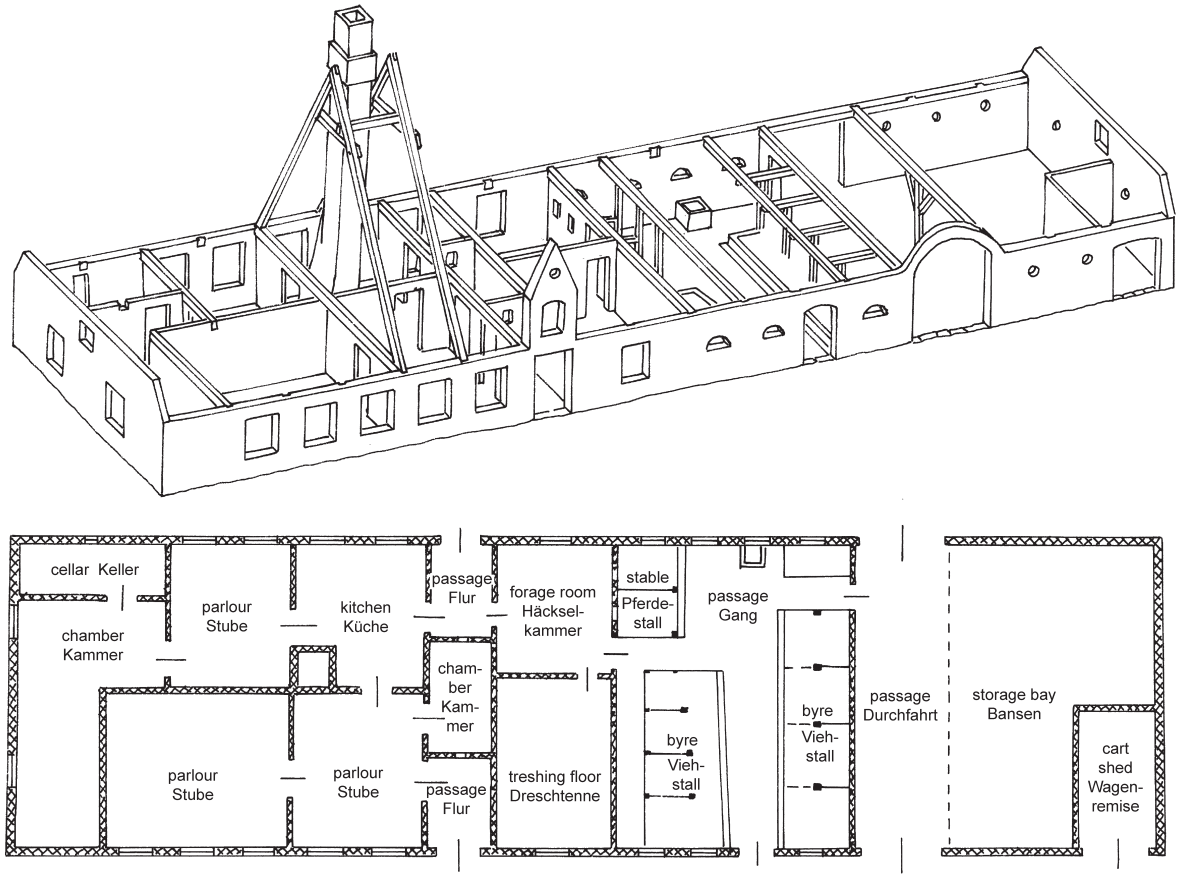

Fig. 25.

through the eaves or small openings to the outside or other rooms (attic, etc.) (Fig. 26).

Gebäude ohne Rauchabzug, dessen Innenraum durch einen großen Hauptraum mit offenem Herdfeuer bestimmt wird. Der Rauch sammelt sich im oberen Bereich des Raums und gelangt unterhalb der Traufen, durch kleinere Öffnungen und vielfach auch durch andere Räume (Dachboden etc.) ins Freie (Fig. 26).

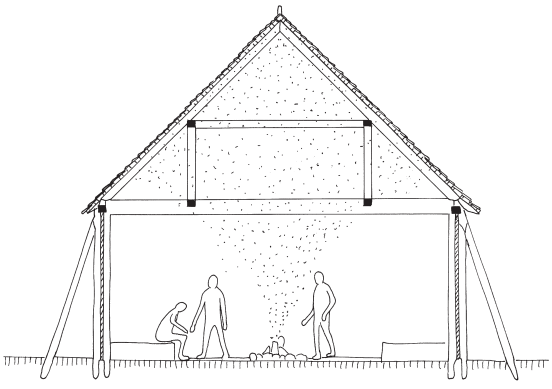

Fig. 26.

fr: bâtiment à foyer central *(paraphrase)*

en: > hall with open hearth *(paraphrase; the principal room only / nur der Hauptraum)*
> black house *(Scottish regional term / schottische regionale Bezeichnung)*

nl: rookhuis

de: Rauchhaus
> Rauchstubenhaus *(Austrian, house with a "smoke parlour" [Rauchstube], a multifunctional living room with open hearth but without chimney / österreichisch, Haus mit einer so genannten Rauchstube, ein multifunktional genutzter Wohnraum mit offenem Feuer ohne Rauchabzug)*

da: hus med åbent ildsted
= hus med centralt ildsted

no: røyovnstue
> årestue *(house with a central open hearth / Haus mit einem zentralen offenen Herdfeuer)*
> røykovnstue *(house with stove or open hearth without chimney / Haus mit Ofen oder offener Feuerstelle ohne Schornstein)*

sv: rökstuga

pl: chata kurna

cs: ~ dymný dům *(building with open roof / Gebäude mit offenem Dachwerk)*
> dům s dymnou jizbou *(building with "smoke parlour" / Gebäude mit Rauchstube)*

1.2.1.7 Single-family house / Einfamilienhaus

Freestanding house, used as a (permanent) dwelling for one family or household. It consists of a single accommodation unit only, but may include an additional smaller dwelling, often with separate entrance, for instance reserved for use by parents. Usually provides no space for farming purposes.

Freistehendes Gebäude, das als (dauernd genutztes) Wohnhaus für eine Familie bzw. einen Haushalt dient. Es umfasst nur eine Wohneinheit, kann aber zusätzlich eine kleinere Einliegerwohnung enthalten; oft hat diese einen eigenen Eingang und kann zum Beispiel für einen Altenteiler gedacht sein. Besitzt normalerweise keinem Raum für landwirtschaftliche Zwecke.

fr: bâtiment pour un foyer *(paraphrase)*
= bâtiment pour une famille *(paraphrase)*
en: single-family house *(in the countryside, for an extended family / auf dem Land, für eine Großfamilie)*
= one-family house *(in the countryside, for an extended family / auf dem Land, für eine Großfamilie)*
nl: eengezinswoning
de: Einfamilienhaus
da: enfamilieshus
no: énfamiliehus *(modern term / moderne Bezeichnung)*
sv: enfamiljshus
pl: dom jednorodzinny
cs: rodinný dům
~ rodinný domek *(usually a modern house / meist ein modernes Haus)*

1.2.1.8 Multi-family house / Mehrfamilienhaus

Dwelling accommodation for two or more families or households, whose entrances or entrance rooms, galleries, etc. are used jointly. The units may be arranged on the same floor or in two or more storeys. Some semi-detached houses include rooms which are shared, for example kitchens.

Wohngebäude, das für mehrere Familien beziehungsweise Haushalte konzipiert ist, und dessen Eingang bzw. Erschließungsräume, Galerien etc. gemeinsam genutzt werden. Die Nutzungseinheiten können auf gleichen Ebenen, aber auch in verschiedenen Stockwerken angeordnet sein. Einige Doppelhäuser besitzen auch gemeinschaftlich genutzte Räume, zum Beispiel Küchen.

fr: bâtiment d'habitation collectif
en: multi-family house
nl: meergezinswoning
de: Mehrfamilienhaus
da: flerfamilieshus
no: flerfamiliehus
sv: flerfamiljshus
pl: dom wielorodzinny
cs: obydlí pro více rodin *(paraphrase)*
~ velkorodinné obydlí *(house for an extended family / Haus für eine Großfamilie)*

1.2.1.9 Dwelling section / Wohnteil

Part of a house, which is mainly used for living and domestic purposes, and usually contrasted with that part used for farming or industrial purposes (Fig. 23).

Teil eines Hauses, der überwiegend Wohnzwecken dient. Bildet das Gegenstück zu dem Bereich, der für landwirtschaftliche oder gewerbliche Zwecke genutzt wird (Fig. 23).

fr: zone d'habitation
en: dwelling section
> house-part *(includes rooms for domestic purposes and related service rooms / umfasst Räume, die im engeren Sinn dem häuslichen Leben und der Hauswirtschaft dienen)*
= living-quarters *(not usually applied to vernacular buildings / normalerweise nicht für den traditionellen Hausbau benutzt)*
nl: woongedeelte
de: Wohnteil
= Wohnbereich
> Kammerfach *(row of living rooms along the rear gable of a Lower Saxon aisled house / Reihe von Wohnräumen entlang des Rückgiebels eines niederdeutschen Hallenhauses)*
da: beboelsesdelen
no: boligdel
sv: bostadsdel
pl: część mieszkalna
cs: = obytná část
~ obytný trakt *(row of rooms or wing / Raumfolge oder Gebäudeflügel)*

1.2.1.10 Service section / Wirtschaftsteil

Part of a building, which is used for farming or (sometimes) industrial purposes, in contrast to the portion used for living and domestic purposes (Fig. 23).

Gebäudeteil, der überwiegend landwirtschaftlichen oder (manchmal) zu Zwecken der Produktion dient; Bezeichnung oft im Gegensatz zum Wohnteil benutzt (Fig. 23).

fr: zone de service
en: service section
> service bay *(forming one or two rooms, pantry and buttery, at the lower end of the principal room / umfasst ein oder zwei Räume, pantry und buttery, am unteren Ende des Hauptraums)*
> farming section *(paraphrase, part of a building for purposes of farming / Gebäudeteil für landwirtschaftliche Zwecke)*
> farm building portion *(paraphrase, part of a building for purposes of farming / Gebäudeteil für landwirtschaftliche Zwecke)*
> commercial/industrial section *(paraphrase, part of a building for purposes of commerce or industry / Gebäudeteil für gewerbliche Zwecke)*
nl: bedrijfsgedeelte
= okonomiafdeling
de: Wirtschaftsteil
= Wirtschaftsbereich
~ Stallteil *(with byre or stable / mit Ställen)*
da: bedriftsdelen
no: uthusdel
= driftsbygningsdel *(modern term / moderne Bezeichnung)*
sv: ekonomidel
pl: część gospodarcza
~ część inwentarska *(with byre or stable / mit Ställen)*
cs: hospodářská část
= hospodářský trakt *(row of rooms or wing / Raumfolge oder Gebäudeflügel)*

1.2.1.11 Adjoining house / Nebenhaus

A small dwelling-house beside a main house. May include space for farming or storage (Fig. 27).

Kleines Wohnhaus, das einem Haupthaus zugeordnet ist; es kann außer der Wohnung auch Wirtschaftsräume umfassen (Fig. 27).

fr: bâtiment d'habitation secondaire
en: adjoining house *(may be as large as the main house / kann genauso groß wie das Haupthaus sein)*
nl: < bijgebouw

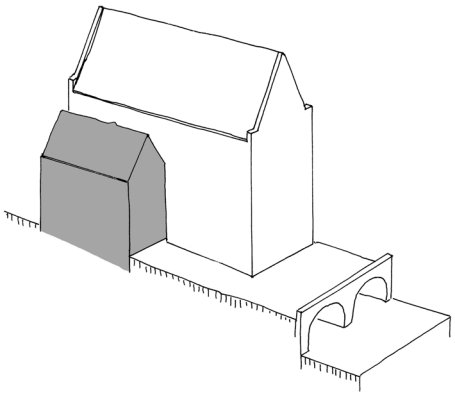

Fig. 27.

de: Nebenhaus
da: sidebygning
no: sidebygning *(paraphrase)*
sv: sidobyggnad
pl: przybudówka
cs: -
= vedlejší obydlí *(paraphrase, loan translation / Lehnübersetzung)*

1.2.1.12 Front building / Vorderhaus

Part of a building, usually of an urban (dwelling) house, which faces the street and provides the building's main entrance; the opposite of rear building (Fig. 28).

Gebäudeteil, meist eines städtischen (Wohn-) Gebäudes, das zur Straße gerichtet ist und in dem sich der Hauptzugang befindet; oft im Gegensatz zum Hinterhaus (Fig. 28).

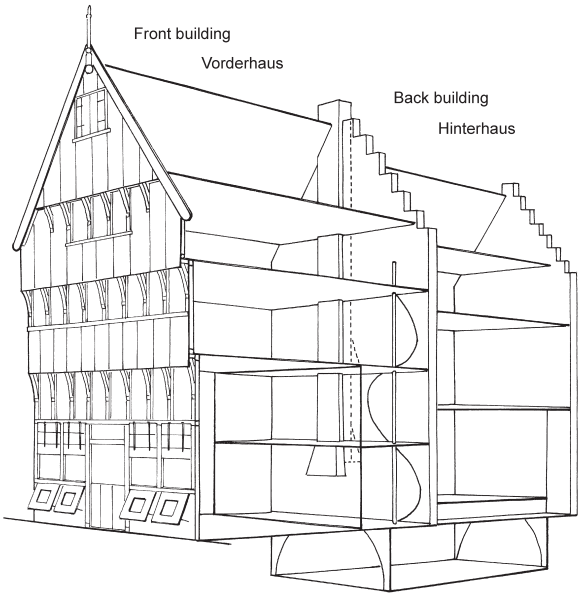

Fig. 28.

fr: bâtiment sur rue
en: front building
nl: voorhuis
de: Vorderhaus *(in Switzerland also for log buildings with mass walled smoke kitchen wing or to distinguish the dwelling section [Vorderhaus] from the kitchen-service area [Hinterhaus] / in der Schweiz auch für Blockbauten mit gemauertem Rauchküchentrakt oder zur Unterscheidung eines der Wohnnutzung dienenden Hausteils [Vorderhaus] vom dem Küchen-Vorratskammertrakt [Hinterhaus])*
da: forhus
no: forhus
= gatehus
= hus mot gaten *(paraphrase)*
= frontbygning *(paraphrase)*
sv: ~ gavelhus *(house gabled to the street / giebelständiges Haus)*
pl: budynek frontowy
cs: přední část domu

1.2.1.13 Rear building / Hinterhaus

The rear part of (usually) a town house facing a courtyard; it does not normally provide the building's entrance; contrasted with a front or main building (Fig. 28).

Hinterer Gebäudeteil (normalerweise) eines städtischen Hauses, der an einen Hof angrenzt und keinen Hauseingang besitzt; meist im Gegensatz zum Vorderhaus bzw. Hauptgebäude (Fig. 28).

fr: bâtiment arrière
en: rear building
= back building
nl: achterhuis
de: Hinterhaus *(in Switzerland front building and back building are used to describe log buildings with mass walled Rauchküchentrakt [smoke kitchen wing] or to differentiate the dwelling [front building] from the cooking and service space [back building] / Vorderhaus und Hinterhaus in der Schweiz auch bei Blockbauten mit gemauertem Rauchküchentrakt verwendet; auch generell zur Unterscheidung eines der Wohnnutzung dienenden Hausteils [Vorderhaus] vom Küchen-Vorratskammertrakt [Hinterhaus])*
da: baghus *(building to the rear of an urban site, opposite of forhus / Gebäude an der Rückseite eines städtischen Grundstücks, Gegenteil von forhus)*
> sidebygning *(building along the side of a site, bordering a neighbouring house / Gebäude an der Seite eines Grundstücks, das an den Nachbarn grenzt)*
no: bakbygning
sv: ~ gårdshus *(also for rural buildings, may be freestanding / auch für ländliche Gebäude, kann freistehend sein)*
> urbant gårdshus *(urban / städtisch)*
pl: oficyna
cs: zadní část domu

1.2.1.14 Outbuilding / Nebengebäude

Building for secondary purposes besides the main building of a property. Normally used for farming or (rarely) industrial purposes. It may include a few rooms serving as a subsidiary dwelling (Fig. 22).

Gebäude, das eine gegenüber dem Hauptgebäude untergeordnete Funktion besitzt. Es wird in der Regel allein für Landwirtschaft oder (seltener) Gewerbe genutzt; einige Räume können als untergeordnete Wohnräume genutzt werden (Fig. 22).

fr: dépendance
= annexe
en: outbuilding
> outhouse *(minor outbuilding / kleines Nebengebäude)*
> farm building *(any building other than the farmhouse / jedes Gebäude mit Ausnahme des Hauptgebäudes eines Hofes)*
nl: bijgebouw
de: Nebengebäude
da: udhus
no: uthus
sv: uthus
pl: budynki pomocnicze
cs: vedlejší stavba/budova

1.2.1.15 ~ Farm building, industrial building / Wirtschaftsgebäude

A secondary building used for farm (1) or industrial purposes (2).

Untergeordnetes Gebäude für landwirtschaftliche (1) oder gewerbliche Zwecke (2).

fr: 1./2. bâtiment d'exploitation
en: 1. farm building
2. industrial building
2. ~ trade building *(for trade / für Handel)*
nl: 1. gebouw voor landbouw *(paraphrase)*
2. gebouw voor nijverheid *(paraphrase)*

de: 1./2. Wirtschaftsgebäude
2. ~ Werkstattgebäude
da: 1. landbrugsbygning
2. industribygning
2. = erhvervsbygning
2. = værkstedsbygning
no: 1./2. uthus *(general term / allgemeine Bezeichnung)*
1. driftsbygning *(general term / allgemeine Bezeichnung)*
2. industribygning
2. = næringsbygg
2. = verksted *(craftsman's workshop)*
sv: 1./2. ~ uthuslänga
pl: 1./2. budynki gospodarcze
cs: 1./2. hospodářská stavba/budova

1.2.1.16 Barn / Scheune

Agrarian outbuilding in rural areas (1) or in a village or town (2), in which hay, grain, straw, or other things are stored. It usually provides a threshing floor and may include further accommodation like a stable or byre (Fig. 29).

Landwirtschaftliches Nebengebäude in ländlichen Gebieten (1) oder in Dorf oder Stadt (2), das hauptsächlich zur Aufbewahrung von Heu, Getreide, Stroh oder anderen Gegenständen dient. Besitzt oft eine Dreschdiele und kann weitere Räumlichkeiten umfassen, zum Beispiel Pferde- oder Kuhställe (Fig. 29).

fr: 1. grange
en: 1. barn *(only for crop storage and threshing / nur zur Lagerung von Getreide und zum Dreschen)*
1. > laite *(combines barn and byre / Scheune und Viehstall)*

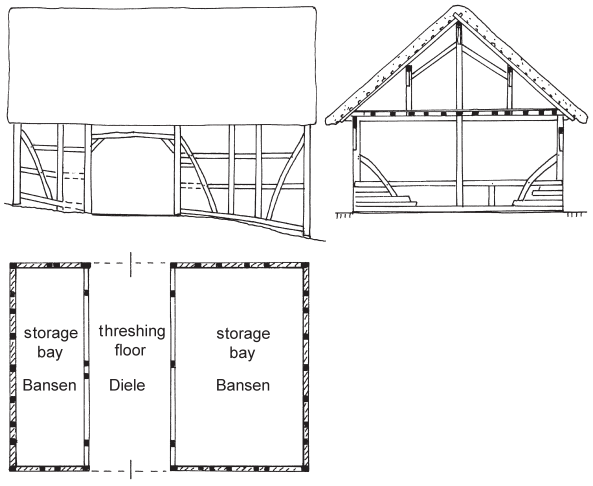

Fig. 29.

1./2. > tithe barn *(large barn for storage of the tithe / große Scheune zur Aufbewahrung des Zehnten)*
nl: 1./2. schuur
de: 1./2. Scheune
1. Dreschhaus *(large outbuilding with a threshing floor / großes Nebengebäude mit Dreschdiele)*
1. = Dreschscheune *(large outbuilding with a threshing floor / großes Nebengebäude mit Dreschdiele)*
1./2. Stadel *(South German, Austrian / süddeutsch, österreichisch)*
1./2. > Zehntscheune *(large barn for storage of the tithe / große Scheune zur Aufbewahrung des Zehnten)*
da: 1. lade
no: 1./2. låve *(often with stables incorporated / umfasst oft auch Ställe)*
1. driftsbygning *(modern term / moderne Bezeichnung)*
1./2. = løe *(usually only for storage of the harvest, etc., but may include a threshing floor / meist nur zur Lagerung der Ernte, kann aber eine Dreschdiele besitzen)*
sv: 1./2. lada
pl: 1. stodoła
cs: 1. stodola
1. > stodůlka *(smaller stodola; local in Moravia also for a hay barn / kleinere stodola, regional in Mähren auch eine Heuscheune)*

1.2.1.17 Hay barn / Heuscheune

Barn for storage of hay while it lacks a threshing floor; often open-fronted.

Scheune zur Aufbewahrung von Heu; besitzt keine Dreschdiele und hat oft offene Wände.

fr: grange à foin
= fenil
en: hay barn
> Dutch barn *(open on all sides / allseitig offen)*
nl: hooischuur
de: Heuscheune
< Stadel *(South German, also barn in general / süddeutsch, auch Scheune im Allgemeinen)*
> Heuschober *(small building, raised above the ground, Swiss and Austrian / kleines Gebäude, vom Boden abgehoben, schweizerisch und österreichisch)*
~ Heustadel *(Austrian / österreichisch)*
da: hølade
no: < løe
= høyløe *(for hay / für Heu)*

sv: hölada
pl: stodoła na siano
cs: seník

1.2.1.18 Combination barn / Mehrzweckscheune

Farm building in rural areas, in villages or towns serving three or more agrarian purposes, as, e. g. a barn for storage of the harvest, byre, stable, shelter shed for vehicles, or workshop (Fig. 30).

Nebengebäude eines ländlichen Gehöfts, eines dörflichen oder städtischen Anwesens, das drei oder mehr landwirtschaftlichen Zwecken dient, z. B. als Scheune zur Erntebergung, Viehstall, Pferdestall, Unterkunft für Fahrzeuge oder als Werkstatt (Fig. 30).

fr: bâtiment de service
en: combination barn
> bank barn *(built into a hill or bank on two levels, the upper being a barn, the lower combining byre, stable, and cart shed / an einen Hang oder Damm gebaut; das obere Geschoss wird als Scheune, das untere als Viehstall, Pferdestall und Wagenschuppen genutzt)*
nl: multifunctionele schuur
de: Mehrzweckscheune
~ Scheune *(imprecise, but most barns actually are combination barns / unpräzise, aber die meisten Scheunengebäude sind Mehrzweckscheunen)*
da: ladebygning (med redskobsrum)
no: enhetslåve
= kombinert driftsbygning *(modern term / moderne Bezeichnung)*

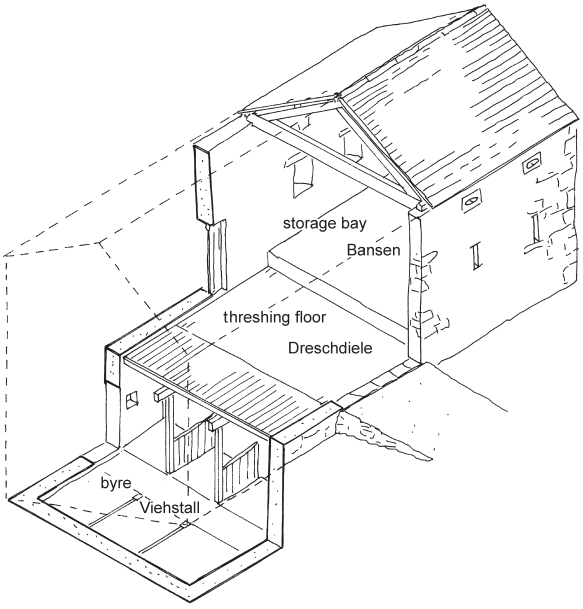

Fig. 30.

sv: uthuslänga
= flerfunktionell lada *(paraphrase, rare / selten)*
pl: stodoła z wydzielonymi pomieszczeniami gospodarczymi
cs: < stodola *(barn in general, always a multifunctional building / Scheune allgemein, immer ein Mehrzweckgebäude)*

1.2.1.19 Field barn / Feldscheune

Barn situated apart from a farmstead in the fields. May be used for instance as a hay barn.

Scheune eines ländlichen Anwesens, die außerhalb des Gehöfts in den Feldern liegt. Kann beispielsweise als Heuscheune genutzt sein.

fr: dépendance isolée
en: field barn *(small isolated hay barn / kleine, alleinstehende Heuscheune)*
> field house *(isolated byre with hayloft above / alleinstehender Viehstall mit Heuboden)*
nl: veldschuur
de: Feldscheune
= Feldstadel *(Austrian / österreichisch)*
> Futterstall *(Austrian, field barn for feeding cattle in the winter / österreichisch, Feldscheune zum Füttern des Rindviehs im Winter)*
= Heuhütte *(Austrian / österreichisch)*
da: marklade
no: utløe
< løe
> utmarksløe *(in more distant fields / bei entfernten Feldern)*
> høyløe *(for hay / für Heu)*
sv: ängslada
pl: stodoła polowa
cs: ~ stodola *(barn / Scheune)*
~ seník *(hay barn / Heuscheune)*

1.2.1.20 Shed / Schuppen

Minor structure for storage of goods and vehicles, usually built simply.

Untergeordnetes Gebäude für Wagen und Fahrzeuge, normalerweise einfach gebaut.

fr: > remise *(for vehicles, etc.; not for goods / für Fahrzeuge, nicht für Güter)*
~ bâtiment de service
~ dépendance
~ annexe
~ abri *(simple construction / einfache Konstruktion)*

en: ~ shed
nl: schuurtje
= schop
<schuur
de: Schuppen
da: skur
no: skur
= skjul
= bu (bod)
sv: skjul
= bod
= lider
pl: szopa
cs: kůlna
= kolna *(local term / regionale Bezeichnung)*
= šopa *(vernacular term, local in Moravia / mundartliche Bezeichnung, regional in Mähren)*

1.2.1.21 ~ Cowhouse / Stallgebäude

Building with accommodation for cattle (1) or for horses (2). It usually does not include space for domestic purposes, except sometimes for servants (farm labourers, maidservants, etc.) (Fig. 31).

Gebäude mit Ställen für Rindvieh (1) oder Pferde (2). Besitzt normalerweise keine Räume für Wohnzwecke, höchstens für Bedienstete (Knechte, Mägde u. a.) (Fig. 31).

fr: 1. étable
2. écurie
en: 1. ~ cowhouse *(not for horses / nicht für Pferde)*
1. ~ cow-house
1. ~ byre *(normally part of a longhouse / normalerweise Teil eines longhouse)*

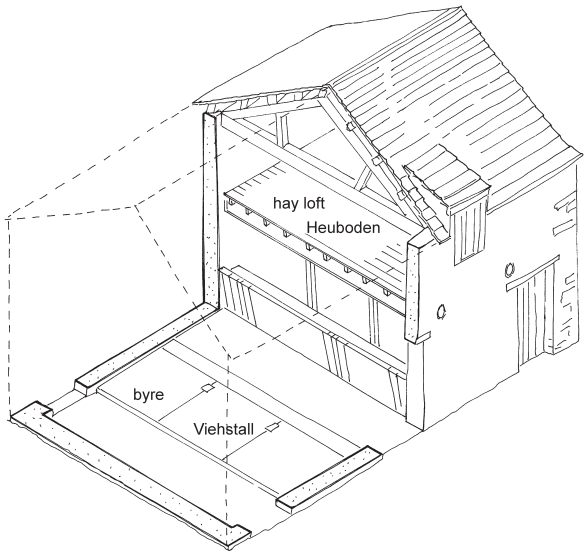

Fig. 31.

1 cow stable *(vernacular, rare / mundartlich, selten)*
2. stable *(also used for other farm animals / auch für andere Nutztiere)*
nl: 1./2. stalgebouw
de: 1./2. Stallgebäude
1./2. < Stall
1./2. ~ Viehhaus *(large building, mainly for cattle / größes Gebäude, bevorzugt für Rindvieh)*
da: 1./2. kostald
no: 1. fjøs
2. stall *(also for other farm animals / auch für andere Nutztiere)*
2. > hestestall
sv: 1. ladugård
1. = kostall
2. stall
pl: 1./2. budynek inwentarski
1. obora
2. stajnia
cs: 1. chlév
2. stáj

1.2.1.22 ~ Stable, ~ cowhouse / Stallscheune

Farm building for the livestock which includes space for hay, grain, or straw; especially unthreshed grain and fodder.

Stallgebäude, das größere Gebäudeteile enthält, die zur Aufbewahrung von Heu, Getreide oder Stroh dienen, insbesondere von ungedroschenem Getreide und Viehfutter.

fr: bâtiment abritant grange et étable *(paraphrase)*
en: < stable *(for horses, with hay loft above, occasionally a granary / für Pferde, darüber Heuboden, manchmal mit einem Getreidespeicher)*
< cowhouse *(for cattle, with hay loft above / für Rindvieh, mit einem Heuboden)*
> linhay *(open-fronted cattle shelter with hay loft above / offener Viehunterstand mit Heuboden darüber)*
nl: stal met tasruimte *(paraphrase)*
de: Stallscheune
= Heustall *(Swiss, byre and barn for storage of hay; not for storage of grain and not combined with a threshing floor / schweizerisch Stall mit Heuraum, nicht für Getreidelagerung und ohne Dreschtenne)*
da: ~ stald med høloft *(with hay loft above / mit Heuboden darüber)*
no: ~ stall med høyloft *(paraphrase, with hay loft above, without threshing floor / mit Heuboden darüber, ohne Dreschdiele)*

~ stall med høystål *(paraphrase, storage of hay at the same level; not combined with a thresing floor / mit Heuscheune auf gleicher Ebene; ohne Dreschdiele)*
sv: < lada *(barn in general / Scheune im Allgemeinen)*
pl: budynek inwentarski wielofunkcyjny
cs: < stodola
< chlév

1.2.1.23 Shelter shed / Weideunterstand

Farm building situated on a pasture. It is completely or partially open fronted and used for farm animals, free to enter or leave at will.

Nebengebäude auf einer Weide. Es ist vollständig oder teilweise offen, so dass das Vieh es jederzeit betreten oder verlassen kann.

fr: abri pour le bétail dans un pré *(paraphrase)*
en: shelter shed *(open-fronted shelter for cattle / offener Unterstand für Vieh)*
nl: veldstal
de: Weideunterstand
> Viehunterstand *(for cattle / für Vieh)*
da: læskjul
no: bingefjøs
= frigangfjøs *(paraphrase)*
sv: -
> fårskjul *(for sheep; further terms refer to particular animal species / für Schafe; weitere Bezeichnungen beziehen sich auf bestimmte Tierarten)*
pl: szałas
> bacówka pasterska *(local in the Tatra mountains / regional in der Tatra)*
> koliba *(local in the Tatra mountains / regional in der Tatra)*
cs: přístřešek pro dobytek
= přístřešek na pastvině

1.2.1.24 Gate house / Torhaus

Building with a throughfare, which forms the main entry to a farmyard, manor, or castle (Fig. 32).

Gebäude mit einer Tordurchfahrt, das den Hauptzugang zu einer Hofanlage, einem Herrensitz, einer Burg oder einem Schloss bildet (Fig. 32).

fr: bâtiment d'entrée
en: gate house
nl: poortgebouw

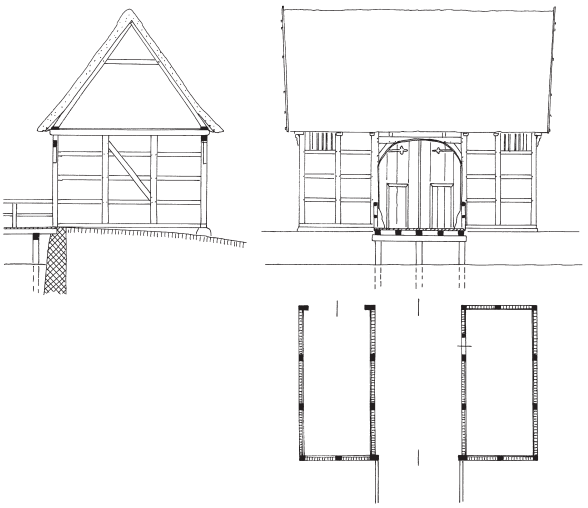

Fig. 32.

de: Torhaus
da: porthus
no: porthus med gjennomkjørsel *(paraphrase)*
= portbygning med gjennomkjørsel *(paraphrase)*
sv: portstuga
> portlider *(referring to farmsteads and town houses / bezogen auf Gehöfte und Stadthäuser)*
pl: brama
cs: brána *(gate / Tor)*
= věžová brána
~ branská věž *(entrance tower, mainly in cities and castles / Torturm, v. a. in Städten und Burgen)*
~ branské stavení *(mainly in castles / v. a. in Burgen)*

1.2.1.25 Cellar house / Erdkeller

Small outbuilding whose floor is, similar to a sunken-floored house, inserted into the ground and used as a store. More or less only the roof, which may also have an attic, is raised above the ground (Fig. 33).

Kleines Nebengebäude, dessen Nutzungsebene wie bei einem Grubenhaus in die Erde eingetieft ist und das zur Vorratshaltung genutzt wird. Über der Erde befindet sich nicht viel mehr als das Dach, das auch einen Bodenraum besitzen kann (Fig. 33).

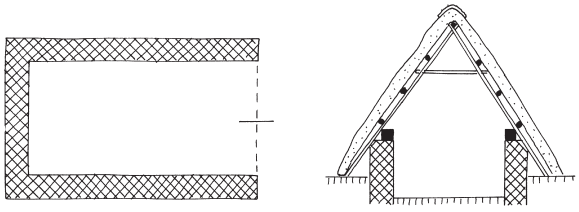

Fig. 33.

fr: bâtiment excavé
en: cellar house
nl: < kelder *(general term / allgemeine Bezeichnung)*
de: Erdkeller
< Vorratsgebäude *(for storage in general / für Vorratshaltung im Allgemeinen)*
da: jordkælder
no: jordkjeller
sv: jordkällare
pl: piwnica ziemiankowa
cs: sklípek
~ zásobárna v zemi *(explicit for storage / ausdrücklich für Vorratshaltung)*

1.2.1.26 Bee house / Bienenhaus

Small outbuilding for keeping honey bee colonies, usually in beehives. The building needs entrances for the bees, but must protect them as well (Fig. 34).

Kleines Nebengebäude zur Aufbewahrung von Honigbienenvölkern, meist in Bienenkörben oder -kästen. Das Gebäude benötigt Einfluglöcher für die Bienen, muss ihnen aber auch Schutz bieten (Fig. 34).

fr: rucher
en: bee house *(not known in England and Wales / nicht in England und Wales)*
= apiary
= bee shed
nl: bijenstand
= bijenhuis
de: Bienenhaus
~ Bienenstand *(simple beehouse, in Austria general term; Swiss room for bees, also for beehives from freestanding straw baskets [skeps] or hollow pieces of wood / einfaches Bienenhaus, in Österreich allgemeine Bezeichnung; schweizerisch Raum innerhalb eines Bienenhauses, bezeichnet dort auch die Beute aus freistehenden Strohkörben oder ausgehöhlten Baumstrünken)*
~ Bienenzaun *(synonym of Bienenstand / Synonym von Bienenstand)*

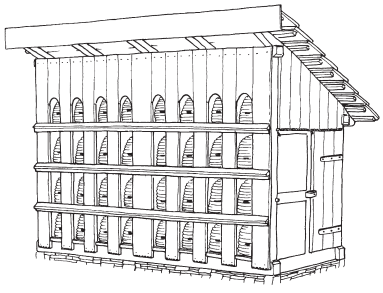

Fig. 34.

da: > bistade *(square wooden house / quadratisches Holzhaus)*
> bikube *(minor structure, made of straw / kleines Bauwerk aus Stroh)*
no: -
> bikube *(sing.)*
> bikuber *(pl.)*
sv: -
> bikupa *(freestanding beehives without a building / freistehende Bienenstöcke ohne Gebäude)*
pl: ul
cs: včelín

1.2.1.27 ~ Stack / Diemen

Storage of crops (hay, straw, or grain) attached to a central post; has a cylindrical or conical shape, sometimes a rectangular plan. The corn stooks are stacked so that the ears can dry well. The structure lacks any roof and is not strictly a building, in contrast to a Rutenberg or the Alpine Harpfe (Fig. 35).

Zylinder- oder kegelförmig um einen mittigen Pfosten herum aufgestapeltes Erntegut (Heu, Stroh oder Getreide); manchmal über einem winkligen Grundriss. Die Getreidegarben werden so angeordnet, dass die Ähren nachtrocknen können. Das Lager besitzt kein Dach und ist kein Gebäude im eigentlichen Sinn, im Gegensatz zum Rutenberg oder zur alpenländischen Harpfe (Fig. 35).

fr: meule de foin
en: ~ stack
> haycock *(for hay, conical / für Heu, konisch)*
> haystack *(for hay, rectangular / für Heu, rechteckig)*
nl: mijt
> hooimijt *(for hay / für Heu)*
> graanmijt *(for grain / für Getreide)*
de: Diemen
= Dieme
= Heutriste *(Swiss, Austrian; also a haycock / schweizerisch, österreichisch; auch ein Heuhaufen)*
= Triste *(short for Heutriste / kurz für Heutriste)*
= Heureiter *(South German, Austrian / süddeutsch, österreichisch)*
da: høstak *(for hay / für Heu)*
> kornstak *(for storage of grain / für Getreidelagerung)*
no: > kornstakk *(for storage of grain / für Getreidelagerung)*
> høystakk *(for storage of hay / für Lagerung von Heu)*

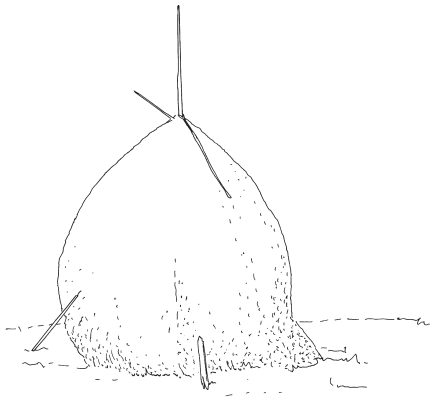

Fig. 35.

sv: höstack
pl: stóg
cs: > kupka *(local term / regionale Bezeichnung)*
> kopka *(local term / regionale Bezeichnung)*
< stoh *(also a rick or heap of straw / auch ein Schober oder Strohhaufen)*

1.2.1.28 Helm / Rutenberg

Completely open fronted building with an adjustable roof for storing all sorts of crops; rests on a single central post or a number of posts situated at the corners (1). May be named after its use; often for hay (2) or grain (3) (Fig. 36).

Allseitig offener, überdachter Bergestapel mit einem in der Höhe verstellbaren Dach, das auf einem zentralen oder einer größeren Zahl an den Ecken angeordneter Stützen ruht (1). Kann auch nach der Nutzung bezeichnet werden, häufig für Heu (2) oder Getreide (3) (Fig. 36).

fr: 1. < grenier sur pilotis *(granary on pillars / Speicher auf Pfeilern)*
en: 1. helm
nl: 1. kapberg
1. ~ roedenberg *(usually at the same time indicates the number of poles: eenroedenberg, tweeroedenberg, drieroedenberg, etc. / meist mit Angabe der Anzahl der Pfähle: eenroedenberg, tweeroedenberg, drieroedenberg etc.)*
2. hooiberg
3. korenberg
de: 1. Rutenberg
2. Heuberg *(also local for a type of Gulfhaus [Heuberg], an aisled building in whose nave the harvest is stored on the floor / auch regional für eine Variante des Gulfhauses [Barghaus], in dessen Mittelschiff die Ernte bodenlastig gestapelt wird)*
3. Getreideberg
da: 1. stakhjem
1. hjelm
no: -
sv: 1. stacklada
1. fyrstolpslada *(archaeological term, referring to the ground plan / archäologische Bezeichnung, bezogen auf den Gebäudegrundriss)*
pl: 1./2. bróg
cs: 1./3. oboroh

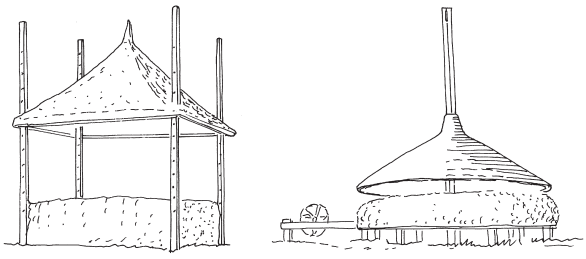

Fig. 36.

1.2.1.29 Summer house / Gartenhaus

Building in a private or public flower garden, used for sitting in in fine weather.

Gebäude in einem privaten oder öffentlichen Ziergarten, das dem Aufenthalt bei schönem Wetter dient.

fr: pavillon d'été
en: summer house
= garden house
nl: tuinhuisje
de: Gartenhaus
da: havehus
= lysthus
no: lysthus
sv: lusthus
pl: altana
cs: zahradní domek
> Altán *(light, open summerhouse of wood / leichtes, offenes Gartenhäuschen aus Holz)*

1.2.1.30 Workshop / Werkstatt

Building (1) or room (2) which provides the space and tools or machines for manufacture or repair of goods. May be installed for private use or commercial purposes.

Gebäude (1) oder Raum (2), genutzt als Arbeitstätte mit Werkzeugen oder Maschinen zur handwerklichen Fertigung oder Reparatur von Gütern. Kann zur privaten Nutzung, aber auch der gewerblichen Produktion dienen.

fr: 1./2. atelier
en: 1./2. workshop
1./2. > shop *(part of a craftsman's house where he both produces and sells his products / Teil eines Handwerkerhauses, worin dieser seine Produkte herstellt und verkauft)*
nl: 1./2. werkplaats
de: 1./2. Werkstatt
1. Werkstattgebäude
da: 1. værkstedsbygning
1./2. værksted
no: 1./2. verksted
1. verkstedsbygning
sv: 1./2. verkstad
pl: 1./2. warsztat
cs: 1./2. dílna

1.2.1.31 Smithy / Schmiede

Building or room, in which a smith's trade is carried on. It may be combined under a single roof with the dwelling of the smith (Fig. 37).

Gebäude oder Raum, in dem ein Schmied sein Gewerbe ausübt. Oft gemeinsam mit der Wohnung des Schmiedes unter einem Dach (Fig. 37).

fr: forge
en: smithy *(rarely combined with a house / selten mit einem Haus verbunden)*
= blacksmith's shop
nl: smidse
= smederij
de: Schmiede
da: smedje
no: smie
sv: smedja
pl: kuźnia
cs: kovárna

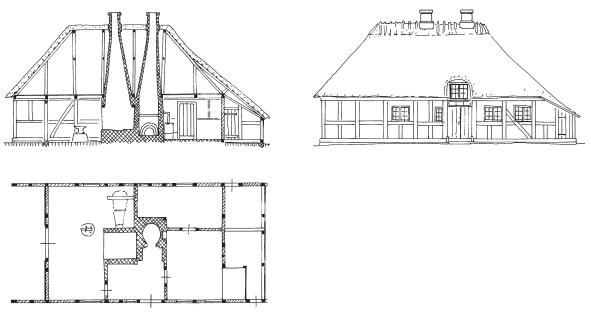

Fig. 37.

1.2.1.32 Mill / Mühle

Building or room with machinery for grinding corn into meal, grain into flour, or for purposes such as sawing lumber or processing iron. The power is usually provided by water, wind, or draught animals.

Gebäude oder Raum mit technischer Einrichtung zum Getreide mahlen, schroten oder für andere Zwecke wie den Holzeinschnitt oder die Metallproduktion. Der Antrieb erfolgt normalerweise durch Wasser, Wind oder Zugtiere.

fr: moulin
en: mill
nl: molen
de: Mühle
da: mølle
no: mølle
> kvern *(for grain only / nur für Getreide)*
> kvernhus *(for grain only / nur für Getreide)*
sv: kvarn
pl: młyn
cs: > mlýn *(for grain only / nur für Getreide)*

1.2.1.33 ~ Store / Laden

Building (1) or room (2), in which goods are sold to retail customers.

Gebäude (1) oder Raum (2), in dem Güter an Kleinabnehmer verkauft werden.

fr: 1./2. boutique
en: 1./2. ~ store *(also a room or building where goods are kept / auch Raum oder Gebäude zur Aufbewahrung von Gütern)*
nl: 1./2. winkel
de: 1./2. Laden *(also term for a [window] shutter / auch Bezeichnung für einen Fensterladen)*
1./2. = Geschäft *(modern term / moderne Bezeichnung)*
da: 1./2. butik
1./2. = forretning
no: 1. butikkbygning
2. butikk
sv: 1./2. affär
1./2. = butik
1./2. = (handels)bod
pl: 1./2. sklep
cs: 1./2. < obchod
1./2. = krám *(colloquial / umgangssprachlich)*

1.2.1.34 Inn / Wirtshaus

House in which food and drink are sold for immediate consumption. It provides rooms for meetings and trading (1) and often lodging for travellers (2). Usually the building also accommodates the dwelling of the innkeeper.

Haus in dem Getränke oder Speisen zum sofortigen Verzehr verkauft werden. Es bietet Raum für Zusammenkünfte und Handel (1) und oft Übernachtungsmöglichkeiten für Reisende (2). In der Regel zugleich Wohnhaus des Wirts.

fr: 1./2. auberge
en: 2. inn *(term now applied very loosely / Bezeichnung heute sehr locker mit dem Begriff verbunden)*
1. ~ tavern *(licensed to sell wine and food, applied loosely / Lizenz für Weinausschank und Essen, heute sehr locker mit dem Begriff verbunden)*
1. ~ public house, pub *(modern term, licensed to sell alcoholic drinks / moderne Bezeichnung, verbunden mit Lizenz zum Alkoholausschank)*
nl: 1. kroeg
1. = café
2. herberg
de: 1./2. Wirtshaus
1./2. = Wirtschaft
1./2. = Gasthaus
1./2. = Schenke, Schänke
1./2. ~ Gastwirtschaft *(refers also to the rooms / bezieht sich auch auf die Räume)*
1./2. > Dorfkrug *(in a village / in einem Dorf)*
1./2. = Krug
da: 1./2. kro
no: 1./2. vertshus
1./2. = gjestgiveri
sv: 1./2. värdshus
1./2. = gästgiveri
1./2. = gästgivaregård
pl: 1./2. gospoda
1./2. = karczma
1./2. = oberża
1./2. = zajazd
1. szynk
cs: 1./2. hostinec
1./2. = hospoda *(colloquial / umgangssprachlich)*
1. šenk
1. = výčep *(inn / Schenke)*
2. ubytovací hostinec *(inn / Gasthof)*
2. = zájezdní hostinec *(inn / Gasthof, Ausspann für Fuhrleute)*
1./2. ~ vorařská hospoda
1./2. ~ plavecká hospoda

1.2.1.35 Vicarage / Pfarrhaus, Vikarie

House in which the priest, vicar, or pastor of a parish lives.

Haus in dem ein Priester, Vikar oder Pastor einer Gemeinde lebt.

fr: presbytère
en: vicarage
> rectory *(house of a rector, a priest who owns the parochial tithes / Haus eines rectors, eines Priesters, dem der Kirchspielszehnt zukommt)*
> parsonage *(vicarage or rectory / Pfarrei oder Pfarrhaus)*
> presbytery *(house of a Catholic priest / Haus eines katholischen Priesters)*
nl: pastorie
de: Pfarrhaus
= Pastorat
= Pfarrhof
= Pfarramt *(usually Catholic / normalerweise katholisch)*
= Vikarie *(usually Catholic / normalerweise katholisch)*
= Pfrundhaus *(especially in Switzerland term for dwelling houses of several Catholic ecclesiastics / insbesondere in der Schweiz Bezeichnung für Wohnhäuser von verschiedenen katholischen Geistlichen)*
da: præstegård
no: prestegård
sv: prästgård
pl: plebania
cs: fara

1.2.1.36 Almshouse / Armenhaus

House usually built by gentry for elderly and deserving poor, which were supported at public expense. Residents were expected to provide labour as far as they could. The house was under parochial administration.

Haus, das meist von der Oberschicht für die älteren und unterstützungsbedürftigen Armen erbaut wurde, die auf Kosten der Allgemeinheit unterhalten wurden. Die Insassen waren verpflichtet, selbst zu arbeiten, soweit ihre Fähigkeiten dies erlaubten. Das Haus wurde von den Geistlichen des Kirchspiels verwaltet.

fr: hospice
en: almshouse
> workhouse *(house for the poor or vagrants / Zuchthaus für Arme oder Vagabundierende)*
nl: armenhuis

de: Armenhaus
~ Spital *(also a pilgrim's hostel; vernacular South German, Swiss, and Austrian for hospital / auch Pilgerherberge; mundartlich süddeutsch, schweizerisch und östreichisch für Krankenhaus)*
da: fattighus
no: fattighus *(historic term / historische Bezeichnung)*
sv: fattighus
= fattigstuga *(historic term / historische Bezeichnung)*
pl: przytułek
cs: chudobinec
> pastouška *(former house of the borough's shepherd, since the 19th or 20th centuries used as a poorhouse / ehemalige Gemeindehirtenwohnung, seit dem 19. oder 20. Jahrhundert als Armenhaus benutzt)*

1.2.1.37 Town hall / Rathaus

Corporate building which houses a local government, that is usually the city, town, borough, or county mayor, the town or city council and associated departments. It may be situated in a town or village (1), or a city (2). Often also houses a communal assembly room for parish assembly or festivities.

Gemeinschaftliches Gebäude, das eine kommunale Verwaltung und normalerweise Verwaltungsspitze, Rat und Verwaltungsstellen beherbergt, sei es in einer kleineren Stadt, einem Dorf (1), oder einer großen Stadt (2). Es umfasst oft auch einen kommunalen Versammlungsraum für Gemeindeversammlungen und Feiern.

fr: 1. mairie
2. hôtel de ville
en: 1./2. ~ town hall *(often the upper storey of a market hall / oft Obergeschoss einer Markthalle)*
1./2. ~ town house *(town hall and market hall or gaol, stables, etc. / Rathaus mit Markthalle oder Gefängnis, Ställen u. a.)*
1./2. < guildhall *(meeting place of a craft or religious guild, sometimes with adminstrative responsibilities / Versammlungshaus einer Handwerkerzunft oder religiösen Gilde, manchmal mit Verwaltungsaufgaben)*
nl: 1./2. raadhuis
2. stadhuis
1./2. = gemeentehuis
de: 1./2. Rathaus *(in a town or city / in einer Kleinstadt oder größeren Stadt)*
1. Amtshaus
1. Verwaltungsgebäude *(usually modern term / meist moderne Bezeichnung)*
da: 1./2. rådhus
no: 1./2. rådhus
1./2. = kommunehus *(modern term / moderne Bezeichnung)*
sv: 1. förvaltningsbyggnad
1./2. rådhus
2. = stadshus
pl: 1. urząd gminy *(modern term / moderne Bezeichnung)*
2. ratusz *(also in towns, but not in villages / auch in kleineren Städten, nicht in Dörfern)*
cs: 1./2./3. radnice *(town hall in towns and small towns / Rathaus in Städten und Kleinstädten)*
1. obecní úřad *(modern term, self-administration / moderne Bezeichnung, Selbstverwaltung)*
1. rychta *(village court, office of the judge / Dorfgericht, Sitz des Richters)*

1.2.1.38 Market hall / Markthalle

Building where goods and provisions are sold from market stalls; storage may be provided on an upper floor. Normally in or nearby a market place.

Gebäude mit Marktständen im Inneren, aus denen heraus Güter und Esswaren verkauft werden; im Obergeschoss kann sich Lagerraum befinden. Meist am Marktplatz oder in seiner Nähe.

fr: halle
= marché couvert
en: market hall
nl: markthal
de: Markthalle
da: markedshal
no: torghall
= markedshall
sv: saluhall
pl: hala targowa
cs: tržnice

1.2.1.39 Schoolhouse / Schulhaus

Building which is a school. Often with a single classroom and the teacher's dwelling. Widespread since the 19th century.

Gebäude, das als (Elementar-)Schule dient. Oft nur mit einem Klassenraum und Lehrerwohnung. Vor allem seit dem 19. Jahrhundert verbreitet.

fr: école
en: schoolhouse
= school

nl: schoolgebouw
= school
de: Schulhaus
= Schulgebäude *(usually a major Schulhaus / meist größer als ein Schulhaus)*
da: skole
no: skole
= skolebygning
sv: skola
= skolbyggnad
pl: szkoła
cs: škola

1.2.2 Rooms and room uses / Räume und ihre Nutzung

1.2.2.1 Apartment / Wohnung

A suite of rooms, designed or intended for occupation by a single household; either within a multi-unit-structure or a (subdivided) one-family house.

Wohneinheit, die zur Nutzung durch einen einzelnen Haushalt gedacht ist. Sie liegt entweder innerhalb eines Gebäudes mit mehreren Einheiten oder in einem (unterteilten) Einfamilienhaus.

fr: appartement
en: ~ apartment *(sometimes not a dwelling but a set of rooms for various uses / vielfach keine Wohnung, sondern zusammengehörige Räume für unterschiedliche Nutzungen)*
nl: appartement
= woning
de: Wohnung
da: lejlighed
= bolig
no: leilighet *(in a building with several dwellings / in einem Gebäude mit mehreren Wohneinheiten)*
sv: lägenhet
pl: mieszkanie
cs: byt
~ apartmá *(dwelling unit in a hotel or nowadays a large apartment / Wohneinheit im Hotel oder heute großzügige Mietwohnung)*

1.2.2.2 ~ Passage / Flur

Entrance room, often long and narrow, leading to other rooms (1). Often the primary entrance of a building (2) (Fig. 38).

Erschließungsraum, oft mit lang gestreckter Form, von dem weitere Räume zugänglich sind (1). Oft Eingangsraum eines Gebäudes (2) (Fig. 38).

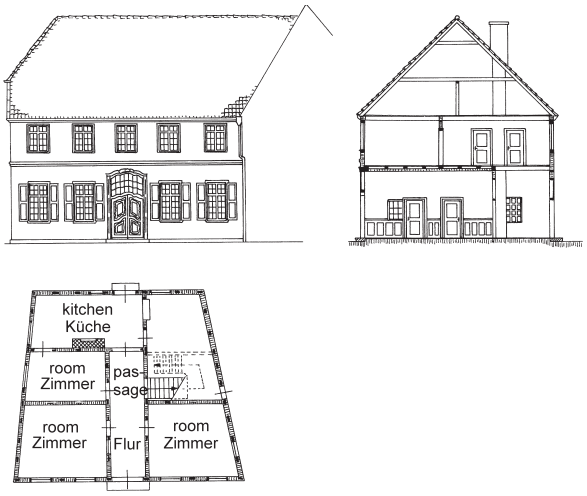

Fig. 38.

fr: 1. couloir d'entrée
2. entrée
en: 1. ~ passage
1. ~ passageway
1. ~ corridor
2. ~ lobby *(usually a small squarish room, sometimes windowless, partitioned off from larger rooms to which it leads; also a modern term for a large entry with various uses / meist kleiner Raum, manchmal ohne Fenster, abgetrennt von größeren Räumen, zu denen er den Zugang bildet; auch moderne Bezeichnung für einen größeren Eingangsraum mit diversen Nutzungen)*
nl: 1./2. gang
1./2.~ vestibule
de: 1./2. Flur
1. ~ Gang *(long, narrow passage / lang gestreckter Erschließungsraum)*
1. ~ Korridor
2. Hausflur *(entrance room of a house / Eingangsraum eines Hauses)*
2. < Diele *(local North German, usually a large room / regional norddeutsch, meist größerer Raum)*
2. ~ Vorhaus *(contemporary Austrian, otherwise outdated historic term / gegenwärtig österreichisch, sonst veraltete, historische Bezeichnung)*
2. = Haus *(local Austrian / regional österreichisch)*
2. > Labe *(local in Tirol for an entrance room / regional in Tirol für einen Hausflur)*
da: 1./2. gang
1./2. ~ entré
no: 1./2. forstue *(outdated / veraltet)*
2. entré *(modern term / moderne Bezeichnung)*
1./2. > gang *(mainly an internal corridor / meist Gang im Inneren)*

2. > inngang
1. > korridor
2. > hall *(entrance room or lobby of a apartment with access from a common stairway; as a loan translation from English used for large representative rooms / Eingangsraum einer Wohnung mit Zugang über eine gewöhnliche Treppe; als Lehnübersetzung aus dem Englischen für große, repräsentative Räume)*

sv: 1. korridor
2. = hall *(entrance room of a house / Eingangsraum eines Hauses)*

pl: 1. korytarz *(passage / lang gestreckter Flur)*
1. = przedpokój
2. sień *(passage, hall / Flur, Diele)*

cs: 1./2. vstupní síň
1./2. > síň *(entrance room of a smaller house in a village / Eingangsflur eines relativ kleinen Hauses in Dörfern)*
1./2. > předsíň *(entrance room of a apartment / Eingangsflur einer Wohnung)*
1. chodba *(longer entrance room / Gang, Flur)*

1.2.2.3 Entrance hall / Eingangshalle

Primary, often large entrance room of a prestigious building.

Vorgelagerter, oft großer Eingangsraum eines repräsentativen Gebäudes.

fr: hall d'entrée
< hall

en: entrance hall
= passage hall *(long, narrow, usually in town houses / lang, schmal, meist in städtischen Häusern)*
= staircase hall *(entrance hall facing the main staircase / Eingangshalle, dem Hauptteppenhaus zugewandt)*
< hall *(also principal room of a medieval house / auch Hauptraum eines mittelalterlichen Hauses)*

nl: hal
= entree

de: Eingangshalle *(large room in elaborate buildings, often an entrance hall / großer Raum in repräsentativen Gebäuden, oft eine Eingangshalle)*
= Halle *(large room in elaborate buildings, often an entrance hall / großer Raum in repräsentativen Gebäuden, oft eine Eingangshalle)*

da: hal
= entré

no: hall

sv: ingångshall
= vestibul

pl: hol
= hall
= westybul

cs: vstupní hala
= vestibul

1.2.2.4 ~ Porch / Vorhalle

Room which is the entrance of a building and usually forms a separate structure added to the main building. It may be large or small, have a doorway or gate, may be closed by doors or remain open (1) (Fig. 39). A variant is a small, often extensively glazed room, accessible by a door (2).

Vorraum vor einem Eingang, meist als eigener Baukörper vor ein Gebäude gesetzt. Kann groß oder klein sein, mit geschlossener oder offener Bauweise, mit Tür- oder Toröffnung, mit Verschluss oder unverschlossenen Öffnungen (1) (Fig. 39). Eine Variante ist ein kleiner, oft großflächig verglaster Raum, der durch eine Tür zugänglich ist (2).

fr: 1./2. porche

en: 1./2. porch *(the whole structure, not simply the internal space / der gesamte Gebäudeteil, nicht allein der Innenraum)*
2. open porch *(Am.) (the whole structure, not simply the internal space / der gesamte Gebäudeteil, nicht allein der Innenraum)*

nl: 1./2. portaal

de: 1. Vorhalle *(major front building / größerer Vorbau, oft baulich abgesetzt)*

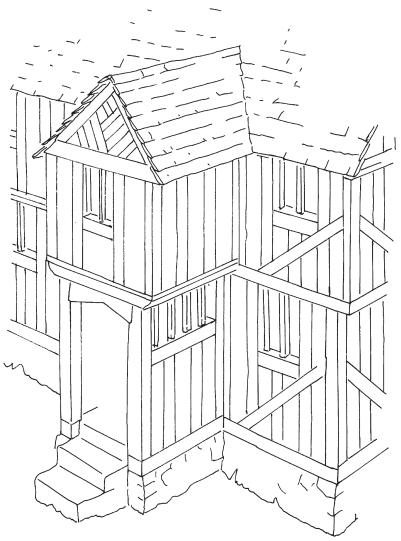

Fig. 39.

1./2. ~ Vorraum *(small room, seldom in a front building / kleiner Raum, selten in einem Vorbau)*
2. ~ Windfang *(small room behind an entrance door / kleiner Raum hinter einer Außentür)*
2. = Veranda *(extensively glazed or open front building with an entrance door / großflächig verglaster oder offener Vorbau mit einer Außentür)*

da: 1. forhal *(of some size / von einiger Größe)*
1./2. ~ bislag *(older term / ältere Bezeichnung)*
1./2. ~ vindfang *(often having no door / oft ohne Tür)*

no: 1. bislag
1. = sval
1. = vindfang
2. glassveranda

sv: 1. förstukvist *(open structure in front of the förstuga / offene, vor dem förstuga gelegene Konstruktion)*
1. = bislag *(older term, rarely used / ältere Bezeichnung, selten verwendet)*
2. glasveranda

pl: 1./2. portyk
1. przedsionek
2. ganek
2. = weranda

cs: 1./2. závětří
1./2 > žudro *(local Southeast Moravia / regional in Südostmähren)*
1./2. ~ besídka *(local / regional)*

1.2.2.5 Porch, verandah / (Eingangs-)Laube

Part of a building at ground level, which forms an entrance area; it may have one or more storeys above; it is neccessarily covered by a roof. Can especially be found at places, where special uses demand a roofed forecourt, for instance at public buildings or inns. May be part of a front building (1) (Fig. 40) or niched into a building's front (2).

Teil eines Gebäudes in Höhe des Erdgeschosses, das diesem meist als Eingangsbereich vorgelagert ist; über ihm befinden sich ein oder mehrere weitere Geschosse oder ein Dachwerk. Insbesondere dort angebracht, wo ein besonderes Bedürfnis nach einem überdachten Vorplatz besteht, etwa bei öffentlichen Gebäuden oder Gasthäusern. Kann dem Gebäude vorgebaut (1) (Fig. 40) oder nischenartig in es hineingezogen sein (2).

fr: 1./2. galerie extérieure
2. > auvent *(local in the Swiss Jura for the porch of a threshing floor / regional im Schweizer Jura für einen überdachten Vorplatz vor der Tenne)*

en: 1. < porch
1. < two-/three-storeyed porch *(the ground floor may be walled or open at three sides / das Erdgeschoss kann geschlossen oder an drei Seiten offen sein)*
1. ~ verandah *(Am.) (with galleries in the upper storeys / mit offenen Galerien bzw. Balkonen in den Obergeschossen)*

nl: 1. veranda

de: 1. (Eingangs-)Laube
1. = Vorlaube
1. > Giebellaube *(at a gable end / an einer Giebelseite)*
1. > Traufseitlaube *(on the long side / an einer Traufseite)*
1./2. Vorplatz *(local / regional)*
2. > Vorschauer *(local, open porch in front of the waggon door of a North German aisled building / regional, offener Vorraum vor dem Einfahrtstor eines norddeutschen Dielenhauses)*
2. > Heckschur *(local, open porch in front of the waggon door of a North German aisled building / regional, offener Vorraum vor dem Einfahrtstor eines norddeutschen Dielenhauses)*
1. > Veranda *(Austrian, general term / österreichisch, allgemeine Bezeichnung)*
1. > Seitenlaube *(Austrian, gallery on the long side of a house / österreichisch, Laube entlang*

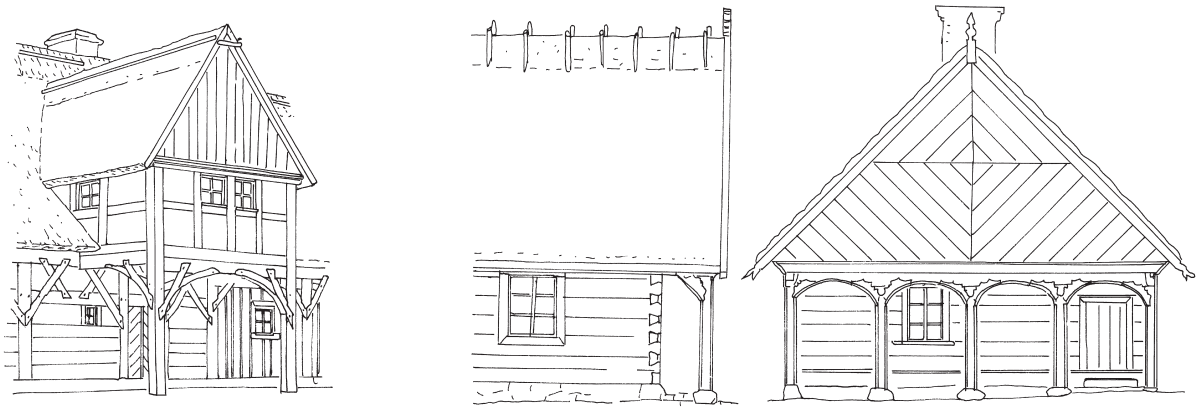

Fig. 40.

der Längsseite eines Hauses)
1. > Gang *(Austrian, local for a gallery at a gable / österreichisch, regional für Giebellaube)*

da: 1./2. veranda
1./2. = loggia

no: 1./2. sval
1./2. = svalgang

sv: 1./2. ~ veranda

pl: 1./2. podcień
1./2. = podsień
1./2. = przyłap *(only for buildings in villages / nur bei dörflichen Holzbauten)*

cs: 2. ~ podloubí *(arcade, usually in a town surrounding a place / Vorlaube, meist in einer Stadt entlang eines Platzes)*
1./2. veranda
2. kryté zápraží *(roofed porch / überdachter Vorflur)*
2. > podsíň *(projecting porch with upper storey / vorgebaute Laube mit Obergeschoss)*
2. > pavlačové zápraží *(porch with wooden collums or posts; in some Bohemian and Moravian regions on the gable wall or partly on the long side, under the building's main roof; in southern Moravia and especially southern Slovakia along the whole long side / laubenartiger Vorflur mit hölzernen Säulen bzw. Ständern; in einigen böhmischen und mährischen Regionen an der Giebelseite oder teilweise an der Traufseite in das Gebäude eingezogen; in Südmähren und vor allem der Südslowakei entlang der gesamten Traufseite)*
2. > arkádové zápraží *(mass walled, arcade-like porch along the whole long side; southern Moravia, Central Moravia and especially southern Slovakia / gemauerter arkadenförmiger Vorflur entlang der ganzen Traufseite; Südmähren, Mittelmähren und vor allem Südslowakei)*
1. > žudr *(mass walled variety of a projecting porch with upper storey; local type and term in Central Moravia / gemauerte Variante einer vorgebauten Laube mit Obergeschoss; regionale Bauform und Bezeichnung in Mittelmähren)*

1.2.2.6 Open gallery / Laubengang

Covered external passage or balcony at some height above the ground, open except for a balustrade and giving access to adjoining rooms. It may be supported by pillars or corbels (Fig. 41).

Überdeckter, außen liegender Gang (oder lang gestreckter Balkon) in einiger Höhe über dem Boden; mit Ausnahme des Geländers offen; ermöglicht Zugang zu den angrenzenden Räumen. Der Gang kann auf Stützen oder einer Vorkragung ruhen (Fig. 41).

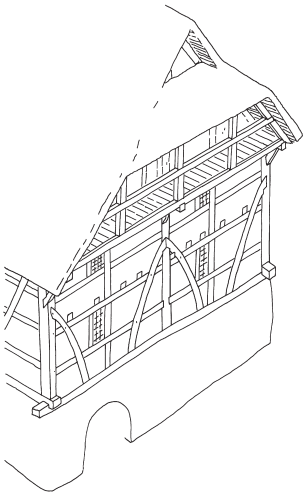

Fig. 41.

fr: balcon haut faisant *(paraphrase)*
> coursière extérieure

en: open gallery
= balcony

nl: gallerij

de: Laubengang *(German, Austrian / deutsch, österreichisch)*
< Laube *(may also refer to a Laube on ground floor level / kann sich auch auf eine Laube in Erdgeschosshöhe beziehen)*
= Oberlaube
> Treppenlaube *(covering of a stair to an upper storey / Überdachung einer Treppe, die zu einem Obergeschoss führt)*
> Galerie *(elaborate / aufwändig)*
> Söller *(Austrian / österreichisch)*

da: svalegang
= veranda *(contemporary term / heutige Bezeichnung)*

no: sval
= svalgang

sv: svalgång
= svale
= loftgång

pl: galeria

cs: pavlač *(gallery of a house in a village / Laubengang bei einem Dorfhaus)*
~ lodžie *(recessed balcony / Loggia, meist in das Gebäude hineingezogen)*

1.2.2.7 Carriageway / Durchfahrt

Room at ground level, through which vehicles and people can cross the building.

Ebenerdiger Raum, durch den Fahrzeuge und Menschen das Gebäude durchqueren können.

fr: passage charretier
en: carriageway
> tunnel entry *(narrow passage from which the two houses flanking and built over it are entered / schmaler Gang, von dem die beiden Häuser zugänglich sind, die ihn flankieren bzw. überbauen)*
nl: < doorgang
de: Tordurchfahrt
~ Durchfahrt
da: passage
~ gennemgang
~ gennemfart
no: portrom
= gjennomkjørsel
sv: portlider
pl: brama wjazdowa
cs: průjezd

1.2.2.8 ~ Hall / Wohndiele

Central multifunctional room which provides access to most other rooms of a building. It is used for daily life and trading and has a direct entrance from the outside (sometimes through a porch); often it is elaborately decorated. Common in town houses; has no agrarian function (Fig. 42).

Zentraler, multifunktionaler Raum, der zur Erschließung der meisten anderen Räume, dem Wohnen und oft dem Handel dient. Er wird unmittelbar von außen betreten (selten durch einen Vorraum hindurch) und ist oft aufwändig ausgestaltet. Ist in der Regel in städtischen Häusern zu finden; dient nicht der bäuerlichen Wirtschaft (Fig. 42).

fr: entrée *(general term / allgemeine Bezeichnung)*
> vestibule *(only in town houses or apartments / nur in städtischen Häusern oder Wohnungen)*
en: ~ hall *(principal room of a vernacular house in town and country alike / Hauptraum eines städtischen oder ländlichen Gebäudes)*
~ open hall *(hall open to the roof, usually with central open hearth / hall mit offenem Dachwerk, oft mit zentraler, offener Feuerstelle)*
nl: multifunctionele ruimte (paraphrase)
de: Wohndiele
> Diele *(may be at the same time a threshing floor / kann zugleich eine Dreschdiele sein)*
= Binnenhaus *(scientific term / wissenschaftliche Bezeichnung)*

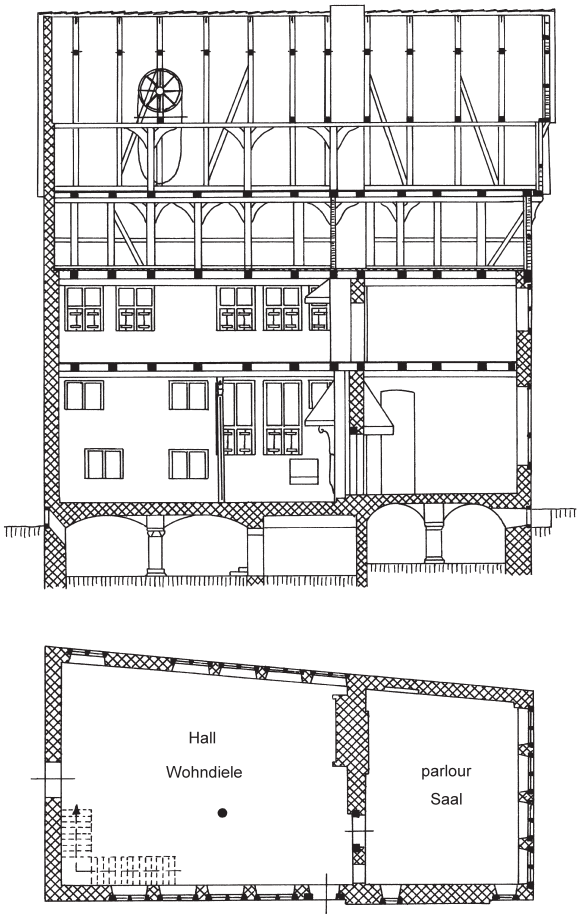

Fig. 42.

~ Haus *(rather historical term; describes also the whole building / eher historische Bezeichnung; bezeichnet auch das gesamte Gebäude)*
< Halle *(in elaborate houses also a room considered as an entrance / in aufwändigen Häusern auch ein Eingangsraum)*
da: forstue
~ hall
no: > forstue *(usually only for access to other rooms / meist allein als Zugang zu anderen Räumen)*
= hall *(modern term for a central room in representative buildings, often with a stairway / moderne Bezeichnung für einen zentralen Raum in repräsentativen Gebäuden, oft mit Treppe)*
sv: ~ hall *(imprecise / unpräzise)*
pl: hol
= hall
cs: hala
> (vstupní) hala *(entrance room of castles or mansions / Eingangshalle in Schlössern oder Villen)*
~ mázhaus *(multifunctional entrance room of a traditional town house / multifunktionaler Eingangsraum eines traditionellen Stadthauses)*

1.2.2.9 Staircase / Treppenhaus

Room with a stair, which connects two or more floors (Fig. 38).

Raum in dem sich eine Treppe befindet, die mehrere Geschosse erschließt (Fig. 38).

fr: cage d'escalier
en: staircase
nl: trappenhuis
de: Treppenhaus
= Stiegenhaus *(common in South Germany; solely used in Austria / häufig in Süddeutschland; ausschließlich benutzt in Österreich)*
da: trapperum
no: trapperom
~ trappehus *(added to the main body of the house / Ergänzung des Hauptgebäudes)*
sv: trapphus
pl: klatka schodowa
cs: = schodiště
~ schodišťová hala *(in elaborate buildings / bei aufwändigen Gebäuden)*

1.2.2.10 ~ Kitchen / Küche

Room for domestic purposes, in which meals are prepared and often served; also domestic work like washing is done here (1). Room with an open hearth which is mainly for cooking (2). Often also the main living room of a house (Fig. 38).

Raum für hauswirtschaftliche Zwecke, in dem Speisen zubereitet und oft auch eingenommen werden, wo aber auch Hausarbeiten wie das Waschen erfolgen können (1). Raum mit offener Feuerstelle, die vorwiegend zum Kochen dient (2). Oft zugleich der wichtigste Wohnraum eines Hauses (Fig. 38).

fr: 1./2. cuisine
en: 1./2. ~ kitchen *(not for washing / nicht zum Waschen)*
2. hearth room
2. < open hall *(multi-purpose room, usually with a hearth / Mehrzweckraum, meist mit Feuerstelle)*
nl: 1. keuken
2. haardruimte
de: 1./2. Küche
1./2. ~ Wohnküche *(also a living room, especially in small houses of modern times / auch ein Wohnraum, vor allem in kleinen neuzeitlichen Häusern)*
1./2. > Flett *(in North German aisled buildings kitchen with open hearth or fireplace at the back end of the threshing floor / im niederdeutschen Hallenhaus Küche mit offener Feuerstelle oder Kamin am hinteren Ende der Diele)*
2. Herdraum *(general term for a kitchen space with open hearth / allgemeine Bezeichnung für einen Küchenraum mit offenem Herdfeuer)*
2. ~ Ern *(with two uses: kitchen and passage; eponymous for the Middle German Ernhaus / mit zwei Nutzungen: Küche und Erschließungsraum, oft flurartig; namengebender Bestandteil des mitteldeutschen Ernhauses)*
da: 1./2. køkken
no: 1./2. kjøkken *(originally in urban environments for preparing food; later in rural buildings also the everyday living room where meals were served / ursprünglich in der Stadt für die Zubereitung des Essens; später in ländlichen Gebäuden auch der alltägliche Wohnraum)*
1./2. < stue *(in older rural houses the multi-functional main room, for living, cooking, and sleeping / in älteren ländlichen Häusern der multifunktionale Hauptraum zum Wohnen, Kochen und Schlafen)*
2. > bryggerhus *(room or separate building for washing and baking / Raum oder eigenständiges Gebäude zum Waschen und Backen)*
2. > eldhus *(separate building for cooking, baking, and laundry / eigenständiges Haus zum Kochen, Backen und Waschen)*
sv: 1. kök
pl: 1. kuchnia
cs: 1. kuchyň
1. = kuchyně
1. ~ obytná kuchyně *(living room of modern times, having a hearth or stove, also used for eating, sleeping, and working / Wohnraum mit Sparherd zum Kochen, wo auch gegessen, geschlafen und gearbeitet wird; neuzeitlich)*

1.2.2.11 ~ Smoke bay / Rauchküche

A small kitchen with open hearth, oven, etc. whose smoke extends through the whole room and finds its way out only through a small opening. The smoke can be welcome for curing food. Usually the room has windows and is used similarly to a regular kitchen for eating and habitation.

Kleine Küche, bei der sich der Rauch der Feuerstelle, von Backöfen usw. im Raum ausbreitet und nur durch eine kleine Öffnung ins Freie gelangt. Der Rauch kann zum Konservieren von Lebensmitteln genutzt werden. Es sind in der Regel Fenster vorhanden, auch wird der Raum wie eine normale Küche zum Essen und Aufenthalt genutzt.

fr: cuisine avec foyer ouvert *(paraphrase)*
en: ~ smoke bay *(kitchen area with open roof, often also open to an adjacent room / Küchenbereich mit offenem Dachraum, oft ebenso offen zu einem Nachbarraum)*
nl: rookkeuken *(paraphrase)*
de: Rauchküche *(South German and Austrian, widely synonym of Rauchstube / süddeutsch und österreichisch, weitgehend synonym mit Rauchstube)*
> Rauchstube *(South German and Austrian for a kitchen for preparing food and eating, furnished with an open hearth. It serves as a living and sleeping room; there is usually an additional smoke-free living room in the house / süddeutsch und österreichisch Küche, in der die Speisen bereitet und eingenommen werden und die ein offenes Herdfeuer besitzt; dort wird auch gewohnt und geschlafen, zusätzlich ist in der Regel eine rauchfreie Stube im Haus vorhanden)*
da: køkken med åbent ildsted
= skorstensløst ildsted *(paraphrase)*
no: røykstue
> årestue *(house with central open hearth / Haus mit zentraler offener Feuerstelle)*
> røykovnstue *(house with stove or open hearth without chimney / Haus mit geschlossenem Ofen oder offener Feuerstelle ohne Schornstein)*
sv: rökstuga
pl: -
cs: -
"dymná kuchyně" *(paraphrase)*

1.2.2.12 Black kitchen / Schwarze Küche

Small room without windows, often centrally placed in the building, which serves for cooking purposes only and is covered completely by a tapering chimney instead of a flat ceiling. The smoke from the hearth and other heating devices (ovens, etc.) fills the whole room before it emerges through the chimney (Fig. 43).

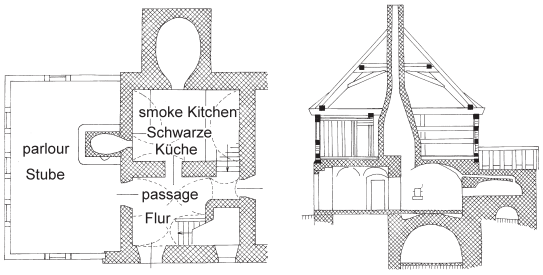

Fig. 43.

Kleiner, fensterloser Raum oft im Zentrum des Hauses, der normalerweise allein zur Zubereitung der Speisen genutzt wird und vollständig durch einen sich nach oben verjüngenden Schornstein überdeckt ist. Der Rauch von Herdfeuer und anderen Feuerungseinrichtungen (Backöfen u. a.) wird in den Raum abgegeben, bevor er durch den Schornstein entweicht (Fig. 43).

fr: cuisine fermée sous cheminée centrale *(paraphrase)*
en: black kitchen *(paraphrase, loan translation / Lehnübersetzung)*
nl: rookkeuken *(paraphrase)*
de: Schwarze Küche
= Rauchküche *(Austrian / österreichisch)*
= schwarze Kuchl *(vernacular Austrian / mundartlich österreichisch)*
da: åben skorstenskøkken
no: -
sv: -
pl: ciemna kuchnia
cs: černá kuchyně *(sometimes with very small window / manchmal mit einem sehr kleinen Fenster)*

1.2.2.13 Wash house / Waschküche

Room for doing the laundry, often with a fire for this purpose and tubs for washing.

Raum zum Waschen von Wäsche; oft mit einer für diese Zwecke eingerichteten Feuerstelle und Bottichen zum Waschen.

fr: buanderie
en: wash house
nl: waskeuken
de: Waschküche
= Waschhaus *(often separate building / oft eigenständiges Gebäude)*
da: vaskehus
> vaskekælder *(cellar / Keller)*
no: ~ eldhus *(separate house for laundry, baking, and brewing / eigenständiges Haus zum Waschen, Backen und Brauen)*
= bryggerhus *(also separate house / auch eigenständiges Haus)*
~ vaskerom *(modern term / moderne Bezeichnung)*
sv: tvättstuga
= brygghus *(rather outdated / eher veraltet)*
pl: pralnia
cs: prádelna

1.2.2.14 ~ Parlour / Stube

Room for living purposes which can be heated. Over time it replaced the hall as the most important room of a house or apartment and became the main living room. Within lower social classes also frequently used for cooking, domestic work, commercial work, and sleeping.

Beheizbarer Wohnraum, der nach und nach den zentralen Hauptraum des Hauses oder der Wohnung als wichtigsten Wohnraum ablöste. Er wurde vor allem in den unteren Sozialschichten häufig auch zum Kochen, für Hausarbeiten, gewerbliche Arbeiten oder zum Schlafen genutzt.

fr: pièce principale
= pièce à vivre
= chambre de séjour *(western Switzerland / Westschweiz)*
en: < parlour *(now sitting room in a large house or mansion; in former times a room for sleeping, but also a general purpose room for storage / heute Wohnzimmer in einem größeren Haus; früher ein Raum zum Schlafen, aber auch Mehrzweckraum für Lagerzwecke)*
= lounge *(the term has largely replaced parlour / die Bezeichnung hat parlour weitgehend ersetzt)*
~ sitting room *(often a small parlour / oft kleiner alltäglicher Wohnraum)*
> stove room *(Am.) (space heated by a [ceramic] stove, generally found in areas of German settlement / geheizter Raum mit einem [Kachel-]Ofen in von Deutschen besiedelten Gebieten)*
nl: ~ woonkamer
de: Stube
= Wohnstube *(for dwelling purposes / für Wohnzwecke)*
= Alltagsstube *(for everyday life / zur alltäglichen Benutzung)*
= beheizbarer Wohnraum *(paraphrase)*
< Wohnraum *(general term / generelle Bezeichnung)*
= Dorn(t)ze *(local North German / regional norddeutsch)*
= Döns *(local North German / regional norddeutsch)*
da: stue
= dagligstue
no: stue
= dagligstue
sv: (daglig)stuga
pl: izba
cs: jizba *(ethnological term for a living room with open fire; especially local term for heated living rooms in eastern Moravia / volkskundliche Bezeichnung für Wohnstube mit offener Feuerstelle; insbesondere regionale Bezeichnung für Wohnstube in Ostmähren)*
~ světnice *("white" living room, i. e. smoke-free, heated by a stove / helle, d. h. rauchfreie, durch einen Ofen beheizte Wohnstube)*
~ pokoj *(smoke-free living room, heated by a stove in a house of the upper class / rauchfreier, durch einen Ofen geheizter Wohnraum in einem Haus der gehobenen Schichten)*

1.2.2.15 ~ Best room / Beste Stube

Parlour (1.2.2.14) which is a formal living room to be used only on Sundays or for special occasions. It contains the best furnishings and possessions.

Stube (1.2.2.14), die ein nur sonntags oder zu besonderen Anlässen genutzter repräsentativer Wohnraum ist. Er enthält die besten Einrichtungsgegenstände und den wertvollsten Besitz.

fr: séjour
> salon *(in a apartment / in einer Wohnung)*
= chambre de séjour, grande chambre *(in Western Switzerland / in der Westschweiz)*
en: best room *(uncommon term / unübliche Bezeichnung)*
= parlour *(best room in a small house / beste Stube in einem small house)*
= great chamber *(in early modern mansions or manor houses / in frühneuzeitlichen Herren- und Gutshäusern)*
nl: pronkkamer
= salon
de: beste Stube
= gute Stube
da: stadsstuen *(older term / ältere Bezeichnung)*
> dagligstue *(sometimes for best room, if more rooms are available / manchmal für gute Stube, wenn mehrere Räume vorhanden sind)*
no: bestestue
= finstue
~ nystue *(regional for a formal best room added to an older building / regional für eine beste Stube, die einem älteren Gebäude hinzugefügt ist)*
sv: finrum
pl: biała izba
cs: parádní světnice *(in a village / im dörflichen Umfeld)*
= parádní pokoj *(in upper-class houses / in Häusern der Oberschicht)*
= salon *(in upper-class houses / in Häusern der Oberschicht)*

1.2.2.16 Dining room / Esszimmer

Room for eating, may be used as a pantry at the same time.

Raum zum Essen, oft auch zugleich Anrichteraum zum Bereitstellen von Speisen.

fr: salle à manger
en: dining room *(never incorporates a pantry, in the United States formal room, sometimes the largest and best room / umfasst keine Vorratskammer; in den Vereinigten Staaten Repräsentationsraum, oft größter und bester Raum)*
= eating room *(17th and 18th century term / Bezeichnung des 17. und 18. Jahrhunderts)*
nl: eetkamer
de: Esszimmer
da: spisestue
no: spisestue
sv: matsal
pl: jadalnia
cs: jídelna

1.2.2.17 Ballroom / ~ Saal

Prestigious living room in an upper-class house, similar to a → best room (1.2.2.15), but large and used for special occasions, for example holding a reception. Often situated above a half-cellar (Fig. 44) or in an upper storey; heated by an open fireplace, sometimes also by a stove.

Repräsentativer Wohnraum in einem Wohnhaus der Oberschicht, vergleichbar der → besten Stube (1.2.2.15), aber sehr groß und für offizielle Anlässe genutzt, zum Beispiel Empfänge. Der Raum ist oft unterkellert (Fig. 44) oder im Obergeschoss gelegen; bevorzugt durch einen Kamin beheizt, manchmal auch durch einen Ofen.

fr: pièce de réception
> salon *(in Western Switzerland / in der Westschweiz)*
> salle *(in Western Switzerland / in der Westschweiz)*
en: ballroom *(20th century designation of room used for balls, formerly called saloon, gallery, or great room / Bezeichnung des 20. Jahrhunderts für Räume für Tanzveranstaltungen, zuvor saloon, gallery oder great room)*
nl: zaal
de: Saal *(elaborate room for living and sleeping. In a North German town house usually raised above a cellar and heated by an open fireplace; often also in an upper storey / repräsentativer Wohn- und Schlafraum. Beim norddeutschen Stadthaus in der Regel unterkellert und dadurch etwas höher gelegen und kaminbeheizt; häufig auch im Obergeschoss)*
~ Festsaal *(large room / sehr großer, aufwändiger Raum)*
da: salen
no: sal
= ballsal *(more formal / repräsentativer)*
sv: (fest)sal
pl: sala *(also a hall / auch Halle)*
cs: sál *(large prestigious room for receptions, dance, or banquets / großer Raum für repräsentative Zwecke wie Empfänge, Bälle oder Bankette)*
< síň *(also passage, lobby / auch Flur, Hausflur)*

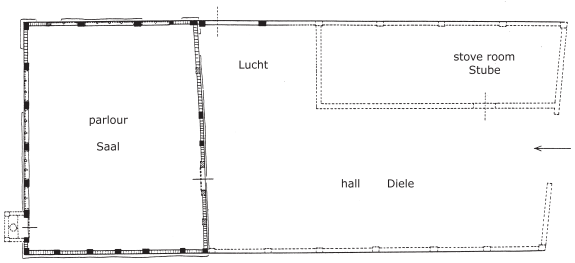

Fig. 44.

1.2.2.18 Servant's room / Gesindestube

Heated room, which is used for everyday life of servants.

Stube, die zum alltäglichen Aufenthalt des Gesindes benutzt wird.

fr: quartier des domestiques
en: servant's room
nl: ~ dienstbodenkamer
de: Gesindestube
da: folkestue
= tjenestefolkenes stue
= tyendes stue
no: borgstue (borstue)
= drengestue
= folkestue
sv: folkstuga
pl: izba dla czeladzi
= pokój dla służby
cs: = čeledník *(servant's room in a farmstead / Gesindestube im Bauernhof)*
= ratejna *(accommodation for a whole family in a major farmstead or a large-scale land-holding / Wohnung für eine Familie in großen Bauernhöfen oder Großgrundbesitz)*
> pokoj/pokojík pro služku *(small, usually*

unheated room for a maid in an apartment / kleiner, in der Regel nicht beheizter Raum für Dienstmädchen in einer Wohnung)

1.2.2.19 Weaving room / Webstube

Heated room, used for purposes of weaving (1). An outbuilding for this purpose (2).

Stube, die zum Weben bestimmt ist (1). Ein Nebengebäude, das diesem Zweck dient (2).

fr: 1./2. atelier de tissage
en: 1. weaving room
2. > weaving house
nl: 1. weefkamer
2. gebouw om te weven *(paraphrase)*
de: 1. Webstube
2. Webhaus
da: 1./2. vævestue
no: 1./2. vevstue
sv: 1./2. vävstuga
pl: 2. tkalnia
cs: 1. tkalcovská světnička/komora *(weaving room adjacent to a living room, familiar in regions whose landsmen made a living by weaving / Webstube neben der Wohnstube, in Regionen, in denen die Landbewohner vom Weben lebten)*
1./2. = tkalcovská dílna *(weaver's workshop / Werkstatt eines Webers)*
1./2. = tkalcovna *(weaving room, also weaving mill / Webstube, auch Weberei)*

1.2.2.20 Branch office / Kontor

Heated room, used for commercial purposes such as paperwork.

Beheizter Raum, der für gewerbliche Schreibarbeiten genutzt wird.

fr: bureau
en: branch office
< office
nl: kantoor
= bureau
de: Kontor
~ Schreibstube
da: kontor
no: kontor
sv: kontor
pl: kantor
cs: kancelář

1.2.2.21 Bathhouse / Badstube

Outbuilding (1) or room (2) which can be heated and is used for purposes of bathing, i. e. for steam or sweat bathing.

Beheizbares Nebengebäude (1) oder Raum (2) zum Baden, d. h. für Dampf- bzw. Schwitzbäder.

fr: 1. bains *(building for baths / Badehaus)*
1. = bains publics *(public baths / öffentliches Bad)*
2. > étuve *(room for steam or sweat bathing / Raum für Dampf- oder Schwitzbäder)*
en: 1. ~ bathhouse *(building / Gebäude)*
1. ~ bath house
2. steam room *(steam bath / Dampfbad)*
2. ~ Russian bania *(referring to similar rooms in Russia / bezogen of solche Einrichtungen in Russland)*
nl: 1. badhuis
2. badkamer *(only in use for bathing and taking a shower / nur zum Baden und Duschen)*
de: 1./2. Badstube
1. Badehaus
da: 2. badstue
no: 1./2. badstue *(a*lso *used as a drying kiln for grain / auch als Trockenofen für Getreide genutzt)*
sv: 1./2. badstuga *(older term for bastu [sauna] / älteres Wort für bastu [Sauna])*
1./2. = bastu
pl: 1. łaźnia
2. pokój kąpielowy
cs: 1./2. < lázeň *(public bath, also the bath itself / Badstube, auch das Bad selbst)*
1./2. = parní lázeň *(sing.) (steam bathing / Dampfbad)*
1. lázně *(pl.) (public bath, e. g. a bathhouse of a city; now often a spa / öffentliches Bad, z. B. Stadtbadehaus; heute vielfach ein Kurort)*

1.2.2.22 Chamber / Kammer

Unheated secondary room, used as a bedroom, storage room, or for other purposes.

Unbeheizter, untergeordneter Raum, der als Schlafraum, Lagerraum oder zu anderen Zwecken dient.

fr: chambre
= pièce
en: chamber *(general-purpose room, often a sleeping room / Mehrzweckraum, oft ein Schlafraum)*
= small room
nl: ~ kamer *(more general term / allgemeinere Bezeichnung)*
de: Kammer

da: kammer (or rum, værelse)
no: kammer *(usually heated when used for sleeping or working / beheizt, wenn zum Schlafen oder Arbeiten benutzt)*
= kammers
= rom
= værelse
sv: kammare *(small room / kleiner Raum)*
pl: komora
cs: komora

1.2.2.23 Bedroom / Schlafkammer

Unheated secondary room, used for sleeping and often for keeping valuable property.

Unbeheizter, untergeordneter Raum zum Schlafen und oft zum Aufbewahren von wertvollem Besitz.

fr: chambre à coucher
en: bedroom
= bedchamber
> parlour *(usually a term for a living room which is also used for sleeping / normalerweise eine Bezeichnung für einen Wohnraum, der auch zum Schlafen benutzt wird)*
> solar *(first floor room at the high end of a hall of an English medieval house / Obergeschossraum hinter dem high end der hall eines mittelalterlichen englischen Hauses)*
nl: slaapkamer
de: Schlafkammer
> Alkoven *(bedroom, attached to a main room, separated only by a large door or a curtain / einem Hauptraum zugeordneter, meist fensterloser Schlafraum, der durch eine breite Tür oder einen Vorhang abgetrennt ist)*
da: soveværelse
no: soverom
= soveværelse
= sovekammer *(outdated / veraltet)*
> loft *(separate two-storeyed building, upstairs for sleeping, downstairs for storage / eigenständiges zweigeschossiges Gebäude, oben zum Schlafen, unten für Lagerzwecke)*
> soveloft *(upstairs sleeping room / Schlafraum im Obergeschoss)*
sv: sovkammare
= sovrum *(modern term / moderne Bezeichnung)*
pl: sypialnia
= alkowa
cs: ~ ložnice *(upper-class sleeping room, now common term / Schlafzimmer im höheren sozialen Schichten, heute allgemeine Bezeichnung)*
= komora ke spaní *(outdated / veraltet)*

1.2.2.24 ~ Alcove / Nische, Alkoven

Comparatively small extension of a room (Fig. 44).

Relativ kleine Erweiterung eines Raumes (Fig. 44).

fr: alcôve
en: ~ alcove *(small extension for a bed, may be railed or closed off / kleine Erweiterung für ein Bett, kann durch ein Gitter getrennt oder vollständig abgeteilt sein)*
nl: alkoof
de: Nische *(rather small extension / relativ kleine Erweiterung)*
~ Alkoven *(extension for a bed, sometimes a separate room / Bettnische, manchmal ein separater Raum)*
> Flettlucht *(sideways extension of the threshing floor of a Northwest German aisled house / seitliche Erweiterung der Diele eines nordwestdeutschen Hallenhauses)*
> Flettnische *(see Flettlucht / vgl. Flettlucht)*
> Lucht *(see Flettlucht / vgl. Flettlucht)*
> Küchenlucht *(Lucht used as a kitchen / Lucht, die als Küche genutzt wird)*
> Küchennische *(like Küchenlucht, but in any type of house / wie Küchenlucht, aber in jedem Gebäudetyp)*
da: alkove
no: alkove
sv: alkov
pl: wnęka
= nisza
cs: alkovna
= výklenek *(niche / Nische)*

1.2.2.25 Bed cupboard / Kastenbett

Box or cupboard-like space or extension of a room, which is used as a sleeping place. It provides an integral bed and has a rather small opening in front with sliding panels, leaves, or curtains (Fig. 45).

Schrankartiger, abgetrennter Teil oder Erweiterung eines Raumes, der als Schlafstelle genutzt wird. Er besitzt die Größe eines fest eingebauten Bettes, ist jedoch nur durch eine relativ kleine Öffnung zugänglich, die durch Türen oder Vorhänge verschließbar ist (Fig. 45).

fr: > lit-clos *(box for a bed / Verschlag für ein Bett)*
en: bed cupboard
= box-bed *(loan translation / Lehnübersetzung)*
nl: bedstede
= bedstee
de: Kastenbett

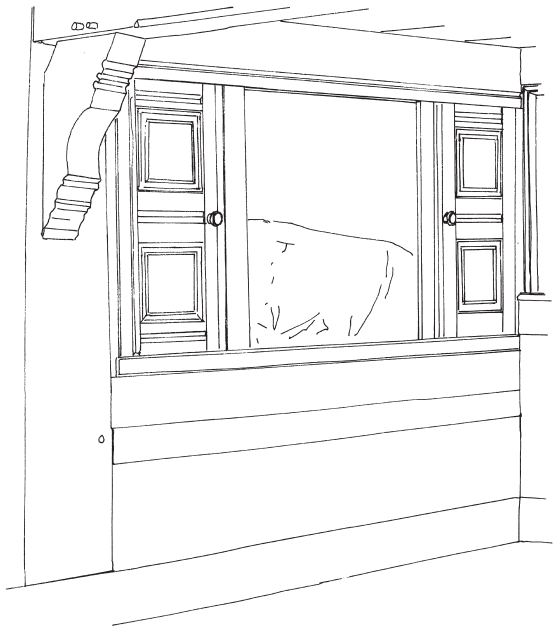

Fig. 45.

= Bettkasten
= Schrankbett
~ Alkoven *(usually a walkable room, but also term for a niched bed / normalerweise ein begehbarer Raum, aber auch ein Bett in einer Nische)*

da: alkove
> sengested, omhængsseng *(alternatively used in case the niched bed has only curtains at front; not recommended / alternativ genutzt, wenn das Bett in der Nische nur durch Vorhänge verschlossen ist; nicht empfohlen)*

no: skapseng
= alkove
= sovealkove

sv: skåpsäng

pl: łóżko zamykające się jak skrzynia

cs: skříňové lůžko
> skříňové lože *(box bed, in Czechia unknown / Kastenbett, in Tschechien unbekannt)*

1.2.2.26 Latrine / Abort

Small room for answering the call of nature, set over a pit (cloak), flushing drain, or furnished with a shaft or a piping to discharge the faeces into a pit (Fig. 46).

Kleiner Raum zur Verrichtung der menschlichen Notdurft, angebracht über einer Grube (Kloake), einem Gewässer oder mit einem Schacht oder einer Rohrleitung zur Ableitung der Fäkalien in eine Grube (Fig. 46).

fr: latrine *(e. g. in medieval houses / z. B. in mittelalterlichen Häusern)*
= toilettes *(pl.) (in modern buildings / in modernen Gebäuden)*

en: latrine
~ pit latrine *(without toilet flushing system / ohne Wasserspülung)*
~ wet latrine *(waterborne disposal of excrement / wasserbasiertes Abflusssytem)*
~ toilet *(room with a sanitary fixture comprising seat, bowl, and flushing water / Raum mit einer Abortvorrichtung mit Sitz, Schüssel und fließendem Wasser)*
= lavatory *(as a modern term water closet / als moderne Bezeichnung Wasserklosett)*
= earth closet *(toilet but without water / toilet ohne Wasser)*
~ garderobe *(in medieval times small room or large cupboard adjoining a chamber for valuable possessions; in current use latrine / im Mittelalter kleiner Raum oder Schrank, verbunden mit einer Kammer zur sicheren Aufbewahrung von Wertsachen; in heutiger Benutzung latrine)*

nl: latrine
= gemak
= toilet *(modern term / moderne Bezeichnung)*

de: Abort
~ Abtritt *(formal / vornehm)*
~ Latrine
~ Toilette *(modern term / moderne Bezeichnung)*

da: lokum
~ aftrædelsessted *(formal / vornehm)*

no: do
= avtrede *(formal / vornehm)*
= privet *(formal / vornehm)*

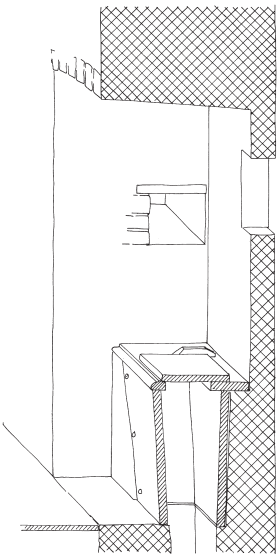

Fig. 46.

~ toalett *(modern / modern)*
sv: avträde *(formal / vornehm)*
= dass
= hemlighus
pl: latryna
cs: = záchod
> suchý záchod *(without toilet flushing system, often a small building / Abort ohne Wasserspülung, häufig kleines Häuschen)*
> latrína *(latrine without toilet flushing system, in the services / Abort ohne Wasserspülung, beim Militär)*
~ toaleta *(modern term / moderne Bezeichnung)*

1.2.2.27 Pantry / Speisekammer

Unheated room for storage of provisions, usually adjoining the eating room or kitchen.

Unbeheizter Raum zum Aufbewahren von Speisen und Lebensmittelvorräten, in der Regel in unmittelbarer Nähe des Esszimmers oder der Küche.

fr: ~ cellier *(storage room in general, also a cellar for storage / Vorratsraum im Allgemeinen, auch oft Keller für Vorräte)*
= garde-manger *(for a relatively small installation / eher kleine Einrichtung)*
en: pantry *(in medieval buildings and in vernacular buildings generally, adjoins the hall and also the buttery at the service end / in mittelalterlichen und anderen traditionellen Gebäuden, neben der hall und der buttery am service end des Hauses)*
> buttery *(small room for the provision of drink / kleiner Raum zur Aufbewahrung von Getränken)*
> larder *(room for keeping preserved meat or fish / Raum zum Aufbewahren von Fleisch oder Fisch)*
nl: provisiekamer
de: Speisekammer
= Vorratskammer
da: spisekammer
no: spiskammers
sv: skafferi
pl: spiżarnia
cs: spíž
= spižírna
= spížní komora *(pantry, outdated / Speisekammer, veraltet)*
< spížka *(small pantry or even a cupboard / kleine Speisekammer oder sogar ein Schrank)*
~ zásobárna *(store room / größerer Vorratsraum)*

1.2.2.28 Dairy / Milchkammer

Unheated room for storage, preparation, and processing of milk products; often situated near the kitchen.

Unbeheizter Raum zur Lagerung, Herstellung und Verarbeitung von Milchprodukten; oft in unmittelbarer Nähe der Küche gelegen.

fr: laiterie
= chambre à lait *(in Switzerland / in der Schweiz)*
en: dairy
= milk-house *(in eastern and southern England; gives way to diary / im östlichen und südlichen England, Zugang zur dairy)*
nl: melkkamer
= karnhuis *(used for churning / zum Buttern benutzt)*
de: Milchkammer
da: mælkekammer
no: melkerom
~ melkehus *(separate building / eigenständiges Gebäude)*
sv: mjölkkammare
pl: mleczarnia
cs: mléčnice

1.2.2.29 Elevated chamber / Aufkammer

Room located above a half-cellar. The floor is raised approximately half a storey above the floor of the other parts of the building (Fig. 47).

Raum, der oberhalb eines halb eingetieften Kellers liegt. Sein Fußboden ist gegenüber den Räumen in den anderen Gebäudeteilen etwa um ein halbes Geschoss erhöht (Fig. 47).

fr: ~ chambre haute
en: elevated chamber *(parpaphrase)*
nl: opkamer
de: Aufkammer *(local North German / regional nord-deutsch)*
= Upkammer *(North German, vernacular for Aufkammer / norddeutsch, mundartlich Aufkammer)*
da: -
no: -
sv: -
pl: -
cs: horní komora *(chamber in an upper storey, often also above a cellar / Kammer im Obergeschoss, oft auch oberhalb eines Kellers)*
= komora nad sklepem *(paraphrase, chamber above a cellar / Kammer oberhalb eines Kellers)*

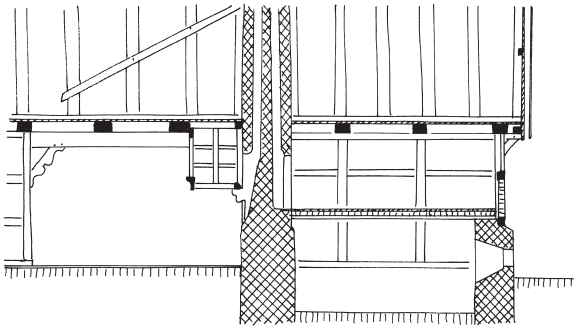

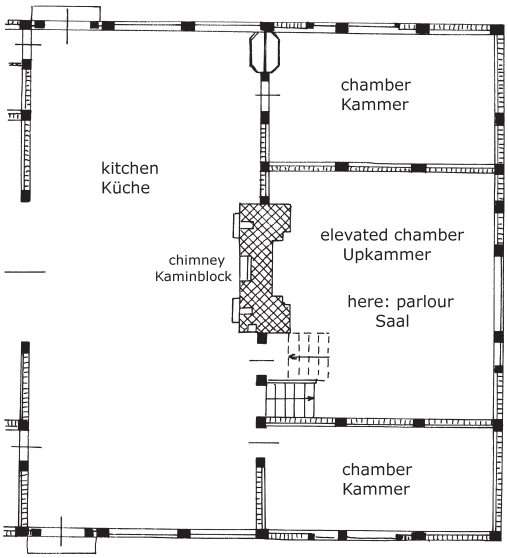

Fig. 47.

1.2.2.30 Bake house / Backhaus, Backstube

Building (1) or room (2) with an oven, which is used for baking bread and other pastries (Fig. 48).

Gebäude (1) oder Raum (2) mit einem Backofen, in dem Brot und andere Backwaren hergestellt werden (Fig. 48).

fr: 1./2. boulangerie
1./2. fournil
en: 1./2. bake house *(rare / selten)*
1./2. ~ backhouse *(primarily for brewing but may accommodate baking activities, regional term / meist zum Brauen, aber auch zum Backen, regionale Bezeichnung)*
2. > bakery *(baker's shop /Bäckerei)*
nl: 1. bakhuis
2. bakkamer *(paraphrase)*
de: 1. Backhaus
2. Backstube
da: 1. bagehus
1. = bagers

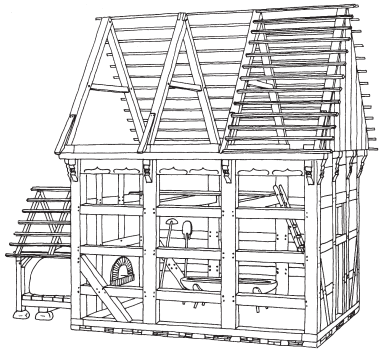

Fig. 48.

no: 1. bakstehus
1. > bakeri *(bakery / Bäckerei)*
1./2. bryggerhus
sv: 1./2. bakstuga
pl: 1./2. piekarnia
cs: 1./2 > pekárna *(bake-house, bakery, baker's shop, rarely a separate building for personal needs / Backhaus, Bäckerei, Bäckerladen, für den Eigenbedarf selten separates Gebäude)*

1.2.2.31 Smokehouse / Räucherei

Room (1) or building (2) for curing meat or fish by means of dense smoke (Fig. 49).

Raum (1) oder eigenständiges Gebäude (2) zum Räuchern von Fleisch oder Fisch (Fig. 49).

fr: 1./2. fumoir
en: 1. smokehouse *(industrial / industriell)*
1. = meat house *(Am.) (also for storage of meat in general / auch allgemein zur Aufbewahrung von Fleisch)*

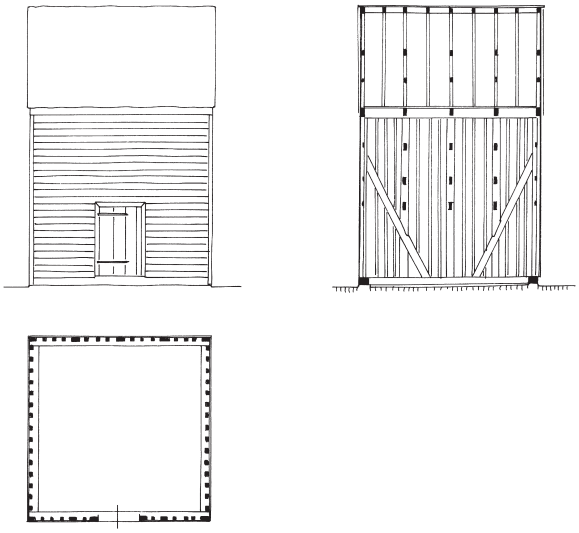

Fig. 49.

nl: 1. rookkamer
2. rookhut
de: 1./2. Räucherei
1. Räucherkammer
1. ~ Selch *(South German, Austrian / süddeutsch, österreichisch)*
da: 1./2. røgeri
no: 1./2. røkeri
sv: 1./2. rökeri
pl: 1./2. wędzarnia
cs: 1./2. udírna

1.2.2.32 Brew house / Brauhaus

Room (1) or building (2) for brewing beer, usually with a hearth.

Raum (1) oder Gebäude (2) zum Brauen von Bier; normalerweise mit einer Feuerstelle.

fr: 1./2. brasserie
en: 1./2. brew house *(only in fairly large houses, also for making of cider / nur in großen Häusern, auch zur Herstellung von Apfelwein)*
1./2. = brew-house
2. brewery
nl: 1./2. brouwhuis
2. brouwerij
de: 1./2. Brauhaus
1./2. > Braustube *(Austrian / österreichisch)*
da: 1./2. ~ bryghus *(older term / ältere Bezeichnung)*
1. ~ bryggers *(room for brewing on peasant farms / Raum zum Brauen auf Bauernhöfen)*
2. bryggeri *(large facility or manufacture / größere, gewerbliche Anlage)*
no: 1./2. bryggerhus *(house or room for laundry and baking, originally for brewing / Haus oder Raum zum Waschen und Backen, ursprünglich zum Brauen)*
2. bryggeri *(modern term, commercial / moderne Bezeichnung, gewerblich)*
sv: 1./2. brygghus
pl: 1./2. browar
cs: 1./2. pivovar

1.2.2.33 Distillery / Brennerei

Room or building used for distillation of alcohol from grain, potatoes, or fruit juice, having a large cooling hood and a hearth inside.

Raum oder Gebäude zur Destillation von Alkohol aus Getreide, Kartoffeln oder vergorenen Obstsäften, in dem sich ein Kühltrog und eine Herdstelle befinden.

fr: distillerie
en: distillery
= still-house
nl: destilleerderij
= branderij
de: Brennerei
da: brændevinsbrænderi
no: brenneri
= distilleri *(modern term / moderne Bezeichnung)*
sv: bränneri
pl: gorzelnia
cs: palírna *(smaller distillery, local in Bohemia / kleinere Brennerei, regional in Böhmen)*
= pálenice *(smaller distillery, local in Moravia / kleinere Brennerei, regional in Mähren)*
> vinopalna *(distillery for wine / Weinbrennerei)*
~ lihovar *(distillery, liquor manufactory / Brennerei, Spirituosenfabrik)*

1.2.2.34 Winery / Keltergebäude

Building (1) or room (2) for a press in which must or wine is extracted from fruit (usually grapes).

Gebäude (1) oder Raum (2) mit einer Presse, in der Obst oder Trauben ausgepresst werden, um Most oder Wein herzustellen.

fr: 1./2. < cellier *(also term for a pantry / auch Bezeichnung für einen Vorratsraum)*
en: -
1./2. winery
nl: 1. gebouw om druiven te persen *(paraphrase)*
2. kamer om druiven te persen *(paraphrase)*
de: 1. Keltergebäude
1. = Trotte *(Swiss / schweizerisch)*
1. = Presshaus *(Austrian / österreichisch)*
2. Presskeller *(usually partly inserted into the ground / meist teilweise in den Boden eingetieft)*
da: 1. vinpersebygning *(uncommon / unüblich)*
no: -
sv: -
pl: 1. wytłaczalnia wina
cs: 1./2. lisovna
1./2. ~ (vinný) lis *(wine press, also the building or the room / [Wein-]Preß-Kelter, auch für das Gebäude oder den Raum)*
1./2. > vinný sklep *(wine cellar, sometimes with a press in the upper storey / Weinkeller, manchmal mit einer Presse im Obergeschoss)*
1./2. = vinná búda *(South Moravian vernacular, building often combined with a wine cellar / südmährisch, mundartlich, Gebäude oft mit einem Weinkeller verbunden)*

1.2.2.35 ~ Stable, byre / Stall

Room in which livestock is kept. It may be divided into separate stalls for individual animals.

Raum, der für das Halten von Nutztieren gedacht ist. Kann in Stallboxen für einzelne Tiere unterteilt sein.

fr: ~ écurie *(in France for stable only; Swiss for byre and stable / in Frankreich nur Pferdestall; schweizerisch Rindvieh- und Pferdestall)*
= étable *(general term, but especially for a byre / allgemeine Bezeichnung, aber besonders für einen Viehstall)*
en: > stable *(for horses / für Pferde)*
> byre *(for cattle / für Rindvieh)*
> cow-stable *(for cattle, regional, rare / für Rindvieh, regional, selten)*
nl: stal
> paardenstal *(for horses / für Pferde)*
> varkensstal *(for pigs/ für Schweine)*
> koeienstal *(for cows / für Kühe)*
> schapenstal *(for sheep / für Schafe)*
de: Stall
~ Stallung *(number of adjacent stalls / mehrere zusammengehörige Stallboxen)*
da: stald
no: > stall *(for horses / für Pferde)*
> fjøs *(for cattle / für Rindvieh)*
> saufjøs *(for sheep / für Schafe)*
> geitfjøs *(for goats, etc. / für Ziegen u. a.)*
sv: stall *(stable for horses, but now also for farm animals of all kinds / Pferdestall, heute auch Stall für Nutztiere aller Art)*
pl: budynek inwentarski
> stajnia *(for horses / für Pferde)*
> obora *(for cattle / für Rindvieh)*
> chlew *(for pigs / für Schweine)*
cs: chlév *(for farm animals, especially for cattle, not for horses and smaller animals) / Stall, insbesondere für Rindvieh, nicht für Pferde oder kleinere Tiere)*

1.2.2.36 ~ Sunken-floored stable / Tiefstall

Stable or byre, whose floor is inserted into the ground to contain several layers of bedding (straw, leaves, etc.), so that the stall can be used for a long time before mucking out (Fig. 50).

Stallraum, dessen Boden in die Erde eingetieft ist, und so mehrere Lagen Stallstreu (Stroh, Laub u. a.) aufnehmen kann; daher muss er erst nach einer längeren Zeit ausgemistet werden (Fig. 50).

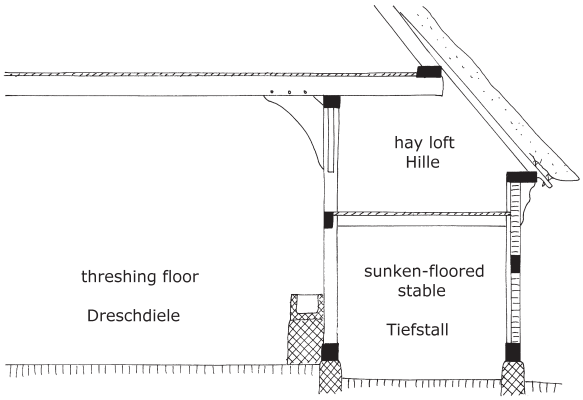

Fig. 50.

fr: étable excavée
en: sunken-floored stable *(paraphrase)*
> sunken byre *(for cattle / für Rindvieh)*
nl: potstal
de: Tiefstall
da: -
no: ~ talle *(for sheep or goats, not necessarily let down into the ground, but used similarly / für Schafe oder Gänse, nicht unbedingt in den Boden eingelassen, aber vergleichbar genutzt)*
sv: -
pl: chów na głębokiej ściółce
cs: ~ zahloubený chlívek *(paraphrase, usually only for pigs / normalerweise nur für Schweine)*

1.2.2.37 Stall / Stallbox

Separate space in a stable or byre, in which a single animal or a small number of animals is housed (Fig. 51).

Abgetrennter Raum innerhalb eines größeren (Pferde- oder Kuh-)Stalls, in dem ein einzelnes Tier oder eine kleinere Anzahl von Tieren aufgestallt ist (Fig. 51).

fr: stalle
= loge
en: stall
nl: stalbox
de: Stallbox
~ Viehstand *(large, for cattle / groß, für Vieh)*

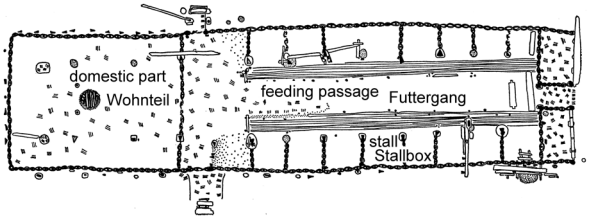

Fig. 51.

da: > bås *(for cattle / für Vieh)*
> spiltov *(for horses / für Pferde)*
no: > bås *(for cattle / für Vieh)*
> spilltau *(for horses / für Pferde)*
sv: > bås *(for cattle / für Vieh)*
> spilta *(usually a room for horses / meist ein Raum für Pferde)*
> box *(for horses / für Pferde)*
pl: kojec
= boks
cs: stání *(general term, also for byres which lack any partition walls / allgemeine Bezeichnung, auch für Kuhställe, die keine Trennwände besitzen)*
> box *(for advanced horse husbandry / für fortgeschrittene Reitpferdezucht)*

1.2.2.38 Feeding passage / Futtergang

Passage along the livestock housed on one (1) or both (2) sides of the building, mainly used for feeding (Figs. 30, 31, and 51).

Gang, an dem Vieh an einer (1) oder beiden (2) Längsseiten aufgestallt ist, vor allem zum Füttern genutzt (Fig. 30, 31 und 51).

fr: 2. < passage central
2. < allée centrale
en: 1./2. feeding passage
1./2. = feeding walk
1./2. > manure passage *(behind the cattle / hinter dem Vieh)*
2. central feeding passage
nl: 1./2. voergang
1./2. = stalgang
2. middenpad
de: 1./2. Futtergang
1./2. > Stallgang *(behind the cattle / hinter dem Vieh)*
1./2. > Mistgang *(behind the cattle / hinter dem Vieh)*
da: 1./2. fodergang
1./2. = staldgang
no: 1./2. fôrgang
sv: 1./2. stallgång
1./2. = fodergång
pl: 1./2. korytarz paszowy
1./2. =ciąg paszowy
2. =środkowy korytarz paszowy
cs: 1./2. < ulička

1.2.2.39 ~ Byre / Kuhstall

Room, used as housing for common cattle (1). Separate building, which is mainly used this way (2).

Raum, der als Stall für Rindvieh dient (1). Separates Gebäude, das hauptsächlich entsprechend genutzt wird (2).

fr: 1./2. étable *(also a general term for stable/byre / auch allgemeine Bezeichnung für einen Stall)*
en: 1./2. byre
nl: 1./2. koestal
de: 1./2. Kuhstall
da: 1./2. kostald
no: 1./2. fjøs
sv: 1./2. kostall
1./2. = ladugård
pl: 1./2. obora
cs: 1./2. < chlév pro dobytek *(for cattle / für Rindvieh)*
1./2. = chlév pro krávy
2. = kravín *(large byre in animal husbandry / großer Kuhstall für die Viehzucht)*
2. > teletník *(accommodation for calves in animal husbandry / Stall für Kälber in der Großviehzucht)*
2. > volárna *(accommodation for oxen in large farmyards / Stall für Ochsen auf großen Wirtschaftshöfen)*

1.2.2.40 ~ Stable / Pferdestall

Room in which horses are accommodated. Also separate building, which is mainly used this way.

Raum, der als Stall für Pferde dient. Auch separates Gebäude, das hauptsächlich entsprechend genutzt wird.

fr: écurie
en: stable *(separate building, may house carts with upstairs accommodation for carters / eigenständiges Gebäude, kann Wagen und Quartier für den Kutscher darüber beinhalten)*
nl: paardenstal
de: Pferdestall
da: hestestald
no: hestestall
< stall *(stable/byre in general / Stall im Allgemeinen)*
sv: (häst)stall
pl: stajnia
cs: stáj *(in a broader sense accommodation für heavy livestock, in strict sense mainly stable /*

im weiteren Sinn Großviehstall, im engeren Sinn heute überwiegend nur Pferdestall)
= konírna *(rather outdated / eher veraltet)*
= maštal *(outdated, mainly in villages / veraltet, hauptsächlich in Dörfern)*

1.2.2.41 Sheep house / Schafstall

Room in which sheep are accommodated, usually a large number of them (1). Separate building, which is mainly used this way (2).

Raum, der als Stall für Schafe dient, meist eine große Zahl von Tieren (1). Separates Gebäude, das hauptsächlich entsprechend genutzt wird (2).

fr: 1./2. bergerie
en: 1./2. sheep house *(paraphrase)*
nl: 1. schaapenstal
2. schaapskooi
de: 1./2. Schafstall
da: 1./2. fårehus
no: 1./2. sauefjøs
sv: 1./2. fårstall
pl: 1./2. owczarnia
cs: 1./2. ovčín

1.2.2.42 Combination livestock shed / Kleinviehstall

Farm building for small animals such as sheep, goats, pigs, and chickens (Fig. 52).

Meist kleineres Nebengebäude eines ländlichen Gehöfts mit Ställen für kleines Vieh, etwa Schafe, Ziegen, Schweine oder Hühner (Fig. 52).

fr: > poulailler *(for chickens / für Hühner)*
> porcherie *(for pigs / für Schweine)*
> soue *(for pigs / für Schweine)*
> étable à cochons *(for pigs / für Schweine)*
> bergerie *(for sheep and goats / für Schafe und Gänse)*
en: -
= combination livestock shed *(paraphrase)*
nl: kleinveestal
de: Kleinviehstall
da: kviestald *(for cattle / für Vieh)*
no: ~ småfefjøs
sv: smådjursstall
pl: obórka
cs: chlívek

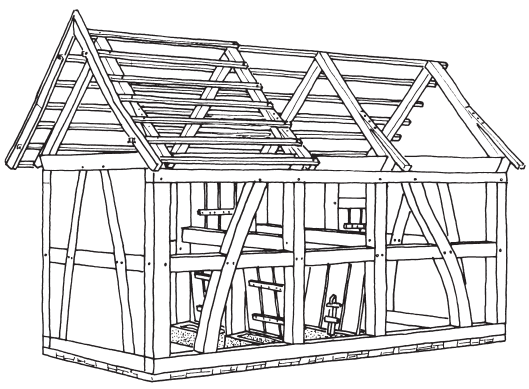

Fig. 52.

1.2.2.43 Pigsty / Schweinestall

Room in a farm building used for pigs (1). Also a separate building for this purpose (2).

Raum, der als Stall für Schweine dient (1). Auch ein separates Gebäude, das hauptsächlich entsprechend genutzt wird (2).

fr: 1./2. porcherie
1./2. = soue
1./2. = étable à cochons
1./2. = étable à porcs
en: 1./2. pigsty
nl: 1. varkensstal
2. varkenshok
de: 1./2. Schweinestall
da: 1./2. svinesti
no: 1./2. grisehus
sv: 1./2. svinstall
1./2. = grisstall
pl: 1./2. chlew
cs: 1./2. prasečí chlívek
1./2. = chlívek pro prase *(sing.)*, pro prasata *(pl.) (usually for a single animal or a small number of animals / meist für ein Tier oder eine kleinere Anzahl von Tieren)*
1./2. > chlév pro prase *(sing.)*, pro prasata *(pl.) (large / groß)*
2. vepřín *(major pigsty in modern animal husbandry / Großstall für Schweine in der modernen Viehzucht)*

1.2.2.44 Chicken house / Hühnerstall

Room in which chickens are accommodated (1). Separate building, which is mainly used this way (2).

Raum, der als Stall für Hühner dient (1). Separates Gebäude, das hauptsächlich entsprechend genutzt wird (2).

fr: 1./2. poulailler
en: 1./2. chicken house
2. poultry house *(more general / allgemeiner)*
nl: 1./2. hoenderhok
1./2. = kippenhok
de: 1./2. Hühnerstall
da: 1./2. hønsehus
no: 1./2. hønsehus *(for hens / für Hühner)*
sv: 1./2. hönshus
pl: 1./2. kurnik
cs: 1./2. kurník
1./2. = slepičárna *(rare / selten)*
1. < chlívek *(cf. livestock shed / vgl. Kleinviehstall)*

1.2.2.45 Dovecote / Taubenschlag

Room with multiple entrances and nesting boxes at the walls, used as accommodation for doves (1). Also a separate building, which is mainly used for this purpose (2) (Fig. 53).

Raum mit zahlreichen Eingängen und Nistplätzen an den Wänden, die für Tauben genutzt werden (1). Auch ein separates Gebäude, das hauptsächlich entsprechend genutzt wird (2) (Fig. 53).

fr: 1./2. colombier
2. = pigeonnier
en: 1./2. dovecote, dovecot *(often in a gable of barns / oft im Giebelbereich von Scheunen)*
2. pigeon house *(since the 18th century / seit dem 18. Jahrhundert)*
nl: 1./2. duifhuis *(general term / allgemeine Bezeichnung)*
2. duivenslag
2. ~ duiventoren/duiventil
de: 1./2. Taubenschlag
2. Taubenhaus
da: 1./2. dueslag
no: 1./2. dueslag
sv: 1./2. duvslag
pl: 1./2. gołębnik
cs: 1./2. holubník

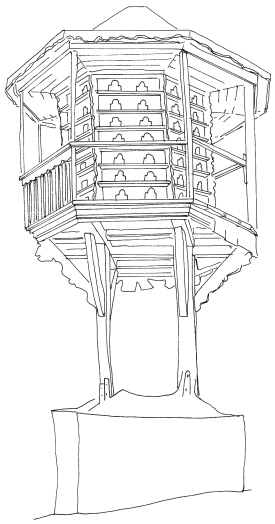

Fig. 53.

1.2.2.46 Fodder room / Futterkammer

Minor room for storage and preparation of fodder. Usually close to stables or byre.

Kleiner Raum bzw. Kammer zur Aufbewahrung und Zubereitung von Futter. Meist in unmittelbarer Nähe der Ställe gelegen.

fr: annexe á fourrage
en: fodder room *(rare / selten)*
nl: voeropslagruimte *(paraphrase)*
de: Futterkammer
~ Häckselkammer *(for preparing the fodder / zum Vorbereiten von Futter)*
> Futterküche *(newer term, may include a cooking device for preparation of fodder / jüngere Bezeichnung, kann einen Herd für die Zubereitung von Viehfutter besitzen)*
da: foderrum
= foderkammer
no: fôrrom
= fôrlager
sv: foderrum
= foderkammare
pl: paszarnia
cs: komora na píci *(paraphrase)*
= komora na krmení *(paraphrase)*

1.2.2.47 Harness room / Geschirrkammer

Room for keeping the devices for harnessing draught animals. Usually adjacent to the stable.

Kammer, die zur Aufbewahrung von Gerätschaften zur Anspannung von Zugtieren dient. Meist neben den (Pferde-)Ställen gelegen.

fr: sellerie *(for horse's harnesses / für Pferdegeschirr)*
en: harness room *(for horse's harnesses / für Pferdegeschirr)*
nl: tuigkamer

de: Geschirrkammer
= Zeugkammer *(Austrian / österreichisch)*
da: seletøjskammer
no: seletøyrom
sv: selkammare
= sadelkammare *(usually for horse's harnesses / vor allem für Pferdegeschirr)*
pl: pomieszczenie na sprzęt
cs: ~ komora na nářadí *(equipment room, not only for harnesses / Gerätekammer, nicht allein für Pferdegeschirr)*

1.2.2.48 Cart shed / Wagenremise

Small outbuilding for carts, vehicles, and other implements (for instance the related tack), often open fronted (1) (Fig. 54). Also a room in a larger building for this purpose (2).

Kleines Nebengebäude für Wagen, Fahrzeuge und andere Geräte (zum Beispiel das zugehörige Pferdegeschirr), häufig mit offener Außenseite (1) (Fig. 54). Auch ein Raum für diesen Zweck in einem größeren Gebäude (2).

fr: 1. remise
en: 1. cart shed
1. = cart-shed
1. = cart house
1. = trap house *(for housing passenger vehicles / für Fahrzeuge zur Personenbeförderung)*
1. = coach house *(see trap house / vgl. trap house)*
nl: 1./2. wagenschuur
de: 1./2. Wagenremise
1./2. = Remise *(imprecise term for upper-class buildings / ungenaue Bezeichnung für oberschichtliche Bauten)*
1./2. = Wagenschuppen
1./2. = Wagenschauer
da: 1./2. ~ vognskjul *(very small / sehr klein)*
1./2. = vognremise *(seldom / selten)*
no: 1./2. vognhus
1./2. vognremisse *(outdated, used in urban or upper-class contexts / veraltet, städtisch oder oberschichtlich)*

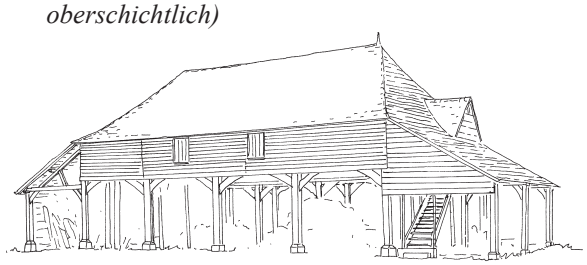

Fig. 54.

1. vognskjul
sv: 1./2. vagnslider
pl: 1./2. wozownia
cs: 1./2. kolna na vozy *(also for ploughs, harnesses, etc., open-fronted / auch für Pflüge, Pferdegeschirr usw.; einseitig offen)*
1./2. > kočárová kolna
1./2. > kolna na kočáry *(for carriages, carts, and sleighs / für Kutschen, Karren und Schlitten)*
1./2. ~ kolna na stroje *("machine" shed / Maschinenschuppen)*

1.2.2.49 Granary / (Korn-)Speicher

Farm building, which is mainly used for storage of (threshed) grain, sometimes other valuable things as well (1). The term also may refer to a room, which is used for this purpose (2) (Fig. 55).

Landwirtschaftliches Gebäude, das hauptsächlich zur Aufbewahrung von (gedroschenem) Getreide dient, manchmal auch zur Aufbewahrung anderer wertvoller Dinge (1). Die Bezeichnung kann auch auf einen Raum bezogen werden, der hierfür bestimmt ist (2) (Fig. 55).

fr: 1./2. grenier
en: 1./2. granary
1./2. > granary/cart shed *(over an open-fronted cart shed / über einer offenen Wagenremise)*
1. raised granary *(on stone or brick piers / auf Pfeilern aus Natur- oder Ziegelstein)*
nl: 1. spieker
1. = spijker *(vernacular / mundartlich)*
2. > zaadzolder
de: 1./2. (Korn-)Speicher
1./2. = Getreidespeicher
1. Getreidekasten *(South German, Austrian / süddeutsch, österreichisch)*
1. > Kasten *(South German, Austrian short for Getreidekasten / süddeutsch, österreichisch kurz für Getreidekasten)*
1. > gestelzter Speicher *(archaeological term, for a pile construction, raised above the ground / archäologisch für einen Pfostenbau, dessen Boden in Geschossbauweise innerhalb der Konstruktion vom Erdboden abgehoben ist)*
1. > Pfostenspeicher *(Alpine granary whose floor is raised above the ground on pillars / Speicher im Alpenraum, dessen Boden durch Pfeiler vom Boden abgehoben ist)*
1. > Käsespeicher *(Swiss, for storage of cheese / schweizerisch, für die Aufbewahrung von Käse)*
1. = Troadkasten *(local Austrian / regional österreichisch)*

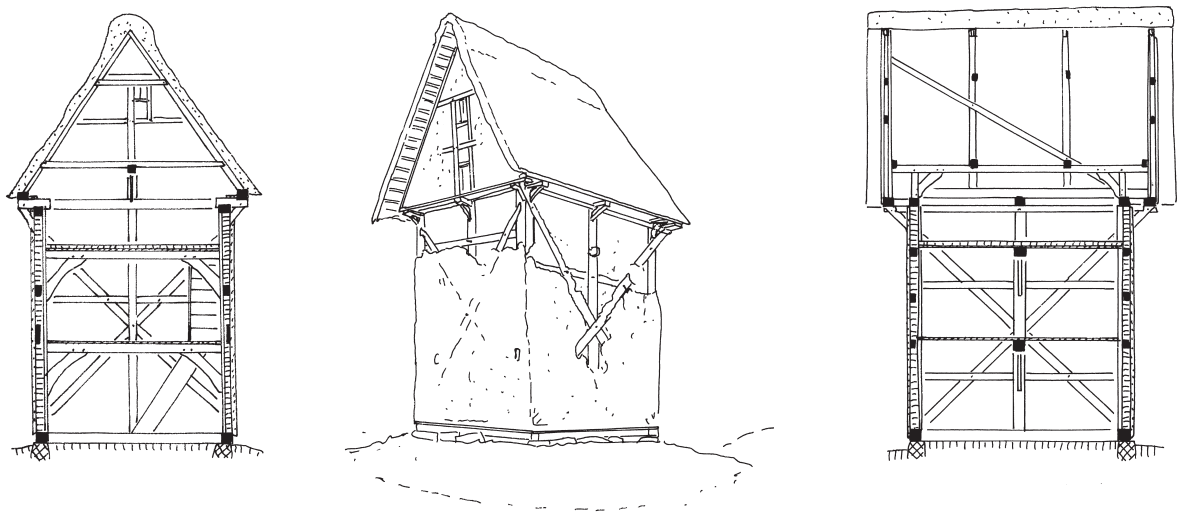

Fig. 55.

1. > Kellerstöckl *(Austrian, cellared / österreichisch, unterkellert)*
2. ~ Fruchtboden *(for grain and other forage / für Getreide und andere Vorräte)*
2. ~ Schüttboden *(for storage of bulk goods in an upper storey / zur Lagerung von Schüttgut im Obergeschoss)*

da: 1. kornmagasin
2. kornloft *(on an upper floor, widespread / im Obergeschoss, verbreitet)*

no: 1. > kornbinge *(separate box in a room of a bur or a stabbur / separate Kiste in einem Raum eines bur oder stabbur)*
2. > kornmagasin *(store for collected grain from many farms / Lager für gesammeltes Getreide einer großen Zahl von Höfen)*

sv: 1./2. kornlada

pl: 1./2. spichlerz
1. > spichlerz słupowy *(raised granary / gestelzter Speicher)*

cs: 1./2. sýpka
1./2. = špýchar

1.2.2.50 Threshing floor / Tenne, Dreschdiele

Room of considerable size, which serves an important working function of a farmstead. It is mainly used for threshing and unloading of the harvest. The space is accessible by one (or rarely more) wagon doors. May be in a main building or an outbuilding (1). Sometimes these rooms include space for domestic purposes and living (2) (Figs. 23 and 63).

Größerer Raum, der einen wichtigen Teil des Wirtschaftsbereichs von ländlichen Gehöften bildet, insbesondere zum Dreschen von Getreide und Entladen der Ernte. Daher ist er auch durch ein Tor (oder seltener auch mehrere Tore) zugänglich. Kann in einem Wohnwirtschaftsgebäude oder einem Nebengebäude liegen (1). Manchmal enthalten diese Räume auch Bereiche für Hauswirtschaft und Wohnzwecke (2) (Fig. 23 und 63).

fr: 1. aire de travail *(very general expression / sehr allgemeine Bezeichnung)*

en: 1. < theshing floor *(in a barn, usually with a planked or flagged floor / in einer Scheune, meist mit gedieltem oder steinernem Fußboden)*

nl: 1. deel
1. = dorsvloer

de: 1. Tenne *(mainly used in Central and South Germany / überwiegend in Mittel- und Süddeutschland benutzt)*
1. = Dreschdiele *(precise term, but slighly outdatet / präzise Bezeichnung, aber leicht veraltet)*
1./2. Diele *(North German term, usually describes rooms with large space for domestic purposes in inhabited aisled buildings; also term for a [urban] Wohndiele / norddeutsche Bezeichnung, beschreibt normalerweise Räume mit größeren Bereichen für Hauswirtschaft und Wohnen in Hallenhäusern; auch Bezeichnung für eine [städtische] Wohndiele)*
1./2. = Deele *(synonym of Diele, colloquial, vernacular / Synonym für Diele, umgangssprachlich, mundartlich)*
1. < Tenn *(Swiss, general term / schweizerisch, allgemeine Bezeichnung)*
1. > Dreschtenne *(Swiss, for theshing / schweizerisch, zum Dreschen)*

1. > Futtertenne *(Swiss, for grass / schweizerisch, für Gras)*

da: 1. lo
1. = logulv
1. = tærskelo
1. > "dile" *(for North German aisled buildings / für norddeutsche Hallenhäuser)*
1. > diele *(German term for dile / deutsche Bezeichnung für dile)*

no: 1. treskegulv
1. = treskelåve *(outdated, local / veraltet, regional)*

sv: 1. tröskloge

pl: 1. klepisko
2. sień

cs: 1. > mlat *(local Bohemian term, usually in a barn / regional böhmische Bezeichnung, meist in einer Scheune)*
1. > humno *(local Moravian term, usually in a barn, may also describe the whole building / regional mährische Bezeichnung, meist in einer Scheune, kann auch ein ganzes Gebäude bezeichnen)*

1.2.2.51 Storage bay / Bansen, Stapelraum

Space directly on the ground for storage of field crops in byre-houses or barns (Fig. 56).

Ebenerdiger Raum zur Stapelung von Feldfrüchten in Wohn-Wirtschaftsgebäuden oder Scheunen unmittelbar auf dem Boden (Fig. 56).

fr: aire de stockage

en: storage bay *(a structural bay / eine konstruktive Einheit [Fach])*

nl: tasvak

de: Bansen
= Bansenraum
~ Stapelraum
> Gulf *(local, vernacular Northwest German / regional, mundartlich nordwestdeutsch)*
> Barg *(local, vernacular North German / regional, mundartlich norddeutsch)*
= Raum für bodenlastigen Erntestapel *(paraphrase)*
= Tiefbansen *(Austrian, opposite of storage in the roof space / österreichisch, Gegensatz zur Lagerung im Dachraum)*

da: lade
= gulv

no: lagerrom *(general term / allgemeine Bezeichnung)*
= stål
> høystål *(for storage of hay / zur Heulagerung)*

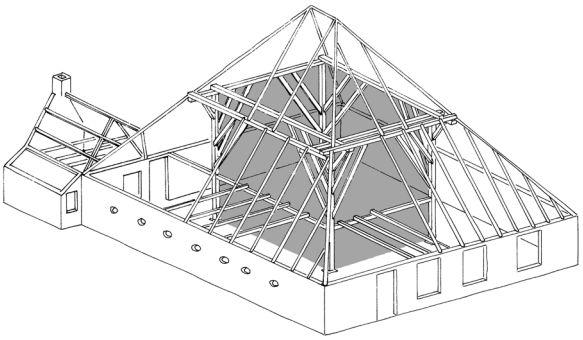

Fig. 56.

> kornstål *(for storage of grain / zur Getreidelagerung)*

sv: lada *(building or part of one, used for storage of hay, straw, and unthreshed grain / Gebäude oder Teil eines Gebäudes für die Aufbewahrung von Heu, Stroh und ungedroschenem Getreide)*

pl: sąsiek

cs: přístodůlek *(local term, vernacular Moravian / regionale Bezeichnung, mundartlich mährisch)*
= oploteň *(rare, actually a term for the board partition between storage bay and threshing floor / selten, eigentlich Bezeichnung für eine Bansenraum und Dreschdiele trennende Holzwand)*
= perna *(vernacular Southwest Bohemia and Southwest Moravia / mundartlich in Südwestböhmen und Südwestmähren)*

1.2.2.52 Store / Lager

Building (1) or room (2) for storage of goods of any kind, for instance merchandise or equipment.

Gebäude (1) oder Raum (2), in dem Güter unterschiedlicher Art aufbewahrt werden, zum Beispiel Handelsgüter oder Geräte.

fr: 1. bâtiment de stockage
2. pièce de stockage
2. > grange *(for storage of crops / zur Getreidelagerung)*

en: 1./2. < store *(in current use usually a building in which merchandise is sold, otherwise coupled with function, e. g. grain store / in heutiger Bedeutung normalerweise ein Gebäude, in dem Handelsgüter verkauft werden, sonst mit einer bestimmten Funktion verbunden, z. B. grain store)*
2. store room *(room in which household requisites are kept / Raum für Haushaltsbedarf)*

nl: 1. opslagschuur
2. opslagruimte

de: 1./2. Lager
1./2. = Speicher *(rather small, usually for grain / eher klein, meist für Getreide)*
1. Lagerhaus
1. = Sust *(Swiss, house for storage purposes / schweizerisch, Haus für Lagerzwecke)*
2. Lagerraum
da: 1. lager
2. lagerrum
2. = forrådsrum
no: 1./2. lager *(modern term / moderne Bezeichnung)*
1./2. = skjul
1./2. = skur
1./2. = sjå
1./2. = bu, bod
sv: 1./2. lager
1./2 = förråd
pl: 1. spichlerz
1. =spichrz
2. komora
cs: 1./2. sklad
2. = skladiště
1./2. > kolna/kůlna *(store for agricultural purposes / Lagerraum für landwirtschaftliche Zwecke)*
1./2. > sýpka/špýchar *(for grain, etc. / für Getreide u. a.)*

1.2.2.53 Cellar / Keller

A single room (1) or all rooms of a floor (2) situated either completely or partially below the ground. Typically used for storage (food, solid fuel, etc.), nevertheless the term does not refer to a particular use.

Einzelner Raum (1) oder die Gesamtheit aller Räume eines Geschosses (2), der oder die sich teilweise oder vollständig unterhalb der Erdoberfläche befinden. Wird in aller Regel zur Vorratshaltung (für Lebensmittel, feste Brennstoffe u. a.) genutzt; die Bezeichnung sagt darüber jedoch nichts aus.

fr: 1./2. cellier
1./2. = cave
en: 1./2. cellar
2. > basement *(usually partly below ground level; used for accommodation or storage; in warehouses, etc. may be below ground level / meist teilweise unter der Erde, für die Vorratshaltung benutzt, kann in Lagerhäusern u. a. völlig unter dem Bodenniveau liegen)*
nl: 1./2. kelder
de: 1./2. Keller
da: 1./2. kælder
no: 1./2. kjeller
sv: 1. källarrum
2. källare
pl: 1./2. piwnica
cs: 1./2. = sklep
1./2. > pivnice *(outdated local Southwest Bohemia, toady in general an alehouse / veraltet regional in Südwestböhmen, heute allgemein eine Bierschenke)*
1./2. ~ loch *(local South Bohemia for cellar or potato cellar, especially medieval underground chambers for storage of goods and to protect people / regional in Südböhmen für Keller oder Kartoffelkeller; speziell auch für mittelalterliche unterirdische Gänge und Räume zum Aufbewahren von Lebensmitteln und zum Schutz von Menschen)*
2. ~ suterén *(lowest floor, large and for several uses, undercroft / Untergeschoss, groß und mit verschiedenen Nutzungen)*

1.2.2.54 Half-cellar / Halb eingetiefter Keller

Cellar (1.2.2.53) which is only approximately half below the ground (Figs. 44 and 47).

Keller (1.2.2.53), der nur etwa zur Hälfte in die Erde eingelassen ist (Fig. 44 und 47).

fr: cave semi-enterrée
= cellier semi-excavé
en: half-cellar
~ undercroft *(major cellar or underground room, often vaulted, and used as a simple storeroom or rented out as shops; usage largely confined to medieval buildings / größerer Keller oder unterirdischer Raum, oft gewölbt und als Lagerraum benutzt oder als Laden vermietet; weitgehend auf mittelalterliche Gebäude beschränkt)*
nl: souterrain
= onderhuis
de: halb eingetiefter Keller
= Halbkeller
~ Untergeschoss *(rare, rather modern term, large cellar, divided into several rooms, often for special uses such as a shop, workshop, etc. / selten, eher moderne Bezeichnung; großer, meist zu verschiedenen Räumen ausgebauter Keller, oft mit besonderen Nutzungen z. B. als Geschäft, Werkstatt etc.)*
da: halvkælder
= halvt nedgravet kælder *(paraphrase)*
no: kjeller
~ underetasje *(modern term / moderne Bezeichnung)*

sv: halvkällare
~ suterräng *(floor, completely or half inserted into the ground, but usually for habitation / ganz oder zur Hälfte in die Erde eingegrabenes Geschoss, allerdings meist mit Wohnfunktion)*
pl: piwnica
cs: polozahloubený sklep *(paraphrase)*
~ polosuterén *(souterrain, half inserted into the ground / halb eingetieftes Untergeschoss)*

1.2.2.55 Attic / Dachboden

Space in a roof immediately beneath the roof slopes; usually for purposes of storage (Fig. 57).

Im Dachwerk unmittelbar unter den Dachschrägen gelegener Raum, meist als Lagerraum genutzt (Fig. 57).

fr: comble aménagé
= grenier *(literally a storage room, but now with a very general sense / wörtlich ein Lagerraum, aber heute mit sehr allgemeiner Bedeutung)*
en: ~ attic *(the space below the roof slopes used for storage or accommodation, in gentry and large farmhouses a low top storey for accommodation / Raum unter der Dachschräge, als Lager oder Unterkunft benutzt; in der Oberschicht oder in großen Bauernhäusern niedriges Obergeschoss für Unterkünfte)*
< loft *(roof space used for storage or [modern] accommodation / Dachraum für Lagerzwecke oder [modern] als Unterkunft)*
nl: zolder *(also a loft in an upper storey / auch Obergeschoss für Lagerzwecke)*
= vliering
de: Dachboden
= Boden *(also a loft in an upper storey / auch Obergeschoss für Lagerzwecke)*
= Dachraum
= Balken *(local North German / regional norddeutsch)*
> Estrich *(Swiss / schweizerisch)*

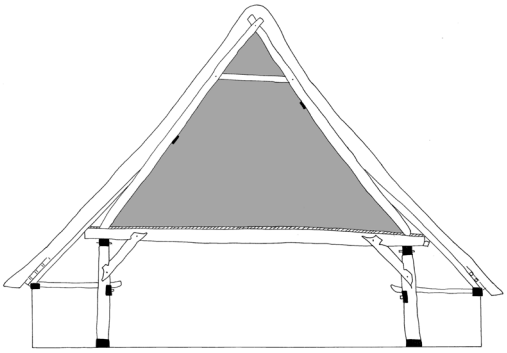

Fig. 57.

da: loftsrum
= tagrum
no: loft
sv: vind
= vindsutrymme
pl: poddasze
cs: půda *(loft, space between floor and roof slope / Boden, Raum zwischen Fußboden und Dachhaut)*
= podkroví *(space below the roof truss / Raum unter dem Dachstuhl)*
= podstřeší *(space directly below the roof / Raum direkt unter dem Dach)*
> chmelná půda *(in hop growing areas a major, multi-storey loft for drying the hop / in Hopfenanbaugebieten ein großer mehrstöckiger Dachboden zum Trocknen des Hopfens)*

1.2.2.56 Loft / Bodenraum

Upper floor or floor in a roof space for storage.

Im Dachwerk oder seltener in einem Obergeschoss gelegener Raum für Lagerzwecke.

fr: niveau de stockage sous comble
en: loft
nl: < zolder
de: Bodenraum
= Boden
= Speichergeschoss
> Heuboden *(loft for hay / Bodenraum für Heu)*
> Kornboden *(loft for grain / Bodenraum für Getreide)*
> Schüttboden *(loft for grain and other bulk goods / Bodenraum für Getreide und andere Schüttgüter)*
da: tagrum
= loftsrum
no: loft
= loftsetasje *(the whole floor / die gesamte Etage)*
sv: loft *(older term for an upper floor, always unheated / ältere Bezeichnung für ein Obergeschoss; immer unbeheizt)*
pl: strych
cs: < patro *(upper floor / Obergeschoss)*
< půda

1.2.2.57 Garret / Dachkammer

Room immediately beneath the roof slopes, for living or working; often heated.

Raum unmittelbar unter der Dachschräge zum Wohnen oder Arbeiten; oft auch beheizt.

fr: pièce sous comble
> galetas *(habitation for the lower social classes below the roof in a tenanted building / Wohnung für Angehörige der niedrigeren sozialen Klassen unter dem Dach eines Mietshauses)*
en: garret *(slightly derogartory / leicht abwertend)*
nl: zolderkamer
de: Dachkammer
= Dachzimmer
= ausgebautes Zimmer im Dachraum *(paraphrase)*
> Dachstube *(usually heated / normalerweise beheizt)*
> Dachkammer *(usually not heated / normalerweise nicht beheizt)*
da: kvistværelse
no: loftsrom
= loftsværelse
= kvist
= kvistværelse
sv: takrum *(paraphrase)*
pl: mansarda
= facjata
= pokój na poddaszu
cs: půdní světnice *(garret for storage and sleeping / Dachzimmer für Lagerzwecke und zum Schlafen)*
= podkrovní světnička / komora / místnost *(heated or unheated room below the roof slopes / Dachstübchen oder Dachkammer unter der Dachschräge)*
> mansarda *(room for habitation, usually in a mansard roof / Wohnraum, meist im Mansarddach)*

1.2.3 Buildings and social structure / Gebäude und Sozialstruktur

1.2.3.1 Town house / (Städtischer) Adelshof

House which is a large and stately residence of an aristocratic family, often with outbuildings, may have considerable dimensions. The term refers to the social class of the owner rather than a particular architectural style.

Repräsentativer, städtischer Wohnsitz einer Adelsfamilie, oft mit Nebengebäuden, der ein herrenhaus- oder schlossartiges Ausmaß erreichen kann. Die Bezeichnung bezieht sich stärker auf die soziale Stellung der Besitzer als auf eine besondere architektonische Form.

fr: hôtel *(in a city / in einer Stadt)*
> palais *(occupied by the high nobility, e.g kings or princes / vom Hochadel bewohnt, z. B. Königen oder Fürsten)*
en: town house *(of any social class above dwellers of a tenement / von jeder sozialen Klasse oberhalb der Bewohner eines Mietshauses)*
> palace *(occupied by the high nobility / vom Hochadel bewohnt)*
~ great house *(refers to large houses, whether urban or rural / bezieht sich auf große Häuser, ländlich oder städtisch)*
nl: < herenhuis *(occupied by patricians such as merchants / von Angehörigen der Oberschicht bewohnt, etwa Kaufleuten)*
> paleis *(occupied by the high nobility / vom Hochadel bewohnt)*
de: ~ (Städtischer) Adelshof *(a whole property, in particular the main building / ein vollständiges Anwesen, insbesondere das Hauptgebäude)*
= Wohnhaus des Adels *(general term, a country or town house / allgemeine Bezeichnung, auf dem Land oder in der Stadt)*
> Palast *(usually palace-like building in a city, magnificent building of the upper class / meist in einer Stadt erbauter, schlossähnlicher Prachtbau von Angehörigen der Oberschicht)*
> Palais *(polite building since the late 17th century / vornehmes Gebäude aus der Zeit nach dem späten 17. Jahrhundert)*
da: palæ
no: > hus
> byhus
> bygård
> palé *(stately residence for nobility, wealthy merchants or officials / prächtiges Haus für Adel, wohlhabende Kaufleute und Amtsträger)*
sv: (stads)palats *(rarely used for Swedish town houses of the nobility / eher selten als Bezeichnung für schwedische Adelshöfe verwendet)*
pl: > pałac
cs: palác
= městský palác *(more precise, but less frequent / genauer, aber seltener)*

1.2.3.2 Manor house / Herrenhaus

Country house inhabited by the nobility or the owner of a large estate (1) or by the high nobility (2); has outbuildings for a manorial economy.

Vom Adel und Großgrundbesitzern (1) oder vom Hochadel (2) bewohntes Gebäude auf dem Lande; zugehörig sind Nebengebäude für einen Gutsbetrieb.

fr: 1. demeure
1. ~ manoir *(small castle in the countryside / kleiner Herrensitz auf dem Lande)*

2. château

en: 1. manor house *(house of the minor nobility or an owner of landed estate, not necessarily large / Haus des niederen Adels und von Grundbesitzern, nicht unbedingt groß)*
1. > country house *(rural house, the main residence of a landed family; usual term since the 17th century / ländliches Haus, das den Hauptwohnsitz einer Familie bildet; Bezeichnung seit dem 17. Jahrhundert benutzt)*
2. palace *(house of the higher nobility / Haus des Hochadels)*
2. = great house *(see palace / siehe palace)*
2. = mansion *(see palace / siehe palace)*

nl: 1. ~ buitenplaats
1. ~ landhuis *(country house / Landhaus)*
1. ~ buitenhuis / Huis *(main house of an estate / Hauptgebäude des Anwesens)*
2. ~ kasteel
2. ~ slot

de: 1. Herrenhaus
1. ~ Gutshaus
1./2. Herrenhof *(archaeological term / archäologische Bezeichnung)*
2. > Schloss *(elaborate building mainly of the nobility since the 16th century / repräsentatives Gebäude meist des Adels seit dem 16. Jahrhundert)*
1./2. > Landhaus *(temporary inhabited country house; term mainly used for buildings from the late 18th century onwards / nur zeitweilig bewohnter Landsitz, überwiegend für Bauten seit dem späten 18. Jahrhundert benutzt)*
1. ~ Ansitz *(Austrian, small manour house, from early modern times / österreichisch, kleiner Herrensitz seit der frühen Neuzeit)*

da: 1. slot
1. ~ hovedbygning
1. = herregård

no: 1. herregård
1. ~ gods

sv: 1. huvudgård *(archaeological term, inconsistent / archäologische Bezeichnung, nicht allgemeingültig)*
1. herrgård
2. slott

pl: 1. dwór *(manor house / Herrensitz)*
2. zamek *(castle / Schloss)*

cs: 1./2. panský dům *(manor house / Herrenhaus)*
1./2. ~ zámek *(mansion, now in the sense of a place of residence, in former times also in the sense of a castle or citadel / Schloss, heute im Sinne eines Wohnsitzes, früher auch im Sinne einer Burg oder Festung)*
1./2. ~ zámeček *(minor castle or mansion / kleineres Schloss)*
1./2. > letohrádek *(country house of modern times, especially for summer stay / Landhaus der Neuzeit zum sommerlichen Aufenthalt)*

1.2.3.3 Town house / Bürgerhaus

Middle class house in large cities or market towns, usually providing space for trade or craft; also upper class house, commonly a residence. In both, the frontage normally adjoins the street.

Wohnhaus für mittlere und gehobene bürgerliche Bevölkerungsschichten in einer Stadt oder einem Marktort. In der Regel stehen die Häuser mit der Fassade unmittelbar an der Straße.

fr: maison bourgeoise
> maison marchande *(also for trade / auch für den Handel)*

en: town house
~ terrace house *(middle class house in a row, 18th-19th centuries; thereafter lower class / Häuser der Mittelschicht in geschlossener Bebauung, 18.-19. Jahrhundert, später Unterschicht)*
~ row house *(Am.) (terrace house / Reihenhaus)*

nl: burgerwoning

de: Bürgerhaus

da: borgerhus

no: borgerhus
> byhus *(the front building / das Vorderhaus)*
~ bygård *(all buildings of the property / alle Gebäude des Anwesens)*

sv: borgarhus

pl: kamiennica (mieszczańska)

cs: měšťanský dům

1.2.3.4 Craftsman's house / Handwerkerhaus

House of a craftsman, forming both dwelling and workshop. The craftsman produces things on demand or delivers a service. The house may be complemented by a garden and some farmland.

Wohngebäude eines Handwerkers, das sowohl aus der Wohnung als auch einer Werkstatt besteht. Der Handwerker fertigt seine Produkte auf Bestellung oder erbringt eine Dienstleistung. Dem Haus können ein Garten und etwas Ackerland zugeordnet sein.

fr: maison d'artisan

en: craftsman's house

nl: ambachtsliedenhuis *(paraphrase, seltene Bezeichnung / seltene Bezeichnung)*

de: Handwerkerhaus

da: håndværkerbolig
= håndværkers hus med værksted
no: håndverkerbolig
= håndverkers hus
sv: hantverkarhus *(rare term / seltene Bezeichnung)*
pl: dom rzemieślnika
cs: dům řemeslníka *(paraphrase)*

1.2.3.5 Farmhouse / Bauernhaus

Peasant dwelling house, usually with farming and storage accommodation. The associated property largely allows self-sufficiency with food.

Bäuerliches Wohnhaus, in aller Regel verbunden mit Stall- und Speicherräumen. Der zugehörige Besitz ermöglicht die weitgehende Selbstversorgung mit Nahrungsmitteln.

fr: exploitation agricole
= ferme
en: farmhouse
> peasant house *(applied to small farmhouses / für kleinbäuerliche Häuser)*
> yeoman's house *(refers to superior farmhouses / bezogen auf aufwändige Bauernhäuser)*
nl: boerderij
= boerenhuis
de: Bauernhaus
= Bauernhof *(Austrian / österreichisch)*
da: bondehus
no: gård
= bondegård
sv: (bond-)gård
pl: chata wiejska
~ chata chłopska
cs: rolnický dům
= rolnické obydlí
= selské stavení *(outdated / veraltet)*

1.2.3.6 Retirement house / Altenteilerhaus

Dwelling house which is delivered to a farmer and his wife by his successor (usually his children) as a life interest after retirement. These funds include a right of food (1). The dwelling may be part of a building of the farm (2).

Gebäude, das einem Hofbesitzer und seiner Frau nach der Übergabe der Wirtschaftsführung an seinen Nachfolger (meist seine Kinder) zur Altersversorgung übertragen wird. Zum so genannten Altenteil gehört vielfach die Nahrungsversorgung (1). Ein Altenteil kann auch Teil eines Wohnhauses des Hofes sein (2).

fr: 1. < droit d'hébergement *(legal status, for several kinds of persons / rechtlicher Status, für verschiedene Personengruppen)*
en: 1. retirement house *(paraphrase)*
1. = old people's house *(paraphrase)*
1. > dowerhouse *(small house, residence of a widow, on estate of a manor or great house / kleines Haus, Wohnung einer Witwe, zu einem Herrenhaus oder größeren Anwesen gehörig)*
nl: 1. woonhuis voor ouders op hetzelfde erf *(paraphrase)*
2. kamer/gebouw voor inwonende ouders *(paraphrase)*
de: 1. Altenteilerhaus
1./2. ~ Altenteil *(legal status, not explicitly referring to a building / Rechtsinstitut; nicht ausdrücklich auf ein Gebäude bezogen)*
1./2. ~ Leibzucht *(local, legal status, not explicitly referring to a building / regional, Rechtsinstitut; nicht ausdrücklich auf ein Gebäude bezogen)*
1./2. ~ Leibgedinge *(local, legal status, not explicitly referring to a building / regional, Rechtsinstitut; nicht ausdrücklich auf ein Gebäude bezogen)*
1. Leibzuchtshaus *(North German / norddeutsch)*
1. = Leibzucht *(North German, legal status, not explicitly referring to a building / norddeutsch, Rechtsinstitut; nicht ausdrücklich auf ein Gebäude bezogen)*
1. = Austragshaus *(local Bavarian / regional bayerisch)*
1. = Stöckli *(Swiss / schweizerisch)*
1. = Austraghaus, Auszughaus *(Austrian / österreichisch)*
1. = Ausgedingehaus *(Austrian / österreichisch)*
1. = Ausgedingehäusl *(Austrian / österreichisch)*
1./2. Altenwohnung *(general term, modern / allgemeine Bezeichnung, modern)*
da: 1. aftægtshus
no: 1./2. kårstue
1./2. = kårbolig
sv: -
pl: 1. dom starców
cs: 1. výminkářská/výměnkářská chaloupka
2. výminkářská/výměnkářská světnička *(single room / einzelner Raum)*
1./2. výminek/výměnek *(legal status, but also used as a description of the apartment / Rechtsinstitut, manchmal auf die Wohnung übertragen)*

1.2.3.7 ~ Cottage / Kleinwohnhaus

A small dwelling house, often with accommodation for livestock and goods, owned by the dweller. It includes little land (often only a backyard), so that it is barely self-sufficient in food.

Kleines Wohngebäude, oft mit Stall- und Speicherräumen, das sich im Eigentum seiner Bewohner befindet, zu dem aber wenig Land gehört (oft nur ein Garten), so dass es für die Nahrungsversorgung kaum ausreicht.

fr: propriété
en: ~ cottage *(small dwelling of modest proportions and simple construction / kleine Wohnung von geringen Ausmaßen und einfacher Konstruktion)*
~ little house
nl: keuterij
de: ~ Kleinhaus
~ Kleinwohnhaus *(paraphrase)*
~ Kleinbauernhaus
~ Kötterhaus *(North German / nordeutsch)*
~ Kotten *(North German / nordeutsch)*
~ Heuerlingshaus *(North German / nordeutsch)*
~ Häuslingshaus *(North German / nordeutsch)*
~ Häuslerei *(Mecklenburg / mecklenburgisch)*
~ Abbauerhaus *(North German / norddeutsch)*
~ Büdnerhaus *(Mecklenburg, Prussian / mecklenburgisch, preußisch)*
~ Brinksitzerhaus *(North German / nordeutsch)*
~ Köblerhaus *(South German / süddeutsch)*
~ Häckerhaus *(South German / süddeutsch)*
~ Gärtnerhaus *(South German / süddeutsch)*
~ Keusche *(Austrian / österreichisch)*
da: ~ husmandshus
no: ~ husmannsstue *(dwelling house of a husmann / Wohnhaus eines husmanns)*
~ husmannsplass *(small farmstead of a husmann, rented from a farmer, often paid by manual labour / kleine Hausstelle eines husmanns, gemietet von einem Bauern, oft durch Arbeitsleistung bezahlt)*
sv: -
pl: chałupa
cs: chalupa
~ domek

1.2.3.8 Tenement / Mietshaus

Building with one or more dwellings, which a house owner provides to a tenant for a consideration such as a monthly rent, manpower or other services. Such agreements could be concluded for a short time (1) or over many decades (2).

Gebäude, das eine oder mehrere Wohnungen enthält, die der Hausbesitzer gegen ein Entgelt (monatliche Geldzahlungen), aber auch Arbeitsleistung dem jeweiligen Nutzer zur Verfügung stellt. Solche Nutzungsvereinbarungen konnten für eine kurze Zeit (1) oder viele Jahrzehnte abgeschlossen werden (2).

fr: 1./2. exploitation agricole donnée à ferme
en: 1. tenement *(term of wide application, also for quite large houses / Bezeichnung mit großer Reichweite, auch für recht große Gebäude)*
1. = tenant farmer's house
1. = tenant's house
nl: 1. huurhuis
1. = huurwoning
de: 1. Mietshaus
1. = Zinshaus *(South German, Austrian / süddeutsch, österreichisch)*
1. = Heuerlingshaus *(North German / norddeutsch)*
1. = Heuerhaus *(North German / norddeutsch)*
1. ~ Kotten *(local Northwest German / regional nordwestdeutsch)*
1. = Tagelöhnerhaus *(house of a day labourer / Haus eines Tagelöhners)*
2. = Pächterhaus *(on lease / verpachtet)*
da: 1./2. lejebolig
1./2. ~ lejehus
no: 1./2. leiehus *(single-family house, rural or urban / Einfamilienhaus, ländlich oder städtisch)*
1. leiegård *(urban tenement / städtisches Mietshaus)*
sv: 1. hyreshus *(rather modern term, usually provided to a tenant for a monthly fee / eher moderne Bezeichnung, normalerweise gegen eine monatliche Mietzahlung vergeben)*
pl: 1. dom czynszowy
1. = kamiennica czynszowa
2. > dom wydzierżawiony
cs: 1./2. nájemní obydlí
1. > nájemní dům *(tenement / Mietshaus, Zinshaus)*
1. > činžovní dům *(tenement / Mietshaus, Zinshaus)*
1. > obydlí podruha *(for the farmer's successor / für den Hofnachfolger)*
1. > podružská chalupa *(for the farmer's successor / für den Hofnachfolger)*
1. > podruží *(for the farmer's successor / für den Hofnachfolger)*

1.2.3.9 Labourer's cottage / Arbeiterhaus

Building with one or more dwellings, which a house owner provides to a labourer and his family for delivery

of manpower or services. The dwelling may be complemented by a garden.

Gebäude, das eine oder mehrere Wohnungen enthält, die der Hausbesitzer gegen vereinbarte Dienstleistungen einem besitzlosen Arbeiter und seiner Familie zur Nutzung überlässt. Außer dem Haus wird oft ein Garten zur Verfügung gestellt.

fr: maison du labourer
= maison de l'ouvrier agricole
en: labourer's cottage
> quarter *(southern American dwelling for slaves or indentured servants / in den amerikanischen Südstaaten Wohnung für Sklaven oder abhängige Dienstboten)*
> quartering house *(southern American dwelling for slaves or indentured servants / in den amerikanischen Südstaaten Wohnung für Sklaven oder abhängige Dienstboten)*
> servant's house *(southern American dwelling for slaves or indentured servants / in den amerikanischen Südstaaten Wohnung für Sklaven oder abhängige Dienstboten)*
nl: arbeidershuis
= arbeiderswoning
de: Arbeiterhaus
= Dienstbotenhaus *(Austrian / österreichisch)*
da: arbejderbolig
no: arbeiderbolig
sv: arbetarbostad *(also simply an apartment / auch eine Wohnung)*
pl: kwatera robotnicza
cs: dělnický domek

1.2.3.10 Farm labourer's cottage / Landarbeiterhaus

Building forming part of a large farm, used as a dwelling for labourers. The dwelling may be complemented by a garden and some farmland.

Gebäude eines Gutsbetriebs, das als Wohnung für auf einem Gut oder Bauernhof beschäftigte Arbeiter dient. Der Wohnung können ein Garten und etwas Ackerland zugeordnet sein.

fr: logement des ouvriers agricoles
en: farm labourer's cottage
nl: landarbeidershuis
= landarbeiderswoning
de: Landarbeiterhaus
da: landarbejderbolig
no: landarbeiderbolig *(paraphrase)*
sv: lantarbetarhus
pl: czworaki
cs: obydlí zemědělských dělníků *(paraphrase)*
> deputátnický domek *(house for a labourer of a manorial economy / Haus für einen Arbeiter eines Gutshofs)*

1.3 Room structure: types, storeys, aisles, bays, and access / Raumstruktur: Typen, Geschosse, Schiffe, Zonen und Erschließung

1.3.1 Roof-hut / Dachhaus

Building without side walls, whose space is enclosed only by a gabled or hipped roof rising above the ground (Fig. 58).

Gebäude ohne Längswände, dessen Innenraum allein durch ein direkt vom Boden aufgehendes Sattel- oder Walmdach überdeckt wird (Fig. 58).

fr: bâtiment clos par les pentes du toit et les pignons *(paraphrase)*
en: roof-hut
nl: gebouw dat alleen uit dak bestaat *(paraphrase)*
e: Dachhaus
= Nurdachhaus
~ Dachhütte *(with slightly prejorative meaning / mit leicht abwertender Bedeutung)*
da: spændhus
= hus med teltformet tag *(paraphrase)*
no: åpent stavhus med tak *(paraphrase)*
< skytje
sv: takhus
pl: wiata
cs: přístřešek

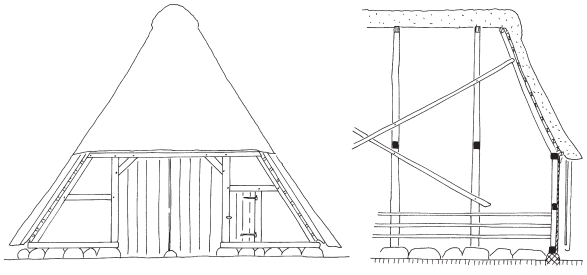

Fig. 58.

1.3.2 Sunk-featured building / Grubenhaus

Usually a small building, which provides a single room only, and is inserted partly into the ground. The concept is mainly used in archaeology (Fig. 59).

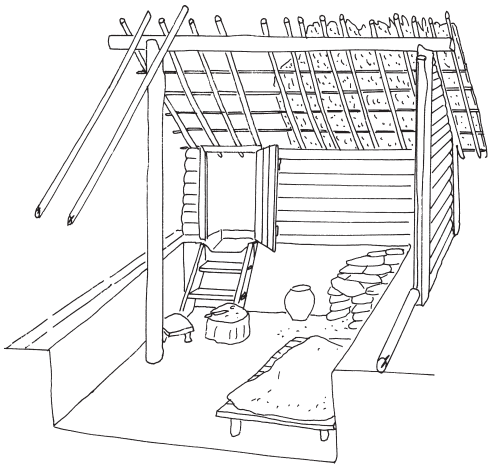

Fig. 59.

Meist kleines Gebäude mit nur einem Raum, dessen Boden deutlich in den Erdboden eingetieft ist. Fast ausschließlich in der Archäologie genutzter Begriff (Fig. 59).

fr: < construction excavée
= cabane excavée
en: sunk-featured building
= pit-house *(loan translation from German / Lehnwort aus dem Deutschen)*
= sunken-floored house
nl: hutkom
~ kuilhut
de: Grubenhaus
da: grubehus
no: grubehus
sv: grophus
pl: ziemianka
cs: polozemnice *(with semi-sunken floor / mit halb eingetieftem Boden)*
~ zahloubené obydlí
~ zahloubená stavba
~ stavba se zahloubenou podlahou
~ zahloubená chata
> zemnice *(completely inserted into the ground / vollständig in den Boden eingetieft)*

1.3.3 Single-room house / Einraum-Haus

Building, which consists of a single room. It is usually a dwelling and single-storeyed (Fig. 60).

Gebäude, das aus einem einzigen Raum besteht. Es wird normalerweise als Wohnung genutzt und ist einstöckig (Fig. 60).

fr: maison à pièce unique
en: single-room house

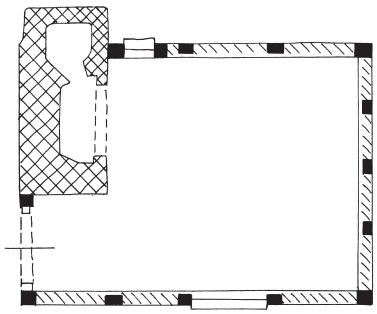

Fig. 60.

nl: éénkamerwoning
de: Einraum-Haus
= einräumiges Haus
da: et-rumshus
no: ettromshus
sv: enrummigt hus
= enrumshus
pl: budynek jednoizbowy
cs: jednoprostorový dům

1.3.4 Longhouse / Langhaus

Elongated building of usually one storey and without aisles. It combines dwelling and barn; in the simplest form man and beast cohabit at opposite ends of a single room; at most, a partition separates the lower-end byre from the upper-end living space. The entrances are situated approximately in the middle of both side walls and in this way a cross passage divides the functional units (Fig. 61).

Längsrechteckiges und normalerweise einstöckiges, einschiffiges Haus. Es ist ein Wohn-Wirtschaftsgebäude, bei dem in der einfachsten Form Mensch und Tier gemeinsam an entgegengesetzten Enden eines gemeinsamen Raumes leben; im besten Fall wird der Stall am unteren Ende durch eine Wand vom Wohnteil am oberen Ende getrennt. Besitzt in der Regel ungefähr in der Mitte der beiden Längsseiten Eingänge, so dass die Eingangszone beide Nutzungseinheiten trennt (Fig. 61).

fr: maison longue
~ longère *(several buildings in a row; local in the west of France / mehrere Gebäude in einer Reihe; regional im westlichen Frankreich)*
en: longhouse
= long-house
nl: ~ langhuis
de: ~ Langhaus *(aisled building; rarely used for standing buildings but in archaeology often for byre-dwellings; frequently used for the main*

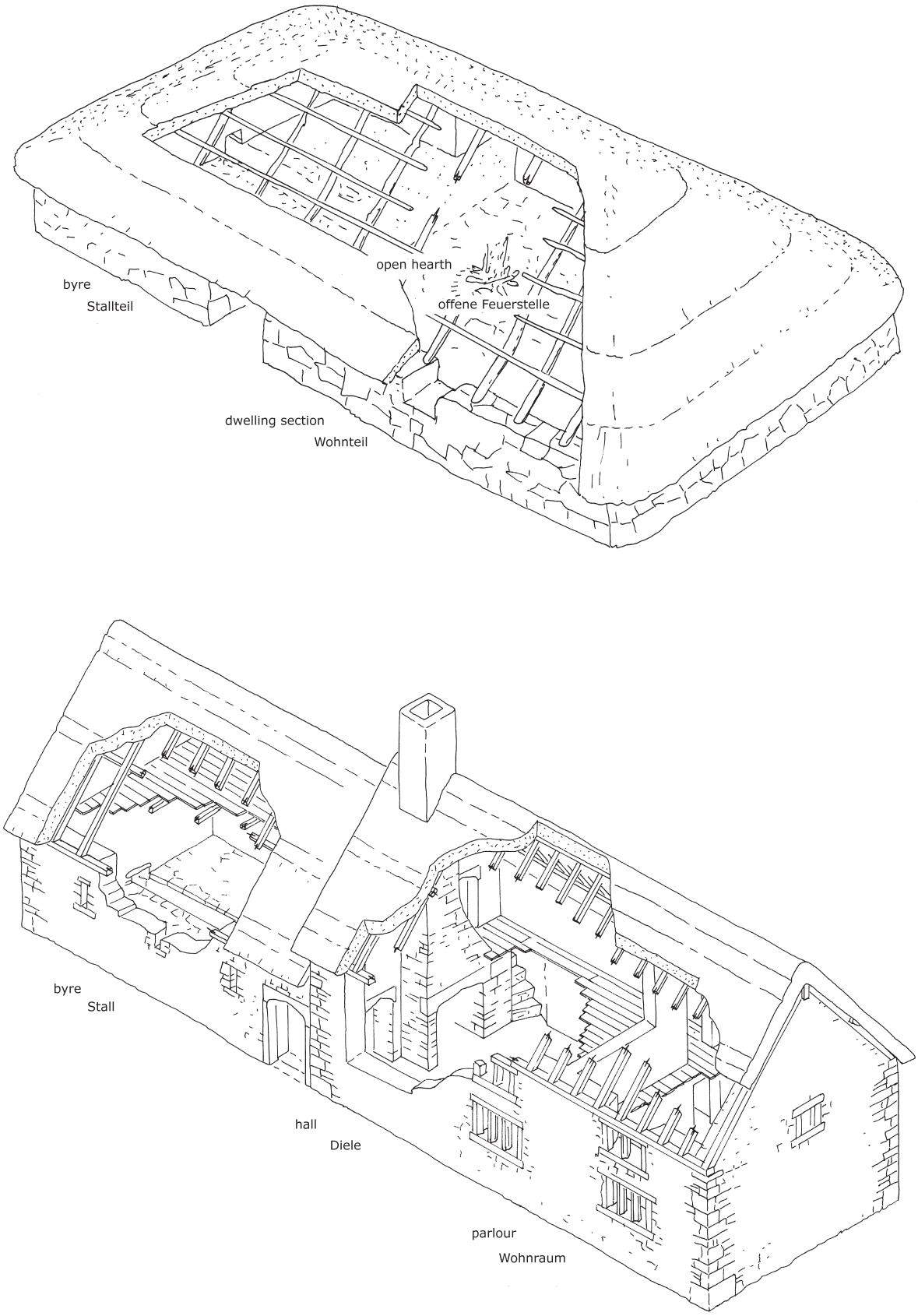
open hearth
offene Feuerstelle
byre
Stallteil
dwelling section
Wohnteil
byre
Stall
hall
Diele
parlour
Wohnraum

Fig. 61.

range of churches / mehrschiffiges Gebäude; für den rezenten Baubestand selten benutzte Bezeichnung, archäologisch oft für norddeutsche Wohn-Wirtschaftsgebäude, im Kirchenbau häufig für den Hauptflügel von Kirchen)
= längsrechteckiges Wohnwirtschaftsgebäude *(paraphrase)*

da: > langhus *(used for prehistoric houses / für vorgeschichtliche Gebäude)*
> klassisk langhus *(in historic periods for langhus / in geschichtlicher Zeit für langhus)*
> længehus / enlænget gård *(main building of a farm / Hauptgebäude eines Bauernhofs)*

no: langhus *(archaeological term / archäologische Bezeichnung)*

sv: långhus *(not unaisled by definition; archeological term / nicht per Definition einschiffig; archäologische Bezeichnung)*

pl: długi dom

cs: dlouhý dům *(longhouse in archaeological or ethnological sense, may be unaisled or aisled / Langhaus im archäologischen oder volkskundlichen Sinn, kann einschiffig oder mehrschiffig sein)*
~ dům podélné dispozice *(house with access in the long side, three-celled with farming section; local type, not termed as longhouse [dlouhý dům] / Haus mit Längsanordnung der Räume, dreiteilig mit anschließenden Wirtschaftsräumen; regionale Hausform, die aber nicht als dlouhý dům [Langhaus] bezeichnet wird)*

1.3.5 Round-house / Rundbau

Building with circular shaped grundplan. Usually covered by a conical roof; often without any internal partition.

Gebäude mit runder Grundrissform und in der Regel kegelförmigem Dach; meist ohne Unterteilungen im Inneren.

fr: bâtiment de plan circulaire *(paraphrase)*
> maison ronde *(dwelling / Wohnung)*
~ maison à double abside *(oval building, used as a dwelling / ovales Gebäude, genutzt als Wohnung)*

en: round-house *(usually a dwelling / meist eine Wohnung)*

nl: ~ rond huis *(paraphrase)*

de: Rundbau
~ Rundhütte
~ Rundhaus *(dwelling / Wohnung)*

da: ~ rundt hus
~ rundhytte *(synonym of rundt hus / synonym von rundt hus)*

no: rundt hus *(paraphrase*)

sv: runt hus

pl: budynek okrągły
= rotunda

cs: stavba kruhového půdorysu

1.3.6 Boat-shaped house / Schiffsförmiges Haus

Elongated building, whose ground plan has longitudinal sides with convex shape; hence the building is narrowed at the gable ends. Accordingly the ridge is also curved (Fig. 62).

Längliches Gebäude, dessen Grundriss konvex verlaufende Längsseiten aufweist; daher sind die mittleren Gebäudeteile deutlich breiter als die Schmalseiten. Entsprechend ist meistens auch der Dachfirst gebogen (Fig. 62).

fr: maison en forme de bateau

en: boat-shaped house
= bow-sided house

nl: bootvormig huis

de: schiffsförmiges Haus *(inconsistent term / widersprüchliche Bezeichnung)*
= schiffsförmiger Bau *(inconsistent term / widersprüchliche Bezeichnung)*
= Haus mit nach außen gebogenen Längswänden *(paraphrase)*

da: trelleborghus *(Viking type / wikingerzeitlicher Typ)*
= krumvægget langhus
= langhus med udadbuede langvægge

no: hus med buede langvegger
~ skipsformet hus *(inconsistent term / widersprüchliche Bezeichnung)*

sv: skeppsformat hus
~ Trelleborgshus

pl: budynek w kształcie łodzi

cs: dům člunovitého půdorysu *(house with boat-shaped ground plan / Haus mit schiffsförmigem Grundriss)*

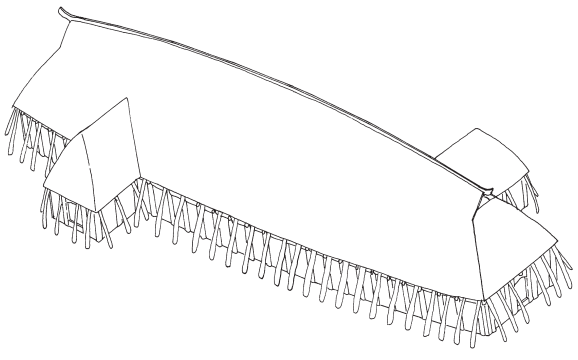

Fig. 62.

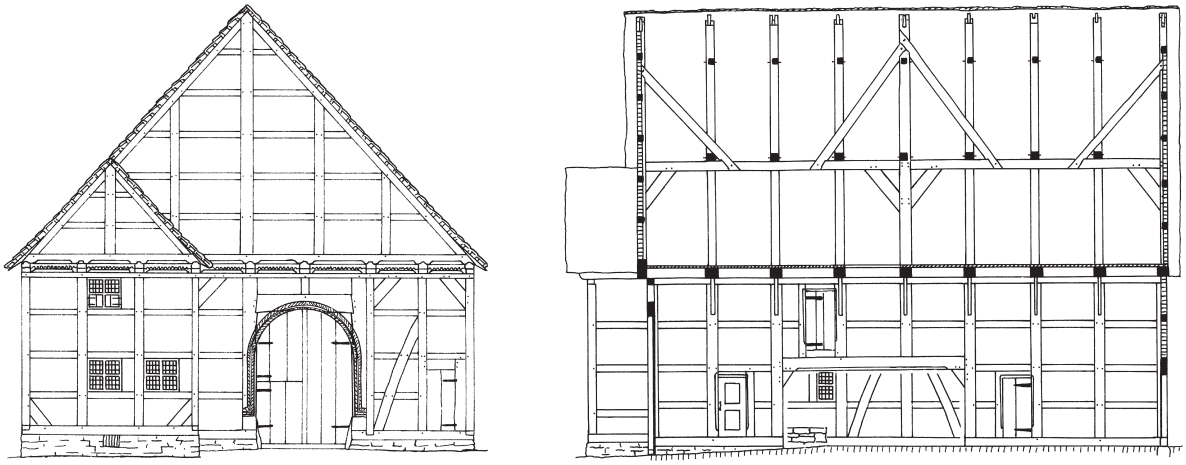

Fig. 63.

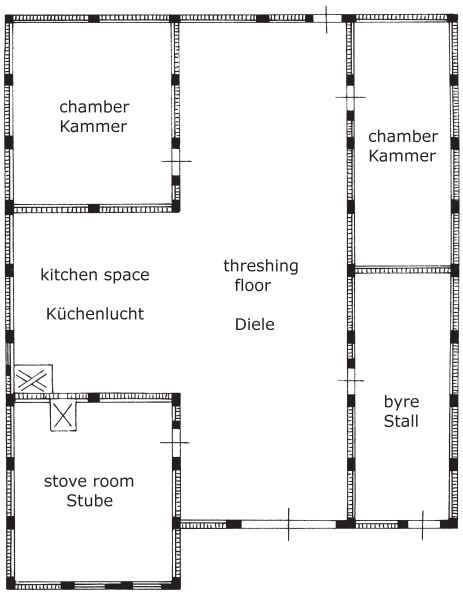

1.3.7 ~ Aisled house / Längsdielenhaus

House with a central threshing floor and one or more aisles which usually are floored over with lofts. The aisles in rural buildings are mainly used as byre or stable but may have any use. There may be upper floors over the whole building (Fig. 63).

Haus mit zentraler Diele und einem oder mehreren Seitenschiffen, die in der Regel zweigeschossig unterteilt sind. Die Seitenschiffe sind bei ländlichen Häusern im Erdgeschoss vorwiegend Ställe, können jedoch beliebige Nutzungen haben. Es kann Obergeschosse über der gesamten Gebäudegrundfläche geben (Fig. 63).

fr: maison à corps multiples et plan centre sur une aire de service *(paraphrase)*

en: > aisled house *(usually with low outside walls and open internal space / normalerweise mit niedrigen Außenwänden und offenem Innengerüst)*
> aisled farmhouse *(paraphrase, farmhouse, usually with low outside walls and open internal space / Bauernhaus, normalerweise mit niedrigen Außenwänden und offenem Innengerüst)*
> aisled hall *(house, the whole or main part of which is open from ground to roof, without any accommodation for farming; usually a manor house / Haus, dessen Hauptbestandteil vom Boden bis zum Dach offen ist, ohne landwirtschaftliche Funktion; meist ein Herrenhaus)*

nl: ~ langsdeelboerderij *(farmhouse / Bauernhaus)*

de: Längsdielenhaus
< Dielenhaus *(especially town house / vor allem städtisches Gebäude)*
> Flettdielenhaus *(Dielenhaus with Flett, i. e. a building with large threshing floor, kitchen space and one or more sideways extensions at the back end, usually rural / Dielenhaus mit Flett, d. h. mit Herdraum und einer oder mehreren seitlichen Nischen, meist ländlich)*
> Durchgangsdielenhaus *(building with a central threshing floor, extending from the front to the rear, which usually has a second entrance in the back / Dielenhaus mit von der Vorder- bis zur Rückseite durchgehender zentraler Diele, die in der Regel einen zweiten Eingang enthält)*
> Durchgangshaus *(outdated, usually for Durchgangsdielenhaus / veraltet, meist für Durchgangsdielenhaus)*
> Durchfahrtshaus *(the thresing floor has a second waggon door at the rear; building with any use, also barns / Diele mit zweitem Einfahrtstor an der Rückseite; sowohl auf Wohngebäude als auch Scheunen bezogen)*

~ Hallenhaus *(aisled building with an attic for storage of the harvest / mehrschiffiges Gebäude mit einem Erntedachboden)*
> Fachhallenhaus *(rare, local North German, the term includes a hint on the structural bays / selten, regional norddeutsch, umfasst den Hinweis, dass das Gebäude in Fache aufgeteilt ist)*
= Mittellängsdielenhaus
~ Mittertennhaus *(South German and Swiss for a house whose threshing floor is situated between dwelling and byre. It is usually a Querdielenhaus / süddeutsch und schweizerisch für ein Haus, bei dem die Tenne einen Stallteil auf der einen Seite vom Wohnteil auf der anderen trennt; meist ein Querdielenhaus)*
> Sackdielenhaus *(Dielenhaus having no entrances in the upper end of the Diele; usually without Flett but with Kammerfach / Dielenhaus ohne Eingänge in die Diele am hinteren Ende; meist ohne Flett aber mit Kammerfach)*

da: enlænget treskibet gård *(paraphrase)*
= hallehus *(loan translation from German / Lehnübersetzung aus dem Deutschen)*
= hallenhaus *(synonym of hallehus / Synonym von hallehus)*
= dielehus *(loan translation from German / Lehnübersetzung aus dem Deutschen)*
= dilehus *(synonym of dielehus / Synonym von dielehus)*
= gård med gavlfront *(paraphrase)*

no: -
~ treskipet hus

sv: -

pl: dom sieniowy
~ dom halowy *(aisled building / Hallenhaus)*

cs: halový dům podélné dispozice *(paraphrase)*
< halový dům *(Lower German hall house / Hallenhaus)*
~ severoněmecký halový dům *(North German Hallenhaus / norddeutsches Hallenhaus)*

1.3.8 ~ Laithe house / Querdielenhaus, Mittertennhaus

House, whose domestic portion, cowhouse, and barn are of one build. All functional units are arranged in a row. The farmhouse portion, which always provides a threshing floor, is accessible from the long wall. House and cowhouse may or may not be interconnected by doors inside the building (Fig. 64).

Haus, das aus in Firstrichtung aneinander gereihtem Wohnteil, Stallteil und einer Scheune besteht. Der Wirtschaftsteil ist von der Längsseite her zugänglich, der immer eine Dreschdiele besitzt. Wohnteil und

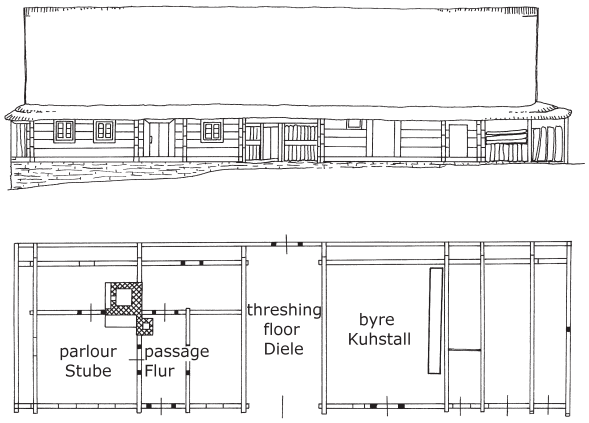

Fig. 64.

Wirtschaftsteil können im Hausinneren verbunden sein, müssen dies aber nicht (Fig. 64).

fr: maison longue avec habitation, étable et grange *(paraphrase)*

en: ~ laithe house *(house and cowhouse are not interconnected / Haus und Stallteil sind im Inneren nicht verbunden)*

nl: > dwarsdeelboerderij *(farmhouse / Bauernhaus)*

de: Querdielenhaus *(building of any use, may also be used as a barn. Within byre-dwellings the threshing floor may provide access to dwelling as well as byre; but often both areas are entered separately / Gebäude mit beliebiger Nutzung, auch als Scheune. Bei Wohnhäusern kann die Diele den Hauptzugang zu sämtlichen Gebäudebereichen bieten, oft ist aber der Wohnteil auch separat erschlossen)*
~ Mittertennhaus *(South German and Swiss house whose thresing floor is situated between byre and dwelling. The threshing floor may be accessible from the long side or the gable wall / süddeutsches und schweizerisches Haus, dessen [Dresch-]Diele zwischen Wohnteil und Stall angeordnet ist. Sie kann von der Traufseite oder von der Giebelseite her zugänglich sein)*
~ Streckhof *(South German; general term for a single building, not a farmstead / süddeutsch, allgemeine Bezeichnung für ein einzelnes Gebäude, kein Gehöft)*
> Mittertennhof *(Austrian, the building / österreichisch, für das Gebäude)*

da: enlænget gård
= længehus

no: ~ sammenbygget hus *(paraphrase)*

sv: -

pl: zagroda jednobudynkowa

cs: dům chlévního typu se středovým mlatem *(paraphrase)*



Fig. 65.

1.3.9 ~ Hall house / Ernhaus

Dwelling house or byre-dwelling with entrance in the side wall and a longitudinal ground plan, which is usually divided in three units: dwelling, kitchen and farm section. There are also buildings of two units which lack accommodation for farming. Commonly the central unit gives access to the other parts. Often this room is higher and has a larger floor space than the usual passage, but is not accessible by a wagon door. It is a building of rural areas, not a town house (Fig. 65).

Quer aufgeschlossenes Wohnhaus oder Wohnstallhaus auf längsrechteckigem Grundriss, der sich zumeist in drei Zonen gliedert, nämlich Wohnteil, Flur/Küche oder Herdraum und Stallteil. Es gibt auch zweizonige Häuser ohne Stallteil. Normalerweise erfolgt die Erschließung des Hauses durch den mittleren Raum, der eine größere Höhe besitzt und bisweilen eine größere Fläche als ein konventioneller Hausflur einnimmt, aber kein Einfahrtstor besitzt. Ländlicher Gebäudetyp, kein städtisches Haus (Fig. 65).

fr: maison longue avec habitation, cuisine, et zone de service *(paraphrase)*
en: > hall house *(restricted to medieval houses having the living room open to the roof, with kitchen often in a separate building; no byre. A byre-house with living room open to the roof is a type of hall house / beschränkt auf mittelalterliche*

Häuser mit zum Dach offenem Wohnraum und Küche oft in separatem Gebäude; ohne Stall. Ein byre-house mit Wohnraum mit offenem Dachwerk ist eine Form des hall house)
> open-hall house *(with open hall / mit hall mit offenem Dachwerk)*

nl: -
de: Ernhaus *(local / regional)*
da: > hus med central hal *(paraphrase, for Viking period houses / für vikingerzeitliche Häuser)*
no: -
sv: -
pl: dom halowy
cs: < halový dům
= halový dům příčné dispozice *(paraphrase; hall house with crosswise layout / Hallenhaus mit Quererschließung)*
> trojdílný dům *(single pile building, having only one storey, used as a dwelling, access from the long side, heated room, passage, and service room [stalls, chamber, or granary] / einraumtiefes Gebäude mit geregelten Geschosshöhen, normalerweise ein Wohnhaus, mittig traufseitig erschlossen mit Stube, Flur und Wirtschaftsraum [Stall, Kammer oder Speicher])*

1.3.10 Multi-storeyed building / Etagenhaus

Building which is divided into one or more floors which extend through the whole building on one level. Mezzanine floors may be introduced in small areas of the building. Usually the rooms are accessible by corridors or passages; often contrasted with building types which lack these features, e. g. Dielenhäuser (aisled buildings) (Fig. 66).

Gebäude, das in ein oder mehrere durch die gesamte Gebäudefläche laufende Geschosse gegliedert ist. Zwischengeschosse können in kleinen Gebäudeteilen vorhanden sein. Die Erschließung erfolgt in der Regel durch Flure; oft Gegensatz zu Haustypen, die dieses Gliederungsmerkmal nicht besitzen, etwa Dielenhäuser (Fig. 66).

fr: maison à étages
en: -
~ multi-storeyed building *(modern term, usually tall building / moderne Bezeichnung, meist sehr hohes Haus)*
~ lobby-entrance house *(farmhouse entered by a square lobby against main chimney stack / Bauernhaus mit Zugang durch einen quadratischen Flur vor dem Kaminblock)*
> baffle entry *(see lobby entry / siehe lobby entry)*
~ double/triple pile house *(house two or three rooms deep / Haus von zwei oder drei Räumen Tiefe)*

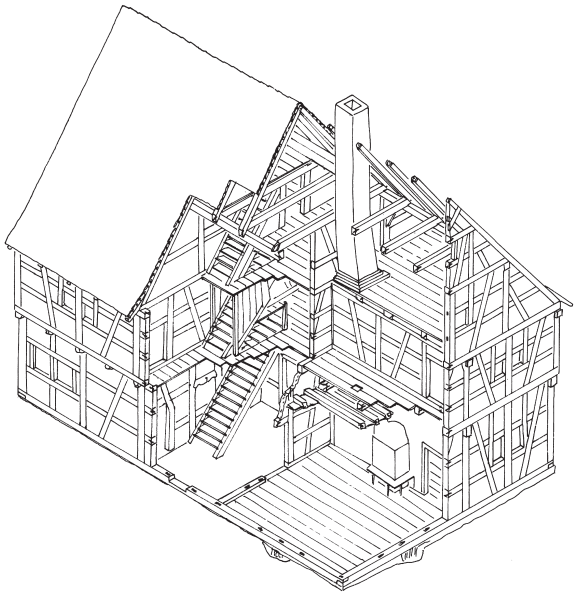

Fig. 66.

nl: huis met etages *(paraphrase)*
de: Etagenhaus
da: > fleretagesbygning *(with more floors / mit mehr Etagen)*
no: fleretasjes hus
sv: -
> etagehus *(mainly houses at a hillside / vorwiegend Häuser an einem Hang)*
pl: budynek piętrowy
cs: ~ vícepodlažní dům *(multi-storeyed building / mehrgeschossiges Haus)*
= dům s přístupovými chodbami *(paraphrase)*

1.3.11 House with central-corridor plan / Mittelflurhaus

Building with one or more storeys (of approximately similar height), which is accessible by a central cross passage in side or gable wall. The corridor includes a staircase situated at its end or by the side, leading to the upper floor. Beside the passage there are (usually heated) rooms with the same ceiling height. Unlike a threshing floor or a (open) hall the passage is narrow and usually low-ceilinged (Fig. 67).

Meist eingeschossiges Gebäude, das durch einen trauf- oder giebelseitig erschlossenen Mittelflur zugänglich ist. Am Ende oder seitlich neben dem Flur ist die Treppe zum Obergeschoss angeordnet. Neben dem Flur gibt es auf beiden Seiten gleich hohe (meist beheizbare) Zimmer. Gegenüber einer Dresch- oder Wohndiele ist der Flur schmal und meist niedriger (Fig. 67).

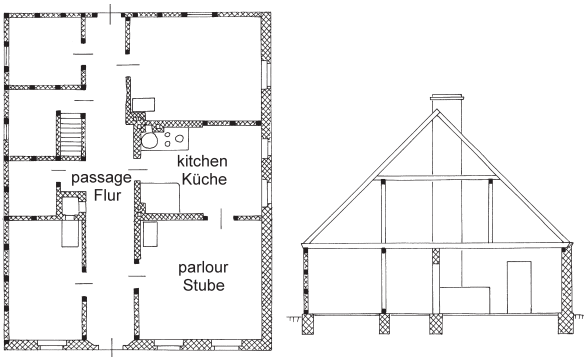

Fig. 67.

fr: maison distribuée par couloir central et escalier
en: -
= house with central-corridor plan *(paraphrase)*
nl: huis met middengang *(paraphrase)*
de: Mittelflurhaus
< Flurhaus *(the passage may also be situated sideways / der Flur kann auch seitlich angeordnet sein)*
da: hus med gennemgående gang
> korridorhus *(the passage gives access to apartments / der Flur dient als Erschließung für Wohnungen)*
no: ~ korridorhus
= hus med midtkorridor *(paraphrase)*
sv: -
pl: budynek z sienią centralną
cs: dům se středovou chodbou *(paraphrase)*

1.3.12 ~ Cross-passage house / Seitenflurhaus

Building with one or more floors (of approximately similar height), which is accessible by a cross passage in the side or gable wall. The corridor includes a staircase at its end or by the side, leading to the upper floor. At one side of the passage there are (usually heatable) rooms with the same ceiling height. Unlike a threshing floor or a hall the passage is considerably smaller and usually low-ceilinged (Fig. 68).

Gebäude mit einem oder mehreren (etwa gleich hohen) Geschossen (Etagen), das durch einen trauf- oder giebelseitig erschlossenen Seitenflur zugänglich ist. Am Ende oder seitlich neben dem Flur ist die Treppe zum Obergeschoss angeordnet. Neben dem Flur gibt es auf einer Seite (gleich hohe) meist beheizbare Zimmer. Gegenüber einer Dresch- oder Wohndiele ist der Flur wesentlich kleiner und meist auch niedriger (Fig. 68).

fr: maison distribuée par un couloir latéral et un escalier
en: < cross-passage house *(farmhouse entered front and back by transverse passage; never a gable*

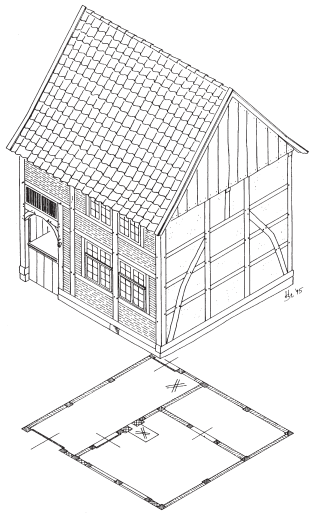

Fig. 68.

entrance / Bauernhaus, vorn und unten durch einen Quergang zugänglich, nicht mit Giebeleingang)
nl: huis met gang aan zijkant *(paraphrase)*
de: Seitenflurhaus
da: hus med svalegang
= svalegangshus
no: -
= sidegangshus *(paraphrase)*
= svalgangshus *(with corridor facing a courtyard, not a neighbouring plot / mit Gang an der Hofseite, nicht zum Nachbargrundstück)*
sv: -
pl: budynek z sienią boczną
cs: dům s boční přístupovou chodbou *(paraphrase)*

1.3.13 ~ Bastle-house / Gestelztes Haus, Saalgeschosshaus

Building which provides a ground-floor level for production and storage (for instance accommodation for animals and storage) while living accommodation is confined to the upper-floor level. Entry to the upper floor is usually by an external staircase and landing (1). (Late) Medieval elaborate houses provide only one or two large rooms on first floor level (2) (Fig. 69).

Wohn-Wirtschaftsgebäude mit Wirtschaftsräumen (zum Beispiel Ställen oder Lagerräumen) im Erdgeschoss und Wohnräumen im Obergeschoss. Der Zugang zum Obergeschoss erfolgt normalerweise von Außen über eine Freitreppe (1). (Spät-)Mittelalterliche herrschaftliche Gebäude besitzen im Obergeschoss nur ein oder zwei große Räume (2) (Fig. 69).

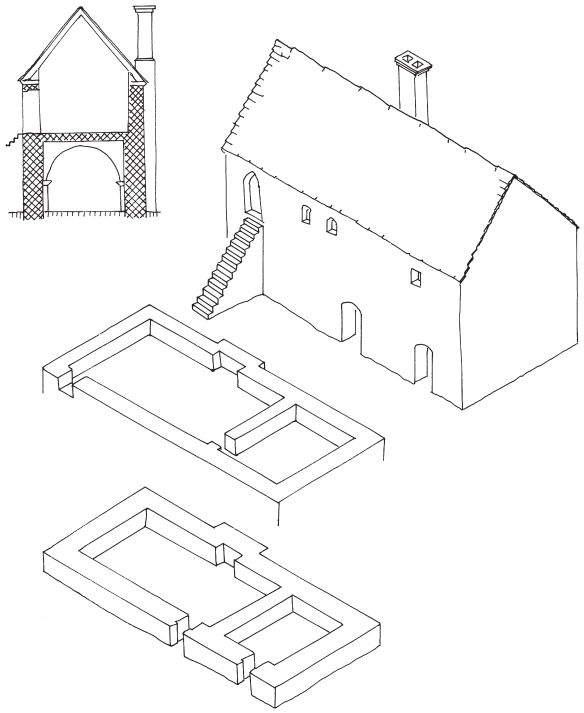

Fig. 69.

fr: 1./2. maison à habitation sur rez-de-chaussée de service *(paraphrase)*
en: 1./2. bastle-house *(confined to Scottish border region / begrenzt auf die schottische Grenzregion)*
2. = first floor hall *(often applied to medieval high-status rooms over an undercroft used for storage; now generally considered to have been wings of open halls / oft für mittelalterliche Räume der Oberschicht, über einem Gewölbekeller zur Vorratshaltung; heute allgemein als frühere Flügelbauten von open halls aufgefasst)*
nl: 1./2. huis met zaal op 1e verdieping *(paraphrase)*
de: 1. gestelztes Haus *(South German and Swiss, referring to farmhouses / süddeutsch und schweizerisch, bezogen auf Bauernhäuser)*
2. Saalgeschosshaus *(upper-class houses with prestigious, large rooms; secondary rooms on the ground floor, not for farming purposes / überwiegend auf oberschichtliche Architektur und Häuser mit repräsentativen großen Wohnräumen bezogen, die im Sockelgeschoss zwar Nebenräume, aber keine landwirtschaftliche Nutzungen haben)*
2. = Saalbau *(part of a building with a single room [prestigious living room] on its main floor / Gebäudeteil, der in seinem Hauptgeschoss ausschließlich oder überwiegend einen Saal [repräsentativen Wohnraum] enthält)*
da: 1./2. hus hvor første etage er bolig *(paraphrase)*
no: -
1./2. = næringsbygning med bolig i øvre etasje *(paraphrase)*
1./2. ~ loft *(rural building type / ländlicher Bautyp)*
sv: 2. salsbyggnad
pl: 1./2. miejski dom mieszkalny z częścią handlowo-rzemieślniczą na parterze i mieszkalną na pietrze (piętrach) *(paraphrase)*
cs: 1./2. ~ dům s obytnými prostorami v patře
1./2. ~ zvýšený dům
1./2. ~ polopatrový dům *(house situated on a hillside, with lower floor for service space and upper floor with living rooms / an den Hang gebautes Haus, dessen Wirtschaftsräume unten, die Wohnräume oben liegen)*

1.3.14 Semi-detached house / Doppelhaus

Pair of houses built side by side as single units sharing a partition wall; usually the layout of each house is a mirror image of its twin (1) (Fig. 70). Sometimes the houses share not a side wall but a back wall (2). Some even share a passage or threshing floor which provides access to further accommodation (3).

Zwei aneinander gebaute Häuser, die eine oder mehrere Wohneinheiten umfassen, aber separate Eingänge besitzen. Beide Häuser verfügen über eine gemeinsame Trennwand, die quer oder parallel zum First verläuft; die Häuser sind fast immer symmetrisch zueinander gestaltet (1) (Fig. 70). Manchmal teilen sie sich auch eine Rückwand (2). Einige Doppelhäuser besitzen einen gemeinsamen Flur oder eine Diele, von wo aus die übrigen Räume zugänglich sind (3).

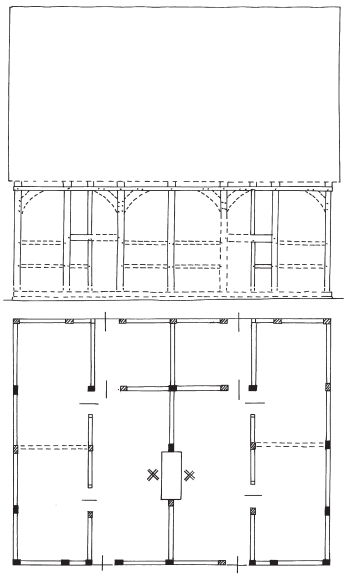

Fig. 70.

fr: 1. maisons jumelles
en: 1. semi-detached house *(has a suburban connotation although urban examples are known / hat einen vorstädtischen Bezug, aber auch städtische Beispiele sind bekannt*
1. > double-house *(few large farmhouses / wenige große Bauernhäuser)*
2. back to back house *(town house for industrial labourers / Stadthaus für Industriearbeiter)*
nl: 1./2. twee-onder-één-kap-woning
de: 1./2./3. Doppelhaus *(in Switzerland also a multi-family house with two dwelling units at one floor / in der Schweiz auch ein Mehrfamilienhaus mit zwei Wohneinheiten auf einer Ebene)*
2. mit der Rückseite aneinander gebaute Häuser *(paraphrase)*
da: 1./2./3. dobbelthus
no: 1./2./3. dobbelthus
1./2./3. < rekkehus *(modern term / moderne Bezeichnung)*
sv: 1./2./3. dubbelhus
pl: 1./2./3. dom bliźniaczy
cs: 1./2./3. dvojdům
1./2./3. dvojdomek *(modern term / moderne Bezeichnung)*

1.3.15 Terraced house / Reihenhaus

One of at least three dwelling houses (each for a single family only) which share side walls and form a row along a street. The buildings are similar in architecture (height between floors, plan, etc.). In most cases they share their gable walls (Fig. 71)

Eines von mindestens drei mit ihren Seitenwänden aneinander gebauten Wohngebäuden mit je einer Nutzungseinheit, die eine Reihe entlang einer Straße bilden. Die Gebäude ähneln sich in ihrer Bauweise stark (Geschosshöhen, Grundriss etc.). Bevorzugt sind sie an einer gemeinsamen Giebelwand zusammengefügt (Fig. 71).

fr: lotissement de trois maisons mitoyennes alignées
~ maisons mitoyennes *(more inexact / weniger genau)*
en: terraced house
= terraced cottage
nl: rijtjeshuis
de: Reihenhaus
~ gekuppelte Bauweise *(Austrian / österreichisch)*
da: rækkehus
no: rekkehus
sv: radhus
pl: dom szeregowy
cs: řadový domek

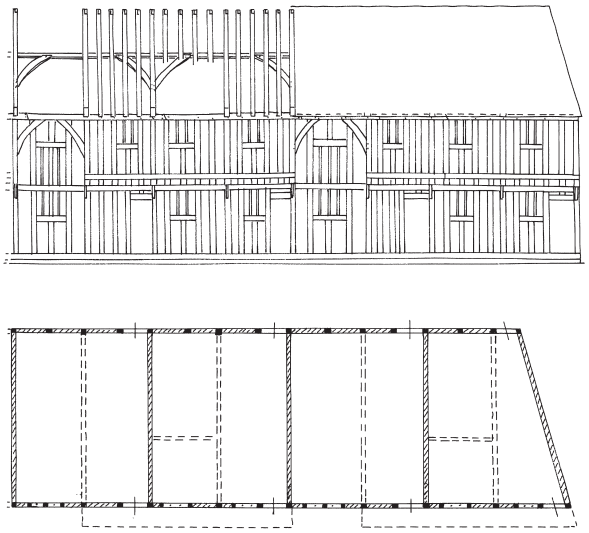

Fig. 71.

1.3.16 Storey / Geschoss

The space between any two main floors or between floor and roof plane of a building; the whole comprising adjoining rooms. Usually has floor or ceiling at the same level throughout (1) (Fig. 72). The concept sometimes includes only those floors which are completely above the ground (2).

Vollwertige Nutzungsebene innerhalb eines Gebäudes, d. h. die Gesamtheit von Räumen, die horizontal nebeneinander liegen. Die Nutzungsebene läuft meist mit durchgehendem Fußboden und durchgehender Decke durch einen größeren Teil des Gebäudes (1) (Fig. 72). Der Begriff umfasst manchmal nur die vollständig über der Erde gelegen Nutzungsebenen (2).

fr: 1./2. niveau
2. étage
en: 1. storey
1. = floor
nl: 2. verdieping
2. = etage
de: 1. < Geschoss *(the term also describes a floor in a building, constructed as a Geschossbau / das Wort bezeichnet auch eine Nutzungsebene in einem in Geschossbauweise errichteten Gebäude)*
2. Stockwerk *(floor in general, but also structural unit of a building with storey posts [Stockwerkbau] / Nutzungsebene, Stockwerk im Allgemeinen, aber auch eine Nutzungsebene in einem konstruktiv als Stockwerkbau errichteten Gebäude)*
2. < Etage
1. Vollgeschoss *(storey of full heigth, in contrast to a low intermediate mezzanie floor / volles*

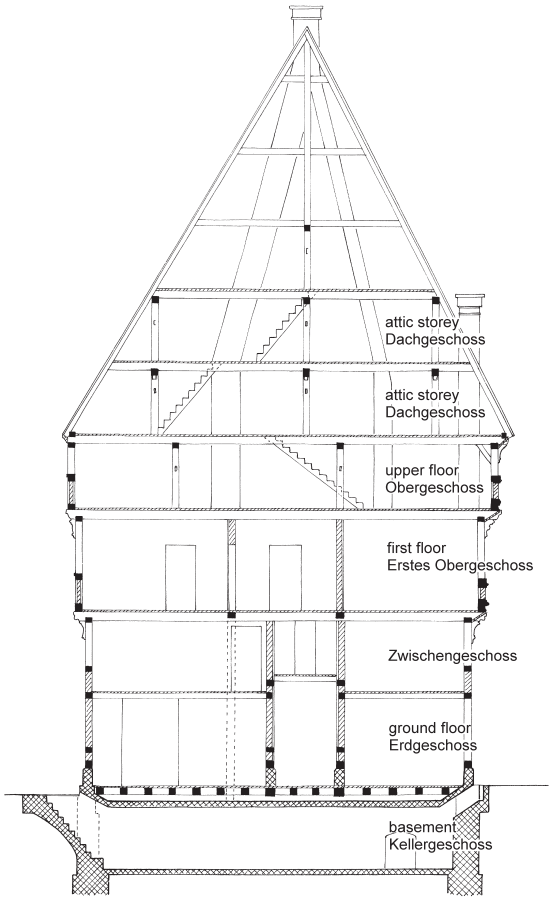

Fig. 72.

Geschoss im Gegensatz zum niedrigen Zwischengeschoss)

da: 1. etage
1. = sal
2. > stokværk *(old term for storeys in timber-framed buildings / ältere Bezeichnung für Etagen im Fachwerkbau)*

no: 1. etasje

sv: 1. våning
1. = våningsplan

pl: 1. kondygnacja

cs: 1. podlaží
2. patro

1.3.17 Ground floor / Erdgeschoss

Storey of full height usually located at ground level. Normally the entrance storey with stairs leading to upper floors and cellar (Fig. 72).

In Bodennähe liegendes erstes Vollgeschoss eines Gebäudes. Normalerweise befindet sich hier der Hauptzugang, von dem die Obergeschosse und der Keller über Treppen erreichbar sind (Fig. 72).

fr: rez-de-chaussée

en: ground floor
= first floor *(American system; used as far as there are further storeys / amerikanische Zählung; nur benutzt, wenn weitere Stockwerke vorhanden sind)*

nl: begane grond
> benedenverdieping *(at street level / auf Straßenniveau)*
> verhoogde begane grond *(floor slightly above street level / Boden einige Stufen über Straßenniveau)*

de: Erdgeschoss
= Parterre *(modern term / moderne Bezeichnung)*

da: stuen, stueetage
~ første etage

no: første etasje

sv: bottenvåning
= första våningen

pl: parter

cs: přízemí
> první nadzemní podlaží *(first floor above the ground; technical term / erste oberirdische Etage; technische Bezeichnung)*
> parter *(modern term for the ground floor of an elaborate building, e. g. a castle / moderne Bezeichnung für Erdgeschoss eines Repräsentationsgebäudes, z. B. ein Schloss)*

1.3.18 First floor / Erstes Obergeschoss

Storey of full height which is located one storey above the ground floor. Further storeys may be identified by numbering, which either includes the ground floor (1) or begins with the storey above (2) (Fig. 72).

Vollwertiges Geschoss, das unmittelbar über dem Erdgeschoss liegt. Alle weiteren Geschosse können durch eine Nummerierung bezeichnet werden, die entweder mit dem Erdgeschoss (1) oder erst dem darüber liegenden Geschoss beginnt (2) (Fig. 72).

fr: 2. premier étage

en: 2. first floor
1. second floor *(Am.)*

nl: 2. eerste verdieping

de: 2. erstes Obergeschoss
2. = erster Stock

da: 1. anden etage (første etage, anden etage, tredie etage, etc.)
2. første sal (stuen, første sal, anden sal)

no: 1. annen etasje

sv: 1. andra våningen

pl: 2. pierwsze piętro

cs: 1. druhé nadzemní podlaží *(second floor above the ground, technical term / zweite oberirdische*

Etage; technische Bezeichnung)
2. patro *(not used for one-storeyed houses / nicht für eingeschossige Häuser benutzt)*
2. > první patro *(storey or floor of a multi-storeyed building / Etage oder Geschoss bei mehrgeschossigen Häusern)*

1.3.19 Upper floor / Obergeschoss

Storey of full height which is located one or more storeys above the ground floor (Fig. 72).

Vollwertiges Geschoss, das ein oder mehrere Geschosse oberhalb des Erdgeschosses liegt (Fig. 72).

fr: étage supérieur
en: upper floor
nl: bovenverdieping
de: Obergeschoss
< Stockwerk *(in particular the first floor / insbesondere die erste Etage)*
da: øvrige etager
no: overetasje
sv: ovanvåning
pl: piętro
cs: patro

1.3.20 Mezzanine floor / Zwischengeschoss

Intermediate floor between main floors. It is usually low-ceilinged and provides space of secondary importance. Can often be found only in some parts of a building or above single rooms. May be associated with any full storey, but mainly located between ground floor and first floor, rarely in multi-storeyed buildings below the eaves (Fig. 73).

Untergeordnetes Geschoss zwischen zwei Vollgeschossen, das meist niedriger als diese ist und damit meist auch untergeordnete Räume enthält. Häufig finden sich solche Geschosse nur in einzelnen Gebäudeteilen oder Räumen. Kann jedem beliebigen Vollgeschoss zugeordnet sein; häufig jedoch zwischen Erdgeschoss und erstem Stock, seltener bei vielgeschossigen Gebäuden unterhalb der Dachtraufe (Fig. 73).

fr: entresol
en: mezzanine floor
= mezzanine
> entresol *(usually above the ground floor / normalerweise über dem Erdgeschoss)*
> attic *(low storey below the eaves / niedriges Geschoss unterhalb der Traufe)*

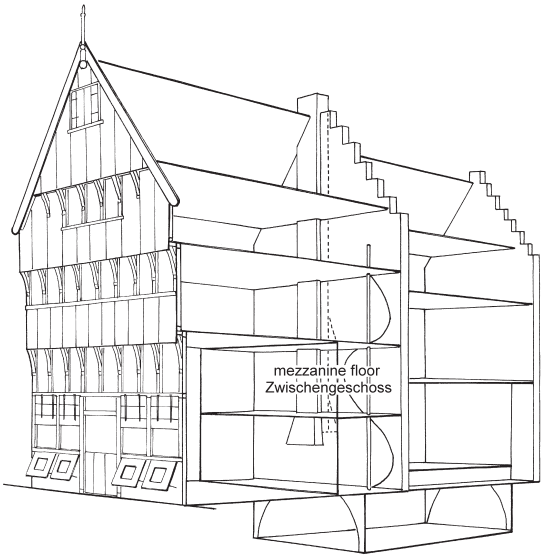

Fig. 73.

nl: tussenverdieping
= entresol
de: Zwischengeschoss
> Entresol *(used for polite baroque architecture with French origin / für vorwiegend barocke Architektur mit französischer Herkunft)*
> Mezzanin *(used for polite architecture with Italian origin; in eastern Austria used for a type of Hochparterre / für barocke Herrschaftsarchitektur benutzte Bezeichnung italienischer Herkunft; im Osten Österreichs im städtischen Bereich für eine Art Hochparterre)*
> Hille *(loft above an aisle along the threshing floor and open to it, especially in Northwest German aisled buildings; space for fodder, etc. / zur Diele offenes Zwischengeschoss; insbesondere im nordwestdeutschen Hallenhaus; Lagerraum für Futter u. a.)*
> Bühne *(loft above an aisle along the threshing floor in Northwest German aisled buildings, storeroom / zur Diele geschlossenes Zwischengeschoss im nordwestdeutschen Hallenhaus, Lagerraum)*
da: mezzanin
no: mellometasje *(rare / selten)*
= mezzaninetasje (messaninetasje)
= mezzanine (messanin)
sv: mezzanin
= entresol
pl: półpiętro
> antresola
cs: mezipatro
> mezanin *(in town houses, tenement buildings, public buildings or palaces / in Stadthäusern, Mietshäusern, öffentlichen Gebäuden oder Schlössern)*

1.3.21 Basement / Kellergeschoss

Floor of a building located one storey (or rarely more) below the ground floor. It is either completely or partially inserted into the ground (Fig. 72).

Geschoss, das sich ein Geschoss (oder in Ausnahmefällen weitere Geschosse) unterhalb des Erdgeschosses befindet. Es ist entweder vollständig, mindestens aber etwa zur Hälfte in den Erdboden eingelassen (Fig. 72).

fr: sous-sol
= cave
en: basement
nl: > kelderverdieping *(only partly below the ground, may even provide a dwelling / nur zum Teil in die Erde eingelassener Keller, der auch Wohnräume enthalten kann)*
> onderhuis *(lowest floor, often partly below the ground / unteres, oft halb in den Boden eingelassenes Geschoss)*
> onderstuk *(lowest floor of a house, often partly below the ground / unteres, manchmal halb in den Boden eingelassenes Geschoss unter einem Wohnhaus)*
= souterrain
de: Kellergeschoss
< Untergeschoss *(imprecise term, may describe a half cellar, rarely a ground floor in polite architecture / ungenaue Bezeichnung; kann einen halb eingetieften Keller bezeichnen, selten bei Herrschaftsarchitektur auch ein Erdgeschoss)*
da: kælder
= kælderetagen
no: kjeller
= kjelleretasje
sv: källare
= källarvåning
pl: kondygnacja podziemna
cs: > sklep *(usually a store, e. g. for coal, vegetables, etc. / meist ein Lagerraum, z. B. für Kohle, Gemüse usw.)*
> suterén *(basement, general technical term, or for such floors with offices, apartments, pubs, etc. / Untergeschoss, auch für Untergeschosse mit Büros, Wohnungen, Gaststätten usw.)*
= podzemní podlaží *(basement, technical term / Untergeschoss, technische Bezeichnung)*

1.3.22 Attic storey / Dachgeschoss

Floor, located directly below the pitched roof of a building, completely or partially above the eaves. As it fills the space below a slanted roof it provides less space than other storeys. Two or more attic storeys may be distinguished by numbering starting with the lowest (Fig. 72).

Geschoss, das direkt unter der Dachfläche und ganz oder teilweise oberhalb der Traufe liegt. Aufgrund der Dachneigung hat ein solches Geschoss ein kleineres Raumvolumen als andere Geschosse. Zwei oder mehr Dachgeschosse können durch eine Nummerierung gekennzeichnet sein, die mit dem unteren Geschoss beginnt (Fig. 72).

fr: étage de comble
= niveau sous comble
en: attic storey
< attic *(in classical houses a low storey not within the roof space / in Häusern des Klassizismus ein niedriges Geschoss außerhalb des Dachraums)*
nl: zolderverdieping
de: Dachgeschoss
da: tagetage
no: loft
= loftsetasje
sv: takvåning
pl: poddasze
cs: půda *(roof space for storage of hay, drying the laundry, etc. / Dachboden, z. B. zum Speichern von Heu, Trocknen von Wäsche usw.)*
= podstřešní prostor
< podkroví *(roof space in general / Dachraum im Allgemeinen)*
> mansarda *(roof space of a mansard roof, sometimes for habitation / Dachraum im Mansarddach, manchmal bewohnt)*
> půdní vestavba *(attic chamber, modern term / Dachgeschosseinbau, moderne Bezeichnung)*

1.3.23 Semi-Attic / Drempelgeschoss

Attic storey with a knee wall, whose roof slope begins some distance above the floor (Fig. 74).

Dachgeschoss mit einem Drempel, bei dem die Dachschräge deutlich oberhalb des Fußbodens beginnt (Fig. 74).

fr: comble à surcroît
en: semi-attic
= half-storey
nl: zolderverdieping met borstwering
de: Drempelgeschoss
= Drempel *(imprecise / ungenau)*
= Kniestockgeschoss
= Kniestock *(also short for the knee wall, i. e. the remaining vertical wall / auch Kurzform für die Kniestockwand, also das verbleibende senkrechte Wandstück)*

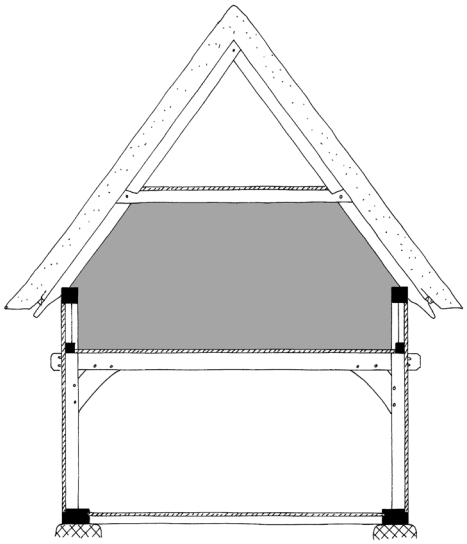

Fig. 74.

da: tagetage med skråvegge *(paraphraser)*
no: loft med knevegg
= overetasje i halvannen etasjes hus *(paraphrase)*
sv: -
pl: poddasze ze ścianką kolankową *(paraphrase)*
cs: polopatro
= polo patro

1.3.24 Plan / Grundriss

Arrangement of rooms of one floor in a building (1). The term is often used imprecisely for the arrangement of all rooms in the whole building (2).

Anordnung der Räume eines Geschosses in einem Gebäude (1). Der Begriff wird vielfach auch unpräzise für die Anordnung aller Räume eines Gebäudes verwendet (2).

fr: 1. plan
2. distribution *(the distribution of rooms and functions / die Verteilung von Räumen und Nutzungen)*
en: 1./2. ~ distribution *(commonly refers to functional distribution of rooms / bezieht sich normalerweise auf die funktionale Anordnung der Räume)*
1. plan
1. = floor plan
1. = ground plan
nl: 1./2. plattegrond
de: 1. Grundriss
1. > Hausgrundriss *(mainly archaeological term for any remains of the outline and internal features of a building / meist archäologische Bezeichnung für die Gesamtheit von Spuren, die von Umriss und Einteilung eines Gebäudes vorhanden sind)*
2. Raumstruktur
nl: 1. plan
da: 1. grundplan
no: 1. plan
1. grunnplan
sv: 1. grundplan
pl: 1. rzut poziomy
1. plan
cs: 1. půdorys

1.3.25 ~ Single-range house / Einflügeliges Gebäude

Elongated building with a simple rectangular plan, without large annexes. The concept contrasts with a → winged building (1.3.26). Buildings with square plan are usually not counted among this type (Fig. 75).

Längliches Gebäude mit einem einfachen rechteckigen Grundriss ohne größere Erweiterungen. Der Begriff wird oft im Gegensatz zu → mehrflügeligen Gebäuden (1.3.26) benutzt. Bauten mit quadratischem Grundriss werden in der Regel nicht zu diesem Typ gerechnet (Fig. 75).

fr: maison élémentaire
en: ~ single-range house *(not a specific term; usually implies only one room in depth as opposed to a building with two adjoining parallel ranges, or with one or more wings / keine feste Bezeichnung, meist nur ein Raum tief als Gegensatz zu zwei*

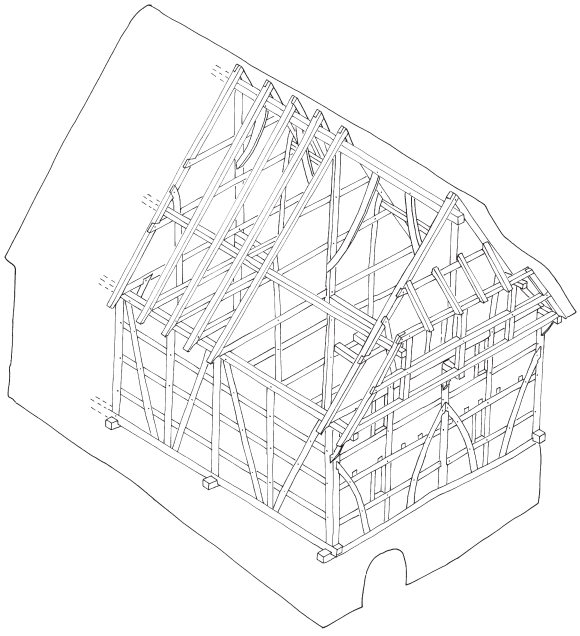

Fig. 75.

aneinander stoßenden parallelen Flügeln oder mit einem oder mehreren Querflügeln)
nl: gebouw zonder vleugels *(paraphrase)*
de: einflügeliges Gebäude
da: enfløjet bygning
no: énfløyet hus *(paraphrase)*
sv: -
pl: budynek jednoskrzydłowy
cs: jednokřídlá budova

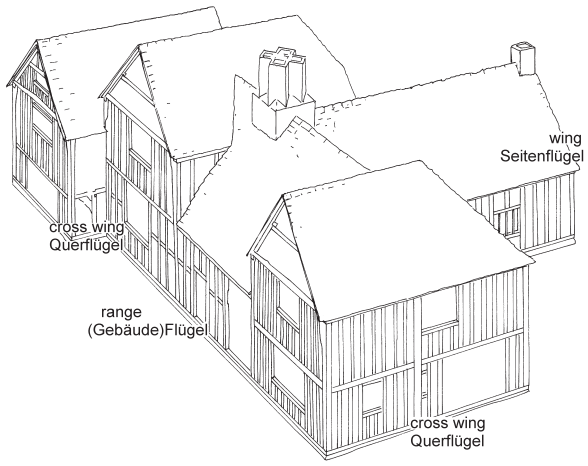

Fig. 76.

1.3.26 Winged building / Mehrflügeliges Gebäude

Building with more than a single → range (1.3.27) (Fig. 76).

Gebäude mit mehr als einem → Flügel (1.3.27) (Fig. 76).

fr: maison à corps multiples
en: winged building
nl: samengesteld huis
de: mehrflügeliges Gebäude
da: flerfløjet bygning
no: flerfløyet bygning
sv: byggnad med flera flyglar *(paraphrase)*
pl: budynek wieloskrzydłowy
cs: vícekřídlá budova

1.3.27 ~ Range / (Gebäude-)Flügel

Section of a building, roofed at an angle to another range; usually of rectangular plan, two ranges or wings may be divided by a shared partition wall or connected by a low intermediate building (Fig. 76).

Baukörper eines größeren Gebäudes, in der Regel mit rechteckigem Grundriss. Er ist häufig im Winkel angesetzt; zwei Flügel können eine gemeinsame Trennwand besitzen oder durch einen niedrigen Zwischenbau verbunden sein (Fig. 76).

fr: corps de bâtiment
= corps
= aile
en: < range *(usually subsidiary to the main range and at right angle to it / meist einem Hauptflügel untergeordnet und im rechten Winkel zu diesem)*
> wing *(subsidiary range / Seitenflügel)*
nl: vleugel
de: (Gebäude-)Flügel
= (Gebäude-)Trakt *(rather modern term / überwiegend moderne Bezeichnung)*
da: fløj
no: fløy
= ving
~ bygningskropp
sv: flygel
= flygelbyggnad
pl: skrzydło
cs: křídlo

1.3.28 Cross wing / Querflügel

Smaller section of a building at end of a main → range (1.3.27), roofed at right angles to it and forming a T-plan (Fig. 76).

Baukörper, der in Querrichtung mit seiner Längsseite (meist im rechten Winkel) an einen größeren → Gebäudeflügel (1.3.27) angefügt ist (Fig. 76).

fr: corps en retour
= corps transverse
en: cross wing
nl: dwarsvleugel
de: Querflügel
= Querhaus
da: tværfløj
no: tverrfløy
= tverrbygning
sv: tvärflygel
pl: skrzydło poprzeczne
cs: příčné křídlo

1.3.29 ~ Wing / Seitenflügel

Section of a building, roofed at an angle to the (often broader and taller) main → range (1.3.27); it normally meets with a gable end (Fig. 76).

Einzelner Baukörper eines größeren Gebäudes, der in Querrichtung (meist im rechten Winkel) zu einem

anderen, oft breiteren und höherem → Gebäudeflügel (1.3.27) liegt und meist mit seiner Schmalseite angefügt ist (Fig. 76).

fr: aile *(range in general / Gebäudeflügel allgemein)*
= corps latéral
en: wing *(usually in contrast to side wing / meist im Gegensatz zum cross wing)*
= side wing *(rare / selten)*
nl: zijvleugel
de: Seitenflügel
da: sidefløj
no: sidefløy
= sidebygning
sv: sidoflygel
pl: skrzydło boczne
cs: boční křídlo
= postranní křídlo

1.3.30 Annexe / Anbau

Part of a building which is a later addition to a standing structure (1); also incorrectly applied to a wing, added to a main building, but built later (2) (Fig. 76).

Gebäudeteil, der nachträglich an ein bestehendes Gebäude angefügt ist (1), seltener und weniger exakt auch Bauteil, das als separater, kleinerer Baukörper an einen anderen angefügt ist, aber keine spätere Zutat darstellt (2) (Fig. 76).

fr: 1. corps de bâtiment postérieur à l'ensemble
2. annexe
en: 1./2. annexe *(added to a standing structure, incorrectly applied to a wing or other lesser part integral with the main building / Ergänzung eines Gebäudes, fälschlich für einen Flügel oder anderen zusätzlichen Teil eines Gebäudes)*
1./2. > pent *(Am.) (lean-to or shed with a single sloped roof / Anbau oder Schuppen mit Pultdach)*
nl: 1. aanbouw
1./2. < uitbouw
de: 1./2. Anbau
1./2. = Zubau *(Austrian / österreichisch)*
da: 1./2. anneks
no: 1./2. tilbygg
sv: 1. tillbyggnad
2. sidobyggnad
pl: 1. przybudówka
2. aneks
cs: 1. přístavba
1./2. přístavek *(usually small building: shed, stalls, workshop, etc. / in der Regel kleiner Gebäudeteil: Schuppen, Kleinviehstall, Werkstatt usw.)*

1.3.31 ~ Building gabled to street / Giebelständiges Gebäude

Building whose street frontage is the gable-end wall. The term is mainly used within densely populated villages, towns, or cities. The structure may be accessible from the street or one of the long sides (Fig. 77).

Gebäude, dessen Giebelseite (d. h. normalerweise die Schmalseite) unmittelbar an der Straße steht. Die Bezeichnung wird vor allem bei dichterer Bebauung in Dörfern und Städten verwendet. Der Zugang kann von der Straße oder von einer der Längsseiten her erfolgen (Fig. 77).

fr: maison à pignon sur rue *(with gable to the street / mit Giebel zur Straße)*
en: building gabled to street *(paraphrase)*
nl: ~ diep huis *(paraphrase; building, end on to the street / Haus, das mit seiner Schmalseite zur Straße steht)*
de: giebelständiges Gebäude
= Giebelhaus
= giebelständiges Haus
= giebelorientiertes Gebäude *(Swiss / schweizerisch)*
da: gavlhus
= gavlhusbebyggelse
no: gavlhus
sv: gavelhus *(the main entrance at the gable wall / Haupteingang an der Giebelseite)*
pl: dom wąskofrontowy
cs: dům štítové orientace

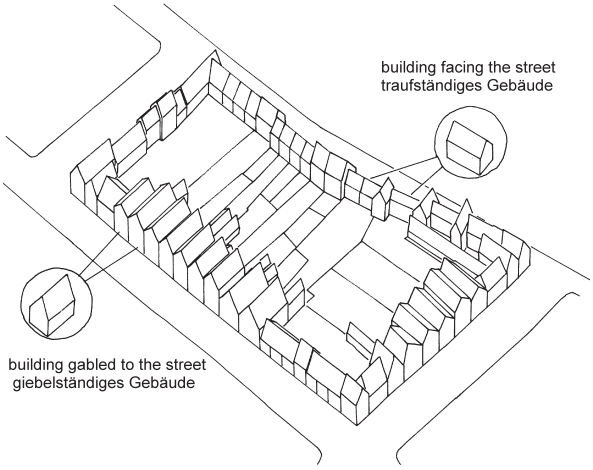

Fig. 77.

1.3.32 ~ Building facing the street / Traufständiges Gebäude

Building whose long wall faces the street, from which it is usually accessible but sometimes by a rear wing. The term is mainly used within densely populated villages, towns, or cities (Fig. 77).

Gebäude, dessen Traufseite (meist die Längsseite) an die Straße angrenzt. Von hier ist es meist zugänglich, manchmal auch von einem Seitenflügel her. Die Bezeichnung wird vor allem bei dichterer Bebauung in Dörfern und Städten verwendet (Fig. 77).

fr: maison à rive sur rue
= maison à gouttereau sur rue
en: building facing the street
= street-facing house
nl: dwars huis *(paraphrase; building with its long side facing the street / Haus mit seiner Längsseite zur Straße gerichtet)*
de: traufständiges Gebäude
= traufständiges Haus
= Traufenhaus
= trauforientiertes Gebäude *(Swiss / schweizerisch)*
da: hus med facaden mod gaden
= "hus med langsiden mode gaden"
no: hus med langsiden mot gaten *(paraphrase)*
sv: längsställt hus
pl: dom szerokofrontowy
cs: dům okapové orientace

1.3.33 Aisled building / Mehrschiffiges Gebäude

Building divided internally into long spaces by rows of posts or walls. These aisles form spaces for different uses and may have intermediate ceilings. Some have low outside walls, others have not; the building is usually accessible from the gable wall (Fig. 78).

Gebäude, dessen Innenraum durch Ständerreihen oder Wände in längliche Raumeinheiten gegliedert ist. Diese Schiffe bilden Räume für differenzierte Nutzungen und können auch Zwischendecken besitzen. Einige haben niedrigere Außenwände, andere nicht. Die Bauten sind bevorzugt von der Giebelseite her erschlossen (Fig. 78).

fr: maison à nefs multiples
en: aisled building *(usually a barn, the aisles are not separated from the nave by partition walls / normalerweise eine Scheune, die Seitenschiffe sind nicht durch Trennwände vom Mittelschiff separiert)*

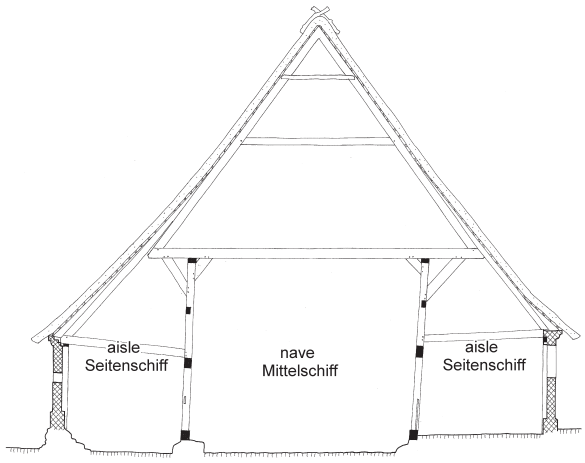

Fig. 78.

= building with nave and aisles *(paraphrase)*
nl: meerbeukig gebouw
de: mehrschiffiges Gebäude
= Gebäude mit Seitenschiffen (unter Schleppdach) *(paraphrase, uncommon / unüblich)*
> Hallenhaus *(usually a rural building / normalerweise ein ländliches Gebäude)*
> Dielenhaus *(may also be a laithe house / Querdielenhaus / kann auch ein Querdielenhaus sein)*
> Gulfhaus *(aisled building, usually with a nave and two aisles, used for storage of crops at ground level, and with open roof / in der Regel dreischiffige Gebäude mit bodenlastiger Erntelagerung und ohne Abtrennung zum Dachraum)*
> Haubarg *(Gulfhaus-like building in a limited North German area / gulfhaus-ähnliche Gebäude einer begrenzten norddeutschen Region)*
> Barghus *(synonym of Heuberg / Synonym von Heuberg)*
da: flerskibsbygning
= treskibsbygning
> heuberg *(synonym of German Heuberg / Synonym von deutsch Heuberg)*
no: bygning med (to eller) flere skip
sv: flerskeppigt hus
= flerskeppig byggnad
pl: budynek wielonawowy
cs: vícelodní stavba/budova

1.3.34 Aisleless building / Einschiffiger Bau

Building which has no → aisles (1.3.39). Its internal space extends (nearly) the whole length of the building (Fig. 79).

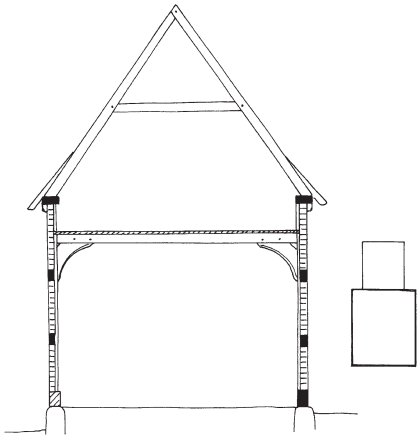

Fig. 79.

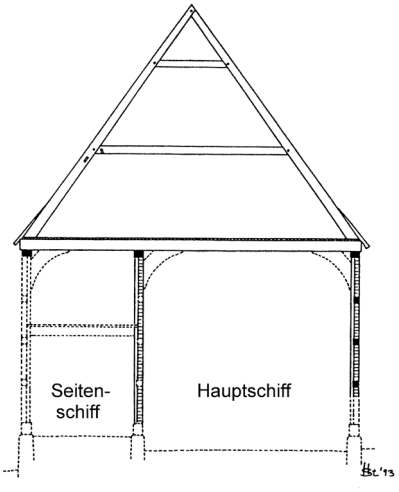

Fig. 80.

Gebäude, das keine → Seitenschiffe (1.3.39) hat. Sein Innenraum erstreckt sich (annähernd) über die gesamte Gebäudelänge (Fig. 79).

fr: bâtiment à une nef
= bâtiment sans supports intérieurs
en: aisleless building
= unaisled building
nl: éénbeukig gebouw
de: einschiffiges Gebäude
da: etskibet bygning *(rare, skib usually would not be used when a building actually lacks any [side] aisle / selten, skib wird eigentlich nicht benutzt, wenn ein Gebäude keinerlei Seitenschiffe besitzt)*
= bygningen er enskibet
no: énskipet bygning
sv: enskeppigt hus
= enskeppig byggnad
pl: budynek jednonawowy
cs: jednolodní stavba/budova *(unaisled building, common for churches as well as archaeological finds / einschiffiges Gebäude, sowohl für Kirchen als auch für archäologische Hausbefunde oder Industriehallen geläufig)*
> halová stavba/budova *(usual for churches / geläufig für Kirchen)*

1.3.35 Single-aisled building / Zweischiffiges Gebäude

Building having a → nave (1.3.38) separated by a row of posts from a single → aisle (1.3.39). The nave extends the building's full length or nearly so (Fig. 80).

Gebäude mit einem → Mittelschiff (1.3.38), das durch eine Pfosten- oder Ständerreihe von einem einzigen → Seitenschiff (1.3.39) getrennt ist. Zumindest das Mittelschiff erstreckt sich (annähernd) über die gesamte Gebäudelänge (Fig. 80).

fr: bâtiment à deux nefs
= bâtiment à une file de supports intérieurs
en: single-aisled building
nl: tweebeukig gebouw
de: zweischiffiges Gebäude
da: toskibet bygning
= sulebygning *(peasant building / [klein-] bäuerliches Gebäude)*
= sulekonstruktion *(a structural feature, usually describes a double pile plan, especially structures which lack a partition wall / ein konstruktives Merkmal, das eine zweifluchtige Raumstruktur beschreibt, insbesondere solche ohne Längstrennwand)*
no: toskipet bygning
sv: tvåskeppigt hus
= tvåskeppig byggnad
pl: budynek dwunawowy
cs: dvojlodní stavba/budova *(semi-aisled building with two aisles with similar length and width; used for churches as well as archaeological finds / zweischiffiges Gebäude mit zwei gleich breiten und hohen Schiffen; sowohl für Kirchen als auch für archäologische Hausbefunde geläufig)*

1.3.36 Aisled building / Dreischiffiges Gebäude

Building having a → nave (1.3.38) and two → aisles (1.3.39), separated from each other by rows of posts. At least the nave or one of the aisles extends the building's full length or nearly so (Fig. 81).

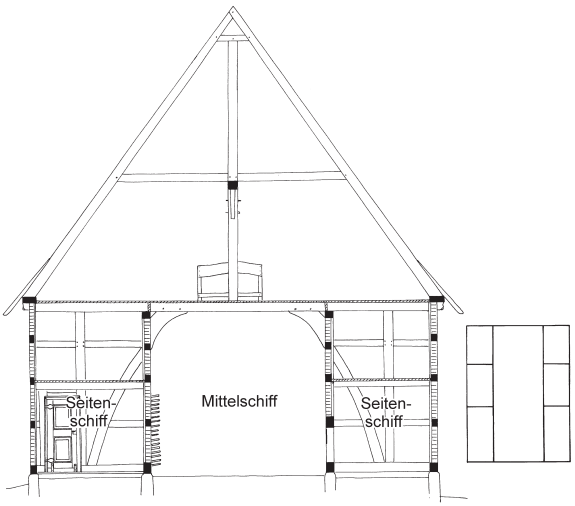

Fig. 81.

Gebäude mit einem → Mittelschiff (1.3.38) und zwei → Seitenschiffen (1.3.39), die voneinander durch Pfosten- oder Ständerreihen getrennt sind. Mindestens eines der Schiffe erstreckt sich (annähernd) über die gesamte Gebäudelänge (Fig. 81).

fr: bâtiment à trois nefs
= bâtiment à deux files de supports intérieurs *(with two internal rows of posts / mit zwei Innenpfostenreihen)*
en: aisled building
= three-aisled *(term almost exclusively for hall-churches / Bezeichnung fast ausschließlich für Hallenkirchen)*
nl: driebeukig gebouw *(denotes the construction, not the arrangement of rooms / bezeichnet die Konstruktion, nicht die Raumeinteilung)*
de: dreischiffiges Gebäude *(often having the aisles completely separated from the nave / relativ oft mit vom Mittelschiff komplett getrennten Seitenschiffen)*
da: treskibet bygning
no: treskipet bygning
sv: treskeppigt hus
= treskeppig byggnad
pl: budynek trójnawowy
cs: trojlodní stavba/budova *(aisled building with two side aisles with similar length and width; term used for churches as well as archaeological finds. Such buildings consist either of a nave and two aisles or [less frequently] three "aisles" of the same width and height, i. e. the building is stejnolodí / dreischiffiges Gebäude mit zwei gleich breiten und hohen Seitenschiffen; Bezeichnung für Kirchen wie auch archäologische Hausbefunde. Entweder mit einem Hauptschiff mit zwei Seitenschiffen oder [seltener] mit drei gleich breiten und hohen Schiffen, d. h. das Gebäude ist stejnolodí)*

1.3.37 Nave, aisle / Schiff

Elongate space or compartment of an → aisled building (1.3.33) between two rows of posts or walls (Fig. 78).

Längliche Raumeinheit zwischen Pfosten-, Ständerreihen oder Wänden eines → mehrschiffigen Gebäudes (1.3.33) (Fig. 78).

fr: nef
en: > nave *(space between the aisles / Mittelschiff)*
> aisle *(the subsidiary space alongside and open to the nave, usually covered by a catslide roof / Seitenschiff, zum Mittelschiff offen, in der Regel unter einem Schleppdach)*
nl: beuk
~ schip *(for nave and side aisles of churches / nur für Mittel- und Seitenschiffe von Kirchen)*
de: Schiff
da: skib
no: skip
sv: skepp
pl: nawa
cs: > lod' *(usually of a church only / normalerweise nur bei Kirchen)*

1.3.38 Nave / Mittelschiff

Middle space or compartment in an → aisled building (1.3.33), separated by arcades (1) or walls (2) on both sides from the rest of the building (Fig. 78).

Mittige Raumeinheit in Längsrichtung eines → mehrschiffigen Gebäudes (1.3.33); auf beiden Seiten jeweils durch eine Pfosten- oder Ständerreihe (1) oder Wand (2) abgegrenzt (Fig. 78).

fr: 1. nef centrale
en: 1. nave
1. = middle/central aisle *(rare, an aisle is usually considered as a side aisle except in hall-churches / selten, normalerweise wird unter einem aisle ein Seitenschiff verstanden, mit Ausnahme von Hallenkirchen)*
nl: 1. middenbeuk
1. > middenschip *(used only for churches, etc. / nur bei Kirchen usw.)*
de: 1./2. Mittelschiff
1./2. ~ Hauptschiff *(in semi-aisled buildings / bei zweischiffigen Gebäuden)*
da: 1. midtskib
1. = midterskib
no: 1. midtskip
sv: 1. mittskepp
pl: 1. nawa główna

cs: 1. > hlavní lod‘ *(nave of a church, larger than the side aisles / Mittelschiff einer Kirche, größer als die Seitenschiffe)*
1. > střední lod‘ *(nave of a church, of equal size than the side aisles / Mittelschiff einer Kirche, mit gleicher Größe wie die Seitenschiffe)*

1.3.39 Aisle / Seitenschiff

Elongate side space or compartment of an → aisled building (1.3.33), separated from the main body of the building by an arcade or row of posts. May be separated by a continuous wall (Fig. 78).

Seitliche Raumeinheit in Längsrichtung eines → mehrschiffigen Gebäudes (1.3.33), die vom Haupt- oder Mittelschiff durch eine Pfosten- oder Ständerreihe getrennt ist. Kann auch durch eine geschlossene Wand abgetrennt sein (Fig. 78).

fr: nef latérale
en: > aisle *(usually open to the nave and having a catslide roof / normalerweise zum Mittelschiff offen und unter Schleppdach)*
> side aisle *(synonym of aisle / Synonym von aisle)*
nl: zijbeuk
de: Seitenschiff *(often separated by a wall / oft durch eine Wand getrennt)*
~ Abseite *(for stable or byre / für Ställe)*
~ Kübbung *(for stable or byre / für Ställe)*
da: sideskib
no: sideskip
sv: sidoskepp
pl: nawa boczna
cs: > boční lod‘ *(side aisle of a church / Seitenschiff einer Kirche)*
> postranní lod‘ *(side aisle of a church / Seitenschiff einer Kirche)*

1.3.40 Cell / (Quer-)Zone

Basic unit of accommodation separated from another by transverse frames which usually serve as partition walls. Whereas a division in longitudinal direction is described in terms of → nave (1.3.38) and → aisles (1.3.39), this concept refers to a transverse partition. These units of use may at the same time describe structural bays, but usually they include two or more bays (Fig. 82).

Funktionale Raumeinheit, die in der Regel durch Quergebinde mit geschlossenen Wänden von anderen Funktionsbereichen abgegrenzt ist. Bei Gebäuden mit

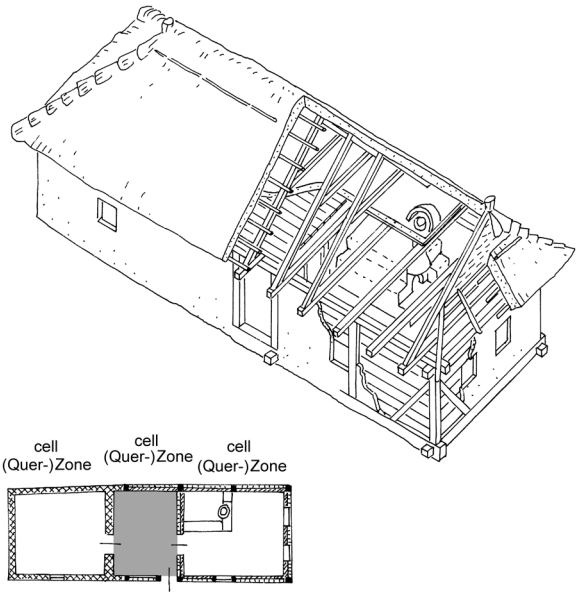

Fig. 82.

Längsaufschluss wird eher von → Schiffen gesprochen (1.3.38 und 1.3.39), während sich diese Bezeichnung auf quer geteilte Gebäude bezieht. Die Bezeichnung kann gleichzeitig konstruktive Einheiten beschreiben, meist umfasst eine Raumeinheit jedoch mehrere konstruktive Fächer (Fig. 82).

fr: travée *(extended meaning of a term for description of churches; the zone is transverse to the axis of the building / erweiterte Bedeutung einer Bezeichnung für Kirchen; der Bereich liegt, bezogen auf die Achse des Gebäudes, quer)*
en: cell
< bay *(structural unit, not necessarily at the same time spatial unit, usually regular and uniform in size / konstruktive Einheit, nicht notwendigerweise zugleich räumliche Einheit, meist von einheitlicher Größe)*
nl: travée
~ gebintvak
de: (Quer-)Zone
da: zone
= rum
= gulv *(also a space for storage of the harvest / auch ein Raum zur Erntelagerung)*
no: rom
= golv *(older term / ältere Bezeichnung)*
sv: ~ rum
pl: trakt
cs: ~ zóna *(artificial term, mainly for spatial arrangements / künstliche Bezeichnung, v. a. für Raumanordnungen)*
~ úsek *(section / Abschnitt)*

1.3.41 Building one room deep / Einraumtiefes Haus

Building with rooms occupy its full depth, so, a room can be interconnected only with adjacent rooms left and right. On a long side of a building there may be an additional passage or gallery which provides access to the rooms (see Fig. 68); subsidiary rooms may only extend through half of the building's depth (Fig. 82).

Gebäude, dessen Räume sich über seine gesamte Tiefe erstrecken. Ein Raum kann daher nur mit den jeweils benachbarten rechts und links verbunden sein. Entlang einer Längsseite eines Hauses kann sich ein zusätzlicher Erschließungsgang oder eine offene Galerie befinden (siehe Fig. 68); einzelne Nebenräume können auch nur einen Teil der Gebäudetiefe einnehmen (Fig. 82).

fr: bâtiment simple en profondeur
en: building one room deep *(paraphrase)*
= single-pile building *(uncommon / unüblich)*
nl: huis dat één kamer diep is *(paraphrase)*
de: einraumtiefes Haus
= Haus mit einfluchtiger Raumstruktur *(paraphrase)*
> Schmalhaus, schmalgiebeliges Haus *(Austrian, for houses with gable roof / österreichisch für Häuser mit Giebeldach)*
da: hus med rum der strækker sig over hele bygningens bredde *(paraphrase)*
no: hus med gjennomgående rom
sv: hus med enkel rumsbredd
pl: dom jednotraktowy
cs: jednotraktový půdorys/dům

1.3.42 Double-pile house / Zweiraumtiefes Haus

Building which is two rooms depth, any room has one outside wall. Between the two rows of rooms there may be a central (unexposed) passage (Fig. 83).

Gebäude von zwei Raumreihen Tiefe; alle Räume besitzen jeweils eine Außenwand. Im Hausinneren kann sich ein mittiger (unbelichteter) Flur befinden (Fig. 83).

fr: bâtiment double avec couloir
> bâtiment double *(with a wall between the two rows of rooms / mit Wand zwischen den beiden Raumreihen)*
en: double-pile house
= plan two rooms deep
nl: huis dat twee kamers diep is *(paraphrase)*
de: zweiraumtiefes Haus
= Haus mit zweifluchtiger Raumstruktur *(paraphrase)*

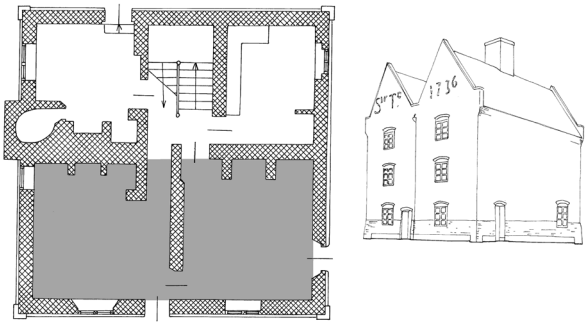

Fig. 83.

= zweifluchtiges Haus
da: hus med to rum i dybden *(paraphrase)*
no: dobbeltromsplan
sv: hus med dubbel rumsbredd
pl: dom dwutraktowy
cs: dvojtraktový půdorys/dům

1.3.43 Narrow central-passage building / Längserschlossenes Gebäude

Building (or part of one) with entrance in the gable wall, which usually opens into a longitudinal passage (Fig. 67).

Gebäude (oder Gebäudeteil) mit Eingang an der Schmalseite, meist der Giebelseite, der normalerweise in einen Längsflur führt (Fig. 67).

fr: maison à façade-pignon, avec une entrée donnant sur un couloir *(paraphrase)*
en: narrow central-passage building *(paraphrase)*
nl: plattegrond met langsgang *(paraphrase)*
de: längserschlossenes Gebäude
= Gebäude mit Längsaufschluss *(paraphrase)*
da: -
= hus med inngang fra portrom *(paraphrase)*
no: hus med inngang fra portrom *(paraphrase)*
sv: -
pl: dom wąskofrontowy z sienią podłużną *(paraphrase)*
cs: podélná dispozice

1.3.44 Wide house with cross-passage / Quererschlossenes Gebäude

Building (or part of one) with one or more main entrances in the long side, usually open into a cross passage (Fig. 84).

Gebäudes (oder Gebäudeteil) mit einem oder mehreren Hauptzugängen an der Längsseite, normalerweise der

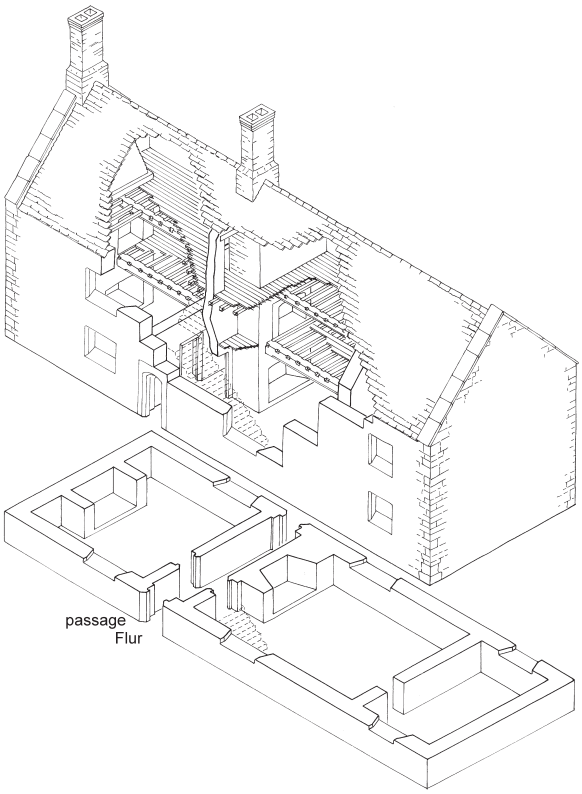

Fig. 84.

Traufseite, die meist in einen Querflur münden (Fig. 84).

fr: bâtiment à couloir central
= bâtiment à allée centrale
en: wide house with cross-passage *(paraphrase)*
> cross passage plan *(plan with a cross passage / Grundriss mit einer cross passage)*
> central service room plan *(particular type of plan, usually having the entrance in the long side / bestimmte Grundrissform, die normalerweise eine Quererschließung besitzt)*
nl: plattegrond met dwarsgang *(paraphrase)*
de: quererschlossenes Gebäude
= Gebäude mit Queraufschluss *(paraphrase)*
da: ruminddeling med tværvægge
no: -
sv: -
pl: dom szerokofrontowy z centralną sienią *(paraphrase)*
cs: příčná dispozice

1.3.45 Central chimney plan / Raumstruktur mit zentraler Feuerstelle

Plan with internal fireplace, i. e. not on an outside wall; often in the middle of a transverse wall below the roof ridge (Fig. 85).

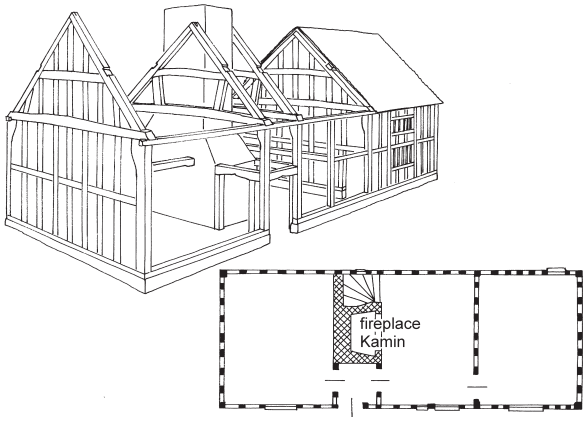

Fig. 85.

Grundriss mit einer innen liegenden, d. h. nicht an einer Außenwand angeordneten Feuerstelle; häufig in der Mitte einer Querwand unterhalb des Dachfirstes (Fig. 85).

fr: plan à cheminée centrale
en: central chimney plan
nl: plattegrond met centrale haardplaats *(paraphrase)*
de: Raumstruktur mit zentraler Feuerstelle *(paraphrase, uncommon / ungebräuchlich)*
da: grundplan med centralt placeret ildsted
no: hus med sentralt plassert ildsted
sv: hus med centralt placerad eldstad *(paraphrase)*
pl: dom z centralnie umieszczonym urządzeniem paleniskowo-dymnym *(paraphrase)*
cs: půdorys s centrálním otopným zařízením *(paraphrase)*

1.3.46 Lateral chimney stack plan / Raumstruktur mit seitlicher Feuerstelle

Plan with fireplace on an outside wall; usually in a gable wall below the roof ridge (Fig. 86).

Grundriss mit Feuerstelle an einer Außenwand; in der Regel an einer Giebelseite etwa mittig unterhalb des Firsts (Fig. 86).

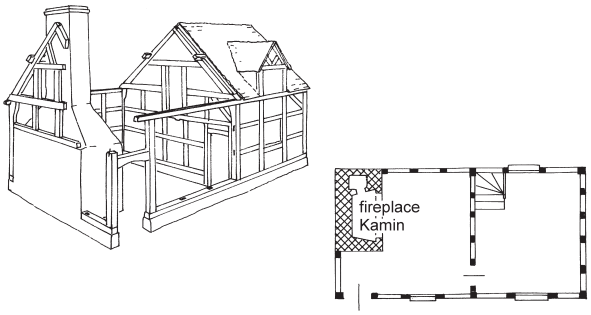

Fig. 86.

fr: plan à cheminée contre un mur périmétrique
en: lateral chimney stack plan *(paraphrase)*
= gable-end stack plan *(paraphrase, at a gable wall / an einer Giebelwand)*
nl: plattegrond met vuurplaats aan de zijkant *(paraphrase)*
de: Raumstruktur mit giebelseitiger Feuerstelle *(paraphrase, uncommon / ungebräuchlich)*
da: grundplan med endevægsplaceret ildsted
no: hus med ildsted plassert ved gavlvegg
sv: hus med eldstad placerad utmed väggen *(paraphrase)*
pl: dom z urządzeniem paleniskowo-dymnym umieszczonym przy ścianie szczytowej *(paraphrase)*
cs: půdorys s otopným zařízením při štítové zdi *(paraphrase)*

1.3.47 Lengthwise passage / Längsflur

Passage running lengthwise through a building, usually parallel to the ridge. Often extens from one end to the other, but sometimes only through parts of the building (Fig. 67).

Flur, der in Längsrichtung durch ein Gebäude führt, meist parallel zum Dachfirst. Verbindet oft beide Gebäudeenden, erstreckt sich aber oft nur durch einen Teil (Fig. 67).

fr: couloir longitudinal
en: lengthwise passage *(paraphrase)*
nl: gang in de lengterichting *(paraphrase)*
de: Längsflur
= Längsgang *(especially Swiss / insbesondere schweizerisch)*
da: langsgående midtgang *(paraphrase)*
no: langsgående gang
sv: korridor i byggnadens längsriktning *(paraphrase)*
pl: sień podłużna
cs: podélná chodba

1.3.48 Cross passage / Querflur

Passage running trough a building at right angles to the roof ridge. Often extends from one long side to another, but frequently runs only through parts of the building (Fig. 84).

Flur, der in Querrichtung durch ein Gebäude führt und meist quer zum Dachfirst angelegt ist. Verbindet oft beide Gebäudelängsseiten, führt aber vielfach auch nur durch einen Teil (Fig. 84).

fr: couloir transversal
en: cross passage *(in a house of one-room depth, usually with doors at both ends / in einraumtiefen Häusern, meist mit Türen an beiden Enden)*
nl: gang in de dwarsrichting *(paraphrase)*
de: Querflur
= Quergang *(in Switzerland usual term / in der Schweiz gängige Bezeichnung)*
da: tværgang
no: midtgang
sv: korridor i byggnadens tvärriktning *(paraphrase)*
pl: sień poprzeczna
cs: příčná chodba
= příčný průchod
> příčný průjezd *(passage across the whole building between street and garden; for vehicles / Durchfahrt durch ein Gebäude zwischen Straße und Garten)*

1.4 Walls / Wände

1.4.1 Wall / Wand

Part of a building which is a vertical structure and separates space into rooms. Walls may be framed or mass-walled, they may be load-bearing or non-load bearing.

Raumbegrenzendes Gebäudeteil, das eine horizontale Struktur bildet. Wände können in Skelettbauweise oder massiv ausgeführt sein, sie können statisch tragend oder nicht tragend sein.

fr: mur
en: wall
> partition *(non-load bearing wall separating rooms / nicht tragende Wand, die Räume trennt)*
nl: wand
de: Wand
da: væg
no: vegg
sv: vägg
pl: ściana
cs: stěna
> zeď *(mass wall of stone or brick / massive Wand aus Bruchstein oder Ziegel)*

1.4.2 Exterior wall / Außenwand

Wall which encloses a building on the outside (Fig. 87).

Wand, die das Gebäude nach außen hin begrenzt (Fig. 87).

fr: murs (périmétriques) de gros-œuvre

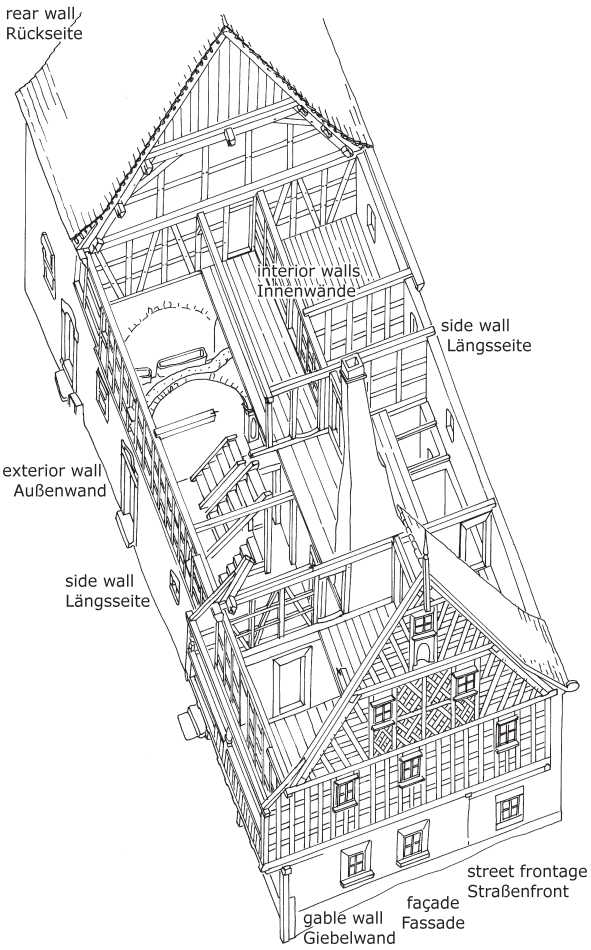

Fig. 87.

en: exterior wall
= outside wall
nl: buitenmuur
de: Außenwand
da: ydervæg
= ydermur *(of stone / aus Stein)*
no: yttervegg
sv: yttervägg
pl: ściana zewnętrzna
cs: vnější stěna

1.4.3 Façade / Fassade

External surface or wall of a building, especially the front, which usually comprises the main entrance (1). In architecture the most important side from a design standpoint (2) (Fig. 87).

Außenseite oder Wand eines Gebäudes, oft die Vorderseite, die meist den Haupteingang enthält (1). In der Architektur eine gestalterisch besonders hervorgehobene Außenwand (2) (Fig. 87).

fr: 1./2. façade
en: 1./2. façade
1./2. front
nl: 1./2. voorgevel
de: 1./2. Fassade
1. Straßenfront
da: 1./2.facade
no: 1./2. fasade
2. huvudfasade
sv: 1./2. fasad
pl: 1./2. fasada
1./2. front
cs: 1./2. fasáda
1./2. průčelí *(the front of a building / Vorderseite eines Gebäudes)*

1.4.4 Street frontage / Straßenfront

External wall of a building, especially the front, which faces the street. Often it provides the entrance of the building (Fig. 87).

Außenseite eines Gebäudes, meistens die Vorderseite, die zur Straße gerichtet ist. Enthält oft auch den Zugang zum Gebäude (Fig. 87).

fr: façade sur rue
en: street frontage
nl: gevel aan de straatzijde *(paraphrase)*
de: Straßenfront
~ Straßenseite
da: gadeside
= gadefacade
no: gatefasade
~ forside
sv: gatusida
= gatufasad
pl: część przednia
~ część frontowa
cs: uliční fronta *(rare, within large buildings / selten, bei großen Gebäuden)*
> uliční průčelí *(front, facing to the street / Stirnseite, zur Straße gerichtet)*
= stana do ulice *(street frontage in general / Straßenseite im Allgemeinen)*

1.4.5 Rear wall / Rückwand

External wall of a building, facing the backyard, and usually opposed to the street frontage (Fig. 87).

Außenseite eines Gebäudes, die nach hinten gerichtet ist und damit von der Straßenseite abgewandt liegt (Fig. 87).

fr: mur arrière
en: rear wall
= back wall
nl: achtergevel
de: Rückwand
= Rückseite
~ Rückfront
da: bagside
no: bakside
~ bakfasade
sv: baksida
pl: część tylna
cs: dvorní strana
~ strana do dvora *(front to the courtyard / Hofseite)*
< zadní strana *(rear in general / Rückseite im Allgemeinen)*

1.4.6 Gable wall / Giebelwand

Wall, in most cases an exterior wall (but sometimes inside a building as well), which is completed by a gable (1). Usually the narrow side of a rectangular building (2) (Fig. 87).

Wand, meist eine Außenwand (manchmal aber auch eine Innenwand), die oben durch ein Giebeldreieck abgeschlossen ist (1). In den meisten Fällen die kürzere Seite eines rechteckigen Gebäudes (2) (Fig. 87).

fr: 1. mur pignon
2. petit côté *(narrow side of a building / Schmalseite eines Gebäudes)*
en: 1. gable wall
1. < gable *(general term / allgemeine Bezeichnung)*
2. gable end
2. < end wall *(any wall at the end of a house / Schmalseite eines Hauses)*
nl: 1. kopgevel
de: 1. Giebelwand
1. = Giebelseite
2. Schmalseite *(any wall at the end of a house / kürzere Seite eines Gebäudes)*
da: 1. gavlvæg
no: 1. gavlvegg
1. < gavl
sv: 1. gavelvägg
2. gavelsida
pl: 1. strona szczytowa
cs: 1. štítová strana
1. > štítová zeď *(mass gable wall of stone or brick / massive Giebelwand aus Bruchstein oder Ziegel)*
2. < průčelí *(end wall, façade / Stirnseite, Fassade)*

1.4.7 Side wall / Traufwand

External wall of a building below the eaves of the roof (1). Usually the long side of a building (2) (Fig. 87).

Außenwand eines Hauses, über der sich eine Dachtraufe befindet (1). Meist die Längsseite eines Hauses (2) (Fig. 87).

fr: 1. mur gouttereau
en: 2. side wall
2. = long wall
nl: 1. druipkant
de: 1. Traufwand
1. = Traufseite
2. ~ Längswand *(long side of a building / längere Seite eines Gebäudes)*
1. ~ Seitenwand *(subsidiary side, adjacent to the façade; may also be a gable wall / untergeordnete Seite, an die Fassade anstoßend; kann auch eine Giebelseite sein)*
da: 1./2. sidevæg
no: 1. sidovägg
2. långvägg
sv: 2. långsida
pl: 1. strona okapowa
cs: 1. okapová strana
1. = okapová stěna/zeď

1.4.8 Weather side / Wetterseite

External wall, facing towards the main wind direction and hence more often affected by driving rain than other outside walls.

Außenwand, die der Hauptwindrichtung zugewandt ist und daher häufiger als die übrigen Außenwände mit Schlagregen in Berührung kommt.

fr: côté exposé
= mur exposé aux intempéries *(paraphrase)*
en: weather side
nl: weerzijde
de: Wetterseite
da: vindside
= væg i vindside
no: værside
sv: vädersida
pl: strona nawietrzna
cs: návětrná strana *(facing towards the wind / dem Wind ausgesetzt)*
~ nádeštní strana *(facing towards the rain / dem Regen ausgesetzt)*

1.4.9 Interior wall / Innenwand

Wall inside a building (Fig. 87).

Wand im Inneren eines Gebäudes (Fig. 87).

fr: mur interne
> refend *(bearing wall, also Bundwand / tragende Wand, auch Bundwand)*
> cloison *(non-structural / nicht tragend)*
en: interior wall
= internal wall
= inside wall
~ partition *(dividing wall; usually non-load bearing / Trennwand; normalerweise nicht tragend)*
nl: binnenwand
de: Innenwand
~ Zwischenwand *(interior wall of minor [structural] importance / Innenwand von untergeordneter [konstruktiver] Bedeutung)*
~ Trennwand *(wall which divides two rooms / Wand, die zwei Räume trennt)*
da: indervæg
= skillevæg
= tværvæg
no: innervegg
= innvendig vegg
sv: innervägg
pl: ściana wewnętrzna
cs: příčka *(non-load bearing wall / nicht tragende Wand)*

1.4.10 Bay window / Auslucht

Narrow projection from the outside wall of a building, rising from ground level through one or more storeys; may reach the eaves. It is fenestrated but does not provide access to the building (Fig. 88).

Erkerähnlicher schmaler Vorbau eines Hauses, der im Gegensatz zum Erker vom Boden aus aufsteigt und bis zur Traufe reichen kann. Er ist durchfenstert, ein Eingang ist jedoch nicht vorhanden (Fig. 88).

fr: avant-corps
en: bay window *(window, square, bow, or polygonal in plan / Fenster mit rechtwinkligem, gebogenem oder polygonalem Grundriss)*
> bow window *(see bay window / vgl. bay window)*
nl: Auslucht
de: Auslucht
~ Risalit *(front building usually of classical and baroque architecture, which rises at least up to the eaves, often with more windows arranged in parallel / Vorbau meist der klassizistischen oder barocken Architektur, der mindestens Traufhöhe erreicht und oft mehrere Fenster nebeneinander besitzt)*
= Veranda *(Austrian / österreichisch)*
da: karnap
no: karnapp
sv: karnap *(rather outdated / eher veraltet)*
= karnapp *(rather outdated / eher veraltet)*
~ utsprång *(not necessarily rising from the ground / nicht unbedingt vom Boden aufsteigend)*
pl: okno wykuszowe
cs: okenní výstupek *(rather narrow and with a single window / relativ schmal und nur mit einem Fenster)*
= fasádní výstupek *(on the façade / an einer Fassade)*
= rizalit *(broader bay window, usually having two or more windows in parallel / Risalit oder Auslucht, auch mit mehreren Fenstern nebeneinander)*

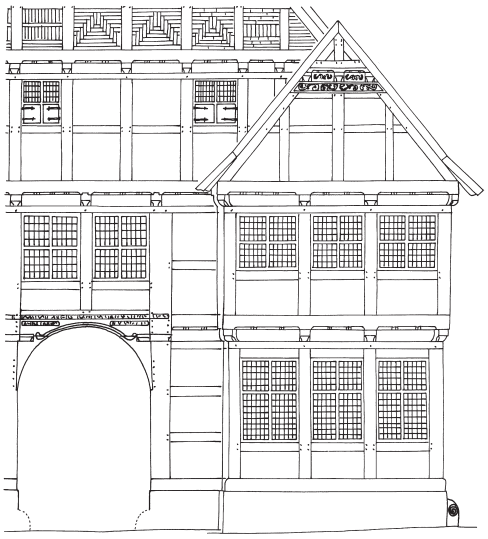

Fig. 88.

1.4.11 Oriel window / Erker

Projection from the outside wall of one or more storeys which is fenestrated. It does not rise from the ground but from brackets or corbels; its interior space is accessible (Fig. 89).

Ein- oder mehrgeschossiger Vorbau an einer Außenwand, der durchfenstert ist. Er steigt im Gegensatz zur Auslucht nicht vom Boden auf, sondern kragt über Knaggen oder Konsolen vor; sein Innenraum ist begehbar (Fig. 89).

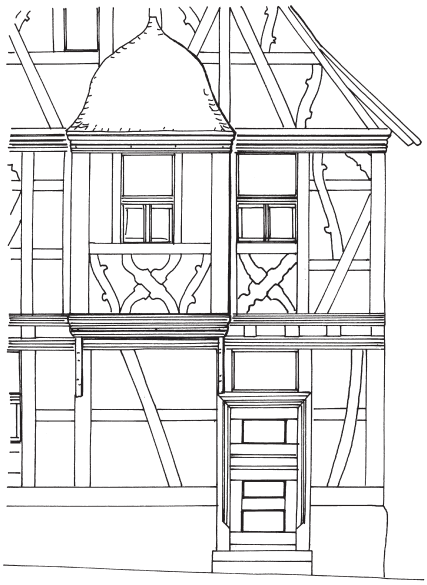

Fig. 89.

fr: oriel
en: oriel window *(resting on brackets / auf Konsolen ruhend)*
nl: erker
= erker die niet vanaf de grond is opgebouwd *(paraphrase)*
de: Erker
da: karnap
no: (hengende) karnapp *(rare / selten)*
sv: burspråk
~ erker *(outdated, rarely used / veraltet, selten benutzt*)
pl: okno wykuszowe
cs: arkýř

1.4.12 Projecting window / Fenstererker

Window or group of windows, which projects from a wall surface. Does not provide an accessible floor but a broad window sill (Fig. 90).

Vor die Wandfläche vorgezogenes, vorkragendes Fenster oder eine Fenstergruppe. Ist nicht begehbar, besitzt nur eine breite Fensterbank (Fig. 90).

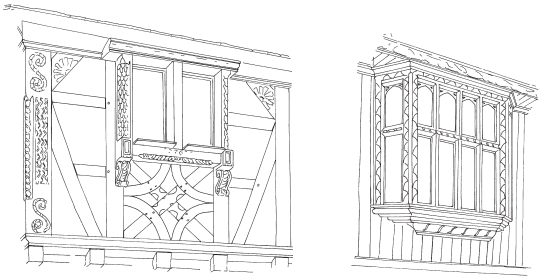

Fig. 90.

fr: fenêtre d'oriel
= baie d'oriel
en: projecting window
< oriel window *(projecting and resting on brackets; on an upper floor / vorkragend und von Konsolen gestützt; an einem Obergeschoss)*
< oriel
> bay window *(with polygonal plan / mit polygonalem Grundriss)*
> bow window *(with curved plan / mit gebogenem Grundriss)*
nl: < erker
de: Fenstererker *(structural frame of one or more windows, projecting from the wall surface / vor die Wandfläche vorgezogene massive Rahmenkonstruktion eines Fensters oder einer Fenstergruppe)*
da: karnapvindue
no: karnappvindu
< karnapp
sv: fönsterburspråk
pl: okno wykuszowe
cs: arkýřové okno

1.5 Forms of roof / Dachformen

1.5.1 Roof / Dach

Upper part of a building, protecting it from the effects of weather. It consists of a → roof truss (3.1) which bears a → roof covering (roofing material and battens) (3.5). The surface consists of one or more normally inclined roof planes.

Oberer Teil eines Gebäudes, der es vor Wettereinflüssen schützt. Besteht aus dem → Dachwerk (Dachkonstruktion, -tragwerk) (3.1) und der → Dachhaut (Dachdeckung einschließlich Dachlattung) (3.5). Die Oberfläche besteht aus einer oder mehreren normalerweise geneigten Dachflächen.

fr: > toit *(roof of a single range / ein einzelner Dachkörper)*
> toiture *(all parts of a roof with two or more ranges / mehrere Dachkörper auf einem Gebäude)*
en: roof
nl: dak
de: Dach
da: tag
no: tak
sv: tak
pl: dach
cs: střecha

1.5.2 Lean-to roof / Pultdach

Roof with only one sloping plane and eaves at the lower end (Fig. 91).

Dach mit nur einer einzigen geneigten Dachfläche und einer Dachtraufe (Fig. 91).

fr: toit en appentis
en: lean-to roof *(roof leaning against a higher wall or part of a building / Dach, das sich an eine höhere Wand oder einen höheren Gebäudeteil anlehnt)*
nl: lessenaardak
de: Pultdach
da: pulttag
= halvtag
no: pulttak
sv: pulpettak
pl: dach jednospadowy
= dach pulpitowy
cs: pultová střecha

1.5.3 Gable roof / Satteldach

A ridged roof terminating at each end in a gable (Fig. 91).

Dach mit zwei geneigten Dachflächen und einem First; endet in zwei Giebeln (Fig. 91).

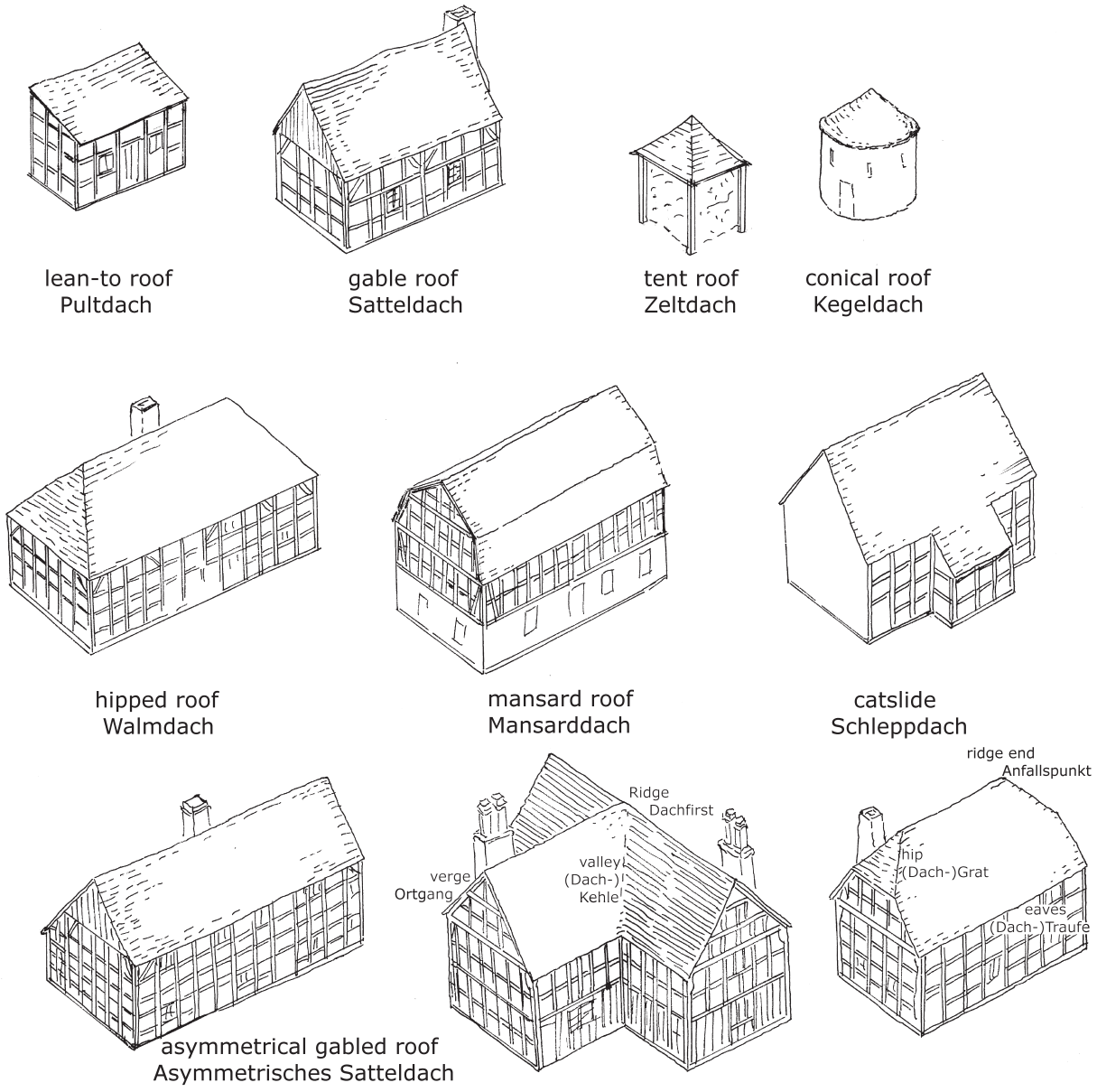

Fig. 91.

fr: toit à deux versants
en: gable roof
= double pitch roof
> M-shaped roof *(roof consisting of two parallel gable roofs, often of asymmetric shape / Dachkörper aus zwei Satteldächern, die mit den Traufen zusammenstoßen; nicht selten auch asymmetrische Satteldächer)*
> double gable roof *(roof consisting of two parallel gable roofs / Dachkörper aus zwei parallelen Satteldächern)*
nl: zadeldak
de: Satteldach
= Giebeldach
> Paralleldach *(two parallel single pitched roofs or gable roofs, meeting at their eaves and forming a valley / zwei parallele Pult- oder Satteldächer, die in einer Kehle zusammenstoßen)*
> Grabendach *(synonym of Paralleldach / Synonym von Paralleldach)*
> Schmetterlingsdach *(synonym of Paralleldach / Synonym von Paralleldach)*
da: sadeltag
= heltag
> stylttag *(steeply pitched roof / steiles Dach)*
> spidstag *(steeply pitched roof / steiles Dach)*
no: saltak (sadeltak)
sv: sadeltak
pl: dach dwuspadowy
= dach siodłowy
cs: sedlová střecha

1.5.4 Tent roof / Zeltdach

Hipped roof above a square or polygonal plan in which the hip ridges meet at a single central peak (Fig. 91).

Dach über einem quadratischem oder vieleckigem Grundriss, bei dem die Dachgrate in einem zentralen Firstpunkt zusammentreffen (Fig. 91).

fr: toit en pavillon
en: tent roof
= pavilion roof
nl: tentdak
de: Zeltdach
= Haubendach *(Austrian / österreichisch)*
da: pyramidetag
= telttag
no: pyramidetak
sv: tälttak
= pyramidtak
pl: dach namiotowy
= dach brogowy
cs: stanová střecha

1.5.5 Conical roof / Kegeldach

Cone-shaped roof above a round plan, having a single curved roof plane and a single central peak (Fig. 91).

Kegelförmiges Dach über einem runden Grundriss mit einer einzigen, gebogenen Dachfläche und einem zentralen Firstpunkt (Fig. 91).

fr: toit conique
= poivrière
en: conical roof
nl: kegeldak
de: Kegeldach
da: konisk tag
no: kjegletak
= kjegleformet tak
sv: kägeltak
= kontak
pl: dach stożkowaty
cs: kuželovitá střecha

1.5.6 Hipped roof / Walmdach

Pitched roof that slopes upward from all four sides of a building, having roof planes with triangular shape at its narrow sides. All except the tent roof have a ridge that meets two hips at either end. Usually the hip rises from the roof base up to the apex (1) (Fig. 91). There are also roofs with smaller hips (2) (Fig. 96).

Dach mit Dachflächen an allen vier Gebäudeseiten; die Dachflächen an den Schmalseiten sind dreieckig. Alle diese Dächer, mit Ausnahme des Zeltdaches besitzen einen Dachfirst, der an jedem Ende mit zwei Dachgraten zusammentrifft. In der Regel ist ein Dach mit Vollwalm (Fig. 91) gemeint (1); es gibt auch Dächer mit Teilwalmen (Fig. 96) (2).

fr: 1. toit à croupes *(includes roofs with full hips as well as shorter hips / umfasst sowohl Dächer mit Vollwalmen wie auch Teilwalmen)*
2. toit à demi-croupes
en: 1. hipped roof
1. = hip roof
2. half-hipped roof
2. = clipped gable *(Am.) (referring to the gable / auf den Giebel bezogen)*
2. = hipped gable *(Am.) (referring to the gable / auf den Giebel bezogen)*
2. = jerkinhead *(Am.)*
2. = shreadhead *(Am.)*
nl: 1. schilddak
1. = walmdak
2. wolfdak

de: 1. Walmdach
1. ~ Vollwalmdach *(emphasizes the difference from a half hipped roof / betont den Gegensatz zum Halbwalmdach)*
2. Halbwalmdach
2. = Krüppelwalmdach
da: 1. valmtag
1. = helvalmet tag *(emphasizes the difference from a half hipped roof / betont den Gegensatz zum Halbwalmdach)*
2. ~ kvartvalmet tag *("quarterhipped" roof, with short hips at the upper end of the gable walls / „Viertelwalmdach", Walmdach mit kurzen Walmen)*
no: 1. valmtak
sv: 1. valmtak
1. = valmat tak
1. ~ valmat sadeltak *(gable roof with hips / Satteldach mit Walmen)*
2. sadeltak med valmad spets *(roof with short hips / Dach mit Krüppelwalmen)*
pl: 1. dach czterospadowy
2. dach naczółkowy *(roof with short hips / Krüppelwalmdach)*
cs: 1. valbová střecha
2. polovalbová střecha *(half hipped roof / Halbwalmdach)*
2. > (sedlová) střecha s valbičkou *(roof with short hip / Drittel-/Krüppelwalmdach)*

1.5.7 Mansard roof / Mansarddach

Roof, each plane of which is of two pitches, the lower almost vertical, the upper low-pitched. Named after the French architect François Mansart (Fig. 91).

Dach mit einer steilen, fast senkrechten Dachfläche oberhalb der Traufe und einer gering geneigten Dachfläche unterhalb des Firstes. Benannt nach dem französischen Architekten François Mansart (Fig. 91).

fr: toit à la Mansart
= toit brisé
en: mansard roof *(term of polite architecture; often with windows in the lower slopes / Bezeichnung der Architektur; oft auch mit Gauben in den unteren Dachflächen)*
= Dutch roof *(Am.)*
> gambrel roof *(term mainly used in vernacular architecture; preferred gabled and without windows in the lower slopes / meist in der vernacular architecture benutzt; bevorzugt mit Giebeln und ohne Gauben im unteren Teil)*
nl: mansardedak
de: Mansarddach
= Mansardendach *(rare / selten)*
da: mansardtag *(may be gabled or hipped / kann Giebel oder Walme besitzen)*
no: mansardtak
sv: mansardtak
pl: dach mansardowy
cs: mansardová střecha

1.5.8 Catslide / Schleppdach

Unbroken roof slope extending over main building and lean-to (Fig. 91).

Dach, das sich über das Hauptgebäude erstreckt und sich ohne Unterbrechung über einer Gebäudeerweiterung fortsetzt (Fig. 91).

fr: prolongement du toit sur une aile ou autre extension *(paraphrase)*
en: catslide
nl: aankapping
de: Schleppdach
= abgeschlepptes Dach
~ Abschleppung
= Abschlepper
~ Anschleppung
~ Abschleppung
da: udskudstag
no: -
= nedtrukket takparti *(paraphrase)*
= fremtrukket takparti *(paraphrase)*
sv: utskjutande takparti
= utskjutande tak
pl: dach przedłużony
cs: > prodloužená střecha
> nastavená pultová střecha

1.5.9 Asymmetrical gabled roof / Asymmetrisches Satteldach

Gabled roof (1.5.3), whose long walls are of unequal height (Fig. 91).

Satteldach (1.5.3), dessen Traufseiten von deutlich unterschiedlicher Höhe sind (Fig. 91).

fr: toit assymétrique *(paraphrase)*
= toit à versants inégaux *(paraphrase)*
en: asymmetrical gabled roof *(paraphrase)*
nl: asymmetrisch zadeldak
de: asymmetrisches Satteldach
> Frackdach *(local South German / regional süddeutsch)*

> Schleifdach *(local South German, rare / regional süddeutsch, selten)*
> ~ Niederlaß *(local term, describes the part of a building with lean-to roof and low eaves / regional gebräuchliche Bezeichnung, die sich auf den Gebäudeteil mit herabgezogenem Dach [Frackdach] bezieht)*
> gebrochenes Pultdach *(local South German, one slope is much shorter than the other / regionale süddeutsche Form, bei der eine der Dachflächen sehr viel kürzer ist als die andere)*
> gekapptes Pultdach *(local South German, one slope is much shorter than the other / regionale süddeutsche Form, bei der eine der Dachflächen sehr viel kürzer ist als die andere)*
> abgekapptes Pultdach *(Austrian, one of the slopes is much shorter than the other / österreichisch, eine der Dachflächen ist sehr viel kürzer als die andere)*

da: asymmetrisk sadeltag
no: asymmetrisk saltak (sadeltak)
= skjevrøstet saltak (sadeltak)
sv: assymetriskt sadeltak
pl: dach asymetryczny
cs: asymetrická sedlová střecha

1.5.10 Pentice roof / Vordach

Sloping roof projecting from a building, is supported by posts or cantilevered. Usually above doors or windows but may also run along a whole wall (Fig. 92).

Schräges Dach, das von einem Gebäude vorsteht; kann auf einer vom Boden ausgehenden Stützkonstruktion ruhen oder an der Wand hängen. Meist über Türen und Fenstern, aber auch entlang einer ganzen Wand (Fig. 92).

fr: auvent
en: pentice roof
= pentice
nl: afdak
= luifel
de: Vordach *(in Switzerland projecting from beams which are part of the main construction / in der Schweiz auf Hölzern ruhend, die Teil der Konstruktion sind)*
~ Schutzdach
> Klebdach *(projects from the wall, mainly South German, Austrian; in Switzerland structure separated from the main structure / auskragendes Vordach, überwiegend süddeutsch, österreichisch; in der Schweiz von der tragenden Konstruktion des Gebäudes getrennt)*

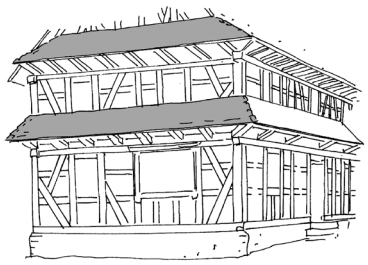

Fig. 92.

= Abdach *(projects from the wall, mainly South German, Austrian / auskragendes Vordach, überwiegend süddeutsch, österreichisch)*
da: skråtag
no: -
~ baldakin
> skjoldtak
> skjermtak
sv: skärmtak
pl: okap
= daszek
cs: přístřešek

1.5.11 Roof pitch / Dachneigung

Slope of a roof, the inclination of a plane from the horizontal.

Neigung eines Daches, meist der Winkel zwischen Dachfläche und der Waagerechten.

fr: inclinaison
en: roof pitch
nl: dakhelling
de: Dachneigung
da: taghældning
no: takfall
= takvinkel
~ røsting *(colloquial / umgangssprachlich)*
= takhelling
sv: taklutning
pl: pochylenie (spadek) dachu
cs: sklon střechy

1.5.12 Flat roof / Flachdach

Roof whose pitch ranges between 0 and approx. 5 degrees. It may be adapted as a terrace.

Dach mit Dachneigung zwischen 0 und ca. 5 Grad. Es kann als Dachterrasse hergerichtet sein.

fr: toit à pente très douce
= toit à faible pente
en: flat roof
nl: platdak
de: Flachdach
da: fladt tag
no: flatt tak
sv: plantak
= terrasstak *(sometimes / gelegentlich)*
= låglutande tak *(paraphrase)*
pl: dach płaski
cs: plochá střecha

1.5.13 Low pitched roof / Flach geneigtes Dach

Roof whose pitch ranges between about 5 and 45 degrees (Fig. 93).

Dach mit Dachneigung zwischen etwa 5 und 45 Grad (Fig. 93).

fr: (toit à) pente douce
en: low pitched roof *(pitch up to 35 degrees / Neigung bis zu 35 Grad)*
nl: flauw hellend dak
de: flach geneigtes Dach *(pitch range is considered sometimes up to 30 degrees only / manchmal ist nur eine Neigung bis 30 Grad eingeschlossen)*
= Flachdach *(South German, misleading term; the roof surface is actually sloping / süddeutsch, irreführend; die Dachfläche ist tatsächlich deutlich geneigt)*
da: tag med lille hældning
= built-up tag
no: tak med lite fall
= slakt tak
= slak takvinkel
sv: svagt sluttande tak
= flackt sluttande tak *(paraphrase)*
pl: dach płaski (o spadku poniżej 30°)
= dach lekko pochyły
cs: nízká střecha
= vlašská střecha *(rare, Italian roof; its height is 1/4 to 1/6 of its width / selten, italienisches Dach; die Höhe des Firstes beträgt 1/4 bis 1/6 der Breite der Dachbasis)*

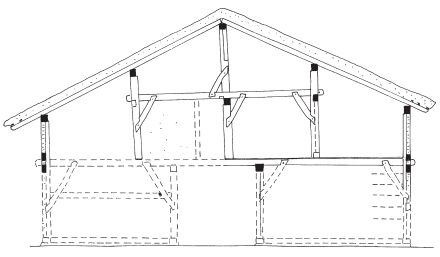

Fig. 93.

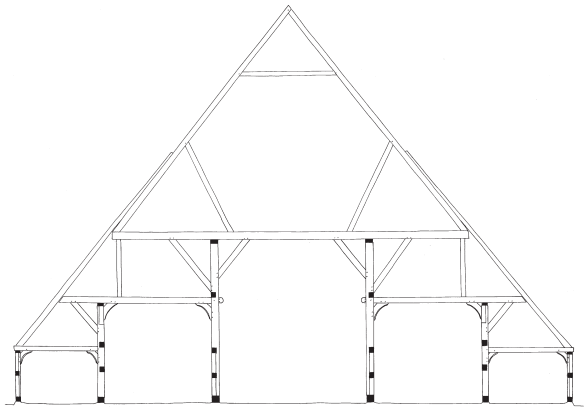

Fig. 94.

1.5.14 Steeply pitched roof / Steildach

Roof whose pitch is steeper than 45 degrees (Fig. 94).

Dach mit Dachneigung über 45 Grad (Fig. 94).

fr: (toit à) pente raide
en: steeply pitched roof
nl: steil dak
de: Steildach *(steeper than 40 degrees / Neigung über 40 Grad)*
= steiles Dach *(steeper than 40 degrees / Neigung über 40 Grad)*
da: spidstag
= stejlt tag
no: bratt tak
= bratt takvinkel
sv: brant tak
pl: dach pochyły (wysoki, stromy)
cs: strmá střecha

1.5.15 Plane of a roof / Dachfläche

Plane of a roof, usually sloping (Fig. 91).

Oberfläche eines Daches, meist geneigt (Fig. 91).

fr: versant (de toit)
en: plane of a roof
= roof slope
= slope
nl: dakvlak
de: Dachfläche
da: tagflade
no: takflate
sv: takfall
pl: połać dachu
cs: střešní plocha
= střešní rovina

1.5.16 Eaves / (Dach-)Traufe

The lower edge of an inclined roof plane overhanging or meeting a wall. Usually horizontal and parallel to the ridge (Fig. 91).

Untere Kante einer geneigten Dachfläche, die meistens über die Wand übersteht oder auf sie trifft. Verläuft im Normalfall waagerecht und parallel zum Dachfirst (Fig. 91).

fr: rive
~ égout *(rare term for the lower part of the roof plane, often with a slightly lower inclination / seltene Bezeichnung für den unteren Teil der Dachfläche, der z. B. auch eine etwas flachere Neigung besitzen kann)*
en: eaves *(pl.)*, eave
nl: dakvoet
de: (Dach-)Traufe
= Traufe
~ Dachbasis *(eaves, but with a broader meaning and a rather structural focus / Traufe, aber mit einer weiteren Bedeutung und eher im konstruktiven Sinn)*
da: tagskæg
> tagdryp *(eaves without a gutter / Traufe ohne Dachrinne)*
no: takskjegg
= raft
sv: takfot
pl: okap
cs: okap

1.5.17 ~ (Roof) overhang / Dachüberstand

End of a roof plane projecting beyond the wall, includes roof covering and supporting members (ends of rafters, sprockets, etc.); at the → eaves (1.5.16) and/or the → verge (1.5.18) (Fig. 95).

Überstand der Dachflächen über die Wand hinaus, bestehend aus Dachdeckung mit Unterkonstruktion (Rofen- oder Sparrenenden, Aufschlieblinge oder Ähnliches); an der → Traufe (1.5.16) und/oder am → Ortgang (1.5.18) (Fig. 95).

fr: avant-toit
en: (roof) overhang *(not usually referring to gable overhang / normalerweise nicht auf den Überstand am Giebel bezogen)*
nl: dakoverstek
de: Dachüberstand
da: tagudhæng

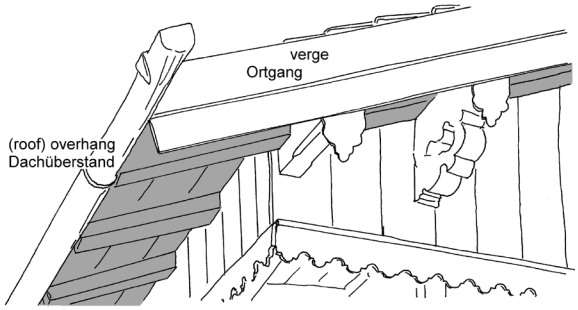

Fig. 95.

no: takutstikk *(along eaves and verge / entlang von Traufe und Ortgang)*
> takskjegg *(along eaves / entlang der Traufe)*
sv: taksprång
= takskägg
pl: nadwieszenie dachu
= występ
= wysięg dachu
cs: přesah střechy

1.5.18 Verge / Ortgang

The edge of a roof plane where it meets or extends beyond the gable wall (Figs. 91 and 95).

Begrenzungslinie einer Dachfläche zum Giebel, die meist den Giebelrand bedeckt und über ihn vorsteht (Fig. 91 und 95).

fr: saillie de rive
en: verge
nl: dakrand
de: Ortgang
= Ort
da: gavluthæng
no: takutstikk ved gavl
sv: -
pl: krawędź szczytowa
cs: štítové nároží
= čelo střechy

1.5.19 Ridge / Dachfirst

Horizontal line formed where two sloping roof planes meet at the top (Fig. 91).

Horizontale Linie, die beim Zusammentreffen von zwei Dachflächen an ihrer Oberkante gebildet wird (Fig. 91).

fr: faîte
en: ridge

> apex *(often refers to a point of the ridge, e. g. of a truss or gable / bezieht sich oft auf einen Punkt des Firstes, z. B. an einem Dachbinder oder Giebel)*

nl: (dak-)nok

de: Dachfirst
= First
= Firstlinie

da: tagryg
= kip *(synonym of tagryg / Synonym von tagryg)*

no: møne
= takrygg

sv: taknock
= takås

pl: kalenica

cs: hřeben

1.5.20 Hip / (Dach-)Grat

The external angle formed by two intersecting planes of a roof (Fig. 91).

Schnittlinie zweier aufeinander treffender Dachflächen, die eine vorspringende Ecke bilden (Fig. 91).

fr: arêtier

en: hip ridge
= hip

nl: hoek *(general term / allgemeine Bezeichnung)*

de: (Dach-)Grat *(a ridge is a special case of such a hip ridge / der Dachfirst ist eine Sonderform eines solchen Dachgrates)*

da: grat

no: grad

sv: takrygg

pl: naroże

cs: střešní nároží

1.5.21 Valley / (Dach-)Kehle

An internal angle formed by two intersecting planes of a roof; runs from the eaves to the ridge, e. g. at wings, additions, or dormers (Fig. 91).

Schnittlinie zweier aufeinander treffender Dachflächen zwischen Traufe und First, die eine einspringende Ecke zwischen Traufe und First bilden, z. B. bei Flügeln, Anbauten oder Dachgauben (Fig. 91).

fr: noue (de couverture)

en: valley

nl: kil

de: (Dach-)Kehle

da: skotrende
= kel

no: kilrenne
= vinkelrenne

sv: takvinkel

pl: kosz

cs: úžlabí
= úbočí

1.5.22 Ridge end / Anfallspunkt

Point of a roof in which more than two inclined roof planes meet (Fig. 91).

Punkt eines Daches, an dem mehr als zwei Dachflächen zusammentreffen (Fig. 91).

fr: extrémité du faîte d'un toit à croupes *(paraphrase)*

en: ridge end

nl: punt waar dakvlakken bij elkaar komen *(paraphrase)*

de: Anfallspunkt

da: -

no: -

sv: < (tak)nock *(often also the whole ridge / oft auch der gesamte Dachfirst)*

pl: punkt przecięcia naroży z kalenicą

cs: sběžiště

1.5.23 Hip / Walm

Slope of a hipped roof, situated at an end wall of a building; has triangular or trapezoid shape and reaches from the eaves to the apex or closely below (Fig. 96).

Dachfläche eines Walmdaches an der Schmalseite des Gebäudes. Besitzt eine dreieckige oder trapezoide Form und erstreckt sich von der Traufe bis zum Dachfirst oder fast bis zum First (Fig. 96).

fr: croupe
~ croupe droite *(straight hip, not curved or polygonal / gerader Vollwalm, der nicht gebogen oder polygonal ausgebildet ist)*

en: hip
= hip end

nl: (dak-)schild

de: Walm
~ Vollwalm *(emphasises the difference to a half hip / betont den Gegensatz zum Halbwalm)*

da: valm
~ helvalm *(emphasises the difference to a half hip / betont den Gegensatz zum Halbwalm)*
~ valmgavl *(hipped gable end, independent of*

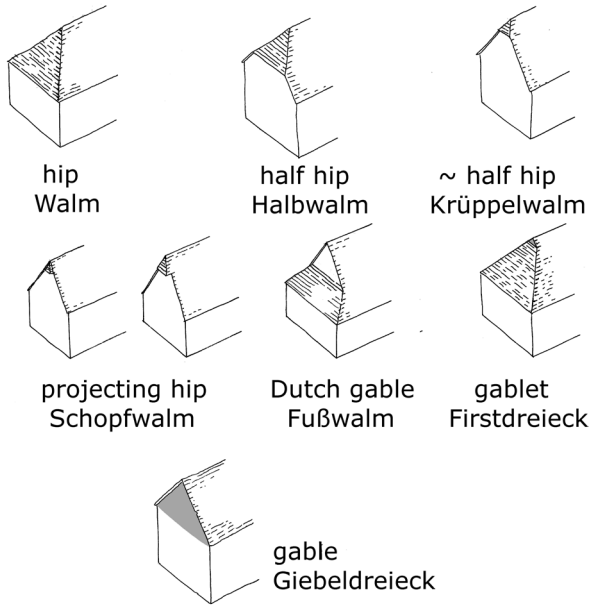

Fig. 96.

the size of the hip / Schmalseite mit Abwalmung, unabhängig von der Größe des Walms)

no: valm
~ helvalm *(paraphrase; emphasises the difference to a half hip / betont den Gegensatz zum Halbwalm)*
sv: valmsida
pl: połać boczna
= połać trójkątna
cs: valba

1.5.24 Half hip / Halbwalm

Hip (1.5.23) rising from end wall of approximately half the height of the roof to apex (Fig. 96).

Walm (1.5.23), der etwa auf halber Giebelhöhe beginnt und bis zum First oder fast bis zum First reicht (Fig. 96).

fr: demi-croupe *(half hip, also smaller hips / Halbwalm, aber auch Krüppelwalm)*
~ pignon coupé *(gable of the half hipped roof / Giebel des Halbwalmdachs)*
en: half hip
= half-hip
nl: ~ wolfeind *(also refers to larger and smaller hips / bezieht sich auch auf größere oder kleinere, unvollständige Walme)*
de: Halbwalm
da: halvvalm
~ trekvartvalm *(hip covering three-fourths of a gable / Walm, der sich über drei Viertel des Giebels erstreckt)*
no: halvvalm
sv: halvvalm
~ halvvalmtak *(the whole roof / das gesamte Dach)*
pl: -
~ dach czterospadowy z półszytem dolnym *(the whole roof / das gesamte Dach)*
cs: polovalba *(reaches always up to the ridge / reicht immer bis zum First, ohne senkrechtes Firstdreieck)*

1.5.25 ~ Half hip / Krüppelwalm

Hip (1.5.23) rising from end wall which terminates not far below the apex (Fig. 96).

Walm (1.5.23) am oberen Ende des Giebels, der deutlich weniger als die halbe Dachhöhe umfasst (Fig. 96).

fr: demi-croupe *(actually a half hip, but also includes smaller hips / eigentlich ein Halbwalm, umfasst aber auch Krüppelwalme)*
en: ~ half-hip *(half hip / Halbwalm)*
~ hipped gable *(imprecise / ungenau)*
nl: ~ wolfeind *(also refers to larger hips which do not extend the whole height of the roof / bezieht sich auch auf größere Teilwalme)*
de: Krüppelwalm
~ Drittelwalm *(hip covering one third of a gable / Walm, der ein Drittel des Giebels abedeckt)*
< Schopfwalm *(South German and Austrian also for more complicated, projecting hips / süddeutsch und österreichisch auch für komplizierte, vorkragende Walme)*
~ Zwergwalm *(Austrian, very small hip below the ridge / österreichisch, sehr kleiner Walm an der Giebelspitze)*
da: ~ halvvalm *(half hip / Halbwalm)*
~ kvartvalm *(hip covering a fourth of a gable / Walm, der ein Viertel des Giebels einnimmt)*
no: -
sv: nockvalmtak *(the whole roof / das gesamte Dach)*
pl: naczółkowy
cs: valbička

1.5.26 ~ Projecting hip / Schopfwalm

Hip projecting from a gable with a convex, polygonal, or straight shape. May be a small hip at the apex of a gable (1) (Fig. 96) or extend from near the eaves to the apex (2).

Vorstehender Walm, der einem steilen Giebelgebinde vorgehängt ist; gewölbt, polygonal oder rechteckig

ausgebildet. Kann ein kleiner Walm an der Giebelspitze sein (1) (Fig. 96) oder sich vom Traufbereich bis zum First erstrecken (2).

fr: 1. petite croupe en surplomb au sommet du pignon *(paraphrase)*
2. ~ demi-croupe débordante
en: 1./2. ~ projecting hip *(paraprase)*
nl: 1. ~wolfeind
de: 1. Schopfwalm *(Austrian term for any hip which is smaller than a half hip / österreichisch ein Teilwalm, der kleiner als ein Halbwalm ist)*
1. > Schopf *(projecting hip with rectangular shape / vorstehender Walm mit rechteckiger Basis)*
1./2. > Steckwalm *(projecting hip or half hip with curved shape; Swiss and Austrian always extends from eaves to the apex / Vorspringender Halb-, Voll- oder Krüppelwalm mit gewölbter Basis; schweizerisch und österreichisch immer von der Traufe bis zum First)*
1./2. > Kastensteckwalm *(projecting hip or half hip with rectangular shape / vorspringender Halb-, Voll- oder Krüppelwalm mit eckiger Basis)*
1. ~ Zwergwalm *(Austrian very short hip at the upper end of a gable / österreichisch sehr kurzer Walm am oberen Giebelende)*
2. Schildwalm
da: 2. udkraget valm *(paraphrase)*
no: 1./2. utkraget valm *(paraphrase)*
sv: -
pl: 1. kozubowy *(having a rectangular shape / mit rechteckiger Form)*
1. kozubek *(having a polygonal shape / mit polygonaler Form)*
cs: 1. kabřinec *(Schopf and Steckwalm in general, round and even polygonal / Schopf- und Steckwalm im Allgemeinen, sowohl rund als auch polygonal, groß oder klein)*

1.5.27 Fußwalm

Short sloping roof at the base of a gable. It may extend from approximately one third up to a half of the roof height. Should not be confused with pentice roofs (Fig. 96).

Trapezförmiger Walm an der Unterkante bzw. am Fuß eines Giebels; seine Höhe kann etwa ein Drittel bis die Hälfte der Giebelhöhe betragen. Ist von (weit häufigeren) Vordächern am Giebelfuß zu unterscheiden (Fig. 96).

fr: auvent de pignon
= auvent à la base d'un pignon *(paraphrase)*
en: -
> Dutch gable *(Am.) (gable with hip at the base of the gable triangle / Giebel mit Fußwalm)*
nl: -
de: Fußwalm
~ Fußwalmdach *(the whole roof / das ganze Dach)*
da: -
udsvejfet valm *(paraphrase)*
no: -
= sneibetak (sneibeformet tak) *(local dialect term of Southwest Norway, the whole roof / regionaler Dialekt aus Südwestnorwegen, das gesamte Dach)*
sv: -
pl: daszek przyzbowy
cs: podlomení *(local term / regionale Bezeichnug)*
= podlomenice *(synonym of podlomení, but used in other regions / Synonym von podlomení, aber in anderen Regionen benutzt)*

1.5.28 Gable / Giebeldreieck

The triangular upper surface of the wall extending from the eaves to the ridge which closes the ends of a pitched roof (Fig. 96).

Dreieckige obere Wandfläche, die sich von der Traufe bis zum First erstreckt und die Schmalseiten eines Gebäudes begrenzt (Fig. 96).

fr: pignon
> mur pignon *(the whole gable wall / die gesamte Giebelwand)*
en: < gable
< gable wall *(describes the whole wall / beschreibt die gesamte Wand)*
nl: top van de gevel
= topgevel
de: Giebeldreieck
~ Giebel *(may also be a term for the whole wall / kann auch die gesamte Giebelwand bezeichnen)*
~ Steilgiebel *(emphasises the opposite to a hip, not used in Austria / betont den Gegensatz zum Walm; nicht benutzt in Österreich)*
< Giebeltrapez *(gable wall with a half hip / Giebelwand mit einem Teilwalm)*
da: gavl
= gavltrekant
~ helgavl *(emphasises the opposite to a hip / betont den Gegensatz zum Walm, Steilgiebel)*
~ lodret gavl *(emphasises the opposite to a hip / betont den Gegensatz zum Walm, Steilgiebel)*
no: gavl
= gavltrekant
= røst (raust)

sv: gavel
= gavelröste
~ hel gavel *(emphasises the opposite to a hip / betont den Gegensatz zum Walm, Steilgiebel)*
pl: szczyt (dachu)
cs: štít
~ svislý štít *(emphasises the opposite to a hip / betont den Gegensatz zum Walm, Steilgiebel)*

1.5.29 Gablet / Firstdreieck

Small gable at the top of a truncated trapezoidal hip, whose height is much less than half of the roof's height (Fig. 96).

Kleiner Giebelabschnitt oberhalb eines „abgeschnittenen", trapezförmigen Walms, dessen Höhe deutlich unter der halben Dachhöhe bleibt (Fig. 96).

fr: ~ pignon coupé *(of any height / von beliebiger Höhe)*
en: gablet
~ hipped gablet *(hipped end terminates in small gable below ridge / Walmende läuft in kleinem Giebel unterhalb des Firstes aus)*
~ gablet roof *(Am.) (the whole roof / das gesamte Dach)*
nl: uilenbord, ulebord
de: Firstdreieck
~ Lüftungsloch *(the gable remains open / die Giebelwand bleibt offen)*
~ Eulenloch *(with opening, extending over the whole gablet / mit Öffnung, die sich über die gesamte Fläche erstreckt)*
~ Rauchloch *(the gable remains open; also used for openings in a gable wall below the apex / die Giebelwand bleibt offen; auch für andere Öffnungen in der Giebelwand unterhalb des Firstes)*
> Ansatzlücke *(Austrian, small constructional opening in a roof with wooden shingles / österreichisch bei Nagelschindeldächern konstruktiv bedingte kleine Öffnung)*
da: pagodetag *(the whole roof / das gesamte Dach)*
= skadegab *(small gable, open or with window / kleines Giebeldreieck, offen oder mit Fenster)*
no: -
sv: -
pl: półszczyt
= przyczółek
~ dach półszczytowy *(the whole roof / das gesamte Dach)*
~ dach przyczółkowy *(the whole roof, synonymous with dach półszczytowy / das gesamte Dach, synonym mit dach półszczytowy)*
~ dach dymnikowy *(the whole roof, synonymous with dach półszczytowy / das gesamte Dach, synonym mit dach półszczytowy)*
cs: štítek

1.5.30 Knee-wall / Kniestockwand

Low, often knee-high wall above the upmost floor of a building (1); also the space above this floor, enclosed by the low wall (2) (Fig. 97).

Niedrige, oft etwa kniehohe Wand über der oberen Geschossdecke eines Gebäudes (1) bzw. der Raum, der sich über dieser Geschossdecke befindet und durch diese Wand umgrenzt wird (2) (Fig. 97).

fr: 1./2. surcroît
en: 1. knee-wall *(paraphrase)*
1. = kneewall *(Am.)*
1. < low side wall *(paraphrase)*
2. one/two/three, etc. and a half storey *(referring to the storeys of the whole building / bezogen auf die Geschosse des gesamten Gebäudes)*
nl: 1. borstwering
de: 1. Kniestockwand
2. Drempelwand
1./2. = Kniestock
1./2. = Drempel
da: 1. trempel(væg) *(within timber-framed and mass walled buildings / bei Stein- und Fachwerkbauten)*
1. = styrterumsvæg *(within timber-framed buildings only / nur bei Fachwerkbauten)*
2. trempel *(within timber-framed and mass walled buildings / bei Stein- und Fachwerkbauten)*
2. = styrterum *(within timber-framed buildings / nur bei Fachwerkbauten)*
no: 1. knevegg
sv: 1. knävägg *(not very common / nicht sehr gängig)*
pl: 1. ściana kolankowa
2. skosy
cs: 1. podokapní stěna
1. = poprsní zeď
1. = půdní nadezdívka
1. = obklopnice *(rare / selten)*

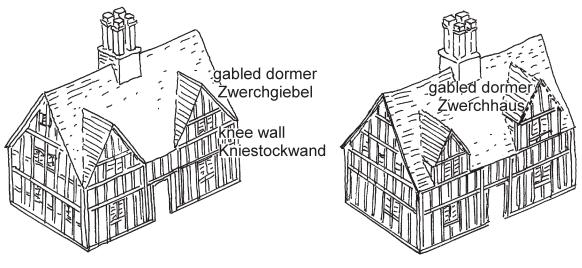

Fig. 97.

1.5.31 Gabled dormer / Zwerchgiebel/ -haus

Structure projecting beyond the sloping plane of a roof by a gable which stands on the front of the building (1) or above an extension of the roof space with upright walls (2). The ridge is crosswise to that of the main roof; it may reach the main roof's ridge (Fig. 97).

Ausbau in der Dachfläche in Form eines Giebels, der auf der Hauswand aufsteht (1) oder auf einer Erweiterung des Dachraums mit senkrechten Wänden (2). Sein First verläuft quer zum First des Hauptdaches; die Höhe kann diejenige des Hauptdaches erreichen (Fig. 97).

fr: 1. lucarne-pignon
1./2. lucarne en façade
en: 1./2. gabled dormer
nl: 2. vlaamse gevel *(dormer, smaller than the usual gable / Dachausbau, kleiner als ein herkömmlicher Giebel)*
de: 1. Zwerchgiebel
1. = Quergiebel
1. = Auslucht *(Swiss / schweizerisch)*
2. Zwerchhaus
da: 1./2. spidskvist i facadeplan *(paraphrase)*
1./2. ~ tværgavl
1./2. ~ spidskvist
1./2. ~ tagskægskvist
no: 1. ark *(extension of the wall below / Fortsetzung der Wand darunter)*
1. > midtark *(placed centrally on the roof / mittig auf dem Dach platziert)*
1. = kvist
sv: -
pl: 1. dach dwuspadowy z facjatką
cs: 1. polokřížová střecha
1. > křížová střecha *(ridge of dormer and main building are at the same level / Firstlinien von Hauptdach und Querdach liegen in einer Höhe)*

1.5.32 Dormer / (Dach-)Gaube

Structure projecting beyond the sloping plane of a roof which has a vertical window or door and a roof of its own. The wall does normally not continue the wall of the building. The roof may have various shapes; the ridge, as far as it exists, does not reach the ridge of the main roof (Fig. 98).

Ausbau in einer Dachfläche mit einer stehenden Öffnung (ein Fenster oder eine Tür) und eigenem Dach. Sitzt normalerweise nicht direkt auf der Wand des

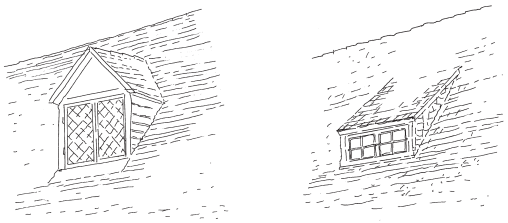

Fig. 98.

Gebäudes auf. Das Dach kann unterschiedliche Formen aufweisen; der First bleibt, soweit vorhanden, unter dem First des Hauptdaches (Fig. 98).

fr: ~ lucarne rentrante
en: dormer *(the wall may continue the front of the building / die Wand kann die Hauswand fortsetzen)*
= dormer window *(the wall may continue the front of the building / die Wand kann die Hauswand fortsetzen)*
nl: dakkapel
de: (Dach-)Gaube
> Gaube mit Pultdach *(paraphrase, sloping lead roof to dormer / Gaube mit Pultdach)*
> Gaube mit Giebeldach *(paraphrase, gabled dormer / Gaube mit Giebeldach)*
> Fledermausgaube *(eyebrow dormer / Gaube mit geschwungenem Schleppdach ohne Wangen)*
> Gaube *(Swiss, without gable roof / schweizerisch, ohne Giebeldach)*
> Lukarne *(Swiss, with gable roof / schweizerisch, mit Giebeldach)*
= Gaupe *(Austrian / österreichisch)*
> Schleppgaube *(sloping lead roof to dormer / Gaube mit Schleppdach)*
> Giebelgaube *(gabled dormer / Gaube mit Giebeldach)*
da: kvist
> taskekvist *(sloping lead roof to dormer / Gaube mit Schleppdach)*
> pultkvist *(synonym of taskekvist / Synonym von taskekvist)*
> sadeltagskvist *(gabled dormer / Gaube mit Giebeldach)*
> rytterkvist *(synonym of sadeltagskvist / synonym von sadeltagskvist)*
> sachser-kvist *(eyebrow dormer / Fledermausgaube)*
> valmet spidskvist *(synonym of sachser-kvist / Synonym von sachser-kvist)*
no: kvistvindu
> ark *(with gable roof / mit Giebeldach)*
> takopplett *(with sloping roof / mit Schleppdach)*
> kobbhus *(Trøndelag; gabled dormer / Trøndelag; Gaube mit Giebeldach)*

sv: takkupa
pl: lukarna
~ okno mansardowe
cs: vikýř
> vikýř pultový *(sloping lead roof to dormer / Dachgaube mit Pultdach)*
> volské oko *(eyebrow dormer / Fledermausgaube)*

2 Main construction: main frame / Baustruktur: dachtragende Konstruktion

2.1 General terms / Allgemeine Bezeichnungen

2.1.1 Substructure / Fundament

Foundation or groundwork, which supports the building, largely located below the ground. Often constructed in a different technique than the → superstructure (2.1.2); usually made of stone (Fig. 99).

Unterbau, der das Gebäude trägt und zum Großteil unterhalb des Erdbodens liegt. Oft in einer anderen Technik als die → aufgehenden Gebäudeteile (2.1.2) ausgeführt; in der Regel aus Stein (Fig. 99).

fr: foundations *(completely below the ground / vollständig unterhalb des Erdbodens)*
~ soubassement *(partly above the ground / teilweise über dem Erdboden)*
~ substructures *(foundations and structures underground such as cellars / Grundmauern und unterirdische Anlagen wie Keller)*
en: substructure
nl: fundering
de: Fundament
> Sockel *(mainly the parts of the substructure which raise above the ground; more frequently in Austria / vor allem die oberirdischen Teile der Fundamentmauern; in Österreich häufiger)*
da: fundament
no: fundament
sv: fundament
pl: fundament
~ podziemna część budynku *(foundations and structures underground such as cellars / Grundmauern und unterirdische Anlagen, etwa Keller)*
cs: základ *(sing.)*
= základy *(pl.) (less frequently / seltener)*
~ substrukce *(substructure; elaborate / Unterbau; aufwändig)*

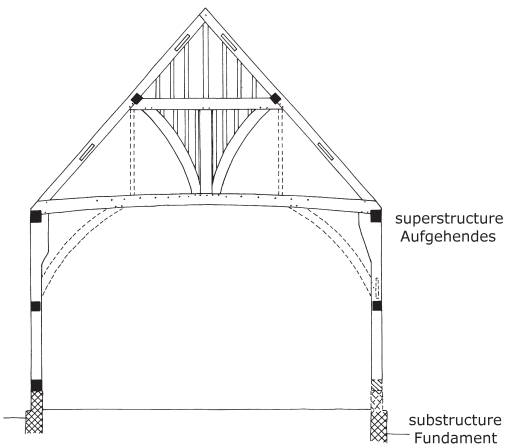

Fig. 99.

2.1.2 Superstructure / Aufgehendes

Parts of a building which are located above the ground. Often constructed in a different technique than the → substructure (2.1.1) (Fig. 99).

Gebäudeteile, die sich oberhalb des Erdbodens befinden; oft in einer anderen Bautechnik ausgeführt als das → Fundament (2.1.1) (Fig. 99).

fr: superstructures
en: superstructure
nl: opstand
= bovenbouw
= superstructuur
de: Aufgehendes *(mainly archaeological term / meist archäologische Bezeichnung)*
= aufgehende Gebäudeteile
da: bygningsdelen
= selve bygningen
sv: -
no: -
~ selve bygningen
~ overbygg *(translation / Übersetzung)*
pl: nadziemna część budynku
cs: nadzemní část stavby

2.1.3 Timber-framed construction / Gerüstbau

Timbered structure with a load-bearing timber → frame (2.3.1) made of horizontal, vertical, and oblique timbers. The infill of spaces in-between (in timber-framing: panels) lacks structural importance. Sometimes the spaces even remain open. Can be an → earthfast or a → non-earthfast building (2.3.3) (Fig. 100).

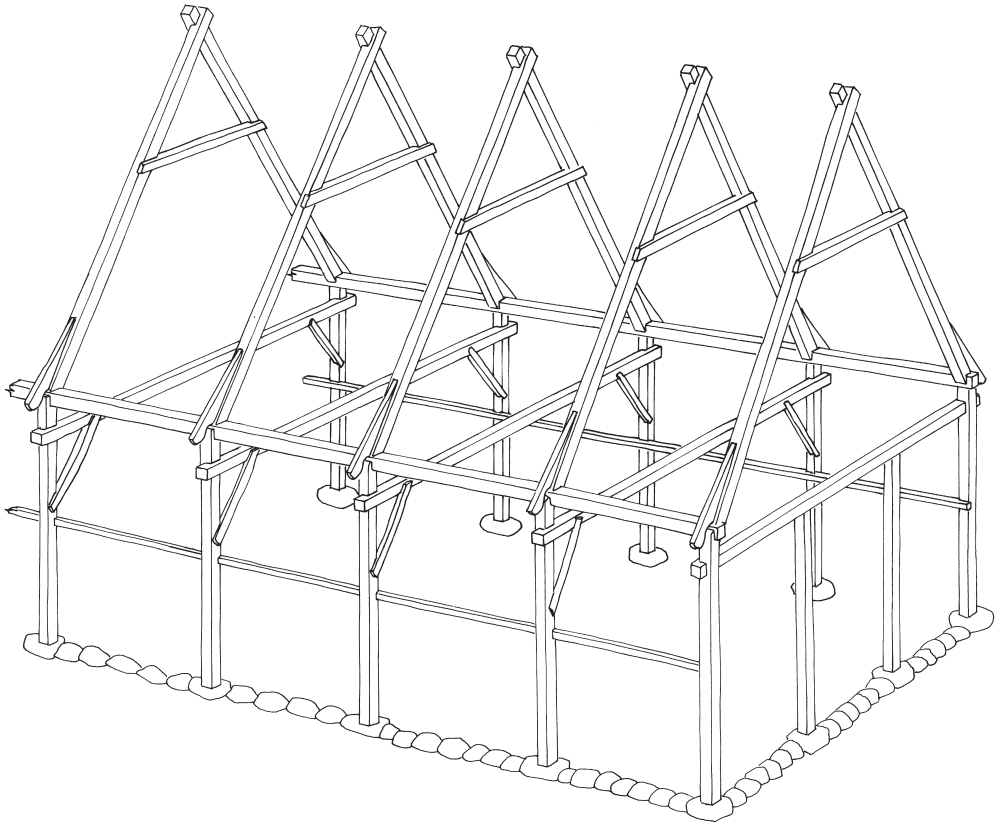

Fig. 100.

Bauweise mit einem tragenden hölzernen → Gerüst (2.3.1) aus waagerechten, senkrechten und diagonalen Hölzern. Die dazwischen liegenden Wandflächen oder -felder (beim Fachwerkbau: Gefache) haben keine statische Funktion. Nicht selten sind die Gefache auch offen. Es kann sich um einen → Pfosten- oder einen → Ständerbau (2.3.3) handeln (Fig. 100).

fr: construction sur ossature (de bois)
= construction sur armature (de bois) *(load-bearing structure in general, technical term / technische Bezeichnung für Tragwerke allgemein)*
< construction charpentée
> pan de bois *(terms usually Fachwerk / bezeichnet normalerweise Fachwerk)*
> colombage *(older, non-technical term, usually for Fachwerk / ältere, nicht fachsprachliche Bezeichnung, normalerweise für Fachwerk)*

en: timber-framed construction
= framework construction
= timber frame(work)
= framed construction
> box-frame construction *(framed building unlike cruck buildings; its constructional units form a network whose main members meet at right angles and have a box-like structure / Gerüstbau, im Unterschied zu Cruck-Gebäuden. Seine Konstruktionseinheiten bestehen aus einem Rahmenwerk, dessen Hauptgefügeteile rechtwinklig verbunden sind und eine kasten-förmige Struktur bilden)*
> box-frame *(synonym of box-frame construction / Synonym von box-frame construction)*
> pre-framing *(buildinig techniques which preceded English timber framing, often a stave construction / Bauweisen, die dem englischen Fachwerkbau vorausgingen, oft eine stave construction)*

nl: > houtskeletbouw *(refers only to timber buildings with boarding; as opposed to vakwerkbouw / bezieht sich ausschließlich auf mit Brettern verschalte Holzbauten; Gegenteil von vakwerkbouw)*
< skeletbouw *(refers to framework of wood, stone or metal / bezieht sich auf unterschiedliche Rahmenkonstruktionen aus Holz, Stein oder Metall)*

de: (Holz-)Gerüstbau
~ (Holz-)Skelettbau *(mainly refers to modern timber buildings / bezieht sich insbesondere auf den modernen Holzbau)*

da: bindingsværk

= tømmerkonstruktion
= bygningens tømmerskelet
~ skeletkonstruktion *(mainly refers to modern frame constructions / bezieht sich insbesondere auf moderne Skelettkonstruktionen)*

no: bindingsverk
< stavverk *(all traditional rural types of construction with vertical timbers / alle traditionsgebundenen ländlichen Konstruktionsformen mit vertikalen Hölzern)*
< skjelettkonstruksjon *(modern term / moderne Bezeichnung)*

sv: skelettkonstruktion
= ramverkskonstruktion

pl: konstrukcja szkieletowa

cs: skeletová stavba
= skeletová konstrukce *(building technique / Bauweise)*
~ rámová konstrukce

2.1.4 Massive timber building / Holzmassivbau

Timbered structure which is a → log construction (2.5.1) or → earthfast stave construction (2.5.4); not a type of → timber-framing (2.1.3).

Holzbau, der ein → Blockbau (2.5.1) oder → Palisadenbau (2.5.4) ist; keine Variante des → Holzgerüstbaus (2.1.3).

fr: construction en bois plein

en: massive timber building

nl: -

de: Holzmassivbau *(rare, imprecise / selten, ungenau)*
> Blockbau *(of horizontal logs / aus horizontalen Hölzern)*

da: -

no: massivkonstruksjon (i tre) *(modern term, includes masonry and log walls / moderne Bezeichnung, schließt Mauerwerk- und Blockwände ein)*

sv: -

pl: budynki o ścianach drewnianych litych (masywnych, jednolitych)

cs: ~ srubová konstrukce *(building technique / Bauweise)*

2.1.5 Wattle and daub building / Flechtbau

Building whose main construction is → wattles woven around → stakes; often additionally encased in daub (Fig. 101).

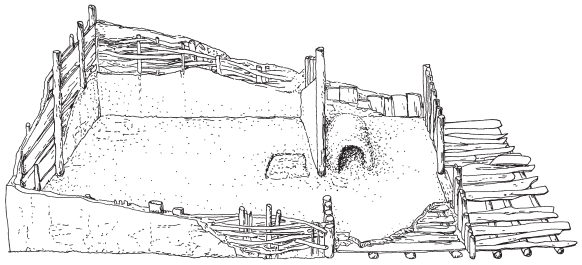

Fig. 101.

Gebäude, dessen tragende Konstruktion aus einem Geflecht aus → Spalthölzern und → Ruten besteht und oft zusätzlich mit Lehm verkleidet ist (Fig. 101).

fr: construction en torchis sur clayonnage *(technique, daub attached to wattle / Bauweise, Strohlehm auf Flechtwerk)*

en: wattle and daub building

nl: bouw van vlechtwerk *(paraphrase)*

de: Flechtbau

da: bygning med lerkinede fletværksvægge

sv: flätverksbyggnad

no: flettverkshus (med leirklining) *(with daub / mit Strohlehm)*

pl: konstrukcja kosznicowa (pleciona)

cs: pletená stavba

2.1.6 Earth-walled building / Lehmbau

Building whose external mass walls (and often the interior walls as well) are made of → rammed earth (2.8.13) (1), → adobe (2.8.6) (2), or → sods (2.8.7) (3) (Fig. 102).

Gebäude, bei der die massiven Außenwände (und oft auch die Innenwände) aus → Stampflehm (2.8.13) (1), → Lehmziegeln (2.8.6) (2) oder → Soden (2.8.7) (3) hergestellt sind (Fig. 102).

fr: 1./2./3. construction en terre crue
1. construction en pisé
2. construction en adobe
3. construction en mottes de gazon

en: 1./2./3. earth-walled building
1. pisé-construction

nl: 1. stampbouw
3. plaggenbouw

de: 1./2. Lehmbau
1./2./3. ~ Erdbauweise *(paraphrase, technique / Technik)*
1. Stampflehmbau
2. Lehmziegelbau
3. Sodenbau

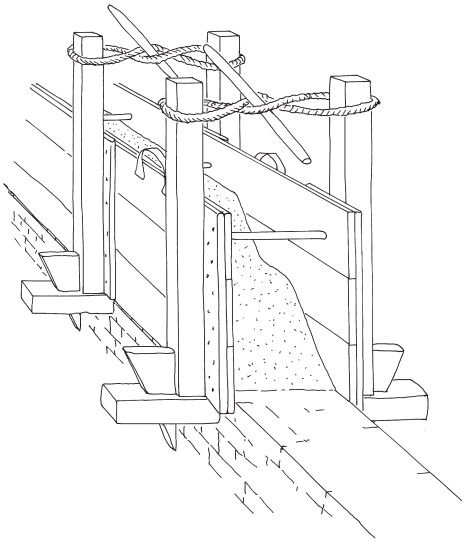

Fig. 102.

1. ~ Stampferdebau
1./2. Pisébau *(Austrian / österreichisch)*
2. ~ Lehmpatzenbau *(also historical term for lump of clay, taken from a pit, used for walling / auch historische Bezeichnung für aus einer Grube gestochenen Lehm, der in „Patzen" zu Wänden aufgeschichtet wird)*

da: 1./2. lerhus
1. hus med lerstampede vægge
1. = hus med pisé vægge *(pisé building / Pisé-Bau)*

sv: 1./2./3. ler- och jordhus
1. hus i pisé-konstruktion
1. = hus med väggar av stampad lera
2. hus av lertegel
3. jordhus

no: 1. stampejordshus
1. > pisémur *(pisé building / Pisé-Bau)*
2. hus av soltørket tegl
3. torvhus

pl: 1./2./3. budownictwo ziemne
1./2. budownictwo gliniane
1. bitka
1. = "budowanie na jaskółkę"
2. budynki o ścianach z surowej cegły
3. budynki o ścianach z darniny

cs: 1./2./3. hliněná stavba *(loam construction, loam building / Lehmbau, Lehmgebäude)*
1. nabíjená stavba *(building of rammed earth; technique: nabíjení. Also local term in South and Central Moravia / Stampflehmbau, Stampflehmgebäude; Technik: nabíjení. Auch regionale Bezeichnung in Süd- und Mittelmären)*
1. = pěchovaná hliněná stavba *(term mainly used in Bohemia / Bezeichnung vor allem in Böhmen benutzt)*
1. = pisé
1. ~ nakládaná stavba *(loam building of coursed loam; the wall surfaces are finished later / Lehmbau aus geschichteten Lehm; die Wandoberflächen werden später ausgearbeitet)*
2. stavba z nepálených cihel *(building of clay bricks / Gebäude aus Lehmziegeln)*
1./2. zdivo lepeničné *(outdated / veraltet)*
3. stavba z drnů *(building of sods / Gebäude aus Soden)*

2.1.7 Massive wall construction / Massivbau

Building with walls from a homogeneous material such as stone, daub, mud, etc., rarely also wood. The interior walls may be framed or of any other construction.

Gebäude mit homogenen, aus einem Material ausgeführten Wänden, etwa aus Stein, Lehm oder Ähnlichem, selten auch Holz. Die Innenwände des Gebäudes können in Gerüstbauweise oder einer beliebigen anderen Bauweise ausgeführt sein.

fr: construction à murs épais
< construction massive *(general term / allgemeine Bezeichnung)*
> construction en bois massif *(of wood / aus Holz)*

en: massive wall construction
= mass-walled construction
= mass walling

nl: -

de: < Massivbau *(except of wood / Holzbau ausgenommen)*
> Steinbau *(of natural stone or fired bricks / aus Natursteinen oder gebrannten Ziegeln)*
> Ziegelbau *(of fired bricks, but also [misleading] of adobe / aus gebrannten Ziegeln, aber auch [irreführend] aus Lehmziegeln)*

da: massivmurs bygning
> bygning i grundmur *(the walls are of brick / die Wände sind aus Ziegelstein)*

no: massivkonstruksjon
= massivbygg

sv: massiv byggnad

pl: konstrukcja lita

cs: bloková konstrukce

2.2 Substructure / Fundament

2.2.1 Pile foundation / Pfahlgründung

Substructure (2.1.1) of a building, situated completely below the ground and consisting of foundation piles and sills. Usually bears a mass-walled structure, which would otherwise cave in because of the unstable ground (Fig. 103).

Vollständig unterhalb des Erdbodens gelegene → Substruktion (2.1.1) eines Gebäudes aus Gründungspfählen und einem Schwellenrost. Trägt meist ein massives Bauwerk, das aufgrund der geringen Tragfähigkeit des Bodens sonst einsinken würde (Fig. 103).

fr: fondations sur pieux
en: pile foundation
nl: paalfundering
de: Pfahlgründung
da: pilotering
= pælefundering
= pæleværk
no: pælefundamenter
= pælerost
sv: pålgrundning
= pålgrundläggning
pl: palowanie
= funfdament palowy
cs: pilotový základ *(part of the building / Bauteil)*
= založení na pilotách *(building technique / Bauweise)*
> pilotový rošt *(foundation of piles and sill / Gründung aus Pfählen und Balkenrost)*

2.2.2 Sill frame / Schwellenrost

Frame of horizontal timbers, which are laid crosswise and form the → substructure (2.1.1) of a building on an unstable site. May rest directly on the soil or on rammed piles. It is inserted in the ground and serves in most cases as support for masonry (Fig. 103).

Rahmen von waagerecht verlegten und kreuzweise miteinander verbundenen Hölzern, die als → Substruktion (2.1.1) für ein Bauwerk dienen, das auf wenig tragfähigem Boden errichtet wird. Kann direkt auf dem Boden aufliegen oder auf eingerammten Gründungspfählen ruhen. Ist im Erdboden verbaut und dient meist als Auflager für Mauerwerk (Fig. 103).

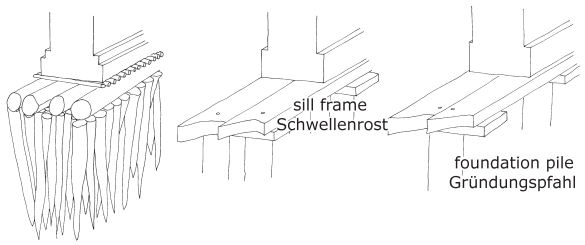

Fig. 103.

fr: radier de fondations *(covers also the surface of the soil / bedeckt auch die Bodenoberfläche)*
= fondations sur semelles de bois *(resting on horizontal timbers / auf horizontalen Hölzern aufliegend)*
= fondations sur soles *(resting on horizontal timbers / auf horizontalen Hölzern aufliegend)*
en: sill frame
< sill *(general term / allgemeine Bezeichnung)*
nl: (paal-)rooster
de: Schwellenrost
= Schwellrost
= Pfahlrost *(misleading, because the grid of sills does not consist of piles / irreführend, da das Rost nicht aus Pfählen besteht)*
= Rost *(imprecise / ungenau)*
da: armeringsjern
no: flåtefundament
= liggende rost
> bolverksfundament *(log-built caissons filled with stone / Kästen aus Blockwerk, gefüllt mit Steinen)*
sv: rustbädd
= rust
= rustverk *(resting directly on the ground / direkt auf dem Boden liegend)*
= pålrust
= stående rust *(resting on piles / auf eingerammten Pfählen liegend)*
pl: ruszt
cs: rošt *(imprecise / ungenau)*
= základový rošt *(part of the building / Bauteil)*
= roštový základ
~ založení na rošt *(building technique / Bauweise)*

2.2.3 Foundation pile / Gründungspfahl

Vertical timber, set into the ground and part of the → substructure (2.1.1) of a building; pointed at its base. The head bears the building, for example a → sill beam (2.4.3) of a wall frame or a → sill frame (2.2.2). May be partly above the ground (Fig. 104) or completely inserted into it (Fig. 103).

Senkrecht in den Erdboden eingebrachtes und unten angespitztes Holz, das Teil der → Fundamentierung (2.1.1) eines Hauses ist. Sein Kopf trägt das Gebäude, beispielsweise die → Schwellen (2.4.3) eines

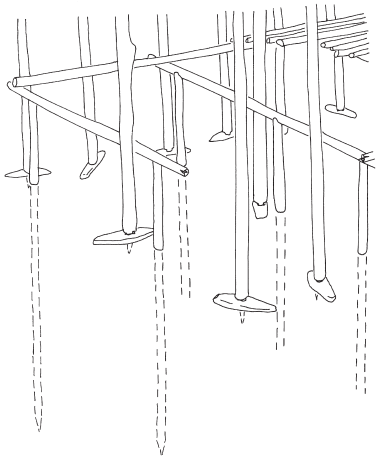

Fig. 104.

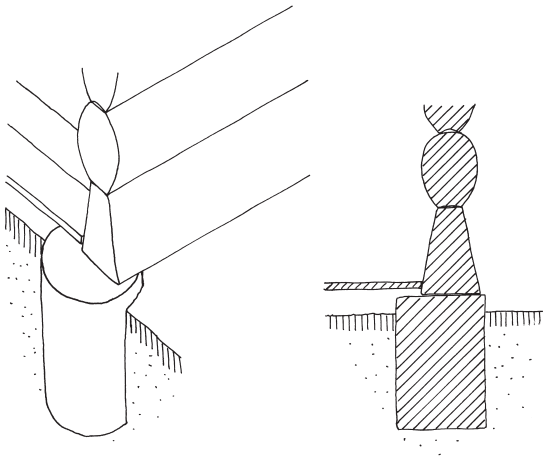

Fig. 105.

Wandgerüsts oder einen → Schwellenrost (2.2.2). Das senkrechte Holz kann teils über der Erde (Fig. 104), oder vollständig unter ihr liegen (Fig. 103).

fr: pilot
= pieu
= pieu de fondation
en: foundation pile
= base pile
nl: < heipaal *(may also be of concrete or steel; the base may be stub or pointed / kann auch aus Beton oder Stahl sein; das untere Ende kann stumpf oder spitz sein)*
de: Gründungspfahl
= Fundamentpfahl
> Pilot *(Austrian common for Gründungspfahl; also auger pile for deep foundation / österreichisch häufig für Gründungspfahl; Bohrpfahl bei Tiefgründung)*
da: piloteringspæle
= funderingspæle
no: fundamentpæl
sv: < påle
pl: pal fundamentowy
cs: pilota
= jehla *(outdated / veraltet)*

2.2.4 ~ Foundation post / Gründungspfosten

Vertical timber, set into the ground as part of the → substructure (2.1.1) of a building; it has a flat base. Its head bears the building, for example a → sill beam (2.4.3) of a wall frame or a → sill frame (2.2.2). May be partly above, or completely below the ground (Fig. 105).

Senkrecht in den Erdboden eingebrachtes und am unteren Ende stumpfes Holz, das Teil der → Fundamentierung (2.1.1) eines Hauses ist. Auf ihm ruht das Gebäude, beispielsweise die → Schwellen (2.4.3) eines Gerüstbaues oder ein → Schwellenrost (2.2.2). Kann teils über der Erde oder vollständig unter ihr liegen (Fig. 105).

fr: < pile
en: foundation post
< pile *(very general term / sehr allgemeine Bezeichnung)*
nl: < heipaal *(may also be of concrete or steel; may have a flat or pointed base / kann auch aus Beton oder Stahl sein; das untere Ende kann stumpf oder spitz sein)*
de: Gründungspfosten
= Fundamentpfosten
> Pilot *(auger pile for deep foundation; Austrian often for Gründungspfahl / Bohrpfahl bei Tiefgründung, österreichisch häufig für Gründungspfahl)*
> Fundamentierungspilot *(auger pile for deep foundation; Austrian often for Gründungspfahl / Bohrpfahl bei Tiefgründung, österreichisch häufig für Gründungspfahl)*
> Gründungspilot *(auger pile for deep foundation; Austrian often for Gründungspfahl / Bohrpfahl bei Tiefgründung, österreichisch häufig für Gründungspfahl)*
da: funderingspæle *(pl.)*
no: pæl *(general term, usually with pointed base / allgemeine Bezeichnung, normalerweise mit angespitztem Ende)*
sv: < stolpe
pl: słupy fundamentowe
cs: základový sloupek *(loan translation / Lehnübersetzung)*
= základový špalek *(paraphrase, uncommon / ungebräuchlich)*

2.2.5 Post-pad / Pfostenschuh

Wide plate of wood at the bottom of a → posthole (2.2.6) which prevents the post from sinking into the ground. The post is either stuck through a hole in the plate or tenoned into it (Fig. 106).

Breite Holzplatte an der Sohle einer → Pfostengrube (2.2.6), die den Pfosten vor dem Einsinken in den Boden bewahrt. Besitzt entweder ein Loch, durch das der Pfosten hindurchgesteckt ist, oder ein Zapfenloch (Fig. 106).

fr: patin (de bois)
= sabot
en: post-pad
nl: paalschoen
de: Pfostenschuh
~ Pfahlschuh *(pile having a pointed tenon stuck through the post-pad / Pfahl mit einem angespitzten Zapfen durch den Schuh hindurch)*
da: stolpesko *(in modern buildings / in modernen Gebäuden)*
= stolpebærer
no: > stolpesko *(modern term for a construction normally made of steel / moderne Bezeichnung für eine Konstruktion, die meist aus Stahl hergestellt ist)*
sv: ramfäste (för stolpe)
pl: podstawka pod słup
cs: patka sloupu *(substructure of a post / Pfostenfundament)*
= podložka sloupu *(bolster of a post / Unterlage für einen Pfosten)*
= patka piloty *(pile of a wetland site / Pfahlschuh einer Ufersiedlung)*

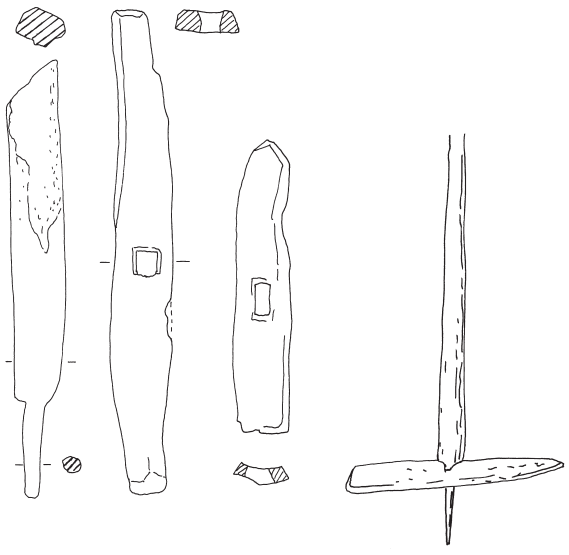

Fig. 106.

2.2.6 Posthole / Pfostengrube

Hole dug in the ground to hold a → post (2.4.10); later often visible in the ground as an archaeological feature (Fig. 107).

Für einen → Pfosten (2.4.10) ausgehobene Grube, oft später als archäologischer Befund im Boden nachweisbar (Fig. 107).

fr: avant-trou *(infill of the posthole / Verfüllung eines Pfostenloches)*
~ trou de poteau *(the hole dug in the ground but also the ghost of the post / die Pfostengrube, aber auch die Standspur des Pfostens)*
= creusement (de trou de poteau)
en: posthole
= post-hole
nl: paalgat
= paalkuil
de: Pfostengrube
~ Pfostenloch *(the hole dug in the ground but also the ghost of the post / die Pfostengrube, aber auch die Standspur des Pfostens)*
< Aushubloch *(hole dug into the ground / in den Boden eingetieftes Loch)*
da: stolpehul
no: stolpehull
sv: stolphål
pl: dołek posłupowy
cs: sloupová jáma

2.2.7 Ghost of the post / Pfostenverfärbung

The discolouring of the ground, left by a drawn or decayed → post (2.4.10) within the larger → hole (2.2.6), which was originally dug for the post; archaeological feature (Fig. 107).

Durch einen herausgezogenen oder vergangenen → Pfosten (2.4.10) entstandene Bodenverfärbung innerhalb einer größeren, ursprünglich für den Pfosten

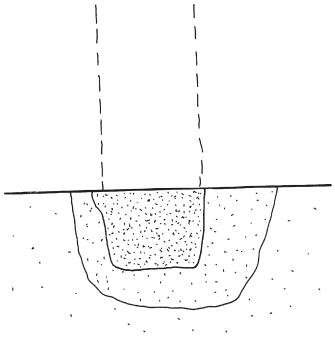

Fig. 107.

angelegten → Grube (2.2.6); archäologischer Befund (Fig. 107).

fr: ~ trou de poteau *(also the whole hole dug in the ground / auch die Pfostengrube)*
= trace de poteau
= poteau fantôme *(used in case there are no substantial remains of the post / benutzt, wenn keine Überreste des Pfostens vorhanden sind)*
en: ghost of the post
= post-pipe
nl: paalverkleuring
= paalkern
= paalafdruk
= paalspoor
de: Pfostenverfärbung
< Pfostenloch *(misleading, does actually not describe a hole / irreführend, da es sich nicht um ein Loch handelt)*
= Pfostenstandspur
= Pfostennegativ *(Swiss / schweizerisch)*
da: stolpeaftegning
= stolpeaftryk
= stolpespor
no: stolpespor
= stolpeavtrykk
sv: stolpfärgning
pl: ślad po słupie
cs: probarvení v místě báze sloupu *(paraphrase)*
= negativ sloupu *(imprecise / ungenau)*

2.2.8 Post wedging stone / Verkeilstein

Stone in a → posthole (2.2.6) to adjust and secure the post's position against side pressure. Usually there are several such stones in a single hole (Fig. 108).

In eine → Pfostengrube (2.2.6) eingebrachter Stein zur Ausrichtung und Sicherung des Pfostens gegen Seitenschub. Meist befinden sich mehrere solcher Steine in einem Loch (Fig. 108).

fr: pierre de calage
en: post wedging stone
= post packing stone
nl: zekeringsteen
de: Verkeilstein
= Keilstein *(in Austria most frequent term / in Österreich häufigste Bezeichnung)*
~ Füllstein *(infill / Füllung)*
da: støttesten
= paksten
no: skoningsstein
= kilesten
sv: ~ stenskoning *(several stones / mehrere Steine)*
pl: kamień klinujący
cs: kámen sloužící k uklínování sloupu *(paraphrase)*
= kámen k zaklínování sloupu *(paraphrase)*

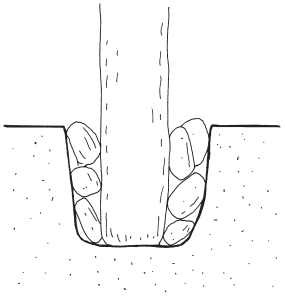

Fig. 108.

2.2.9 Foundation wall / Grundmauer

Wall which supports a building, and whose stones are laid in two or more courses and bonded with earth, clay or lime. Raises at least up to ground floor level (Fig. 109).

Mauer die ein Gebäude trägt und die aus mehr als einer Steinschicht sowie Mörtel aus Erde, Lehm oder Kalk besteht. Sie reicht höchstens bis zum Boden des ersten Vollgeschosses (Fig. 109).

fr: mur de soubassement
= solin *(also archaeological term / auch archäologische Bezeichnung)*
en: foundation wall
= dwarf wall
= sill wall *(substructure of a sill / trägt eine Schwelle)*
nl: funderingsmuur
de: Grundmauer
~ Sockelmauer *(part of the foundation wall above the ground; may raise up to ground floor window sills / Teil der Grundmauer oberhalb*

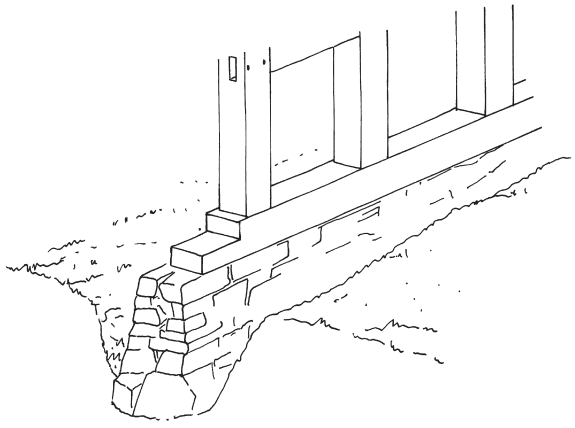

Fig. 109.

des Erdbodens, kann bis zur Brüstungshöhe des Erdgeschosses reichen)
~ Sockel *(substructure which raises the ground floor off the ground / Unterbau, durch den das Erdgeschoss eines Gebäudes gegenüber dem umgebenden Gelände erhöht ist)*

da: sokkel
= sokkelmur
= mursokkel
= stensokkel
= murstenssokkel

no: ringmur
~ grunnmur *(modern term, enclosing a cellar / moderne Bezeichnung, fasst einen Keller ein)*
> kjellermur *(enclosing a cellar / fasst einen Keller ein)*
~ sokkel, sokkelmur *(part of the kjellermur above ground / Teil der kjellermur oberhalb des Erdbodens)*

sv: sockel
= stensockel
= mursockel

pl: podmurówka

cs: podezdívka *(part of the foundation wall above the ground; may raise up to ground floor window sills / Teil der Grundmauer oberhalb des Erdbodens, kann bis zur Brüstungshöhe des Erdgeschosses reichen)*
= sokl *(colloquial / umgangssprachlich)*

2.2.10 Foundation stone / Fundamentstein

Stone which is part of a → substructure (2.1.1) and supports a sill or post (Fig. 110).

Stein, der Teil eines → Fundaments (2.1.1) ist und eine Schwelle oder einen Ständer trägt (Fig. 110).

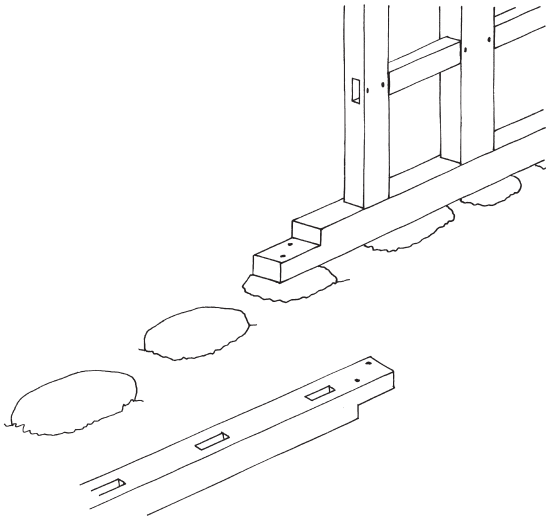

Fig. 110.

fr: pierre d'une assise de pierres sèches formant solin *(paraphrase)*
= pierre de solin

en: foundation stone

nl: funderingssteen

de: Fundamentstein
> Schwellstein *(below a sill / unter einer Wandschwelle)*
> Ständerstein *(below a post / unter einem Ständerfuß)*
~ Unterlegstein *(put below a wooden structure / unter eine Holzkonstruktion gelegt)*

da: syldsten

no: syllstein

sv: syllsten

pl: kamień fundamentowy

cs: > úhelný kámen *(corner stone / Eckstein)*
= podkladový kámen *(paraphrase)*

2.2.11 Row of foundation stones / Reihe von Fundamentsteinen

A row of → foundation stones (2.2.10), which support the upper parts of a building (Fig. 111).

Reihe von → Fundamentsteinen (2.2.10), die die aufgehenden Gebäudeteile tragen (Fig. 111).

fr: assise de pierres sèches formant solin
= solin

en: row of foundation stones
= dry wall foundation

nl: -
= rij funderingsstenen

de: Reihe von Fundamentsteinen



Fig. 111.

= Reihe von Legsteinen
= Fundament aus Legsteinen *(foundation / Fundament)*
= Trockensteinfundament *(Austrian, coursed without mortar / österreichisch, nicht in Mörtel verlegt)*

da: syldstensrække *(of field stones / aus Feldsteinen)*
= stensyld *(foundation of field stones / Fundament aus Feldsteinen)*

no: steinsetting
= rad av syllsteiner
= syllsteinsrad

sv: syllstensrad
= syllsten

pl: fundament kamienny *(stone foundations in general / Steinfundament allgemein)*

cs: podkladová řada kamenů *(paraphrase)*

2.2.12 Padstone / Fundamentstein

Single large stone placed at ground level underneath a main → post (2.4.3); the post may be fastened into a hole by a tenon (Fig. 112).

Einzelner Fundamentstein, der einen → Ständer (2.4.3) trägt; der Ständer kann mit einem Zapfen in einem Loch befestigt sein (Fig. 112).

fr: dé (de pierre) *(square stone block, but also a boulder of irregular shape / Quaderstein, aber auch ein unregelmäßig geformter Steinbrocken)*

en: padstone

nl: poer *(stone of regular shape, also used for a brick pier supporting a post / Stein in eckiger Form, auch für einen Steinpfeiler, der einen Pfosten trägt)*
= stiep *(poer or fieldstone / poer oder Feldstein)*
> zwerfkei *(unworked stone / unbearbeiteter Stein)*
> veldsteen *(unworked stone / unbearbeiteter Stein)*

de: Fundamentstein *(stone of a foundation / Stein eines Fundaments)*
= Ständerstein
> Legstein *(inconsistent archaeological term for a stone which is part of a row of stones / widersprüchliche archäologische Bezeichnung für einen Stein, der Teil einer Reihe ist)*

da: stolpesten
= sokkelsten
< syldsten *(may also support other structural parts / kann auch andere Bauteile tragen)*
= standsten
< underlagssten *(may also support other structural parts / kann auch andere Bauteile tragen)*

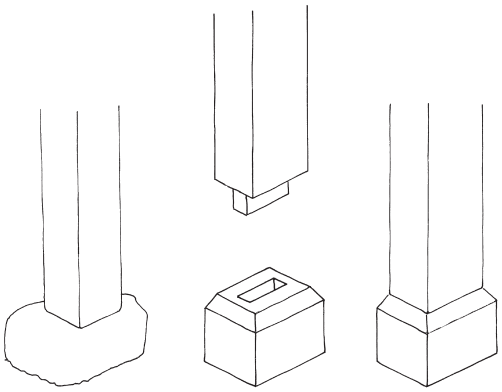

Fig. 112.

no: holdstein *(also underneath the corner of a log house / auch unter der Ecke eines Blockbaus)*
= handstein, honnstein *(local term from Rogaland / regionale Bezeichnung aus Rogaland)*
= honstein *(local term from Sogn / regionale Bezeichnung aus Sogn)*
= svaitastein *(local term from Kvam and Hardanger / regionale Bezeichnung aus Kvam und Hardanger)*
= lástein *(local term from Masfjorden / regionale Bezeichnung aus Masfjorden)*
= berrstein *(local term from Nordfjord / regionale Bezeichnung aus Nordfjord)*

sv: grundsten
= tomtsten

pl: kamień na którym stoi słup

cs: < podkladový kámen
~ patka sloupu *(foundation of a post / Fundament eines Ständers)*

2.2.13 Rubble bedding layer / Steinpackung

Stone bedding, which is not coursed and laid in mortar, used as a substructure of a floor or rarely a wall; usually an archaeological term.

Schüttung aus Steinen, die als Unterbau eines Fußbodens oder seltener einer Wand dient; meist archäologische Bezeichnung.

fr: radier de pierre

en: rubble bedding layer

nl: onderlaag van stenen *(paraphrase)*

de: Steinpackung *(archaeological term / archäologische Bezeichnung)*
~ Packlage *(auch im Straßenbau / also in road building)*

da: stenpakning
= stenforing

no: steinsetting *(paraphrase)*
sv: stenpackning
pl: bruk kamienny
cs: > kamenná substrukce *(substruction of stone / Steinunterbau)*
~ (kamenná) vyrovnávka *(bed of stone or gravel / Planierungsschicht aus Stein)*

2.2.14 Holzlage

Substructure consisting of one or more layers of thin pieces of wood. Usually used as an underlay of a wooden floor to isolate it against the cold and wet ground; archaeological term (Fig. 113).

Unterbau aus einer oder mehren Lagen von dünnen Hölzern. Meist als Basis eines hölzernen Fußbodens benutzt zur Isolierung gegen Kälte und Feuchtigkeit des Bodens; archäologische Bezeichnung (Fig. 113).

fr: radier de bois
en: -
nl: onderlaag van dunne stammen *(paraphrase)*
de: Holzlage
~ Prügellage *(rough, smaller pieces of wood, branches and twigs / rohe, kleinere Holzstücke, Äste und Zweige)*
= Blindboden *(Austrian / österreichisch)*
da: grenunderlag
= rislag
no: > rislag, risunderlag *(bundles of twigs or brushwood / Bündel von Zweigen oder Reisig)*
> neverlag, neverunderlag *(layer of birch bark / Schicht aus Birkenrinde)*
sv: risbädd
pl: faszyna
cs: dřevěná roštová substrukce
< plošná podlahová substrukce

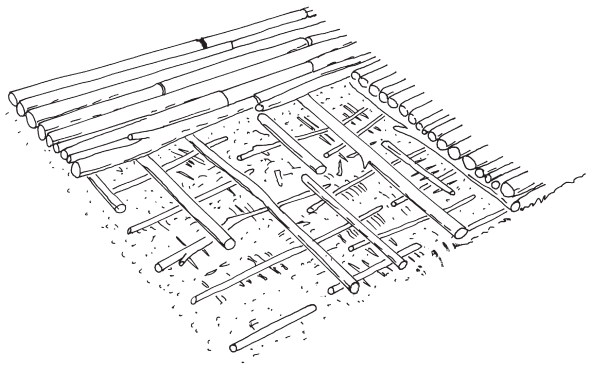

Fig. 113.

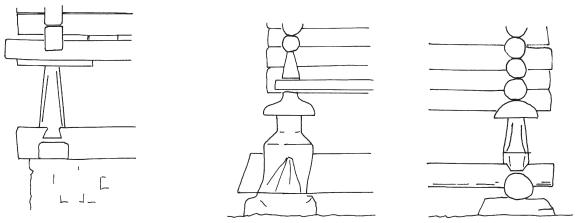

Fig. 114.

2.2.15 Staddle stone / Mäusepfeiler

Freestanding support of a building, consisting of one or more stones, or of wood, on top of which a projecting flagstone or piece of wood rests. Usually a substructure of a → granary (1.2.2.49) or other building for storage purposes. Used to elevate the floor above ground level to prevent rodents entering the building (Fig. 114).

Pfeiler aus einem oder mehreren Steinen oder aus Holz, der durch eine allseitig deutlich überstehende Platte abgeschlossen ist und als Substruktion für ein → Speichergebäude (1.2.2.49) oder ein anderes Gebäude zur Aufbewahrung von Vorräten dient. Hebt den Boden vom Erdboden ab und schützt das Gebäude vor eindringenden Nagetieren (Fig. 114).

fr: pilotis
~ pilier
en: staddle stone *(a single mushroom-shaped stone / ein einziger, pilzförmiger Stein)*
= pillar with ratguard
nl: muizenpijler
de: Mäusepfeiler
= Pfeiler mit Mausplatte
= Pfeiler mit Mauswehr *(also Austrian / auch österreichisch)*
= Mäuseplatte auf Stützel *(Swiss / schweizerisch)*
da: -
no: < stabbe
< stolpe *(short wooden pillar / kurzer hölzerner Pfeiler)*
> mushyll *(flat stone on top of stabbe/stolpe / flacher Stein oberhalb des Pfeilers)*
> flat helle *(flat stone on top of the stabb/stolpe / flacher Stein oberhalb des Pfeilers)*
sv: ~ stolpe *(sing.) (general term for a wooden pillar / allgemeine Bezeichnung für einen Holzpfeiler)*
> mushylla *(the flat stone or wood on top of the pillar / flacher Stein oder Holz auf dem Pfeiler)*
> musplatta *(the flat stone or wood on top of the pillar / flacher Stein oder Holz auf dem Pfeiler)*
pl: pale podwalinowe z ochroną przed gryzoniami
cs: sloupek se zábranou proti myším *(loan translation / Lehnübersetzung)*

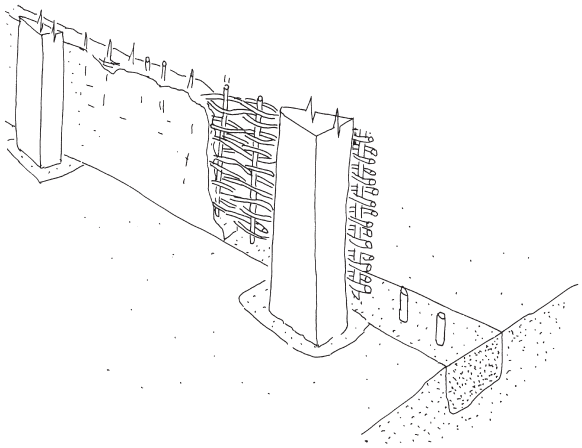

Fig. 115.

2.2.16 Foundation trench / Wandgräbchen

Archaeological feature signifying a narrow trench which originally contained structural elements of a wall (e. g. a sill beam, a row of posts, a wattle wall, etc.) (Fig. 115).

Schmaler Graben im archäologischen Befund, der ursprünglich eingegrabene oder leicht eingetiefte Teile der Wandkonstruktion (z. B. eine Schwelle, eine Pfostenreihe, Flechtwand oder Ähnliches) enthielt (Fig. 115).

fr: tranchée de fondation
en: foundation trench
nl: wandgreppel
= wandsleuf
de: Wandgräbchen
~ Wandgraben *(rather broad foundation trench, term rarely used / breiter Graben; Bezeichnung selten benutzt)*
> Balkengräbchen *(foundation trench or remain of a sill, especially Swiss / Wandgräbchen oder Befund einer Schwelle, insbesondere schweizerisch)*
> Balkennegativ *(Swiss, inconsistent term, originally for a sill / schweizerisch, widersprüchliche Bezeichnung, ursprünglich für eine Schwelle)*
da: vægrende
= væggrøft
no: vegrenne
= veggrøft
sv: väggränna
pl: zakop ściany
cs: stěnový žlábek

2.3 Timber framing: general features / Gerüstbau: Allgemeine Merkmale

2.3.1 Frame / Gerüst

Three-dimensional → timber-framed construction of a building (2.1.3) made of structural wood (Fig. 116).

Dreidimensionale Konstruktion eines → Gerüstbaues (2.1.3) aus tragenden Hölzern (Fig. 116).

fr: charpente
= construction à ossature charpentée
> pan de bois
en: frame *(rare / selten)*
= timber framing
= timber frame
nl: skelet *(includes also framed buildings of other modern materials / umfasst auch Skelettbauten aus anderen modernen Materialien)*
de: Gerüst
< Gefüge *(includes also log construction / umfasst auch Blockbau)*
da: tømmerskelet
= tømmerkonstruktion
sv: < skelett *(includes also framed buildings of other modern materials / umfasst auch Skelettbauten aus anderen modernen Materialien)*
< stomme *(includes also framed buildings of other modern materials / umfasst auch Skelettbauten aus anderen modernen Materialien)*

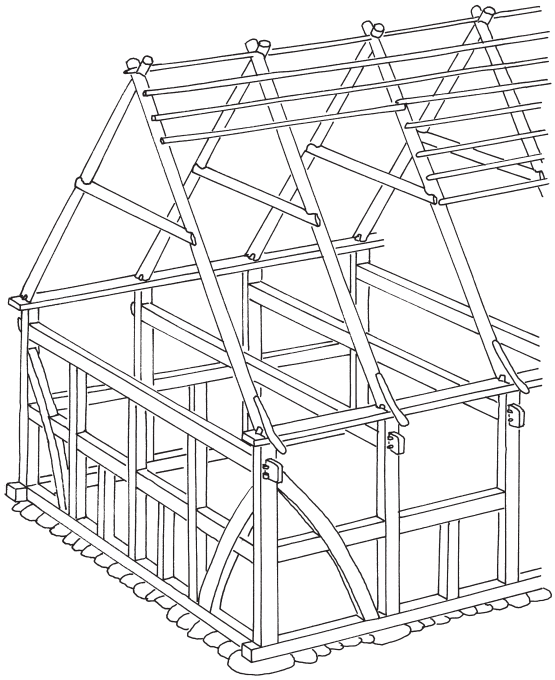

Fig. 116.

no: > tømre *(log building, can also refer to a timber-framed house or any other kind of wooden building / Blockbau, kann auch auf einen Gerüstbau oder andere Arten von hölzernen Gebäuden bezogen sein)*
> reising *(any house built with vertical materials, i. e. stavverk, bindingsverk / jedes Gebäude mit vertikalen Bestandteilen wie stavverk, bindingsverk)*
~ reisverk *(refers to a construction with vertical planks between sill and wall plate, in everyday language often also used for timber-framed buildings / bezieht sich auf eine Konstruktion mit vertikalen Bohlen zwischen Schwelle und Wandrähm, im alltäglichen Gebrauch oft auch für Gerüstbauten)*
~ skjelett
pl: szkielet (konstrukcji)
cs: skelet
= nosná kostra budovy
< konstrukce *(general term for the supporting framework / allgemeine Bezeichnung für Tragwerke)*

2.3.2 Cruck frame / Cruck-Konstruktion

Timber-framed structure, whose transverse frames consist of pairs of oblique timbers (→ blades, 2.4.16) which support the roof. These members are curved or rarely straight; they stretch from the ground or side walls up to a point at or close to the apex, and are often linked by collars or tie beams. Such frames usually directly support purlins and rafters or the roof covering (Fig. 117).

Gerüstbau aus einer Abfolge von Quergebinden, deren wichtigster Bestandteil paarweise angeordnete Schräghölzer (→ Cruck-Hölzer, 2.4.16) sind, die das Dach tragen. Diese sind meist leicht gebogen und in seltenen Ausnahmefällen gerade; sie reichen vom Fundament oder den Seitenwänden bis zum First oder in die Nähe des Firsts, oft verbunden durch Kehlbalken oder Binderbalken. Die Cruck-Binder tragen meistens Pfetten, auf die Rofen oder die Dachhaut aufgebracht sind (Fig. 117).

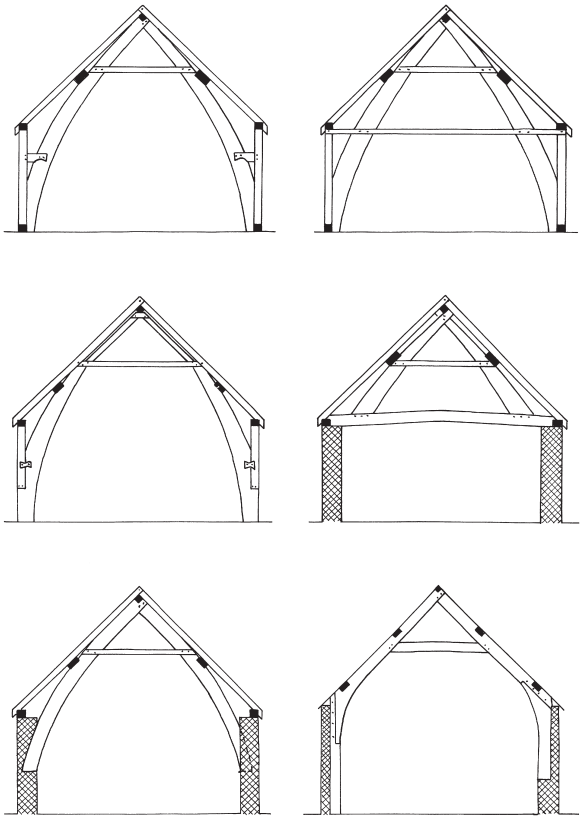

Fig. 117.

fr: cruck construction *(English term / englische Bezeichnung)*
= charpente à cruck
en: cruck frame
= cruck truss *(the transverse frame / das Quergebinde)*
= true cruck *(opposed to raised cruck, upper cruck / Gegensatz zu raised cruck, upper cruck)*
> base cruck *(cruck whose blades reach only up to the first transverse member / Cruck, dessen blades nur bis zum ersten quer liegenden horizontalen Gefügeglied hinaufreichen)*
> raised cruck *(cruck whose feet are set in solid walls above ground level; the blades reach well down the walls; can be considered to be a principal with curved feet / Cruck, dessen Füße vom Boden abgehoben in den Seitenwänden liegen; kann auch als Dach-Querbinder mit Untersparren und gekrümmten Füßen aufgefasst werden)*
> upper cruck *(cruck with feet resting on a first floor ceiling beam [not a tie beam] / Cruck, dessen Fußpunkte auf den Deckenbalken einer Geschossdecke aufstehen [nicht auf einem Binderbalken])*
> jointed cruck *(two lengths of timbers are joined, neither of which is itself a cruck / zwei Hölzer sind zu einem cruck blade verbunden, allein ist keines von ihnen ein Cruckholz)*
nl: cruck constructie
> kromstijlgebint *(mainly referring to transverse frames in roof structures / meist auf Querbinder im Dach bezogen)*
de: Cruck-Konstruktion *(loan translation from English / Lehnübersetzung aus dem Englischen)*
= Krummholzkonstruktion *(the cruck blades are*

curved and directly support the roof covering / die blades/Sparren sind gekrümmt und tragen das Dach direkt)
= Krummsparrenkonstruktion *(synonym of Krummholzkonstruktion / Synonym von Krummholzkonstruktion)*

da: cruck konstruktion *(loan translation / Lehnübersetzung)*

no: cruck-konstruksjon *(loan translation / Lehnübersetzung)*

sv: cruck-konstruktion *(loan translation / Lehnübersetzung)*

pl: konstrukcja z łukowych więzarów o dużej rozpiętości

cs: konstrukce s obloukovou sochou
= crucková konstrukce *(loan translation, not recommended / Lehnübersetzung, nicht empfohlen)*

2.3.3 ~ Timber-framed construction / Ständerbau

Timber-framed construction (2.1.3), forming a framework including → non-earthfast posts (2.4.17) (Fig. 116).

Holzbauweise nach dem Konzept des → Gerüstbaus (2.1.3), das → Ständer (2.4.17) besitzt (Fig. 116).

fr: construction à armature de bois
> construction à pans de bois *(construction of squared timber with non-earthfast posts, and with a number of horizontal and possibly oblique members; by extended meaning concerns also timber constructions which are earthfast / Ständerbau aus kantigen Hölzern mit einer größeren Zahl von horizontalen und oft diagonalen Hölzern; in erweiterter Bedeutung auch für erdfeste Holzbauten)*

en: < timber-framed construction
< framed construction
~ box-framed construction *(considered as opposite of cruck buildings and aisled buildings / als Gegensatz von Cruck- und mehrschiffigen Gerüsten aufgefasst)*

nl: gebouw met niet-aardvaste dragende houtconstructie *(paraphrase)*

de: Ständerbau
> Säulenbau *(rather outdated, local South German; the posts are resting on foundation stones, not on sill beams; so the frame is usually stiffened by upward braces only / eher veraltet, regional süddeutsch; die Ständer stehen auf einzelnen Sockelsteinen, nicht auf einer Schwelle; daher ist das Gefüge normalerweise nur in der Kopfzone verstrebt)*
> Schwellenbau *(building with non-earthfast posts having a sill; mainly archaeological term for excavated buildings / Gebäude mit Ständern auf einer Schwelle; überwiegend archäologische Bezeichnung für ergrabene Gebäude)*
~ Geschossgerüstbau *(with posts which raise from the ground to the eaves through two or more floors; also term for Geschossbau / mit Ständern, die von der Gründungsebene bis zur Dachbasis über zwei oder mehr Ebenen durchgehen; auch Synonym für Geschossbau)*

da: stænderværk
> bindingsværk *(actually timber-framed construction / eigentlich Fachwerk)*
= stolpebygget hus
= konstruktion af ikke-jordgravede stolper *(paraphrase)*

no: bindingsverk *(timber framing / Fachwerkbauweise)*
= stavverk
= stolpeverk *(posts with spaces of more than 75 cm / Ständer mit Zwischenräumen von mehr als 75 cm)*
= stenderverk
= bindingsverk *(posts closely spaced, less than 75 cm / Ständer enger gestellt, weniger als 75 cm)*

sv: stolphus *(rare term, describes a non-earthfast construction / seltene Bezeichnung, bezeichnet eine nicht erdfeste Konstruktion)*

pl: < konstrukcja słupowa *(framed construction in general, also with earthfast posts / Gerüstbau allgemein, auch mit Pfosten)*
= konstrukcja wspornikowa *(framed structure, term from modern technical language / Skelettbau, Bezeichnung aus der modernen Ingenieursprache)*

cs: štenýřová stavba *(building without bracing / Gebäude ohne Verstrebungen)*
= štenýřová konstrukce *(building technique / Bauweise)*
~ rámová konstrukce

2.3.4 Timber-framed construction / Fachwerkbau, Fachwerk

Framed construction (2.1.3), made of vertical, horizontal, and diagonal timbers. The spaces may have infill, e. g. of wattle-and-daub, stone, or other contrasting material, rarely planks, boards, or baulks. It can be clad with wooden boards on the inside or outside, while the space between the framing members remains open. The walls also may have cladding outside or inside in the form of boards or plaster. These buildings usually rest on sill beams but may also have earthfast posts or interrupted sill beams or rest on a stone substructure without a sill beam (Fig. 115). The term may refer to a whole building (1) or the particular characteristics of the walling (2).

Holzgerüstbau (2.1.3), zusammengefügt aus senkrechten, waagerechten und diagonalen Hölzern. Die nicht tragenden Wandfelder (Gefache) können z. B. mit Lehmflechtwerk oder Stein, seltener mit Brettern, Bohlen oder Balken ausgefüllt sein. Fachwerk kann eine (kaum tragende) Holzverschalung haben oder außen oder innen mit einem Putz versehen sein, wobei die Gefache ausgefüllt oder unausgefüllt (zum Beispiel bei Bretterschalung) sind. Fachwerkwände stehen meist auf Schwellen, können aber ebenso Pfosten mit oder ohne Schwellriegel besitzen oder ohne Schwelle auf einem Steinfundament aufstehen (Fig. 115). Die jeweiligen Bezeichnungen können sich auf ein vollständiges Gebäude (1) oder die namengebende Bauweise der Wand beziehen (2).

fr: 1./2. pan de bois *(by extended meaning includes also timber constructions which are earthfast / umfasst in erweiterter Bedeutung auch erdfeste Holzbauten)*
1. = structure de colombages *(older term / ältere Bezeichnung)*
en: 1. timber-framed construction
1./2. = timber framing
1. = half-timbered construction *(architectural historical term, outdated / Bezeichnung der Architekturgeschichte, veraltet)*
1./2. = half-timbering *(architectural historical term, outdated / Bezeichnung der Architekturgeschichte, veraltet)*
1./2. > fachwerk *(Am.) (with wattle and daub infill / mit Strohlehm-Ausfachung)*
nl: 1./2. vakwerkbouw *(usually not with wooden infill; the structural frame usually remains visible / meist keine Ausfachungen aus Holz; die Konstruktion bleibt normalerweise sichtbar)*
1./2. = vakwerk *(short for vakwerkbouw / kurz für vakwerkbouw)*
1./2. = stijl- en regelwerk *(more general than vakwerkbouw for a frame of horizontal and vertical timbers; may have an infill of wooden planks / allgemeiner als vakwerkbouw für ein Gefüge aus horizontalen und vertikalen Hölzern; kann Bohlenausfachung besitzen)*
de: 1. Fachwerkbau
1./2. Fachwerk *(special form of Gerüstbau [2.1.3]; rarely with earthfast posts / Sonderform des Gerüstbaus [2.1.3]; selten ein Pfostenbau)*
1./2. = Fachwerkbauweise *(technique / Bautechnik)*
da: 1. bindingsværkshus
1. = bindingsværkskonstruktion
1. = bindingsværksbygning
no: 1. bindingsverkshus
2. bindingsverk *(building technique, not earthfast / Bautechnik, nicht in den Boden eingelassen)*
sv: 1. korsvirkeshus *(probable term, non-earthfast post construction / mögliche Bezeichnung, Schwellenkonstruktion)*
2. korsvirke *(non-earthfast post construction / Schwellenkonstruktion)*
pl: 2. mur pruski *(only the wall, "Prussian wall" / nur die Wand, „preußische Mauer")*
2. = konstrukcja ryglowa *(for old and vernacular buildings / für alte und traditionelle Gebäude)*
2. = strychulec
cs: 1. hrázděná stavba *(usually with a sill beam, but not exclusively / normalerweise mit einer Schwelle, aber nicht ausschließlich)*
1. = lepenice *(vernacular, normally in the area of Slaný / mundartlich, meist im Gebiet von Slaný)*
2. hrázdění
2. = hrázděná konstrukce

2.3.5 Stave construction / Stabbau

Building technique with walls of vertical → staves (2.4.32) which are inserted between sill beam and wall plate when the frame is assembled and which have a load-bearing function. The sills are sometimes threaded through the lower end of the staves, so some of these buildings are a hybrid of sill beam and earthfast post construction. They also may lack any sill beam. Some terms refer to the Norwegian stave buildings (Fig. 118).

Gerüstbauweise, deren Gerüst im Wesentlichen aus → kräftigen senkrechten Hölzern (Stäben, 2.4.32) und bohlenartigen Rähmen und Schwellen besteht, in deren (geschosshohen) Wandfeldern senkrechte Bohlen bereits bei Errichtung des Gerüsts eingelassen werden, die die gesamte Konstruktion maßgeblich stabilisieren. Die Schwellen sind oft durch die Stabfüße hindurchgesteckt, somit sind einige dieser Bauten keine Schwellenbauten sondern Mischformen zwischen Schwellen- und Pfostenbauten. Sie können auch völlig schwellenlos sein. Manche Bezeichnungen beziehen sich auf die norwegischen Stabbauten (Fig. 118).

fr: stabbau *(loan translation / Lehnübersetzung)*
= construction en Stabbau *(construction of stav type, loan translation / Stabbau, Lehnübersetzung)*
= technique du mur de planches verticales encastrées dans des poteaux *(paraphrase)*
en: > stave construction *(includes [earthfast] stave constructions / schließt auch den Palisadenbau ein)*
~ pre-framing *(building techniques which preceded timber framing, often a stave construction / Bauweisen, die dem englischen*

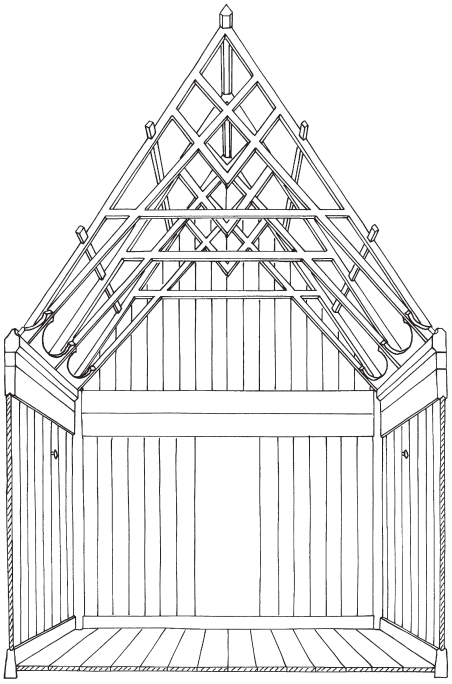

Fig. 118.

Fachwerkbau vorausgingen, oft eine stave construction)

nl: staafbouw *(building technique with vertical timbers, refers to wooden Scandinavian churches / Holzbauweise aus vertikalen Hölzern, bezogen auf skandinavische Holzkirchen)*

de: Stabbau *(term of Norwegian origin, misleading sometimes includes Palisadenbau / Lehnübersetzung aus dem Norwegischen, umfasst manchmal auch irreführend den Palisadenbau)*
= Ständerbohlenbau mit senkrechten Bohlen *(paraphrase)*

da: stavkonstruktion

no: stavverk
= stavkonstruksjon *(the technique used in Norwegian stave churches; any skeleton construction with load-bearing posts spaced relatively far apart / die Bautechnik der norwegischen Stabkirchen; jede Skelettbauweise mit tragenden Pfosten/Ständern mit relativ weiten Abständen)*

sv: stavverk
= stavkonstruktion

pl: konstrukcja o ścianach litych z elementów pionowych

cs: -
~ štenýřová konstrukce s nosnou výplní ze svislých fošen *(paraphrase, framed construction with load-bearing infill of vertical planks / Ständerkonstruktion mit tragender Ausfachung aus senkrechten Bohlen)*

2.3.6 Plank walling / Ständerbohlenbau

Framed construction (2.1.3) which is characterised by non-earthfast posts. Its panels have infill of horizontal, rarely vertical planks which have, as opposed to → stave construction (2.3.5), hardly load-bearing function (Fig. 119).

Gerüstbau (2.1.3), dessen Wandkonstruktion durch Ständer bestimmt ist. Die Ausfachungen bestehen aus waagerechten, seltener senkrechten Holzbohlen, die im Gegensatz zum → Stabbau (2.3.5), kaum statische Bedeutung haben (Fig. 119).

fr: construction de planches sur sablière basse *(on a sill beam / auf einer Schwelle)*
= pièce sur pièce *(mainly used in Canada, with infill of horizontal planks, inserted into the posts by dovetails / überwiegend in Kanada benutzt; Ständerbohlenbau mit horizontalen Bohlen, die mit Schwalbenschwänzen in Ständernuten eingelassen sind)*
< construction à remplissage de planches (épaisses) *(with horizontal or vertical infill; earthfast or non-earthfast construction / mit horizontalen oder vertikalen Ausfachungen; erdfeste oder nicht erdfeste Konstruktion)*
< construction de planches *(with horizontal or vertical infill; earthfast or non-earthfast construction / mit horizontalen oder vertikalen Ausfachungen; erdfeste oder nicht erdfeste Konstruktion)*

en: plank walling *(the wall is filled with heavy planks; contrast of stave / die Wände sind mit schweren Bohlen gefüllt; Gegensatz von stave)*
> stud and panel *(without rails but with narrow panels / riegellos mit schmalen Gefachen)*
= post-and-plank construction *(Am.) (loan translation from German / Lehnübersetzung aus dem Deutschen)*

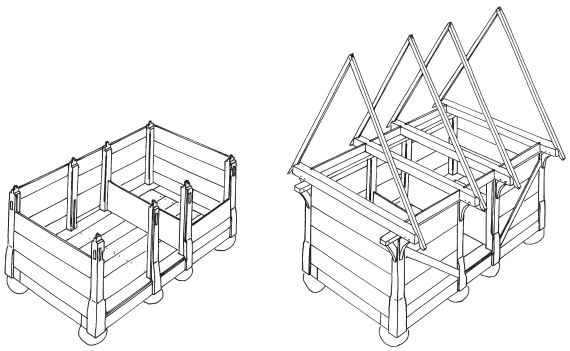

Fig. 119.

= post-and-beam construction with walls of planks *(Am.) (paraphrase)*
= plank-built structure

nl: constructie van niet-aardvaste stijlen met wanden van planken *(paraphrase)*

de: Ständerbohlenbau *(framed structure with vertical or horizontal infill of planks / Gerüst- oder Fachwerkbau mit senkrechten oder waagerechten Bohlenausfachungen)*
= Bohlenständerbau *(synonym of Ständerbohlenbau / Synonym von Ständerbohlenbau)*
= Bohlenbau *(synonym of Ständerbohlenbau / Synonym von Ständerbohlenbau)*
= Bohlenfachwerkbau
= Gerüstbau mit Bohlenfüllung *(paraphrase)*
~ Riegelbau *(Austrian for timber framing, with panels opposite of Fachwerk not filled with contrasting materials, but with horizontal or vertical planks, which nevertheless have minor structural importance / österreichisch Gerüstbau, dessen Ausfachung im Gegensatz zum Fachwerk nicht aus einem kontrastierenden Material, sondern aus horizontalen oder vertikalen Holzbohlen bestehen, die kaum statische Bedeutung haben)*
> Ständerbohlenbau *(Austrian, with infill of vertical planks / österreichisch, mit senkrechter Verbohlung)*
= Ständerbau mit Riegelwänden *(Austrian, with infill of horizontal planks / österreichisch, mit waagerechter Verbohlung)*

da: bulkonstruktion
> bulhus *(with infill of horizontal boards or planks / mit Ausfachungen aus horizontalen Brettern oder Bohlen)*

no: sleppverk *(horizontal planks or logs between posts in a trestle-frame construction of Western Norway / horizontale Bohlen oder Blockhölzer zwischen Ständern/Pfosten in mehrschiffigen Gefügen in Westnorwegen)*
= laveggskonstruksjon *(local term in south-western Norway / regionale Bezeichnung in Südwestnorwegen)*
~ sleppvegg *(wall built in sleppverk technique / Wand in sleppverk-Technik)*
= lavegg *(wall built in sleppverk technique / Wand in slappverk-Technik)*
> laveggshus, sleppverkshus *(house built with lavegger or sleppvegger / Haus mit lavegger oder sleppvegger)*

sv: skiftesverk
= bulhus *(Gotland term for skiftesverk / Gotländische Bezeichnung für skiftesverk)*

pl: konstrukcja sumikowo-łątkowa

cs: štenýřová konstrukce s výplní z fošen na drážku *(building with non-earthfast post and plank infill / Ständerbau mit Bohlenausfüllungen)*
drážková konstrukce s výplní z fošen *(may have earthfast or non-earthfast posts / kann sowohl Ständer als auch Pfosten besitzen)*
< drážková konstrukce *(wooden structure, whose posts are grooved ot receive horizontal baulks or planks; they rest on a sill beam or a foundation wall / Holzgerüst, bei dem die Pfosten/Ständer Nuten aufweisen, in die waagerechte Füllhölzer, Balken oder Bohlen eingeschoben sind; sie ruhen auf einer Schwelle oder einer Sockelmauer)*
> prkenná stavba *(framed building, with boarded cladding at the outside / Gerüstbau, von außen mit Brettern verkleidet)*
> fošnová stavba *(framed building, cladded with planks / Gerüstbau, verkleidet mit Bohlen)*

2.3.7 Earthfast post construction / Pfostenbau

Framed construction (2.1.3) having earthfast posts which are set into the ground. There may be interrupted sill beams inserted between the earthfast posts. Archaeological term, often in contrast to structures with non-earthfast posts (Fig. 120).

Gerüstbau (2.1.3), dessen senkrechte tragende Hölzer in den Erdboden eingelassen sind. Zwischen den Füßen der Pfosten können Schwellriegel eingefügt sein. Archäologische Typenbezeichnung, oft Gegensatz zum Ständerbau (Fig. 120).

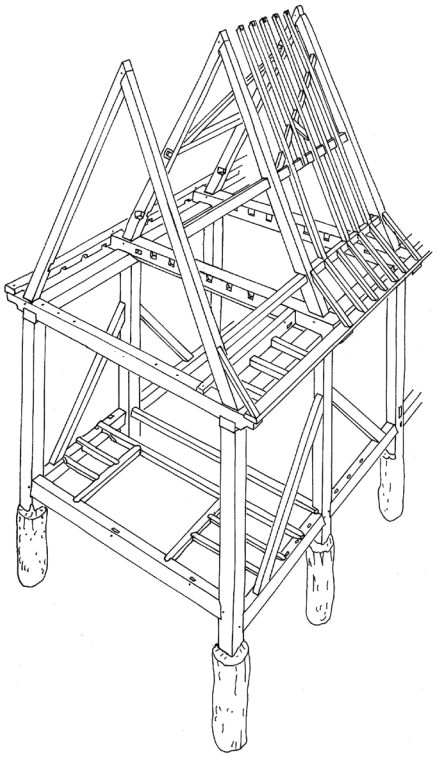

Fig. 120.

fr: construction sur poteaux plantés
< construction sur poteaux *(more inexact / weniger genau)*
en: earthfast post construction
~ post construction *(more inexact / weniger genau)*
= earthfast construction
= posthole construction *(Am.)*
> post in the ground (construction) *(earthfast framing system wherein the principal vertical members are embedded in the ground and tied together at the eaves by wall plates / System des Gerüstbaues, bei dem vertikale Hölzer in den Boden eingelassen und in Traufenhöhe durch Wandrähme verbunden sind)*
nl: gebouw met ingegraven stijlen *(paraphrase)*
de: Pfostenbau
= Gerüstbau *(with earthfast or non-earthfast posts, normally considered as the opposite of log construction / Pfosten- oder Ständerbau, meist im Gegensatz zum Blockbau)*
> Wandpfostenbau *(often unaisled building, whose outside walls are the main structural parts / oft nur einschiffiger Pfostenbau, bei dem die Außenwände die hauptsächlich tragende Funktion haben)*
da: hus med jordgravede stolper
< stolpebygning *(with earthfast or non-earthfast posts / Pfosten- oder Ständerbau)*
no: stavbygg med jordgravne staver
< stavhus *(with earthfast or non-earthfast posts / Pfosten- oder Ständerbau)*
sv: konstruktion med jordgrävda stolpar
pl: konstrukcja słupowa *(with earthfast or non-earthfast posts, mainly considered as the opposite of log construction / Pfosten- oder Ständerbau, meist Gegensatz zum Blockbau)*
cs: ~ sloupová stavba *(building / Gebäude)*
= sloupová konstrukce *(building technique / Bauweise)*
= kůlová stavba, kůlová konstrukce *(outdated, imprecise / veraltet, ungenau)*

2.3.8 Post-and-plank building / Pfostenbohlenbau

Framed construction (2.1.3) with earthfast posts inserted into the ground having an infill of horizontal boards; often with rather small panels (not to be confused with a → stave construction, 2.3.5) (Fig. 121).

Gerüstbau (2.1.3) mit in den Boden eingelassenen Pfosten, versehen mit Ausfachungen aus horizontalen Bohlen; oft mit eher kleinen Gefachen (nicht zu verwechseln mit einem → Stabbau, 2.3.5) (Fig. 121).

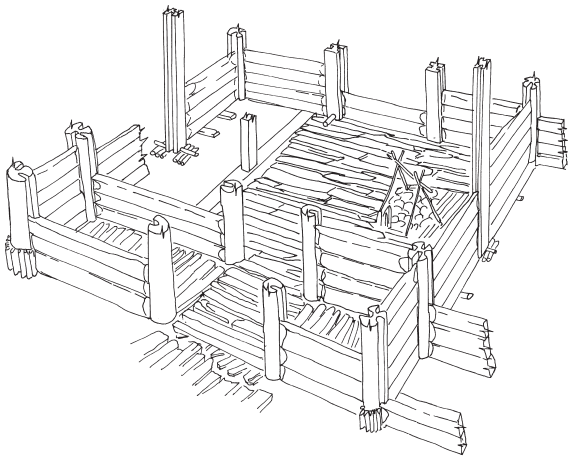

Fig. 121.

fr: construction à poteaux plantés et remplissage de planches
en: post-and-plank building
nl: constructie van aardvaste stijlen met wanden van planken *(paraphrase)*
de: Pfostenbohlenbau
= Pfostengerüstbau mit Bohlenfüllung
= Pfostenriegelbau *(Austrian / österreichisch)*
da: konstruktion med jordgravede stolper og plankevægge i bulteknik *(paraphrase)*
= bulhus med jordgravede stolper
sv: skiftesverk med jordgrävda stolpar
no: sleppverk *(not necessarily with earthfast posts / nicht unbedingt mit erdfesten Pfosten)*
pl: konstrukcja sumikowo-łątkowa
cs: sloupová konstrukce s výplní z fošen na drážku

2.3.9 Ridge-post building / Firstpfostenbau

Framed construction (2.1.3) with earthfast, roof-bearing posts arranged in a row below the ridge and rising from the ground up towards the ridge (Fig. 122).

Gerüstbau (2.1.3) mit eingegrabenen tragenden Pfosten, die in einer Reihe unterhalb des Firstes angeordnet sind und vom Erdboden bis zum First reichen (Fig. 122).

fr: construction à une file axiale de poteaux plantés *(paraphrase)*
= construction à poteaux (plantés) porteurs de la faîtière *(paraphrase)*
en: ridge-post building
= building with earthfast ridge posts *(paraphrase)*
nl: -
= nokstijlgebouw *(paraphrase)*
de: Firstpfostenbau
da: konstruktion med jordgravede, rygåsbærende suler *(paraphrase)*

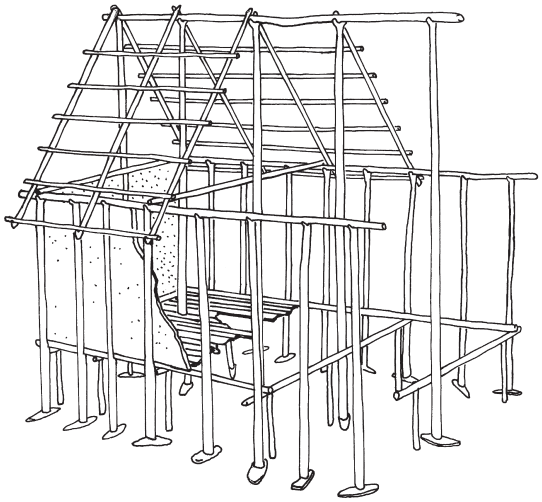

Fig. 122.

no: stolpehus med stolper også under mønsåsen *(paraphrase)*
= stavhus med stolper også under mønsåsen *(paraphrase)*
sv: -
pl: konstrukcja sochowa
cs: sloupová stavba se střechou sochové konstrukce *(paraphrase; the roof accented / das Dach betont)*
> sloupová stavba s řadou hřebenových soch *(paraphrase; the row of the posts accented / die Firstpfostenreihe betont)*

2.3.10 Pile construction / Pfahlbau

Building which stands on → earthfast posts (2.4.10) or → piles (2.4.9), whose floor is raised above the ground. The posts/piles often have → Pfostenschuhe (2.2.5). The concept refers especially to the pre and early historical lake-dwellings in South Germany and Switzerland. The site can be situated in water, at an overflowed bank or on marshy or wet ground (Fig. 122).

Auf → Pfosten (2.4.10) bzw. → Pfählen (2.4.9) stehendes Gebäude, dessen Fußboden vom Erdboden abgehoben ist. Die Pfosten/Pfähle besitzen oft → Pfostenschuhe (2.2.5). Der Begriff ist insbesondere auf die ur- und frühgeschichtlichen Feuchtboden-/Seeufersiedlungen in Südwestdeutschland und der Schweiz bezogen. Kann innerhalb eines Gewässers, an einem nur temporär überschwemmten Ufer oder auf feuchtem Grund erbaut sein (Fig. 122).

fr: construction sur pilotis
= palafitte *(construction, built on soggy ground / auf sumpfigem Untergrund errichtete Konstruktion)*
en: pile construction
= lake-dwelling *(archaeological term, house, built on marshy or wet ground / archäologische Bezeichnung für auf sumpfigem Untergrund errichtetes Haus)*
nl: paalbouw
de: Pfahlbau
~ Seeufersiedlung *(lakeside settlement / Siedlung am Seeufer)*
~ Feuchtbodensiedlung *(settlement on soggy ground / Siedlung auf sumpfigen Untergrund)*
da: pælebygning
sv: pålbyggnad
no: pælebygning *(archaeological term / archäologische Bezeichnung)*
pl: budownictwo palafitowe
= palafity
cs: nákolní stavba *(outdated / veraltet)*
~ nákolí *(outdated, lake settlement / veraltet, Pfahlbausiedlung)*
~ nákolní sídliště *(outdated, lake-settlement / veraltet, Pfahlbausiedlung)*
< stavba na pilotách *(building, resting on piles, modern term / auf Pfählen ruhendes Gebäude, moderne Bezeichnung)*
> jezerní sídliště *(lake-settlement, loan translation / Seeufersiedlung, Lehnübersetzung)*
> blatné sídliště *(wetland site without pile constructions, the houses rest e. g. on a Prügellage; loan translation / Moorsiedlung, deren Häuser z. B. auf Prügellagen stehen; Lehnübersetzung)*

2.3.11 Frame / Gebinde

Constructional entity consisting of at least two horizontal, one vertical, and frequently oblique timbers which form a two-dimensional structure. Such frames are arranged at set distances in longitudinal or transverse direction; not only wall frames but also floor frames or features of roof construction are included. In → transverse frames (2.3.13) wall and roof frames are often closely related to each other (Fig. 123).

Konstruktive Einheit aus mindestens zwei horizontalen, einem vertikalen und vielfach diagonalen Hölzern, die sich in einer Ebene befinden und in regelmäßigen Abständen in Längs- oder Querrichtung eines Gebäudes mehrfach wiederkehren. Es kann sich nicht nur um Wandgefüge handeln, sondern ebenso um Deckengefüge und Einheiten der Dachkonstruktion. In → Quergebinden (2.3.13) bilden Wand- und Dachgefüge vielfach eine Einheit (Fig. 123).

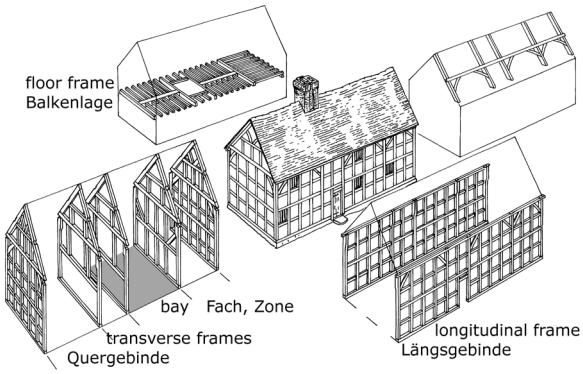

Fig. 123.

fr: portique
> structure en portique *(transverse frame / Quergebinde)*
en: frame *(usually in wall framing only / meist nur im Wandgefüge)*
> transverse frame *(crosswise frame / Quergebinde)*
> truss *(transverse frame, especially in the roof / Quergebinde, besonders im Dachwerk)*
nl: > gebint
> juk
de: Gebinde *(especially referring to longitudinal and transverse frames / insbesondere bezogen auf Längs- und Quergebinde)*
> Wandgebinde *(only wall frames / nur Wandgebinde)*
> Joch *(rarely for transverse frames, especially in archaeology / selten für Quergebinde, besonders in der Archäologie)*
da: binding
= bind
= bindt
no: grind *(transverse frame in Western Norway, consisting of two posts and a beam / Quergebinde in Westnorwegen, aus zwei Ständern und einem Balken)*
= stavalag *(local term in Osterøy / regionale Bezeichnung in Osterøy)*
= stavepar *(local term in Nordhordland / regionale Bezeichnung in Nordhordland)*
= reise *(local term in Ryfylke / regionale Bezeichnung in Ryfylke)*
= reisning *(local term in Jæren / regionale Bezeichnung in Jæren)*
> bukk *(transverse frame local in Møre and Romsdal / Quergebinde regional in Møre und Romsdal)*
> grind *(general term in northern Norway for any kind of wall frame / allgemeine Bezeichnung in Nordnorwegen für das Wandgefüge)*
sv: binnig, bindning
= murbinning
pl: wiązanie
cs: vazba

2.3.12 Longitudinal frame / Längsgebinde

Wall frame (2.3.11), running parallel to the ridge line (Fig. 123).

Wandgebinde (2.3.11), das parallel zur Firstlinie verläuft (Fig. 123).

fr: ~ file de poteaux reliés par une sablière haute *(paraphrase, posts linked by a wall plate / Pfosten/Ständer durch ein Wandrähm verbunden)*
en: longitudinal frame *(rare / selten)*
> wall frame *(any wall / jede Wand)*
nl: langsgebint
de: Längsgebinde
= Längsbund *(Swiss / schweizerisch)*
da: langsidens afbinding *(paraphrase)*
no: grind i stavlinekonstruksjon *(paraphrase)*
sv: -
pl: wiązanie podłużne
cs: podélný konstrukční systém

2.3.13 Transverse frame / Quergebinde

Wall frame (2.3.11), running at right angles to the ridge line (Fig. 123).

Wandgebinde (2.3.11), das quer zur Firstlinie verläuft (Fig. 123).

fr: > portique transversal *(paraphrase)*
= paire de poteaux reliés avec un entrait *(paraphrase)*
en: transverse frame
nl: dwarsgebint
de: Quergebinde
> Joch *(transverse frame in North German aisled buildings which can be reared as a whole / Quergebinde in norddeutschen Längsdielenhäusern, die als Einheit aufgerichtet werden können)*
da: tværbinding
= binding
= bindt
no: grind *(in Western Norway, consisting of two posts and a beam / in Westnorwegen, aus zwei Ständern und einem Balken)*
= stavalag *(local term in Osterøy / regionale Bezeichnung in Osterøy)*

= stavepar *(local term in Nordhordland / regionale Bezeichnung in Nordhordland)*
= reise *(local term in Ryfylke / regionale Bezeichnung in Ryfylke)*
= reisning *(local term in Jæren / regionale Bezeichnung in Jæren)*
= bukk *(local in Møre og Romsdal / regional in Møre og Romsdal)*

sv: tvärband
= binning

pl: wiązanie poprzeczne

cs: příčná vazba

2.3.14 Bay / Fach, Zone

Constructional unit of a building between two → transverse frames (2.3.13); usually with the space between transverse beams which interconnect the wall posts. The width of the spaces between the posts may differ; usually they are smaller (Fig. 123).

Raumumfassende Konstruktionseinheit zwischen zwei → Quergebinden (2.3.13) eines Gebäudes; meist durch die quer liegenden Balken begrenzt, die die Wandständer verbinden. Die Breite der Wandfelder ist oft geringer und weicht damit von diesem Rhythmus ab (Fig. 123).

fr: travée

en: bay *(used in buildings with entry at the long side as well as for [rare] buildings with entry at a gable wall; may also describe a unit of particular usage / in Gebäuden mit Quer- und [selten] Längsaufschluss; kann auch eine Nutzungseinheit beschreiben)*

nl: travee
~ vak *(also unit of a wall frame which belongs to one travee / auch Einheit eines Wandgebindes, die zu einem Fach gehört)*
= balkvak

de: Fach *(sing.),* Fache *(pl.) (usually used for the structural division in longitudinal direction of aisled buildings, especially in North Germany / vor allem bei längs erschlossenen, mehrschiffigen Häusern in Norddeutschland benutzt)*
~ Joch *(usually describes a constructional and spatial unit of vaulted structures, e. g. in churches or bridges; within wooden constructions mainly used in southern Germany / bezeichnet meist Raumeinheiten im Gewölbebau, z. B. bei Gebäuden und Brücken; im Holzbau vor allem im südlichen Deutschland genutzt)*
> Bundjoch *(space between two [main] posts / Raum zwischen zwei Bundständern)*
> Balkenfach *(rare term, describes the space between two beams / seltene Bezeichnung, bezeichnet den Raum zwischen zwei Balken)*
> Gulf *(space between two transverse frames in a Gulfhaus / Raum zwischen zwei Gebinden im Gulfhaus)*
< Zone *(may be synonym of Fach, but usually used for broader constructional units in buildings which are accessible from their long sides; sometimes also spatial units; also Swiss and Austrian / kann synonym zu Fach benutzt werden, bezeichnet aber in der Regel breitere Gefügeeinheiten in quer erschlossenen Bauten, vielfach auch durch Wände abgeteilte Einheiten; auch schweizerisch und österreichisch)*
= Querzone *(in houses with access from the long side / bei quer erschlossenen Häusern)*
= (Haus-)Bereich *(Austrian / österreichisch)*

da: fag *(mainly used in unaisled timber-framed structures for a spatial unit in longitudinal direction / hauptsächlich in Verbindung mit einschiffigen Fachwerkgebäuden für eine Raumeinheit in Längsrichtung genutzt)*
= væggerum
> gulv *(in large barns term for a unit of space for storage of grain / in großen Scheunen Bezeichnung für eine Raumeinheit zur Getreidelagerung)*
= stolperum

no: rom
= golv, gulv *(historic term / historische Bezeichnung)*

sv: fack
~ binnig, bindning *(frame, also used to describe the length of a building / Gebinde, auch zur Angabe der Länge des Gebäudes genutzt)*
~ murbinning *(frame / Gebinde)*
= väggerum

pl: przedział

cs: pole
= fach *(colloquial / umgangssprachlich)*

2.3.15 Gebundenes (Gerüst-)System

Framing system, whose wall frame, internal frame, floor frame and roof frame are closely related to each other. Posts of exterior and interior wall frames, beams, and roof trusses are spaced similarly and form recurring transverse frames.

Gefügesystem, bei dem Wand-, Innen-, Decken- und Dachgerüst streng aufeinander bezogen sind; Wandständer in Außen- und Innenlängswänden, Balken und Dachgebinde stehen in gleichen Abständen und ordnen sich zu wiederkehrenden Quergebinden.

fr: ~ pan de bois régulier
en: -
nl: gebonden systeem
de: gebundenes (Gerüst-)System *(opposed to ungebundenes (Gerüst-)System / im Gegensatz zum ungebundenen (Gerüst-)System)*
da: sammenbunden tømmerkonstruktion
= bindingsværk *(timber framing in general / Fachwerk allgemein)*
sv: -
no: bundet system
pl: system wiązań
cs: vázaný systém

2.3.16 Sill beam construction / Schwellenbau

Building, whose timber walls are mainly based on sill beams. Often in contrast to → earthfast post constructions (2.3.7). Usually an archaeological term (Fig. 124).

Gebäude, dessen Wandbasis mehrheitlich durch Schwellen gebildet wird. Oft als Gegensatz zum → Pfostenbau (2.3.7) betrachtet; in aller Regel archäologische Bezeichnung (Fig. 124).

fr: construction de bois sur sablière basse
en: sill beam construction
nl: bouw op voetplaten *(paraphrase)*
= gebouw met niet ingegraven palen *(paraphrase, archaeological term / archäologische Bezeichnung)*
de: Schwellenbau
= Schwellbalkenbau *(misleading, actually not a Balken in a strict sense / irreführend, kein Balken im engeren Sinn)*
da: bygningskonstruktion med fodrem
no: konstruksjon på syll
= konstruksjon på svill

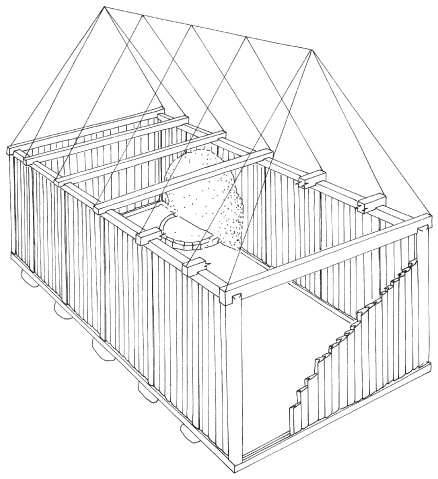

Fig. 124.

sv: syllkonstruktion
pl: konstrukcja podwalinowa
cs: konstrukce s prahovým trámem

2.3.17 ~ Post and truss building / Wandgerüstbau

Framed construction (2.1.3) whose exterior walls are the most important load-bearing parts of the structure; there may be further bearing interior walls. The building may have several storeys and earthfast or non-earthfast posts.

Gerüstbau (2.1.3), bei dem die Außenwände die wichtigsten tragende Teile der Baukonstruktion bilden. Neben diesen können weitere tragende Innenwände vorhanden sein. Der Bau kann mehrere Geschosse oder Stockwerke besitzen. Es kann sich um einen Pfosten- oder Ständerbau handeln.

fr: construction à parois porteuses
= construction à une nef *(archaeological term, unaisled building / archäologische Bezeichnung, einschiffiges Gebäude)*
en: ~ post and truss building *(often term for the opposite of a cruck frame / bezeichnet oft den Gegensatz zur Cruck-Konstruktion)*
~ box-frame construction *(often term for the opposite of a cruck frame; applies to an English frame with flared posts and tying joints / bezeichnet oft den Gegensatz zur Cruck-Konstruktion; meist bezogen auf ein englisches Gefüge mit erbreiterten Ständerenden und zugehörigen Holzverbindungen)*
nl: -
= gebouw met in de wanden opgenomen dragende stijlen *(paraphrase)*
de: Wandgerüstbau *(often for unaisled buildings, i. e. opposite of aisled buildings with internal frame / oft für einschiffige bzw. einraumtiefe Gebäude, d. h. Gegenteil von mehrschiffigen Innengerüstbauten)*
da: konstruktion med tagbærende vægstolper *(paraphrase)*
~ bindingsværk *(timber-framed construction in general / Fachwerkbau im Allgemeinen)*
sv: konstruktion med (tak-)bärande väggstolpar
= konstruktion med (tak-)bärande ytterväggar
no: stavhus med bæring i yttervegg *(paraphrase)*
= hus med takbærende staver i yttervegg *(paraphrase)*
= stavhus med takbærende langvegger *(parpaphrase)*
pl: konstrukcja szkieletowa ze słupami nośnymi w ścianach budynku *(paraphrase)*
cs: skeletová stavba s nosnými obvodovými stěnami

2.3.18 ~ Post and truss building / Wandständerbau

Timber-framed, non-earthfast construction (2.1.3) whose exterior walls are the most important load-bearing parts. There may be further load-bearing interior walls or rows of posts; such a building may have several storeys (Fig. 125).

Gerüstbau (2.1.3) mit Außenwänden in Ständerbauweise, die die wichtigsten tragenden Teile der Konstruktion bilden. Neben den Außenwänden können weitere tragende Innenwände oder Pfosten/Ständerreihen vorhanden sein; ein solches Gebäude kann mehrere Geschosse oder Stockwerke besitzen (Fig. 125).

fr: > construction à armature de bois aux murs porteurs ancrés sur sablière basse/sur solin/sur soubassement *(paraphrase)*
= construction en pan de bois sur ... à parois/murs porteurs *(paraphrase)*
en: < post and truss building *(often the opposite of a cruck frame / bezeichnet oft den Gegensatz zur Cruck-Konstruktion)*
nl: houtskeletbouw met niet-aardvaste constructie en dragende wanden *(paraphrase)*
de: Wandständerbau *(often for unaisled or single pile buildings, i. e. opposite of aisled buildings with internal frame / oft benutzt für einschiffige bzw. einraumtiefe Gebäude, d. h. im Gegensatz zu mehrschiffigen Innengerüstbauten)*

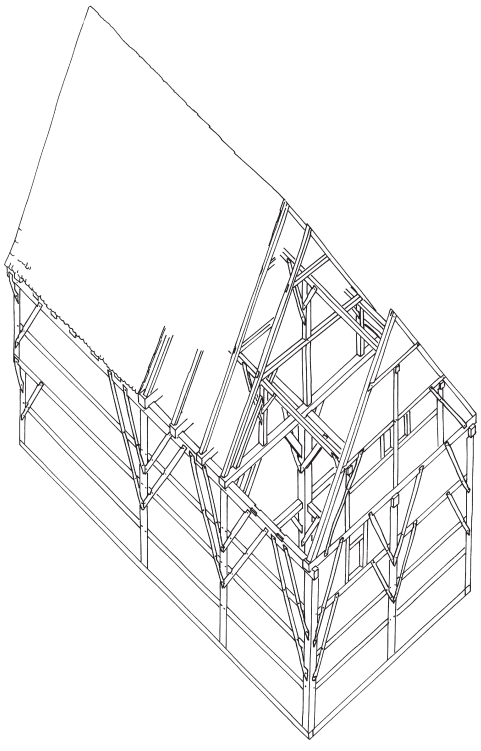

Fig. 125.

da: -
< bindingsværkskonstruktion *(timber-framed construction in general / Fachwerkbau im Allgemeinen)*
= stolpekonstruktion med tagbærende, ikke jordgravede vægstolper *(paraphrase)*
no: stavhus med takbærende yttervegger *(paraphrase)*
sv: konstruktion med bärande ytterväggar *(paraphrase)*
pl: -
konstrukcja wspornikowa z nośnymi ścianami obwodowymi *(paraphrase)*
cs: štenýřová stavba s nosnými obvodovými stěnami

2.3.19 Building with internal frame / Innengerüstbau

Building with the main → frame (2.3.1) inside, usually consists of two rows of posts. The exterior walls have minor structural importance for the building (Fig. 126); nevertheless they also may bear parts of the roof. The building may have earthfast posts or rest on foundation walls.

Gebäude mit tragendem → Gerüst (2.3.1) im Hausinneren, meist bestehend aus zwei Pfosten- oder Ständerreihen. Die Außenwände haben dagegen eine untergeordnete statische Funktion für das Gesamtgebäude (Fig. 126). Dachlasten können auf den Außenwänden aber anfallen. Es kann sich sowohl um einen Pfosten- als auch einen Ständerbau handeln.

fr: construction à file(s) de supports intérieurs
= construction à poteaux porteurs intérieurs
~ construction à deux nefs, trois nefs *(refers to the number of spatial units in longitudinal direction / bezogen auf die Anzahl der längsgerichteten Raumeinheiten)*
en: building with internal frame *(paraphrase, not very common / nicht sehr häufig)*
~ aisled building *(refers to longitudinal spatial units / bezieht sich auf die längsgerichteten Raumeinheiten)*
nl: gebouw met gebintconstructie die vrij in de ruimte staat *(paraphrase)*
de: Innengerüstbau *(often considered as the opposite of a Wandgerüstbau / oft als Gegenteil eines Wandgerüstbaus aufgefasst)*
> Zweiständerbau *(lower German aisled building, having two internal rows of posts and low outside walls / niederdeutsches dreischiffiges Gebäude mit zwei Innenständerreihen und niedrigen Außenseiten)*
> Dreiständerbau *(lower German aisled*

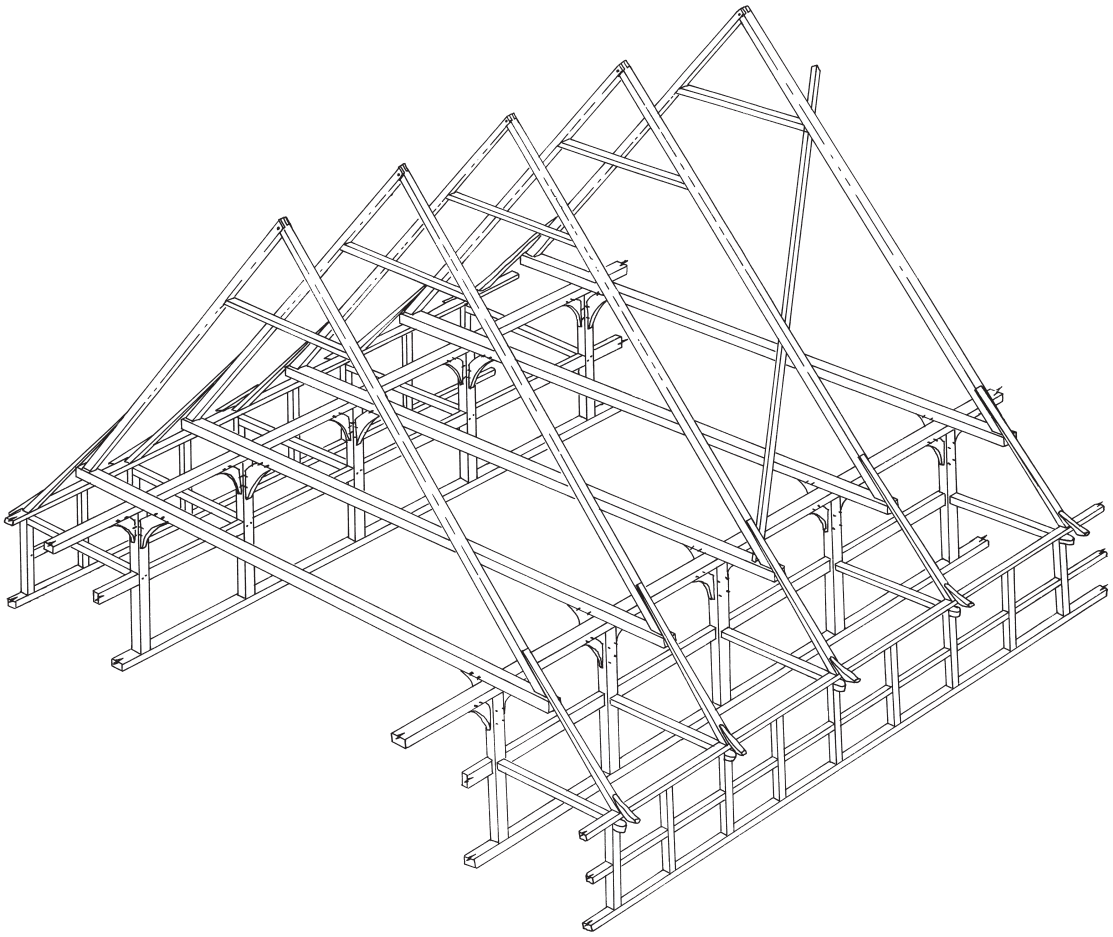

Fig. 126.

building, having two internal rows of posts and only one "high" load-bearing outside wall / niederdeutsches dreischiffiges Gebäude mit zwei inneren Pfosten- oder Ständerreihen und nur einer tragenden hohen Außenwand)
> Vierständerbau *(lower German aisled building, having two internal rows of posts and two load-bearing outside walls of similar height; actually no building with internal frame / niederdeutsches dreischiffiges Gebäude mit zwei Pfosten- oder Ständerreihen und zwei gleich hohen tragenden Außenwänden; kein Innengerüstbau)*

da: bygning med indre tagbærende stolper *(paraphrase)*
= højremskonstruktion *(building with two rows of posts / Gebäude mit zwei Pfosten-/Ständerreihen)*
~ sulekonstruktion *(building with ridge posts on the centre line / Gebäude mit mittiger First-pfosten-/Ständerreihe)*

no: stavhus med innvendig bæring
= stavhus med innvendig takbærende staver (stolper)
> stavhus med indre reisning *(for stave churches with freestanding posts / für Stabkirchen mit freistehenden Pfosten/Ständern)*

sv: konstruktion med inre (tak-)bärande stolpar

pl: budynek z wewnętrzną konstrukcją nośną *(paraphrase)*

cs: stavba s vnitřní nosnou konstrukcí
~ jádrový konstrukční systém *(constructional system consisting of a load-bearing internal frame and related minor parts; mainly for modern buildings / Konstruktionssystem aus einem tragenden Innengerüst und angefügten Teilen; eher für moderne Bauten)*

2.3.20 Internal frame / Innengerüst

Roof-bearing → frame (2.3.1) inside a building. The frame forms usually a three-dimensional structure and therefore usually consists of at least two rows of posts. The exterior walls are of minor importance. The frame may have earthfast posts or rest on foundation walls (Fig. 127).

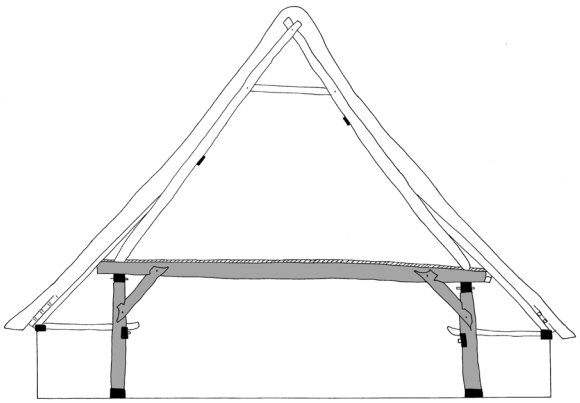

Fig. 127.

Dachtragendes → Gerüst (2.3.1) im Inneren eines Innengerüstbaues, das meist dreidimensional ausgestaltet ist und daher im Normalfall mindestens zwei Pfosten-/Ständerreihen besitzt. Die Außenwände haben nur eine untergeordnete Funktion. Das Gerüst kann Pfosten- oder Ständerbauweise besitzen (Fig. 127).

fr: -
= charpente de comble soutenue par deux rangs de poteaux *(paraphrase)*
en: internal frame *(not very common / nicht sehr häufig)*
nl: gebintconstructie die niet in de buitenwand is opgenomen *(paraphrase)*
de: Innengerüst *(may sometimes consist of a single row of posts only / kann manchmal auch nur aus einer Ständerreihe bestehen)*
~ Kerngerüst *(older internal frame which is integrated into a newer building and can at least partly be seen from the outside / älteres Innengerüst, das in einem jüngeren Gebäude eingebaut ist und von außen höchstens teilweise sichtbar ist)*
~ Kernbau *(synonym of Kerngerüst, but does not describe a particular part of a building / Synonym von Kerngerüst, beschreibt aber kein bestimmtes Bauteil)*
da: indre tømmerskelet
= kernekonstruktion
sv: -
no: innvendig bæresystem
= indre bæring
pl: wewnętrzna konstrukcja nośna *(paraphrase)*
cs: vnitřní nosný systém *(internal frame / inneres Tragsystem)*
= vnitřní nosná konstrukce *(internal frame / Innengerüst)*

2.3.21 Aisle / Seitenschiff, Kübbung

Aisle along the side of a → building with internal frame (2.3.19). The exterior wall is not roof-bearing, so the roof-bearing rafters rest on the internal frame, while the aisle is spanned by a subsidiary lean-to roof. Usually separated from the nave by a row of posts only (Fig. 128).

Seitenschiff eines → Innengerüstbaus (2.3.19). Die Außenwand ist nicht dachtragend, vielmehr ruhen die dachtragenden Sparren auf dem Innengerüst, während das Seitenschiff von Auflangern überspannt wird, die am Fuß der dachtragenden Sparren ansetzen und auf die Außenwände herabreichen. Fast immer zum Mittelschiff hin offen (Fig. 128).

fr: bas-côtés (d'une construction à trois nefs)
en: aisle *(may also run along one or both gable ends / kann zusätzlich auch an einer oder beiden Giebelseiten vorhanden sein)*
~ outshot *(extension of a dwelling space, usually under a pentice roof / Erweiterung des Wohnraums, meist unter einem Schleppdach)*
~ lean-to
nl: kubbing *(usually of an aisled farmhouse of the Lower Saxon Hallenhaus / normalerweise bei einem Bauernhaus vom Typ des niederdeutschen Hallenhauses)*
= uitkubbing *(also for kubbing / auch für kubbing)*
= zijbeuk *(synonym of kubbing / Synonym von kubbing)*
de: Seitenschiff *(also a zone in a box-framed building / auch eine Zone im Wandgerüstbau)*
> Kübbung *(usually aisle with low outside walls of a niederdeutsches Hallenhaus, may also be at one or both gable ends / Seitenschiff mit niedriger Traufseite im niederdeutschen Hallenhaus,*

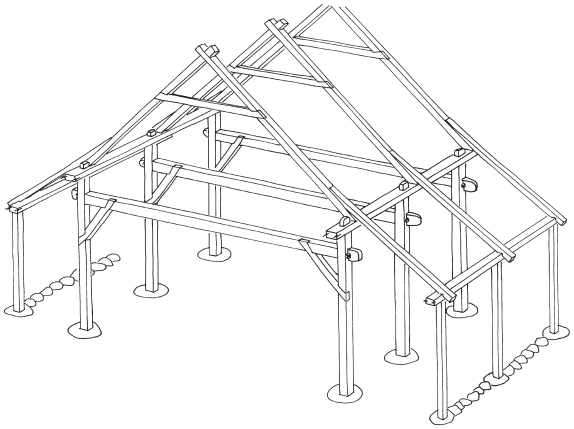

Fig. 128.

kann auch an einer oder beiden Schmalseiten vorhanden sein)
> Abseite *(usually North German, aisle with low outside walls of a Lower Saxon Hallenhaus / Seitenschiff mit niedriger Traufseite im niederdeutschen Hallenhaus)*
da: udskud
no: skut
= skott
sv: utskott
pl: nawa boczna
cs: boční loď *(usually for churchs only / meist nur für Kirchen)*
= postranní loď stavby s vnitřní nosnou konstrukcí *(paraphrase)*

2.3.22 Row of (non-earthfast) posts / Ständerreihe

Row of → non-earthfast posts (2.4.17) linked by a wall plate and usually fitted with further timbers which form a frame, but not a wall; the space between the posts remains open. Normally inside a building (Fig. 126).

Reihe von → Ständern (2.4.17), die zusammen mit einem Rähm und meist weiteren Hölzern ein Gebinde bilden, aber nicht Teil einer geschlossenen Wand sind. Die Zwischenräume zwischen den Ständern bleiben offen. Meistens im Inneren eines Gebäudes gelegen (Fig. 126).

fr: rang de poteaux sur semelle *(paraphrase)*
= rang de poteaux sur dés *(paraphrase)*
en: row of (non-earthfast) posts *(paraphrase)*
> arcade frame *(inside an aisled building / im Inneren eines mehrschiffigen Gebäudes)*
> internal row of non-earthfast posts *(paraphrase)*
nl: rij van niet aardvaste stijlen *(paraphrase)*
de: Ständerreihe
> Innenständerreihe *(internal row of posts / Ständer im Gebäudeinneren)*
da: stolperække
sv: < stolprad
no: stolperekke
~ stavrekke
~ stenderrekke
pl: szereg, rząd wsporników
= szereg wsporników wewnętrzneych
cs: < řada štenýřů

2.3.23 Row of earthfast posts / Pfostenreihe

Row of → earthfast posts (2.4.10) which is not part of a wall; the space between the posts remains open.

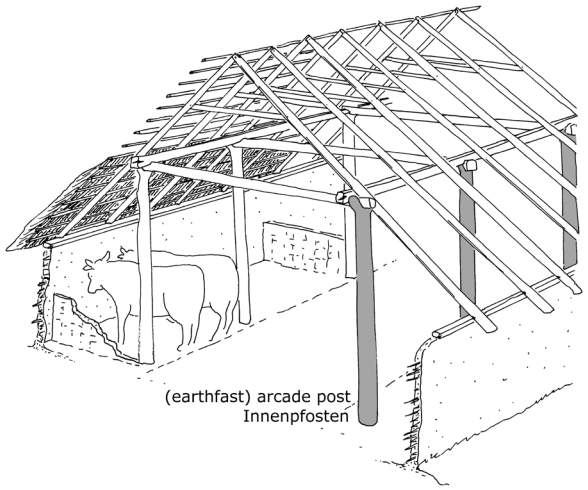

Fig. 129.

Normally inside a building. The term is mainly used in archaeology for earthfast post constructions (Fig. 129).

Reihe von → Pfosten (2.4.10), die keine geschlossene Wand bilden und deren Zwischenräume offen sind. Meistens im Inneren eines Gebäudes. Vor allem in der Archäologie benutzter Begriff bei Pfostenbauten (Fig. 129).

fr: rang interne de poteaux plantés
en: row of earthfast posts *(paraphrase)*
> internal row of earthfast posts *(paraphrase)*
nl: rij van aardvaste stijlen *(paraphrase)*
de: Pfostenreihe
> Innenpfostenreihe *(internal row of posts / Pfostenreihe im Gebäudeinnen)*
da: jordgravede stolper
sv: < stolprad
= inre rad av jordgrävda stolpar *(paraphrase)*
no: jordgravet stolperekke
pl: szereg, rząd słupów
= szereg słupów wewnętrznych
cs: < řada sloupů
> řada vnitřních nosných sloupů *(row of internal posts / Reihe von Innenpfosten)*
> řada soch *(row of internal posts / Reihe von Innenpfosten)*

2.3.24 Geschoss

Floor within a building which is formed by beams which are inserted between the posts; hence the posts rise through more than one level. The concept can also be used for description of a roof construction (Fig. 130, left).

Konstruktives Geschoss innerhalb eines Gerüstbaues, das durch zwischen den Wandständern angebrachte

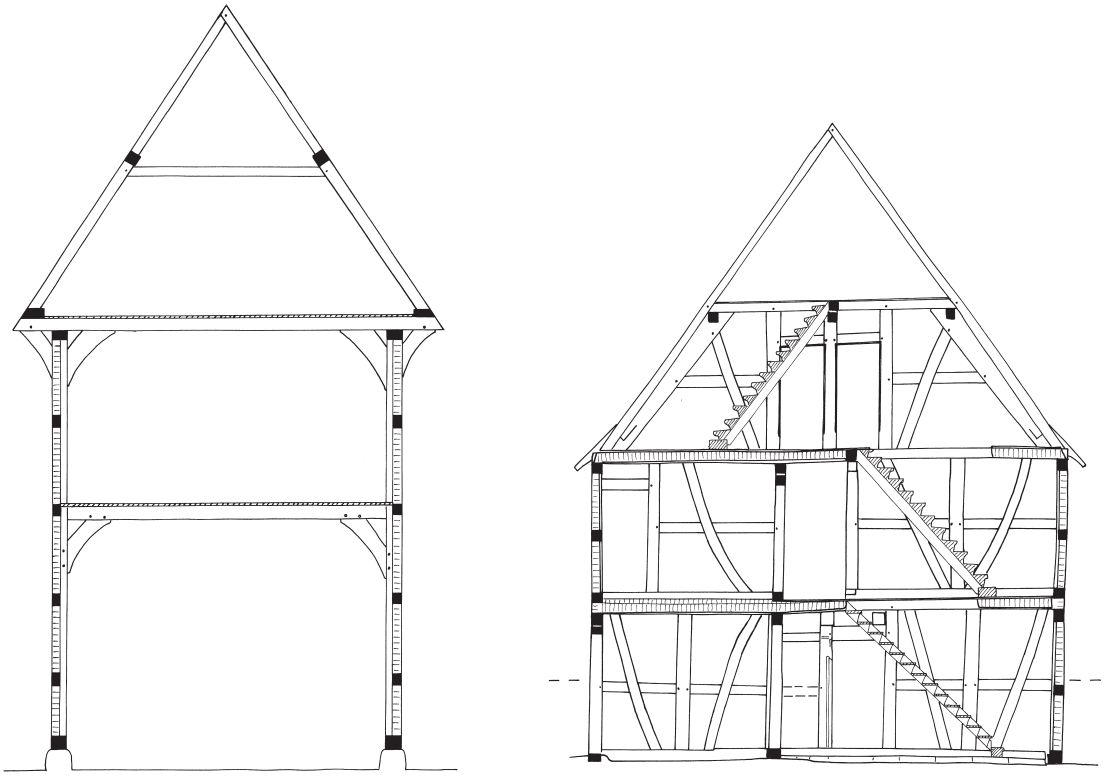

Fig. 130.

Balken gebildet ist; die Ständer reichen also über mehr als eine Etage. Der Begriff kann auch auf die Konstruktion von Dachwerken angewendet werden (Fig. 130, links).

fr: niveau (dans une construction) à bois long *(paraphrase)*
en: -
< storey *(floor or storey in general / Etage allgemein)*
nl: -
< verdieping *(floor or storey in general / Etage allgemein)*
< etage *(floor or storey in general / Etage allgemein)*
de: Geschoss
da: stokværk *(older term for floor or storey in timber-framed buildings / ältere Bezeichnung für Etage im Fachwerkbau)*
< etage *(floor or storey in general / Etage allgemein)*
< sal *(floor or storey in general, especially the first floor / Etage, erstes Obergeschoss allgemein)*
no: -
< etasje *(floor or storey in general / Etage allgemein)*
sv: -
< våning *(floor or storey in general / Etage allgemein)*
pl: -
< kondygnacja *(floor or storey in general / Etage allgemein)*
cs: -
< patro *(floor or storey in general / Etage allgemein)*
~ vložené patro *(paraphrase, uncommon / ungebräuchlich)*

2.3.25 Not storeyed construction / Geschossbau

Framed construction in which the ceiling constructions are assembled between → posts which raise more than one storey (2.4.23); so the posts reach from the ground to a wall plate near the eaves, sometimes even up to the roof space (Fig. 130, left). There are also hybrid buildings which are only partly (e. g. the lower storeys) constructed this way. The façade may sometimes be framed as a storeyed construction.

Gerüstbau, bei dem die Balkenlagen zwischen durch mehr als eine Etage reichenden → Geschossständern (2.4.23) angebracht sind; dementsprechend laufen die Ständer meist vom Fundament bis zu einem Rähm in

Traufenhöhe durch, manchmal sogar bis in den Dachraum (Fig. 130, links). Es gibt aber auch Mischformen, bei der nur einige Gebäudeteile (z. B. die unteren Geschosse) in dieser Bauweise ausgeführt sind. Die Schauseiten von Geschossbauten können bisweilen in Stockwerkbauweise ausgeführt sein.

fr: construction à bois long *(usually only main or corner post raise through two or more floors / meist reichen nur Haupt- oder Eckständer durch zwei oder mehr Etagen)*
en: not storeyed construction *(paraphrase)*
< box-framed building *(often, but not necessarily a Geschossbau / oft, aber nicht notwendigerweise ein Geschossbau)*
> balloon frame *(special framing technique with wooden cladding since the 19th century / holzverkleidete, technische Rahmenbauweise seit dem 19. Jahrhundert)*
> balloon frame construction *(see balloon frame / siehe balloon frame)*
nl: constructie van lange stijlen *(paraphrase)*
de: Geschossbau
> Säulenbau *(local South German / regional süddeutsch)*
~ Geschossgerüstbau *(with posts which raise from the ground up to the eaves through two or more floors; the term may be considered as a synonym of Ständerbau, have a broad meaning / mit Ständern, die von der Gründungsebene bis zur Dachbasis über zwei oder mehr Ebenen durchgehen; kann als Synonym für Ständerbau aufgefasst werden, daher mit weit gefasster Bedeutung)*
da: bygning i flerestokværk med højstolper *(paraphrase)*
< etagebyggeri *(modern term, any kind of multi-storeyed construction / moderne Bezeichnung, jede mehrgeschossige Bauweise)*
no: -
sv: < flervåningshus *(modern term, any multi-storeyed building / moderne Bezeichnung, jedes mehrgeschossige Gebäude)*
pl: < budynek wielokondygnacyjny *(multi-storeyed building / mehrgeschossiges Gebäude)*
cs: patrová hrázděná stavba s jednotnou konstrukcí přízemí a patra *(paraphrase)*

2.3.26 ~ Storey / Stockwerk

Floor of a building, whose walls form constructional units, independent from other levels. Thus it may be possible to arange the posts in each storey independently and insert the floor frames between a wall plate and a sill (Fig. 130, right).

Nutzungsebene eines Gebäudes, deren Wände ein in sich abgeschlossenes Gerüst bilden, also selbständig abgezimmert sind. Balkenlagen sind dabei normalerweise zwischen Rähm und Schwelle eingebunden; in den einzelnen Stockwerken können die Ständer unterschiedlich verteilt sein (Fig. 130, rechts).

fr: niveau (dans une construction) à bois court *(paraphrase)*
> niveau en surplomb *(projecting storey / vorkragendes Stockwerk)*
< niveau *(floor or storey in general / Etage im Allgemeinen)*
en: -
< storey *(floor or storey in general / Etage im Allgemeinen)*
nl: -
< verdieping *(floor or storey in general / Etage im Allgemeinen)*
< etage *(floor or storey in general / Etage im Allgemeinen)*
de: Stockwerk
da: stokværk *(older term for floor or storey in timber-framed buildings / ältere Bezeichnung für Etage im Fachwerkbau)*
< etage *(floor or storey in general / Etage im Allgemeinen)*
< sal *(floor or storey in general, especially the first floor / Etage, erstes Obergeschoss im Allgemeinen)*
no: -
< etasje *(floor or storey in general / Etage im Allgemeinen)*
sv: -
< våning *(floor or storey in general / Etage im Allgemeinen)*
pl: -
< piętro *(floor or storey in general / Etage im Allgemeinen)*
cs: konstrukčně oddělené patro *(paraphrase)*
< patro *(floor or storey in general / Etage im Allgemeinen)*

2.3.27 ~ Storeyed construction / Stockwerkbau

Framed construction in which each floor forms a unit of its own; often furnished with jetties. As the posts do not rise above one level, relatively short timbers may be used (Fig. 130, right).

Gerüstbau, bei dem jedes Stockwerk eine eigene konstruktive Einheit bildet; häufig mit Vorkragungen. Da die wandbildenden Ständer nur die Höhe eines Stockwerks haben, können relativ kurze Hölzer verwendet werden (Fig. 130, rechts).

fr: construction à bois court
= construction à poteaux d'étage
en: ~ storeyed construction *(building with more than one story; buildings with a jetty only at one side are not considered as storeyed construction / Gebäude mit mehr als einem Stockwerk; wenn nur an einer Seite eine Vorkragung vorhanden ist, wird die Bezeichnung nicht verwendet)*
> platform frame *(modern type of frame since the 19th century / modernes Rahmengefüge seit dem 19. Jahrhundert)*
> platform framing *(modern type of frame since the 19th century / modernes Rahmengefüge seit dem 19. Jahrhundert)*
nl: -
de: Stockwerkbau
= Stockwerksbau
= Stockwerkgerüstbau
da: -
= bygning i flere stokværk
< etagebyggeri *(modern term, which refers to multi-storeyed buildings in a broader sense / moderner Ausdruck, der sich auf mehrgeschossige Bauweise allgemein bezieht)*
no: ~ platformkonstruksjon *(modern term, modern construction / moderne Bezeichnung, moderne Bauweise)*
< fleretasjebygg *(modern, general term / moderne, allgemeine Bezeichnung)*
sv: -
pl: < budynek piętrowy *(building with two or more storeys / Gebäude mit zwei oder mehr Etagen)*
cs: hrázděná stavba s oddělenou konstrukcí přízemí a patra *(paraphrase)*

2.3.28 Ridge-post building / Firstständerbau

Framed construction having → roof-bearing posts (2.4.26) arranged in a row below the ridge, rising from the ground floor up to the ridge (Fig. 131).

Gerüstbau mit in einer Reihe unter dem First angeordneten → dachtragenden Ständern (2.4.26), die vom Boden des Erdgeschosses bis zum First reichen (Fig. 131).

fr: construction à une file axiale de poteaux portant la faîtière *(paraphrase)*
~ construction à deux nefs *(referring to a plan with nave and one aisle / bezogen auf eine zweischiffige Grundrissstruktur)*
en: ridge-post building
= construction with posts supporting the ridge purlin *(paraphrase)*
nl: niet aardvaste nokstijlbouw *(paraphrase)*
de: Firstständerbau

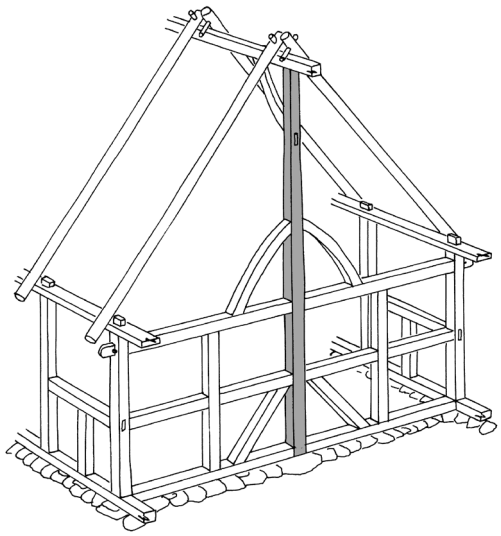

Fig. 131.

~ zweischiffiges Gebäude *(building with nave and one aisle / Gebäude mit zweischiffiger Grundrissstruktur)*
= Einständerbau *(Swiss; sligthly misleading because completely different from Zwei-, Drei- und Vierständerbau / schweizerisch; etwas missverständlich, da völlig abweichend vom Zwei-, Drei- und Vierständerbau)*
= Einständerreihenbau *(Swiss, more precise for Einständerbau / schweizerisch, genauer für Einständerbau)*
> Hochstudbau *(local Swiss / regional schweizerisch)*
da: sulekonstruktion
= midtsulekonstruktion *(most common example for a ridge-post building having two aisles / häufigstes Beispiel für einen zweischiffigen Firstständerbau)*
= midtsulehus
no: -
= sulekonstruksjon *(archaeological term / archäologische Bezeichnung)*
= midtsulekonstruksjon
sv: mittsulekonstruktion
pl: ~ budynek dwunawowy
cs: -
= skeletová stavba s hřebenovými štenýři *(paraphrase)*

2.3.29 Normal assembly / Unterrähmzimmerung

Detail of a framed construction having the wall plate below the beams; in most cases the beams rest on it. Can be combined with different kinds of joints and several roof types (Fig. 132, top).

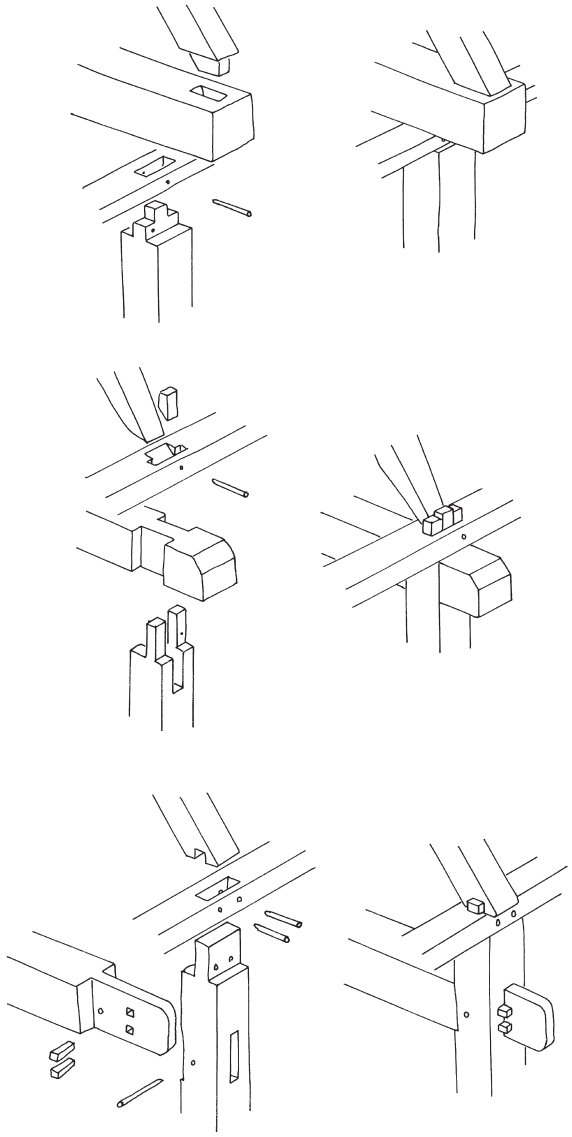

Fig. 132.

Konstruktionsweise innerhalb der Gerüstbaus, bei der sich das Rähm der tragenden Wände unterhalb der Balkenlage befindet und meist das Auflager der Balkenlage bildet. Kann mit zahlreichen verschiedenen Holzverbindungen und verschiedenen Dachwerken kombiniert sein (Fig. 132, oben).

fr: entraits posés sur sablière haute
= sablière haute supportant l'entrait
en: normal assembly
nl: ~ opgelegd werk
~ langsgebint
de: Unterrähmzimmerung
= Unterrähmkonstruktion
= Unterrähm-Gefüge
da: underremskonstruktion
= kæmningsværk
= kæmmede bjælker over tagrem *(paraphrase)*
no: ~ stavline *(in Central and northern Norway wall plate resting on top of the posts / in Zentral- und Nordnorwegen Wandrähm, das unmittelbar auf den Köpfen von Ständern/Pfosten aufliegt)*
= fotingsrøst *(in rural southeastern Norway; also in log buildings / im ländlichen Südostnorwegen; auch in Blockbauten)*
= takbind, sperrebind *(more general or modern term for roof structures of timber-framed buildings in towns / allgemeinere oder moderne Bezeichnung für Dachwerke auf Gerüstbauten in Städten)*
sv: -
pl: -
cs: -

2.3.30 Reversed assembly / ~ Oberrähmzimmerung

Detail of a framed construction having the wall plate directly above the tie beam. Can be combined with different kinds of joints and several roof types (Fig. 132, centre).

Konstruktionsweise innerhalb des Gerüstbaus, bei der sich das Rähm eine Balkenstärke oberhalb der Balkenlage befindet. Kann mit verschiedenen Holzverbindungen und mit verschiedenen Dachwerken kombiniert sein (Fig. 132, Mitte).

fr: sablière haute posée sur les entraits
en: reversed assembly
nl: > kopbalkgebint *(with necked beam / mit eingehälstem Balken)*
> dekbalkgebint *(with beam tenoned onto the posts / mit aufgezapftem Balken)*
de: < Oberrähmzimmerung *(also dropped tie beam construction / auch Hochrähmzimmerung)*
< Oberrähmkonstruktion *(also dropped tie beam construction / auch Hochrähmzimmerung)*
< Oberrähmgefüge *(also dropped tie beam construction / auch Hochrähmzimmerung)*
da: halset bjælke stolpe samling
no: > grindbygg
= grindverk
= grindkonstruksjon *(traditional structure in the west of Southern Norway; posts and tie beams are connected by Einschlitzung or Einhälsung, and the longitudinal wall plate is placed in the angle between beam and head of the post / traditionelle Konstruktion im Westen von Südnorwegen; Ständer und Balken sind durch Einschlitzung oder Einhälsung verbunden, die Längsrähme/ Fußpfetten sind im Winkel zwischen Balken und Ständerkopf angeordnet)*
> bukkehus, bukkehus-konstruksjon *(particular*

structures found in Romsdal; the transversal frame consists of two posts and a beam; the wall plate is placed on top of the post / bestimmte Gefügeform aus Romsdal; die Quergebinde bestehen aus zwei Ständern und einem Balken; die Längsrähme/Fußpfetten liegen auf den Balken)

sv: -
pl: -
cs: -

2.3.31 Dropped tie beam construction / Hochrähmzimmerung

Detail of a framed construction having the wall plate well above the tie beam. Can be combined with different joints, and several roof types (Fig. 132, bottom).

Konstruktionsweise des Baugefüges, bei der sich das Rähm deutlich oberhalb der Balkenlage befindet. Kann verschiedene Holzverbindungen aufweisen und mit verschiedenen Dachwerken verbunden sein (Fig. 132, unten).

fr: sablière posée sur les poteaux reliés par de faux-entraits
= poteaux reliés par des tirants supportant une sablière haute
en: dropped tie beam construction
~ anchorbeam construction *(Am.)*
= H-bent construction *(Am.) (referring to aisled buildings / bezogen auf mehrschiffige Gebäude)*
nl: tussenbalkgebint *(in a strict sense the transverse frame / im engeren Sinne das Quergebinde)*
= ankerbalkgebint *(in a strict sense the transverse frame / im engeren Sinne das Quergebinde)*
de: Hochrähmzimmerung *(mainly in aisled buildings / meist in mehrschiffigen Gebäuden)*
= Hochrähmkonstruktion *(see Hochrähmzimmerung / vgl. Hochrähmzimmerung)*
da: højremskonstruktion med gennemstukne bjælker
no: -
sv: högremskonstruktion
pl: -
cs: -

2.4 Timber framing: wall frame / Gerüstbau: Wandgefüge

2.4.1 Upper face / Bundseite

The surface of a timber-frame on which all timbers are in the same plane; nevertheless they may differ in thickness, so on the other side some timbers are projecting, others are set back. Normally the flush surface provides the assembly marks; the term may also refer to a single timber.

Seite eines Fachwerkgebindes, die trotz Verwendung unterschiedlich starker Hölzer eine gemeinsame Flucht bildet, während auf der anderen Seite einige Hölzer vorstehen und andere zurückliegen. Auf der glatten Seite sind meist auch die Abbundziffern angebracht; die Bezeichnung kann auch auf ein einzelnes Holz bezogen sein.

fr: plan de référence
= plan de façade
en: upper face
= fair face
nl: -
de: Bundseite
= Bundflucht *(Swiss / schweizerisch)*
da: bagside i samme plan
no: ryggside
= rettside
sv: rätsida
pl: strona montażowa
cs: líc

2.4.2 ~ Transverse frame / Bundwand

Internal frame of a timber-framed building, usually load-bearing. In most cases running from one outside wall to another and so subdivides the building into structural units of space (bays or aisles). The frame can have infill or open spaces between the timbers (Fig. 133).

Innenwand im Gerüstbau, normalerweise mit tragender Funktion. Verläuft meist von Außenwand zu Außenwand und unterteilt das Gebäude in konstruktiv bedeutsame Raumteile (Zonen, Schiffe, seltener Fache). Sie kann völlig geschlossen sein oder ein offenes Gefüge aufweisen (Fig. 133).

fr: refend *(interior wall, load-bearing / tragende Innenwand)*
> cloison *(interior wall, non-load bearing / nicht tragende Innenwand)*
en: ~ transverse frame *(running transverse to the building / verläuft quer zum Gebäude)*
~ transverse internal wall *(see transverse frame / siehe transverse frame)*
nl: dragende houtskelet dwarsmuur ter plaatse van het gebint *(paraphrase)*
de: Bundwand
= Bundscheibe *(Swiss / schweizerisch)*
da: tværvæg *(referring to a transverse frame / bezogen auf ein Quergebinde)*

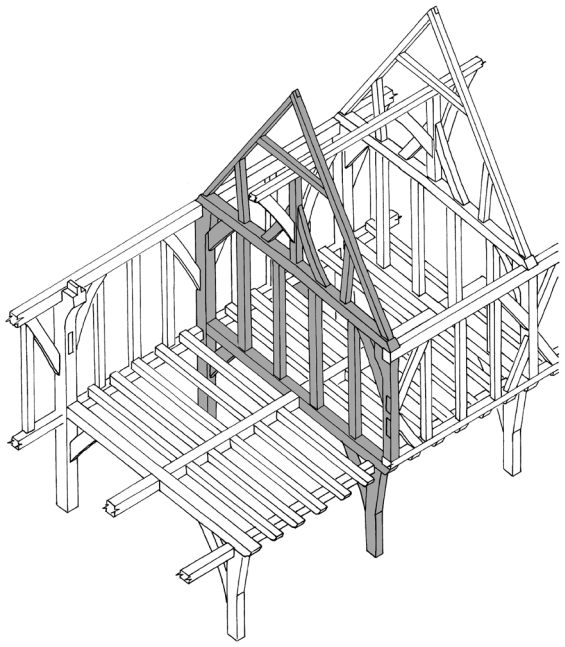

Fig. 133.

> binding *(referring to a transverse frame / bezogen auf ein Quergebinde)*
= bærende skillevæg/tværvæg *(paraphrase)*

no: -
< skillevegg
< tverrvegg

sv: < bärende skiljevägg

pl: ściana wewnętrzna nośna

cs: -
< vnitřní nosná stěna *(paraphrase)*

2.4.3 ~ Sill beam / Schwelle

Long horizontal timber at the base of a framed wall to which vertical timbers are attached (exception: → interrupted sill [2.4.6]). Such timbers can be found at different places in a building, for instance as the lowest horizontal timber, a jetty bressumer or a roof plate. Most terms are also used for log building (Fig. 134).

Langes waagerechtes Holz, das die Basis eines Ständerwand oder eines Gebindes im Gerüstbau bildet und in dessen Oberseite senkrechte Konstruktionshölzer angebracht sind (Ausnahme: → Schwellriegel [2.4.6]). Es gibt dieses Holz an unterschiedlichen Teilen eines Gebäudes, etwa als Grundschwelle, Stockwerkschwelle oder Sparrenschwelle. Die meisten Bezeichnungen werden auch im Blockbau benutzt (Fig. 134).

fr: sablière

en: > sill beam *(not in an upper storey / nicht im Oberstock)*
> sill *(lower horizontal member of a door or window frame / unteres waagerechtes Gefügeteil einer Tür oder eines Fensters)*
= sill plate *(Am.)*

nl: voetplaat
= stijlvoetplaat *(continuous, below a row of posts / durchlaufend unter einer Reihe von Ständern)*
= drempelhout *(synonym of stijlvoetplaat / Synonym von stijlvoetplaat)*
> buitengebintvoetplaat *(only in a transverse frame of an internal frame / nur im Quergebinde beim Innengerüst)*

de: Schwelle
= Schwellbalken *(misleading, actually a sill is not a Balken in a strict sense / missverständlich, da eine Schwelle kein Balken im engeren Sinn ist)*
> Wandschwelle *(sill of a wall, rarely used because a sill is usually part of a wall / Schwelle einer Wand; selten benutzt, da eine Schwelle im Normalfall Bestandteil einer Wand ist)*
> Schwellenkranz *(the sill beams of four walls of a constructional unit / die Schwellenhölzer von vier Wänden einer konstruktiven Einheit)*

da: fodrem
= fodtømmer
= syldholt
~ træsyld
~ syldstok

no: svill
= syll
= syllstokk
< lokkesvill *(sill on top of beams which is the basis of an upper storey / Schwelle eines Obergeschosses)*

sv: syllträ
= syll
= fotträ

pl: podwalina

cs: práh

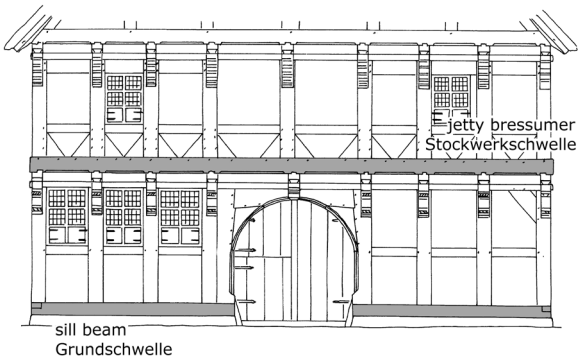

Fig. 134.

2.4.4 Sill beam / Grundschwelle

Sill beam (2.4.3) which forms the basis of the whole timber building; it rests on a substructure or directly on the ground, it is sometimes inserted slightly into the ground (Fig. 134).

Schwelle (2.4.3), die die Basis des gesamten Holzbaues bildet und auf einem Fundament oder dem Erdboden aufliegt; kann auch manchmal geringfügig in den Boden eingetieft sein (Fig. 134).

fr: sablière basse
en: sill beam
= ground sill
nl: stijlvoetplaat
= drempelhout
de: Grundschwelle
< Schwelle *(sill beam in general / Schwelle im Allgemeinen)*
da: fodrem
= fodtømmer
= syldholt
= lejd
= syldtræ
no: bunnsvill *(probably restricted to framed buildings, used to specify a ground sill as opposed to a wall plate [toppsvill] / scheint begrenzt auf Gerüstbauten, zur Unterscheidung der Grundschwelle vom Rähm genutzt)*
= svill *(mostly used for timber-framed walls, probably synonym of syll; differences between dialects / meist für Wände des Gerüstbaus benutzt, möglicherweise synonym von syll; Unterschiede zwischen Dialekten)*
< syllstokk *(mostly used for log buildings / meist für Blockbauten benutzt)*
< syll *(refers to ground sills of both log and rural framed buildings / Schwelle in Blockbauten und ländlichen Gerüstbauten)*
= fotstykke
sv: syll
= fotträ
pl: podwalina
= bal podkładowy *(plank / Bohle)*
cs: prahový trám
< práh

2.4.5 ~ Jetty bressumer / Stockwerkschwelle

Sill beam (2.4.3) of an upper storey to which the posts of the upper storey are attached (Fig. 135).

Schwelle (2.4.3) eines oberen Stockwerks, in die die Ständer der oberen Etage eingelassen sind (Fig. 135).

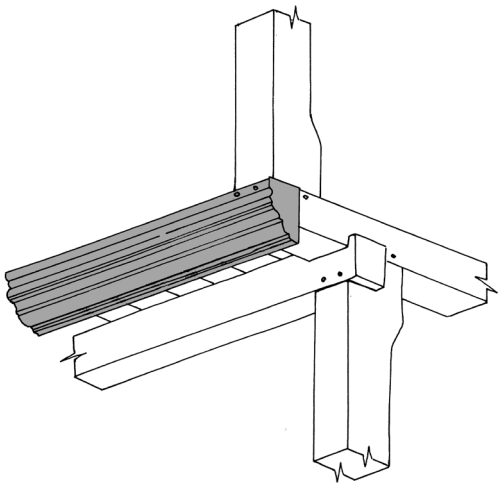

Fig. 135.

fr: sablière d'étage
= sablière de chambrée
en: > jetty bressumer *(above a jetty / über einer Vorkragung)*
> bressumer *(above a jetty, term also used for the lintel of an opening / über einer Vorkragung; bezeichnet auch den Sturz einer Öffnung)*
> girding beam *(in a continuous, not jettied wall / in einer vorkragungslosen Wand)*
= upper sill plate *(Am.)*
nl: < stijlvoetplaat *(also sill beam / auch Grundschwelle)*
> uitkraagplaat *(in a jetty / in einer Vorkragung)*
< regel *(not jettied; general term for any horizontal member above the sill beam / nicht in einer Vorkragung, allgemeine Bezeichnung für ein waagerechtes Wandholz oberhalb der Grundschwelle)*
de: Stockwerkschwelle
= Stockschwelle *(short for Stockwerkschwelle / kurz für Stockwerkschwelle)*
= Oberstockschwelle *(see Stockwerkschwelle, emphasizes that it is located in an upper storey / wie Stockwerschwelle, betont die Lage im Obergeschoss)*
= Saumschwelle *(local term / regionale Bezeichnung)*
= Setzschwelle
> Laubenbaum *(Austrian, sill of a projecting gallery at a gable / österreichisch, Schwelle einer vorkragenden Laube)*
da: overgangsfod
no: oversvill
= lokkesvill
= lokksvill
= fotstykke
< svill

sv: -
pl: oczep *(actually a wall plate / eigentlich ein Rähm)*
> nadproże występu *(in a jetty / in einer Vorkragung)*
~ próg *(sill / Schwelle)*
cs: -
= práh v patře *(paraphrase)*
> prahový trám předsazeného patra *(paraphrase, in a jetty / in einer Vorkragung)*
= prahový trám vysazeného patra

2.4.6 Interrupted sill / Schwellriegel

Horizontal timber which connects the feet of the posts and is jointed into them; replaces a continuous → sill beam (2.4.3). May be short and set between two neighbouring posts, or connect main posts (1) (Fig. 136, top). May also join neighbouring posts above a continuous sill (2) (Fig. 136, bottom).

Zwischen den Fußpunkten von Ständern verzimmerter Riegel, der eine durchlaufende → Schwelle (2.4.3) ersetzt. Kann zwei unmittelbar benachbarte Ständer verbinden oder nur durch Haupt- oder Bundständer unterbrochen sein (1) (Fig. 136, oben). Kann auch unmittelbar über einer durchlaufenden Schwelle benachbarte Hölzer verbinden (2) (Fig. 136, unten).

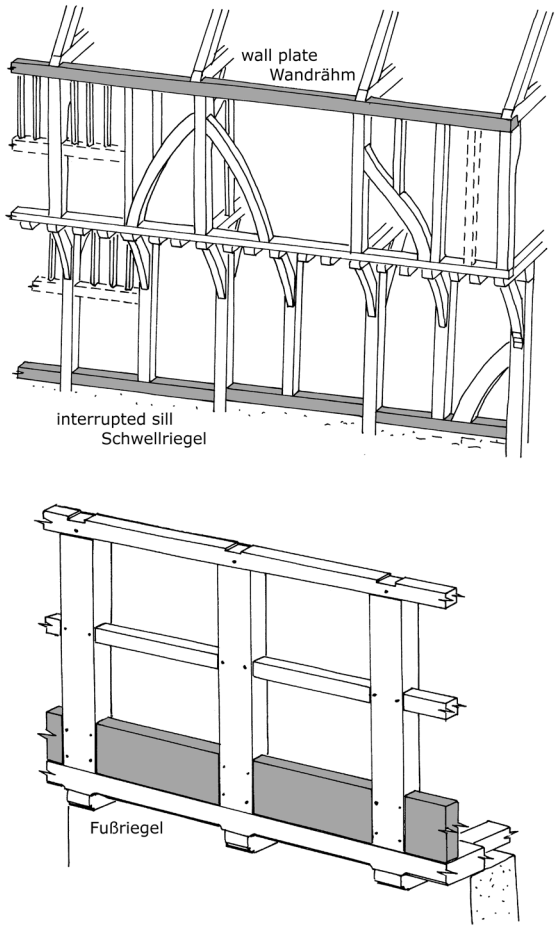

Fig. 136.

fr: 1. sablière basse interrompue
2. cours d'entretoises
en: 1. interrupted sill *(row of timbers / Reihe von Hölzern)*
nl: 1. onderregel
2. wandregel *(rail in a wall / Riegel einer Wand)*
de: 1. Schwellriegel
2. Fußriegel
da: 1. fodstykke
1. = syldstykke *(tenoned between wall posts / zwischen Wandpfosten eingezapft)*
1. = fodtræ
no: 1. inntappet svill
1. = svillstyk *(archaeological finds in early stave churches and other earthfast structures / archäologische Befunde in frühen Stabkirchen und anderen Pfostenbauten)*
sv: 1. < fotträ *(any sill / jede Schwelle)*
pl: 1. rygiel podwalinowy
2. < rygiel *(any rail / jeder Riegel)*
cs: 2. prahový paždík *(paraphrase)*
2. = prahová rozpěra *(paraphrase)*

2.4.7 Wall plate / (Wand-)Rähm

Horizontal timber running along the top of a wall frame, attached to the heads of the posts (Fig. 136, top).

Waagerechtes oberes Abschlussholz eines Wandgebindes, mit dem die Pfosten oder Ständer mit ihrem oberen Ende verbunden sind (Fig. 136, oben).

fr: sablière haute
> sablière de toit *(supports the roof / trägt das Dach)*
en: < wall plate *(also at the top of a masonry wall / auch eine Mauerlatte)*
> jetty plate *(wall plate below a jetty / Wandrähm unterhalb einer Stockwerkvorkragung)*
> arcade plate *(plate of an internal row of posts of an aisled building / Rähm einer Ständerreihe/ Innenwand eines mehrschiffigen Gebäudes)*
nl: > plaat *(flat timber, broader than thick, usually in longitudinal direction of the building / flachkantes Holz, meist in Längsrichtung des Gebäudes)*
= wandstijlplaat *(flat timber, broader than thick / flachkantes Holz)*
de: (Wand-)Rähm
= Rähm

> Wandrähm *(part of a wall frame / Teil eines Wandgebindes)*
> Unterrähm *(wall plate of a longitudinal wall in normal assembly / Rähm einer Längswand bei Unterrähmzimmerung)*
> Oberrähm *(wall plate in reversed assembly / Rähm in Oberrähmzimmerung)*
> Hochrähm *(wall plate in reversed assembly with knee walls / Rähm in einer Hochrähmzimmerung)*

da: rem
= tagrem
= lejde
= toprem *(wall plate in a multi-storeyed building / Wandrähm in einem mehrstöckigen Gebäude)*
> overgangsrem *(wall plate below a jetty / Wandrähm unterhalb einer Stockwerkvorkragung)*

no: toppsvill *(in modern timber framing / im modernen Holzbau)*
> stavline *(in normal assembly, Central and northern Norway only / bei Unterrähmzimmerung, nur in Mittel- und Nordnorwegen)*
~ stavlegje, stavlægje *(in log buildings and stave churches / im Blockbau und bei Stabkirchen)*
~ raftstokk *(on top of beams / oberhalb von Balken)*
= takrame *(western Norway / Westnorwegen)*
= rem

sv: lejd
= remstycke
= (vägg-)band
= (hammar-)band

pl: oczep

cs: ližina

2.4.8 Wall plate / Mauerlatte

Horizontal timber on top of a masonry wall or inserted into it, which forms the basis for → beams (2.6.2) of an upper storey or a roof construction (Fig. 137). Sometimes there are two parallel wall plates next to each other, an outer and an inner plate.

Waagerechtes Holz auf einer Mauererkrone oder in sie eingelassen, das als Auflager für eine → Balkenlage (2.6.2) dient, die Obergeschosse oder ein Dachwerk trägt (Fig. 137). Manchmal gibt es zwei parallele Mauerlatten nebeneinander, die äußere und innere Mauerlatte.

fr: sablière
> sablière de toit *(below the roof construction / unterhalb des Dachwerks)*

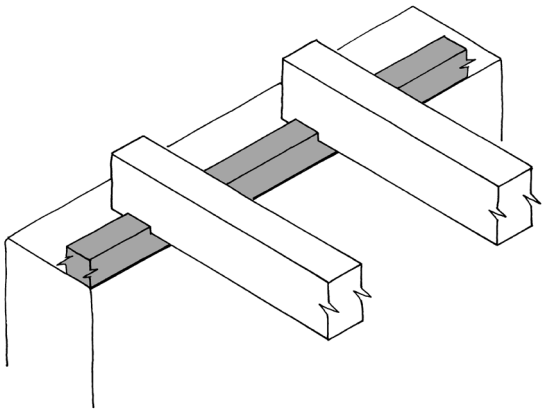

Fig. 137.

en: < wall plate *(also the uppermost horizontal timber of a framed wall / auch das Rähm einer Fachwerkwand)*

nl: muurplaat

de: Mauerlatte
= Mauerschwelle *(often thicker than a Mauerlatte / häufig dicker als eine Mauerlatte)*

da: murrem
= murlægte

no: murrem

sv: murrem
= remstycke

pl: murłata

cs: pozednice *(sometimes also used for a sill beam on a foundation wall / manchmal auch für eine Schwelle auf einer Fundamentmauer genutzt)*

2.4.9 ~ Pile / ~ Pfahl

Load-bearing upright constructional timber which forms a part of a wall; it is dug or rammed into the ground, so that it is secured against lateral pressure at its base. The lower end is pointed (Fig. 138).

Tragendes senkrechtes Bauholz, das einen Teil einer Wand bildet. Es ist in die Erde eingegraben oder gerammt und wird so am Fuß gegen Seitenschub gesichert. Die Unterseite ist angespitzt (Fig. 138).

fr: poteau planté

en: < pile

nl: < paal *(also term for post, may be of concrete, steel, etc. / auch Bezeichnung für Pfosten, kann aus Beton, Stahl etc. sein)*

de: ~ Pfahl *(rarely also with a flat bottom / selten auch am unteren Ende stumpf)*
= Pilot *(Austrian, rare for Pfahl / österreichisch, selten für Pfahl)*

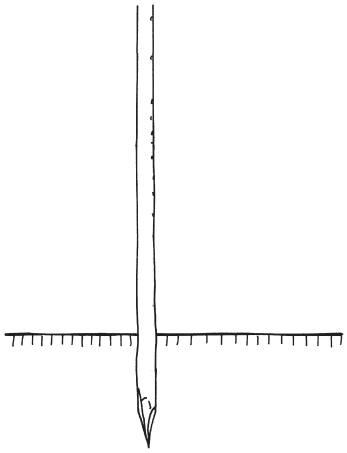

Fig. 138.

da: > jordgravet stolpe *(earthfast post / Pfosten)*
= jordgravet pæl
no: påle
< pæl
< jordgravet stolpe *(earthfast post / Pfosten)*
sv: påle
pl: pal
cs: kůl *(usually with rather small cross section / normalerweise mit eher geringem Durchmesser)*

2.4.10 Earthfast post / Pfosten

Load-bearing upright timber which is inserted into the ground, so that it is secured against lateral pressure at its base. The lower end is normally not pointed (Fig. 139).

Senkrechtes, in die Erde eingegrabenes und so an seinem Fußpunkt gegen Schub gesichertes Bauholz. Seine Unterseite ist in aller Regel stumpf (Fig. 139).

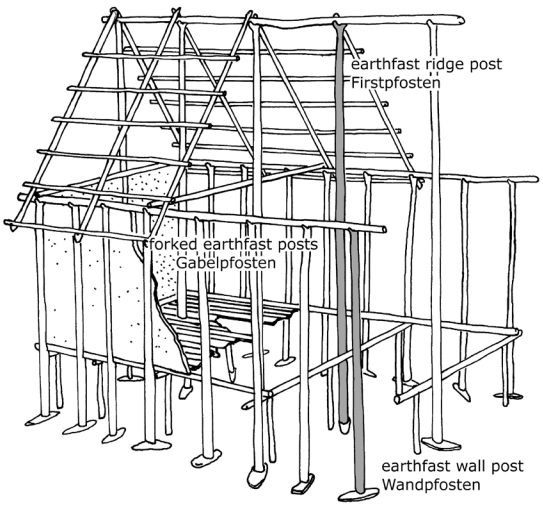

Fig. 139.

fr: poteau planté porteur
= pile
< poteau *(general term, usually not inserted into the ground / allgemeine Bezeichnung, meist nicht in den Boden eingelassen)*
en: earthfast post
= earthbound post
= in-ground post *(Am.)*
nl: ingegraven stijl
> post *(alternative term for stijl in Belgium / in Belgien alternative Bezeichnung für stijl)*
< paal *(general term, also pointed, of concrete or steel / allgemeine Bezeichnung, auch angespitzt, aus Beton oder Stahl)*
de: Pfosten
da: jordgravet stolpe
< stolpe *(post in general / Pfosten/Ständer allgemein)*
no: jordgravet vegstolpe
= jordgravet veggstav
sv: jordgrävd stolpe
pl: < słup *(post, not necessarily earthfast / verticales Holz, nicht unbedingt erdfest)*
cs: sloup *(vertical member, not necessarily earthfast, of wood and other materials / vertikales Holz, nicht unbedingt erdfest, aus Holz oder anderen Materialien)*
= sloupek *(diminutive of sloup, often used for non-earthfast posts / Deminutiv von sloup, oft für Ständer benutzt)*

2.4.11 ~ Earthfast wall post / Wandpfosten

Earthfast post (2.4.10) which is inserted into the ground and part of a wall (Fig. 139).

Tragender, in den Boden eingelassener → Pfosten (2.4.10), der Teil einer Wand ist (Fig. 139).

fr: poteau (planté) d'une paroi (porteuse)
en: earthfast wall post
< wall post *(not necessarily inserted into the ground / nicht unbedingt in den Boden eingelassen)*
nl: ingegraven wandstijl
< wandstijl *(not necessarily inserted into the ground / nicht unbedingt in den Boden eingelassen)*
de: Wandpfosten
da: jordgravet vægstolpe *(in an outside wall / in einer Außenwand)*
< vægstolpe
no: jordgravet veggstolpe
= jordgravet veggstav
> jordgravet mellomstav *(narrower meaning than*

veggstav / engere Bedeutung als veggstav)
sv: (jordgrävd) väggstolpe
pl: słup nośny *(not necessarily inserted into the ground / nicht unbedingt in den Boden eingelassen)*
= słup nośny stanowiący element konstrukcji ściany zewnętrznej
cs: stěnový sloup

2.4.12 Earthfast arcade post / Innenpfosten

Earthfast post (2.4.10) which is part of an internal frame, i. e. usually not of an exterior wall (Fig. 129).

Pfosten (2.4.10), der zu einem Innengerüst gehört, also normalerweise nicht in einer Außenwand steht (Fig. 129).

fr: poteau (planté) porteur intérieur
en: earthfast arcade post *(paraphrase)*
< arcade post *(usually not inserted into the ground; usually part of an aisled hall / meist nicht in den Boden eingelassen; normalerweise Teil einer mehrschiffigen Halle)*
= aisle post *(in an aisled building / in einem mehrschiffigen Gebäude)*
nl: -
= binnenstijl
de: Innenpfosten
da: inderstolpe
no: -
= stavkonstruksjon med jordgravde indre staver *(paraphrase)*
= takbærende stolpe *(roof-bearing post / dachtragender Pfosten/Ständer)*
sv: inre (jordgrävd) stolpe
~ jordgrävd stolpe, ej takbärande *(roof-bearing earthfast post / dachtragender Pfosten)*
pl: słup wewnętrzny
cs: vnitřní nosný sloup

2.4.13 Forked earthfast post / Gabelpfosten

Earthfast post (2.4.10) the top of which is formed by the natural fork of a branch or an artificially composed fork. This fork may receive a horizontal timber or both ends may be jointed to a horizontal timber and hence serve as bracing (Fig. 139). In general a fork (cf. → 4.1.7) can be found in any member of a frame, for example non-earthfast posts or beams.

Pfosten (2.4.10), dessen oberes Ende aus einer natürlichen Astgabel oder einer zusammengesetzten Gabel besteht. In diese Gabel kann ein horizontales Holz eingelegt sein; ferner können beide Enden (mit winkelaussteifender Wirkung) mit einem horizontalen Holz verbunden sein (Fig. 139). Generell kann eine Gabel (vgl. → 4.1.7) an vielen anderen Gefügegliedern auftreten, zum Beispiel Ständern oder Balken.

fr: poteau fourchu
< fourche portante *(fork not necessarily restrictet to posts / Gabelung nicht unbedingt auf Pfosten beschränkt)*
en: forked earthfast post *(paraphrase)*
< forked post *(usually non-earthfast / meist nicht erdfest)*
nl: gevorkte aardvaste stijl *(paraphrase)*
de: Gabelpfosten
da: sule *(also Firstpfosten/-ständer without fork / auch Firstpfosten-/ständer ohne Gabel)*
= tveje *(forked post / gegabelter Pfosten oder Ständer)*
no: ~ sule *(mostly archaeological, also known in some dialects, denoting non-earthfast ridge-post / meist archäologische Bezeichnung, auch in einigen Dialekten benutzt, nicht erdfester Firstständer)*
> mesule *(internal non-earthfast sule supporting a ridge purlin, with or without forked end / Innenständer, der eine Firstpfette trägt, mit oder ohne Gabelende)*
= stolpe med kløftet ende *(paraphrase)*
sv: stolpe med självvuxen klyka
pl: < socha *(also includes Gabelständer / umfasst auch Gabelständer)*
cs: socha

2.4.14 (Earthfast) ridge post / Firstpfosten

Post (2.4.10) which is inserted into the ground, rising from the ground up to the ridge and usually supports a ridge purlin (Fig. 139).

Pfosten (2.4.10), der in den Boden eingelassen ist und vom Erdboden bis zum First reicht. Er trägt meist eine Firstpfette (Fig. 139).

fr: poteau (planté) porteur de la faîtière
en: (earthfast) ridge post
nl: aardvaste nokstijl *(paraphrase)*
de: Firstpfosten
> Firstpfahl *(pointed at the lower end / am unteren Ende angespitzt)*
da: højsule *(also non-earthfast / auch ein [nicht erdfester] Ständer)*
= (jordgravet) sule
= sule
= midtsule

~ rygåsbærende stolpe *(roof-bearing / dachtragend)*

no: -
= jordgravet (midt)sule *(paraphrase)*

sv: -
< jordgrävd stolpe *(earthfast post in general / eingegrabener Pfosten allgemein)*

pl: -
= słup szczytowy *(ridge post / Firstständer bzw. Firstpfosten)*

cs: hřebenová socha *(not necessarily naturally forked / nicht unbedingt mit natürlicher Gabel)*
> štítová socha *(ridge post in a gable / First-pfosten im Giebel)*
< socha *(e. g. in a small house / z. B. bei einem kleinen Haus)*

2.4.15 ~ Crossed posts / Pfostenschere

Two inclined → earthfast posts (2.4.10) intersecting near their tops and thus forming a fork supporting a horizontal timber (e. g. a ridge purlin) (Fig. 140).

Zwei schräg eingegrabene → Pfosten (2.4.10), die sich in ihrem oberen Bereich kreuzen und auf diese Weise ein Auflager (z. B. für eine Firstpfette) bilden (Fig. 140).

fr: poteaux croisés (plantés) supportant un faîtage *(paraphrase)*
en: ~ crossed posts *(paraphrase)*
nl: aardvaste gekruiste stijlen *(paraphrase)*
de: Pfostenschere
da: stritsule
= strisule
no: -
sv: -
pl: socha nożycowa
cs: nůžková socha

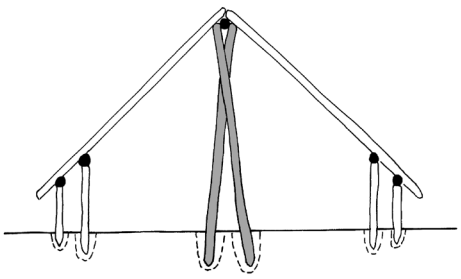

Fig. 140.

2.4.16 Cruck blade / Cruck-Holz

Inclined, normally curved main timber of a → cruck frame (2.3.2), indirectly or directly roof-bearing. Commonly in main transverse frames, combined with purlins; rarely in a closely spaced series of transverse frames (Fig. 141).

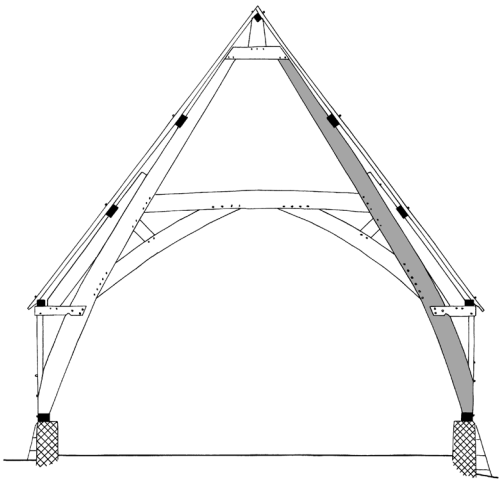

Fig. 141.

Schräges, meist gekrümmtes Holz innerhalb einer → Cruck-Konstruktion (2.3.2), indirekt oder direkt dachtragend. Überwiegend in Hauptgebinden in Kombination mit Pfetten, nur selten in einer dichten Abfolge von Gebinden (Fig. 141).

fr: arbalétrier d'une charpente à cruck *(paraphrase)*
= cruck *(loan translation / Lehnübersetzung)*

en: cruck blade
> end fork *("half" cruck frame at gable end supporting an end aisle / „halbes" Cruck-Gebinde an der Schmalseite eines Gebäudes)*

nl: -
< cruck *(loan translation / Lehnübersetzung)*

de: Cruck-Holz *(paraphrase)*
> Krummsparren *(the blades directly bear the roof covering / die Hölzer tragen die Dachdeckung direkt)*

da: cruck *(loan translation / Lehnübersetzung)*

no: -
~ kroksperre *(in sod-covered timber-framed huts / in sodengedeckten Hütten in Gerüstbauweise)*
< cruck *(loan translation from English / Lehnübersetzung aus dem Englischen)*

sv: cruck *(loan translation / Lehnübersetzung)*

pl: więzar łukowy

cs: oblouková socha

2.4.17 (Non-earthfast) post / Ständer

Substantial vertical timber, forming part of the main framework. Being non-earthfast it rests on a sill, a stone substructure, a padstone, or the ground (Fig. 142).

Kräftiges senkrechtes Bauholz, das Teil des Haupttragwerks ist. Es steht auf einer Schwelle, einem Steinfundament, einem einzelnen Stein oder dem Erdboden (Fig. 142).

fr: poteau
= poteau fondé sur sablière/soubassement *(resting on a sill/substructure / auf einer Schwelle/einem Fundament stehend)*
en: post *(may be earthfast, but is commonly non-earthfast / kann erdfest sein, ruht aber normalerweise oberhalb des Erdbodens)*
= non-earthfast post *(paraphrase)*
> post on a padstone *(resting on a padstone / liegt auf einem Fundamentstein)*
> post on a sill *(on a sill beam / auf einer Schwelle)*
nl: niet aardvaste stijl
< stijl *(also earthfast / auch erdfest)*
= staander *(loan translation from German / Lehnübersetzung aus dem Deutschen)*
de: Ständer
~ Säule *(misleading, local South German, also for a freestanding Ständer, shaped as a column with base, shaft, and capital / missverständlich, regional süddeutsch, auch für freistehende Ständer, die als Säule mit Basis, Schaft und Kapitell ausgestaltet sind)*
> Stütze *(rare, rather imprecise for a freestanding Ständer / selten und eher ungenau für einen freistehenden Ständer)*
da: < stolpe *(general term, also earthfast / allgemeine Bezeichnung; auch erdfest)*
= ikke-jordgravet stolpe *(archaeological term / archäologische Bezeichnung)*
= stolpe på syldsten eller fodrem *(paraphrase)*
no: stav *(general term, mostly used for rural or archaeological structures, freestanding or in a wall / allgemeine Bezeichnung, meist für ländliche oder archäologisch überlieferte Konstruktionen, freistehend oder im Wandgefüge)*
= stolpe *(general term, synonymous with stav, but more common in urban contexts, where it is interchangeable with stender in modern light frame constructions / allgemeine Bezeichnung, synonym mit stav, aber häufiger im städtischen Zusammenhang, austauschbar mit stender im modernen Holzbau)*
= stender *(post in a wall frame or bindingsverk; also more closely spaced load-bearing posts than staver / Ständer im Wandgefüge oder bindingsverk; ebenso tragende Ständer, enger gestellt als staver)*
= standar
= stolpe på syll *(on a sill / auf einer Schwelle)*
sv: < stolpe *(also earthfast / auch erdfest)*
= ständare
pl: sztendar
< słup *(also earthfast / auch erdfest)*
= słup stojący na ...
~ wspornik *(general term, as a technical term a structural member of any materials / allgemeine Bezeichnung, in der Fachsprache ein Träger aus beliebigem Material)*
cs: < sloup *(post or freestanding post in general / Pfosten oder freistehender Ständer im Allgemeinen)*
= sloupek *(small sloup or non-earthfast post / kleiner sloup oder Ständer)*
= štenýř
= stojina *(non-earthfast post, vernacular / Ständer, mundartlich)*
= stojka *(non-earthfast post, vernacular / Ständer, mundartlich)*

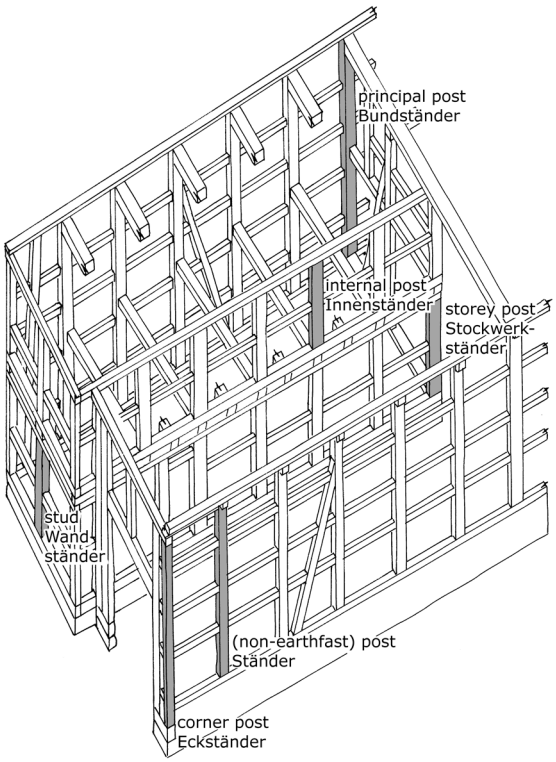

Fig. 142.

2.4.18 Principal post / Bundständer

Post (2.4.17) of a timber-framed exterior or interior wall adjacent to a partition wall or part of a transverse frame (Fig. 142).

Ständer (2.4.17) in einer Außen- oder Innenwand, an den im Winkel eine Wand anschließt oder der Bestandteil eines Querbinders ist (Fig. 142).

fr: poteau principal
> poteau en connexion avec un refend *(paraphrase, adjacent to a partition wall / an eine Querwand anschließend)*
= poteau de paroi relié à un refend
en: principal post
= main post
~ post *(usually framed with studs and therefore normally a main post / fast immer im Wechsel mit studs verzimmert, daher normalerweise ein Hauptständer)*
nl: < stijl
de: Bundständer
da: bærende stolpe
no: -
= bundstender *(loan translation from German / Lehnübersetzung aus dem Deutschen)*
sv: -
pl: -
= słup stolcowy
= słup skrajny *(corner post [of an interior wall] / Eckständer [einer Innenwand])*
cs: vazný sloupek
= vazný štenýř

2.4.19 Corner post / Eckständer

Post (2.4.17) at the outer corner of a timber-framed building, often more substantial than a usual post or stud (Fig. 142).

Ständer (2.4.17) an einer Außenecke eines Gerüstbaues, oft kräftiger ausgebildet als die Wandständer (Fig. 142).

fr: poteau cornier
en: corner post
> angle post *(at the corner of a building above which a storey jetties in two directions / an einer Gebäudeecke, über der ein Geschoss in zwei Richtungen vorkragt)*
nl: hoekstijl *(post or earthfast post / Pfosten oder Ständer)*
> muurstijl *(post adjacent to a mass wall, often jointed to a beam, bolster, and upward brace / Ständer, der an eine massive Mauer anschließt, oft verbunden mit Balken, Sattelholz und Kopfband)*
de: Eckständer *(sometimes used only for Langständer of Geschossbauten / manchmal nur bei Langständern von Geschossbauten benutzt)*
> Eckstiel *(rare, local, especially in Hesse for [shorter] posts of Stockwerkbauten / selten, regional insbesondere in Hessen als Bezeichnung der [kürzeren] Ständer bei Stockwerkbauten)*
da: hjørnestolpe
no: hjørnestav
= hjørnestolpe *(more common in urban contexts / häufiger im städtischen Zusammenhang)*
= hjørnestender *(rather closely spaced load-bearing posts / verhältnismäßig eng gestellte tragende Ständer)*
sv: hörnständare
= hörnstolpe
pl: słup narożny *(also earthfast / auch erdfest)*
cs: nárožní sloupek
= nárožní štenýř

2.4.20 Stud / Wandständer, Zwischenständer

Non-earthfast → post (2.4.17) forming a part of a timber-framed wall and dividing the wall into panels; not a principal post or corner post (Fig. 142).

Ständer (2.4.17), der allein zur Bildung einer Wand, d. h. zur Unterteilung einer Fachwerkwand in Felder dient; kein Bund- oder Eckständer (Fig. 142).

fr: poteau de remplissage
= poteau intermédiaire
en: stud
= intermediate post
nl: wandstijl
de: Wandständer *(post of an outside wall in contrast to a post of an internal frame; rarely Geschoss- or Langständer / Außenwandständer im Gegensatz zu einem Ständer im Innengerüst; seltener Geschoss- bzw. Langständer)*
= Zwischenständer
~ Zwischenstiel *(rarely for a storey high post in the sense of Stockwerkständer / selten für einen nur eine Etage hohen Ständer im Sinne von Stockwerkständer)*
= Felderständer
da: vægstolpe
no: stender
= mellomstav
= mellomstolpe
sv: väggstolpe
pl: słup środkowy
= słupek pośredni
cs: mezisloupek
~ střední sloupek *(intermediate post / Mittelständer)*

2.4.21 Internal post / Innenständer

Non-earthfast → post (2.4.17) in the interior of a building, often member of an → internal frame (2.3.16). It is

situated completely inside the building protected from the weather (Fig. 142).

Ständer (2.4.17) im Inneren eines Gebäudes, oft Teil eines → Innengerüsts (2.3.16). Er ist vollständig vom Wetter geschützt (Fig. 142).

fr: poteau de la structure interne *(paraphrase)*
en: internal post
= internal non-earthfast post
> arcade post *(referring to aisled halls / bezogen auf mehrschiffige Hallen)*
nl: < stijl
de: Innenständer
da: indre vægstolpe
no: innvendig stolpe
= innvendig stender
= innvendig stav
sv: inre stolpe
pl: wspornik (słup) wewnętrzny
cs: vnitřní štenýř
= vnitřní sloupek

2.4.22 Storey post / Stockwerkständer

A post (2.4.17) in a multi-storeyed building which rises through only one storey (Fig. 142).

Ständer (2.4.17) in einem mehrstöckigen Gebäude, der nur die Höhe eines Stockwerks einnimmt (Fig. 142).

fr: > poteau d'étage *(for an upper floor / in einem Obergeschoss)*
> poteau (de rez-de-chausée) *(for the ground floor / im Erdgeschoss)*
en: storey post *(inconsistent term; may refer to posts rising through two or more storeys, but more often for a short, storey-high post / missverständliche Bezeichnung, kann für Geschossständer benutzt werden, aber häufiger für den kürzeren Stockwerksständer)*
= post rising through one storey *(paraphrase)*
nl: stijl die slechts één verdieping hoog is *(paraphrase)*
de: Stockwerkständer *(usually referring to a post in an upper storey only / oft auf einen Ständer im Oberstock bezogen)*
= Stockwerksständer
= Geschossständer *(Austrian alternative term; contradicts the usual use of Stockwerk and Geschoss / österreichisch, alternative Bezeichnung; steht der gängigen Auffassung von Stockwerk und Geschoss entgegen)*
da: stokværksstolpe
= fagstolpe
= stolpe i bindingsværksvæg
= vægstolpe
no: -
< stav *(general term / allgemeine Bezeichnung)*
< stender *(general term / allgemeine Bezeichnung)*
< stolpe *(general term / allgemeine Bezeichnung)*
sv: -
< ständare *(post in general / Pfosten/Ständer allgemein)*
pl: -
< słup
< słup ściany *(part of a wall / Bestandteil einer Wand)*
cs: < sloupek *(general term; posts are usually one storey high / allgemeine Bezeichnung; Pfosten sind normalerweise ein Stockwerk hoch)*
= štenýř o výšce jednoho podlaží *(precise term, but uncommon / genaue Bezeichnung, aber unüblich)*

2.4.23 Post rising through two (or more) storeys / Geschossständer

A post (2.4.17) rising through two or more storeys of a building (Fig. 142).

Ständer (2.4.17), der sich über zwei oder mehrere Geschosse eines Gebäudes erstreckt (Fig. 142).

fr: poteau de fond (construction à bois long) *(paraphrase)*
en: post rising through two storeys *(paraphrase)*
= storey post *(inconsistent term; sometimes used for posts rising through two or more storeys / missverständliche Bezeichnung, manchmal für Geschossständer genutzt)*
nl: stijl van meerdere verdiepingen *(paraphrase)*
de: Geschossständer
= Langständer
= durchgehender Ständer *(especially Swiss / besonders schweizerisch)*
da: højstolpe
= gennemgående højstolpe
no: -
gjennomgående stav *(paraphrase)*
= gjennomgående stolpe *(paraphrase)*
= stav *(in medieval stave churches / in mittelalterlichen Stabkirchen)*
sv: genomgående stolpe
pl: -
< słup *(post / Pfosten oder Ständer)*
cs: průběžný štenýř

2.4.24 Pendant post / Hängeholz

Post (2.4.17) in a jetty which does not rest on a projecting beam or a bressumer. Instead, it is held in place by a projecting beam, ending in a pendant (Fig. 143).

Ständer (2.4.17) in der vorkragenden Wand eines Obergeschosses, der nicht auf einer Schwelle steht, sondern durch horizontale Hölzer gehalten wird und daher mit seinem unteren Ende frei endet (Fig. 143).

fr: poteau à pied pendant
en: pendant post
nl: gebinthangstijl
de: Hängeholz
= Hängeständer *(inconsistent term, it usually does not support something in the way like a Ständer / widersprüchliche Bezeichnung, da das Holz normalerweise nicht wie ein Ständer tragend ist)*
= Hängepfosten *(inconsistent term, actually it is not an earthfast member and a post is usually not suspended / widersprüchliche Bezeichnung, weil es sich nicht um einen erdfesten Pfosten handelt und ein Pfosten eigentlich nicht hängt)*
= Hängestiel *(inconsistent term, actually not a short timber / widersprüchliche Bezeichnung, da kein kurzes Holz)*
da: -
< facadestolpe, stolpe *(post of a façade or simply a post / Ständer einer Fassade bzw. einfach ein Ständer)*
no: -
sv: -
pl: podpora
= knaga
cs: visutý štenýř *(loan translation / Lehnübersetzung)*

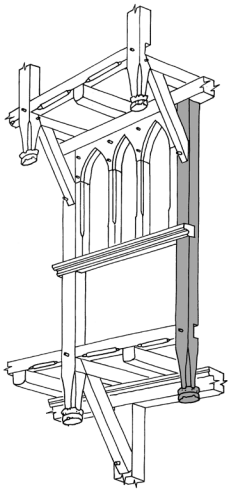

Fig. 143.

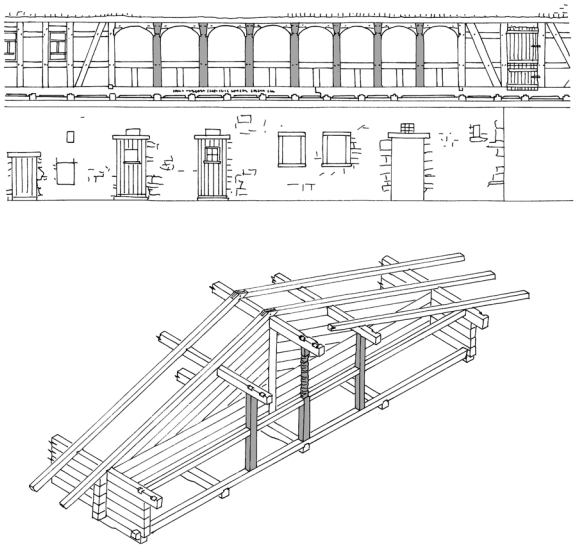

Fig. 144.

2.4.25 Post of an open gallery / Laubenständer

Post (2.4.17) connecting the sill of a projecting → gallery (1.2.2.6) at a gable with the end of a purlin; mainly freestanding and often elaborately decorated (Fig. 144).

Ständer (2.4.17) zwischen der Schwelle einer vorkragenden → Laube bzw. eines Balkons (1.2.2.6) am Giebel und einem Pfettenkopf; weitgehend freistehend und oft aufwändig gestaltet (Fig. 144).

fr: -
= poteau de galerie *(paraphrase)*
en: -
= post of an open gallery *(paraphrase)*
nl: < stijl
de: Laubenständer *(general term / allgemeine Bezeichnung)*
> Laubensäule *(local South German / regional süddeutsch)*
da: svalegangsstolpe
= loggiastolpe
no: svalsstolpe, svalgangsstolpe
< svalsstav *(a sval or svalgang [gallery] may also be on the ground floor / ein sval oder svalgang [Laube] kann auch im Erdgeschoss liegen)*
sv: -
pl: słup podcieniowy
cs: sloupek pavlače *(also at a gallery along the long side / auch bei einer Laube an der Längsseite)*

2.4.26 (Non-earthfast) ridge post / Firstständer

(Non-earthfast) post (2.4.17) rising from the ground up to the ridge and usually supports a ridge purlin. May be freestanding or part of a gable or interior wall (Fig. 131).

Ständer (2.4.17), der vom Erdboden bis zum First reicht. Er trägt meist eine Firstpfette. Kann freistehend oder Teil einer Giebel- oder Innenwand sein (Fig. 131).

fr: poteau de fond porteur de la faîtière (non planté) *(paraphrase)*
> poteau de fond porteur de la faîtière (libre) *(freestanding / freistehend)*
en: (non-earthfast) ridge post
= continuous post from ground to ridge *(paraphrase)*
nl: nokstijl
= nokstaander *(archaeological term / archäologische Bezeichnung)*
de: Firstständer *(does not necessarily support a purlin / trägt nicht zwangsläufig eine Pfette)*
> Firstsäule *(freestanding, rarely also part of a wall frame / freistehend, selten auch in eine Wand eingebunden)*
da: midtsule
= rygåssule
no: -
= mønsåsbærende stav eller stolpe *(paraphrase)*
= sule *(archaeological term / archäologische Bezeichnung)*
sv: < ständare *(general term / allgemeine Bezeichnung)*
> fristående ständare *(freestanding / freistehend)*
= sula
pl: > słup szczytowy *(post in a gable wall / Pfosten/ Ständer in einer Giebelwand)*
> socha szczytowa *(forked post in a gable wall / Gabelständer oder -pfosten in einer Giebelwand)*
> socha wewnętrzna *(forked post supporting the ridge inside a building / firsttragender Gabelständer oder -pfosten im Gebäudeinneren)*
cs: hřebenový štenýř v celé výšce stavby *(paraphrase)*

2.4.27 ~ Ridge post / ~ Unterfirstständer

Ridge post (2.4.26) which is standing below the roof ridge and rises from the sill beam to the upmost collar (1) (Fig. 145, bottom left). Other such timbers are not situated below the roof ridge but to each side and rise to a collar (2) (Fig. 145, top right) or support a side purlin (3) (Fig. 145, top left, bottom right).

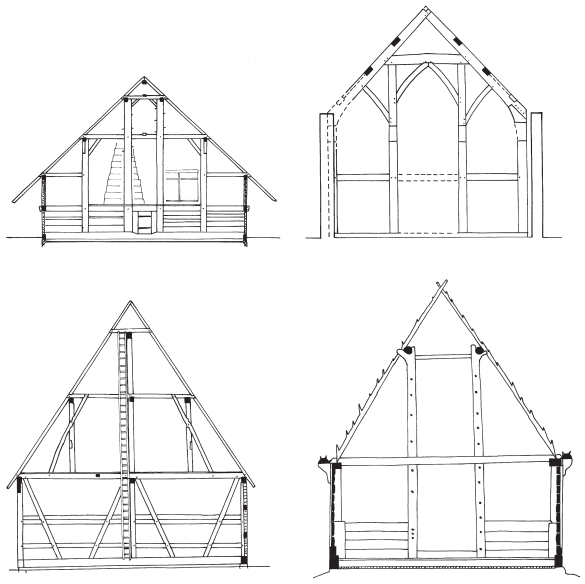

Fig. 145.

Firstständer (2.4.26), der vom Erdboden nur bis zum Hahnenbalken reicht (1) (Fig. 145, unten links). Vergleichbare Ständer stehen nicht unter dem First sondern seitlich, sie reichen vom Erdboden bis zu einem Kehlbalken (2) (Fig. 145, oben rechts) oder tragen eine Zwischenpfette (3) (Fig. 145, oben links, unten rechts).

fr: 1./2. poteau montant de fond jusqu'au petit-entrait *(paraphrase)*
3. poteau porteur d'une sablière haute (du bas-côté) *(paraphrase)*
en: -
1. < ridge post *(any ridge post, normally rises up to the roof ridge / jeder Firstständer, reicht normalerweise bis zum First)*
nl: -
1./2./3.< stijl *(post in general / Pfosten/Ständer allgemein)*
de: 1. Unterfirstständer
3. pfettentragender Ständer *(paraphrase)*
da: -
3. sideåsstolpe *(paraphrase, post supporting a side purlin / Pfosten/Ständer, der eine Mittelpfette trägt)*
no: -
sv: -
1./2. < stolpe *(post in general / Pfosten/Ständer allgemein)*
pl: -
1./2./3 < słup *(post in general / Pfosten/Ständer allgemein)*
cs: -
1. < sloupek *(post in general / Pfosten/Ständer allgemein)*

2.4.28 Door post / Türständer

Post (2.4.17) forming the side of a doorway, where the hinges are mounted, and with which the bolt interacts (Fig. 146).

Ständer (2.4.17), der eine Türöffnung seitlich begrenzt, an dem die Türflügel befestigt sind bzw. an dem der Schließmechanismus angebracht ist (Fig. 146).

fr: < poteau d'huisserie: piédroit d'une porte *(paraphrase)*
en: door post
= door jamb
nl: deurstijl die deel uitmaakt van het vakwerk *(paraphrase)*
de: Türständer
> Torständer *(of a large door / eines Tores)*
da: dørstolpe
no: dørstolpe, dørstender
> beitski *(in a log wall / in einer Blockwand)*
sv: dörrstolpe
= dörrständare
pl: słup drzwiowy
= ościeże
= węgar
= uszak
cs: veřeje

2.4.29 Window post / Fensterständer

Post (2.4.17) forming the side of a window opening. Often the hinges are mounted, and the bolt interacts here (Fig. 146).

Ständer (2.4.17), der eine Fensteröffnung seitlich begrenzt; an ihm sind oft die Fensterflügel bzw. die Schließmechanismen befestigt (Fig. 146).

fr: > poteau d'huisserie: piédroits (d'une baie)
= poteau d'huisserie formant piédroit d'une baie *(paraphrase)*
= poteau de fenêtre
en: window post
> window jamb
nl: stijl die deel uitmaakt van het vakwerk en dient als begrenzing van een venster *(paraphrase)*
de: Fensterständer
da: vinduesstolpe
no: vindusstolpe, vindusstender
> beitski *(in a log wall / in einer Blockwand)*
sv: fönsterstolpe
= fönsterständare
pl: słup okienny
= ościeże okienne

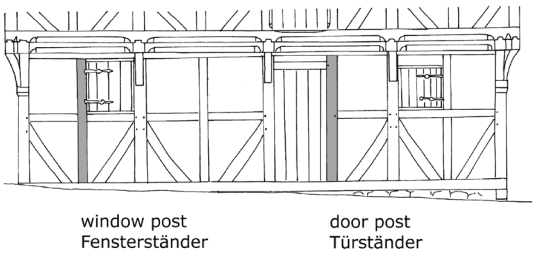

Fig. 146.

cs: (okenní) ostění
= okenní sloupek

2.4.30 Forked (non-earthfast) post / Gabelständer

Non-earthfast post (2.4.17) the top (or rarely base) of which is formed by the natural fork of a branch or an artificially composed fork. This fork may receive a horizontal timber or both ends may be jointed to a horizontal member and serve as a bracing. In general a fork (cf. → 4.1.7) can be found at several members of a frame, for example earthfast posts or beams (Fig. 147).

Ständer (2.4.17), dessen oberes (oder seltener unteres) Ende aus einer natürlichen Astgabel oder einer zusammengesetzten Gabel besteht. In diese Gabel kann ein horizontales Holz eingelegt sein; ferner können beide Enden (mit winkelaussteifender Wirkung) mit einem horizontalen Holz verbunden sein. Generell kann eine Gabel (vgl. → 4.1.7) an vielen Gefügegliedern auftreten, zum Beispiel Pfosten oder Balken (Fig. 147).

fr: fourche portante (non plantée)
= poteau fourche
> poteau à fourche naturelle
> poteau avec console embrevée *(composed of two pieces / aus zwei Einzelstücken hergestellt)*
en: forked (non-earthfast) post
nl: gevorkte niet aardvaste stijl *(paraphrase)*
de: Gabelständer
> komponierter Gabelständer *(made of two pieces / aus zwei Einzelstücken hergestellt)*
da: tveje
= sule *(post bifurcated at its upper end / Ständer am oberen Ende geteilt)*
= sule med Y-formet tveje *(paraphrase, earthfast post with natural fork / Ständer mit natürlicher Gabel)*
> sule med naturlig gaffel for oven *(paraphrase)*
> sule med kunstig dannet kløft *(composed of two pieces / aus zwei Einzelstücken hergestellt)*
> rygåssule (ending in a crotch) *(supports a ridge purlin / trägt eine Firstpfette)*

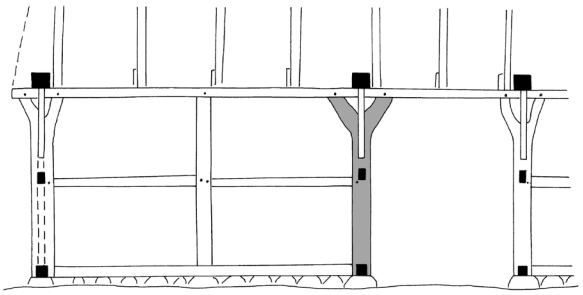

Fig. 147.

no: -
= kløftet stolpe *(paraphrase)*
= kløftet stav *(paraphrase)*
= stolpe med klauv *(paraphrase)*
= stav med klauv *(paraphrase)*
sv: stolpe med självvuxen klyka *(paraphrase)*
> stople m naturvuxen klyka *(post with natural fork / Pfosten/Ständer mit natürlicher Gabel)*
pl: < socha *(also includes Gabelpfosten / umfasst auch Gabelpfosten)*
> socha kompozytowa *(composed of two pieces / aus zwei Einzelstücken hergestellt)*
cs: štenýř s rozsochou *(paraphrase)*

2.4.31 (Short) stud / Stiel

Vertical timber in a timber-framed wall which, in contrast to a post, is hardly load-bearing. Runs either between two rails or between rail and sill or wall plate. Often defines openings for doors and windows (Fig. 148).

Senkrechtes Holz einer in Gerüstbauweise errichteten Wand, das im Unterschied zu einem Ständer kaum tragende Funktion besitzt. Ist deutlich kürzer als die Ständer der Wand, befindet sich zum Beispiel zwischen zwei Riegeln oder Riegel und Schwelle bzw. Rähm; begrenzt häufig eine Tür- oder Fensteröffnung (Fig. 148).

fr: potelet *(small vertical piece, not as high as the wall / kleines senkrechtes Holz, nicht wandhoch)*
> tournisse *(small vertical piece related to a brace / kleines senkrechtes Holz, verbunden mit einer Strebe)*
> potelet de fenêtre *(jamb of a little window / Anschlag eines kleinen Fensters)*
en: (short) stud *(paraphrase)*
< stud *(upright member which is not a main or intermediate post, is shorter than a post, but may nevertheless raise a full height between floors / senkrechtes Gefügeglied, das kein Haupt- oder Zwischenständer ist; kürzer als ein Ständer, kann aber dennoch die Höhe eines Geschosses erreichen)*
= puncheon *(short stud such as would be used over a doorway in a timber-framed wall or partition; also used for a stud when it appears to be carrying some load; lighter than a principal post / kurzer Stiel z. B. über einer Türöffnung in einer Fachwerkwand; auch für einen stud benutzt, wenn dieser eine größere Last trägt; leichter als ein Hauptständer)*
nl: < stijl
de: Stiel *(in exceptional cases very narrow and storey-high / im Ausnahmefall sehr dünn und stockwerkhoch)*
> Stummelständer *(short post, but load-bearing / kurzer Ständer, aber mit tragender Funktion)*
da: pebling *(small vertical timber connecting rail and sill / kleines vertikales Holz zwischen Schwelle und Riegel)*
= dok *(short vertical timber connecting rail and sill or rail and wall plate / kurzes vertikales Holz zwischen Riegel und Schwelle oder Riegel und Wandrähm)*
= dukke *(synonym of dok, also duk, dokke / Synonym von dok, auch duk, dokke)*
= dværgstolpe *(short vertical timber connecting rail and sill / kurzes vertikales Holz zwischen Schwelle und Riegel)*
= opløber *(short vertical timber connecting rail and sill / kurzes vertikales Holz zwischen Schwelle und Riegel)*
= underdok *(connecting sill and rail / zwischen Schwelle und Riegel)*
= overdok *(connecting rail and wall plate / zwischen Riegel und Rähm)*
< fyldtømmer *(any non-load bearing timber within sill beam, wall plate and two posts / jedes nicht tragende Holz des Gefüges zwischen Schwelle, Rähm und zwei Ständern)*
no: -
< stolpe
= dokke *(short upright timber between openings in rural galleries; term from log building / kurzes aufrechtes Holz zwischen Öffnungen in Wänden von Gallerien auf dem Land; Bezeichnung des Blockbaus)*

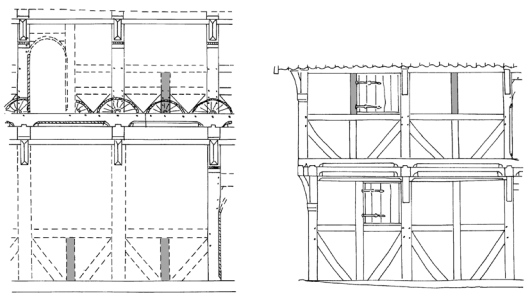

Fig. 148.

sv: bistolpe
pl: słup *(post in general / Pfosten oder Ständer allgemein)*
cs: < sloupek

2.4.32 Stave / Stab

Vertical timber of a → stave construction (2.1.6). It is inserted between sill and wall plate and jointed to neighbouring timbers by tongue and groove, rebates, dowels, etc. Forms, combined with further similar timbers, a rigid wall. In some cases slightly inserted into the ground (Fig. 149).

Senkrecht stehendes, tragendes Holz im → Stabbau (2.1.6). Es ist zwischen Schwelle und Rähm eingespannt und mit benachbarten Hölzern verbunden, etwa durch Nut und Feder, Überfälzung oder Dübel. Bildet mit anderen Hölzern eine Wand, die zur Stabilität der Konstruktion beiträgt. Kann in einigen Fällen auch geringfügig in den Boden eingegraben sein (Fig. 149).

fr: planche bouvetée
en: stave *(often cleft timbers; with their ends tenoned in grooves of sill beams, etc. / oft Spaltholzbohlen; auch an den Enden mit Zapfen versehen, die in eine Nut der Schwelle o. ä.. eingelassen sind)*
= plank staves
nl: staafwand *(paraphrase)*

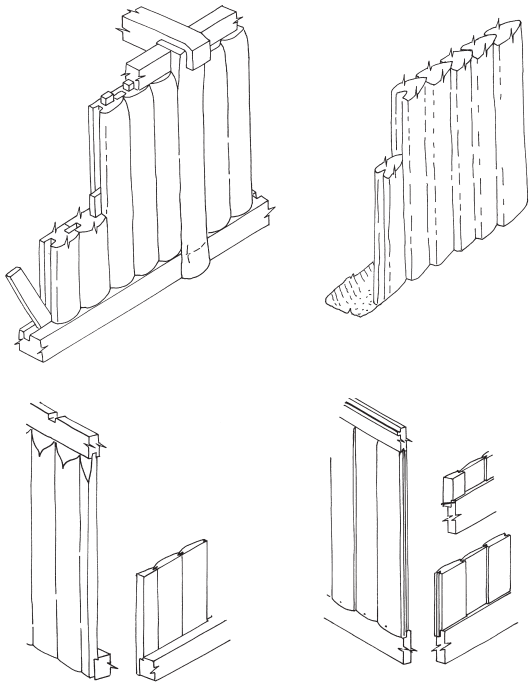

Fig. 149.

de: Stab
> Mast *(internal, long stave in Norwegian stave churches / innerer, langer Stab in norwegischen Stabkirchen)*
da: stav
no: tile *(sing.)*, tiler *(pl.) (vertical plank of a stave church wall, inserted into a frame formed by sill, posts, and wall plate / vertikale Bohle einer Stabkirchenwand, in ein Gerüst aus Schwelle, Ständer/Pfosten und Wandrähm eingelassen)*
> stav *(roof-bearing post in a timber-framed house or stave chuch / dachtragender Pfosten/ Ständer in einem Gerüstbau oder einer Stabkirche)*
sv: stav
pl: pionowy element ściany litej
> maszt *(the internal, longer stave in Norwegian stave churches / innerer, längerer Stab in norwegischen Stabkirchen)*
cs: -

2.4.33 Freestanding post / Freistehender Ständer, Säule

A substantial upright timber like a (non-earthfast) post, which stands free from base to top and does not form a part of a wall (Fig. 150).

Senkrechtes Tragholz, das einem Ständer entspricht, aber nicht Teil einer Wand ist, sondern in seiner gesamten Höhe frei steht (Fig. 150).

fr: pilier (de bois) *(normally describes a masonry element / bezeichnet normalerweise ein Element des Steinbaues)*
en: freestanding post
> arcade post *(freestanding post of an aisled hall / freistehender Ständer einer mehrschiffigen Halle)*
> samson post *(post rising from a floor to carry a beam; used for instance when a secondary floor must be supported / Ständer, der einen Deckenbalken trägt; z. B. wenn eine nachträgliche Zwischendecke abgestützt werden muss)*
> crown post *(in crown post roofs only / nur in Dachwerken mit mittigen Stühlen / Hängewerken)*
= column *(also Am.)*
nl: < stijl *(post in general / Pfosten/Ständer allgemein)*
~ binnenstijl *(neologism / Neologismus)*
= standvink *(freestanding post, supporting a beam and fitted with braces / freistehender Ständer, der einen Balken trägt und mit Kopfbändern ausgestattet ist)*

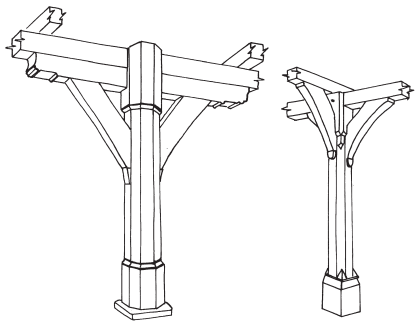

Fig. 150.

de: freistehender Ständer
= Säule *(vernacular, imprecise term for a free-standing, usually round pillar of stone; in South Germany also a term for a [non-earthfast] post / auch umgangssprachliche, ungenaue Bezeichnung für eine freistehende, meist runde Stütze aus Stein; in Süddeutschland auch eine Bezeichnung für Ständer)*
> freier Flettständer, Luchtsäule *(freestanding post in a Flett / Ständer im Flett, der nicht durch eine Flettkonstruktion abgefangen ist)*

da: konge *(not used in average farmhouses but in estates, belfries, turrets, etc. / nicht im Zusammenhang mit Bauernhäusern, aber mit Gutshöfen, Glockentürmen, Kuppeln u. a. benutzt)*
= sule
= søjle *(freestanding, roof-bearing post / freistehender, dachtragender stolpe)*
= højstolpe *(also a freestanding ridge post / auch freistehende Firstsäule)*

no: frittstående stav
= frittstående stolpe

sv: sula *(rarely used on its own, most sulor are not freestanding / eher selten allein verwendet, die meisten sulor sind nicht freistehend)*
> mesula *(ridge post / Firstständer)*
> högsula *(ridge post / Firstständer)*

pl: < słup *(post in general / Pfosten/Ständer im Allgemeinen)*
> słup podpierający podciąg *(freestanding post, supporting a binder / eine Säule oder ein Pfosten, der einen Unterzug trägt)*

cs: < sloup *(post or freestanding post in general / Pfosten oder freistehender Ständer im Allgemeinen)*

2.4.34 Rail / Riegel

Horizontal timber connecting two → posts (2.4.17/2.4.10) in a timber-framed wall which subdivides the wall, strengthens it and defines openings for doors and windows. Also term for vertical members of frames which do not form partition walls. In some cases the timber crosses several posts, usually by halving (Fig. 151).

Waagerechtes Holz zwischen zwei → Ständern (2.4.17) oder → Pfosten (2.4.10) einer Fachwerkwand, das die Wand unterteilt, aussteift oder Tür- und Fensteröffnungen begrenzt. Die Bezeichnung wird auch für waagerechte Hölzer zwischen senkrechten Gefügegliedern in offenen Gebinden gebraucht. In einigen Fällen

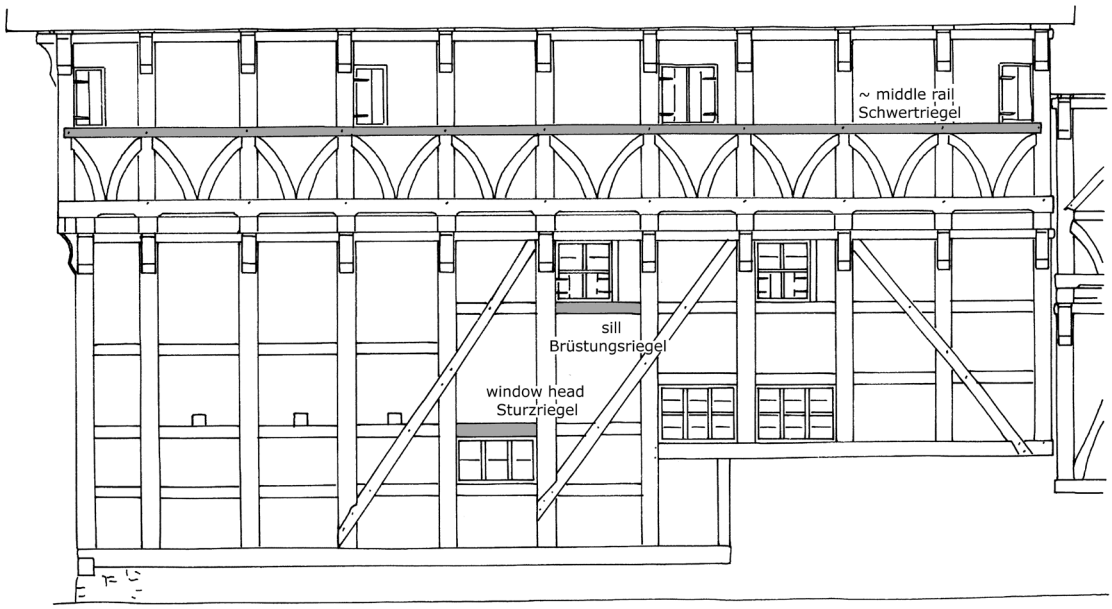

Fig. 151.

überschneidet das Holz mehrere Ständer, häufig durch Überblattung (Fig. 151).

fr: entretoise
en: rail
nl: regel
> wandregel *(of a wall / einer Wand)*
de: Riegel
da: løsholt
= rigel
no: losholt
= rigel
sv: löshult
= lösholt
pl: rygiel
cs: paždík

2.4.35 Concealed rail / Zurückliegender Riegel

Rail (2.4.34), framed not flush with the external side or upper face of the wall, hence it is covered by the panel infill (Fig. 152).

Riegel (2.4.34), der nicht bündig mit der Wandaußenseite bzw. Bundseite verzimmert und daher durch die Ausfachung verdeckt ist (Fig. 152).

fr: entretoise cachée par le hourdis *(paraphrase)*
en: concealed rail *(paraphrase)*
nl: terugliggende regel *(paraphrase)*
de: zurückliegender Riegel
= zurückliegend verzimmerter Riegel *(paraphrase)*
= verdeckter Riegel *(concealed / verdeckt)*
da: indvendigt sidebånd
no: -
sv: -
pl: rygiel wewnętrzny
cs: -

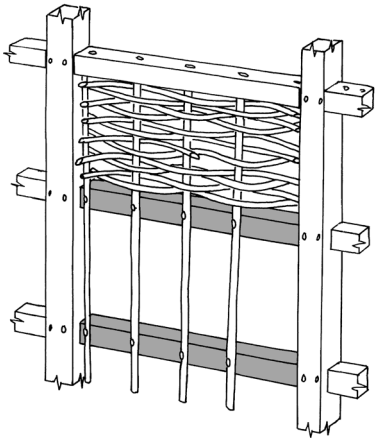

Fig. 152.

2.4.36 Sill / Brüstungsriegel

Rail (2.4.34) at the height of a window sill, usually below a window or part of a normal wall (Fig. 151).

Riegel (2.4.34) in Brüstungshöhe, unter einem Fenster oder auch innerhalb einer geschossenen Wand (Fig. 151).

fr: (pièce d')appui
> pièce d'appui filante *(continuos piece / durchlaufendes Holz)*
> cours d'entretoises au niveau de l'appui des baies *(several short pieces / Reihe von kurzen Hölzern)*
en: sill *(should not be confused with a sill beam / sollte nicht mit einer Wandschwelle verwechselt werden)*
= window sill
nl: < regel *(rail in general / Riegel im Allgemeinen)*
de: Brüstungsriegel
= Brustriegel *(common Swiss term / gebräuchliche schweizerische Bezeichnung)*
da: løsholt under vindue *(paraphrase)*
= vinduesrigel
= underløsholt
no: losholt under vindu
= rigel under vindu
sv: understycke (till fönster) *(paraphrase)*
pl: rygiel podokienny
cs: podokenní paždík

2.4.37 ~ Middle rail / Schwertriegel

Rail (2.4.34) halved across several posts; often at the height of a window sill (Fig. 151).

Aufgeblatteter, über mehrere Ständer laufender → Riegel (2.4.34); oft in Brüstungshöhe (Fig. 151).

fr: < sablière *(also term for other horizontal timbers such as sills or wall plates / bezeichnet auch andere horizontale Hölzer wie Schwellen und Rähme)*
= sablière intermédiaire
= entretoise
en: ~ middle rail *(centrally placed in a wall frame, not necessarily halved / in halber Höhe einer Wand, nicht unbedingt geblattet)*
~ mid rail *(centrally placed in a wall frame, not necessarily halved / in halber Höhe einer Wand, nicht unbedingt geblattet)*
nl: < regel *(any rail / jeder Riegel)*
de: Schwertriegel
= aufgeblatteter Brustriegel *(at the height of the*

window sill / in Höhe der Fensterbrüstung)
= Längsschwertung
< Schwertung *(may also run diagonally / kann auch diagonal verlaufen)*

da: sidebånd
> indvendige sidebånd *(auf der Innenseite mehrerer Ständer geblattet)*
> udvendige sidebånd *(auf der Außenseite mehrerer Ständer geblattet)*
> dobbelte sidebånd *(fixed on both sides of the posts by lap joints / auf beiden Seiten der Ständer überblattet)*
> stenlægte *(lath / Latte)*

no: -

sv: list

pl: -
< rygiel *(rail in general / Riegel allgemein)*

cs: -

2.4.38 Door/window head / Sturzriegel

Rail (2.4.34) spanning an opening in the wall such as a door or window. Part of a timber-framed wall (Fig. 151).

Riegel (2.4.34), der eine Wandöffnung nach oben begrenzt, etwa eine Tür oder ein Fenster. Teil einer Fachwerkwand (Fig. 151).

fr: linteau
~ cours d'entretoises au niveau des linteaux *(row of rails / Riegelkette)*

en: door/window head
< lintel *(horizontal timber which spans an opening like a doorway or window, either in a timber-framed wall or a masonry wall / horizontales Holz, das eine Öffnung wie eine Tür oder ein Fenster überdeckt, entweder in einer Fachwerkwand oder einer steinernen Mauer)*
> bressumer *(only above a fireplace opening / ausschließlich Sturz einer Kaminöffnung)*

nl: < regel *(rail in general / Riegel allgemein)*
< latei *(any horizontal timber which spans an opening like a doorway or window, either part of a timber-framed wall or a masonry wall; may also be of materials like stone or metal / jedes horizontale Holz, das eine Öffnung wie eine Tür oder ein Fenster überdeckt, entweder in einer Fachwerkwand oder einer steinernen Mauer; kann auch aus anderen Materialien wie Stein oder Metall sein)*

de: Sturzriegel
< Sturz *(short for Sturzriegel, but also any horizontal timber which spans an opening like a doorway or window, either in a timber-framed wall or a masonry wall. May be of a different material like stone or metal / jedes horizontale Holz, das eine Öffnung überdeckt, etwa eine Tür oder ein Fenster, entweder in einer Fachwerkwand oder einer steinernen Mauer. Kann aus anderen Materialien wie Stein oder Metall sein)*
< Sturzbalken *(inexact, actually not a Balken in a strict sense / ungenau, kein Balken im engeren Sinne)*
> Torholm *(above a gateway / über einer Toreinfahrt)*
> Torsturz *(above a gateway / über einer Toreinfahrt)*
> Türsturz *(above a door / über einer Tür)*
> Fenstersturz *(above a window / über einem Fenster)*
> Luchtriegel *(above the opening of a Flettlucht in a North German aisled building / über der Öffnung einer Flettlucht eines niederdeutschen Hallenhauses)*

da: dørhammer *(above a door / über einer Tür)*
= overløsholt *(paraphrase, above a window / über einem Fenster)*
> topkarm *(above a window / über einem Fenster)*
= overligger

no: losholt over dør/vindu *(paraphrase)*

sv: > dörrhammare *(above a door / über einer Tür)*
> porthammare *(above a door / über einer Tür)*
> överstycke (till fönster) *(above a window / über einem Fenster)*

pl: rygiel nadokienny *(above a window / über einem Fenster)*
> nadproże *(above a door / über einer Tür)*

cs: > nadokenní paždík *(above a window / über einem Fenster)*
> nadpražní paždík *(above a door / über einer Tür)*
> nadedveřní paždík *(above a door / über einer Tür)*
~ překlad *(in masonry walls / in massiven Mauern)*

2.4.39 Girding beam / Geschossriegel

Rail (2.4.34) in wall frames whose posts rise through two or more storeys, placed at the height of a ceiling. Often longer and stronger than the other rails (Fig. 153).

Riegel (2.4.34) bei geschossig abgezimmerten Bauten, der sich in Höhe einer Geschossdecke befindet. Oft länger und kräftiger als die übrigen Riegel (Fig. 153).

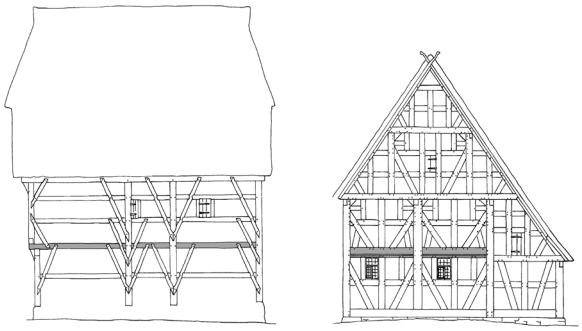

Fig. 153.

fr: < sablière *(actually a wall plate; a continuous timber / eigentlich ein Rähm, d. h. ein durchlaufendes Holz)*
en: girding beam
= girt
~ middle rail *(rail centrally placed in a [constructional] storey / mittiger Riegel in einem [konstruktiven] Stockwerk)*
~ mid rail *(synonym of middle rail / Synonym von middle rail)*
< bressumer
nl: regel die zich op de verdieping bevindt *(paraphrase)*
de: Geschossriegel
> Hillenriegel *(at the sides of the Diele in a Northwest German Hallenhaus / Geschossriegel an den Dielenwänden eines niederdeutschen Hallenhauses)*
da: langt løsholt
> gennemgående sidebånd *(scarfed / angeblattet)*
no: -
> ribord *(modern term; board or plank nailed to the inner side of posts rising up to the first floor / moderne Bezeichnung; Brett oder Bohle, an die Innenseite der Ständer genagelt, die sich bis in den ersten Stock erstrecken)*
sv: loftlist
< löshult *(general term / allgemeine Bezeichnung)*
pl: rygiel *(any rail / jeder Riegel)*
cs: -
~ rozpěra průběžných štenýřů v úrovni stropu *(paraphrase)*
< paždík *(any rail / jeder Riegel)*

2.4.40 Top rail / Kopfriegel

Rail (2.4.34) inserted between the tops of posts or studs; may replace a wall plate, or be assembled immediately below the wall plate between neighbouring posts or studs (Fig. 154).

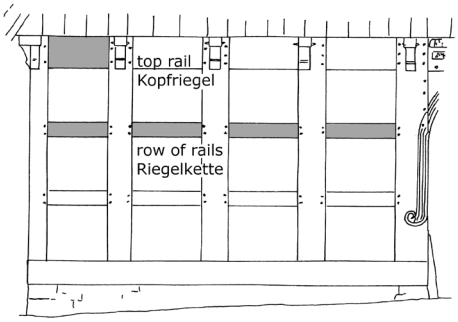

Fig. 154.

Riegel (2.4.34), der zwischen die Kopfenden von Ständern eingezapft ist und ein Rähm ersetzt. Kann auch unmittelbar unterhalb eines Rähms verlaufen, in der Regel zwischen benachbarten Ständern (Fig. 154).

fr: sablière haute interrompue *(paraphrase)*
en: top rail
nl: regel aan bovenzijde tussen de stijlen *(paraphrase)*
de: Kopfriegel *(rarely also the uppermost of several rows of rails, which is not adjacent to the wall plate or replaces it / obere von einer größeren Zahl von Riegelketten, die keine Berührung mit dem Rähm hat oder es ersetzt)*
> Rähmriegel *(replaces a wall plate / ersetzt ein Rähm)*
~ Halsriegel *(rail in the upper fourth of a storey / Wandriegel im oberen Viertel eines Stockwerks)*
da: fyldholt
= højt siddende løsholt *(paraphrase)*
no: -
< spikerslag *(in modern timber-framed constructions / im modernen Holzbau)*
sv: -
pl: ramię
= zastrzał
cs: -
~ ližinový paždík
~ ližinová rozpěra

2.4.41 Row of rails / Riegelkette

Row of rails jointed to the posts at the same height (Fig. 154).

Eine Reihe von Riegeln, die auf gleicher Höhe zwischen Pfosten oder Ständern verzimmert sind (Fig. 154).

fr: cours d'entretoises
en: row of rails
nl: rij van regels *(paraphrase)*

de: Riegelkette
= Riegelfolge
da: øverste række løsholter
= øverste række rigler
no: losholter på rekke *(paraphrase)*
= rigler på rekke *(paraphrase)*
= spikerslag på rekke *(paraphrase)*
sv: -
pl: belka łącząca
= rygiel
cs: -

2.4.42 ~ Staggered / Versprung

Change in level of rows of horizontal framing members, for example rails or floor frames (Fig. 155).

Höhenunterschied zwischen Reihen von horizontalen Gefügeelementen, zum Beispiel Riegeln oder Balkenlagen (Fig. 155).

fr: entretoises à des niveaux différents *(paraphrase)*
en: ~ staggered *(adj.)*
nl: verspringing *(paraphrase)*
de: Versprung
= Versatz
da: spring
no: sprang
sv: -
pl: ~ rozkład nierównomierny
cs: -

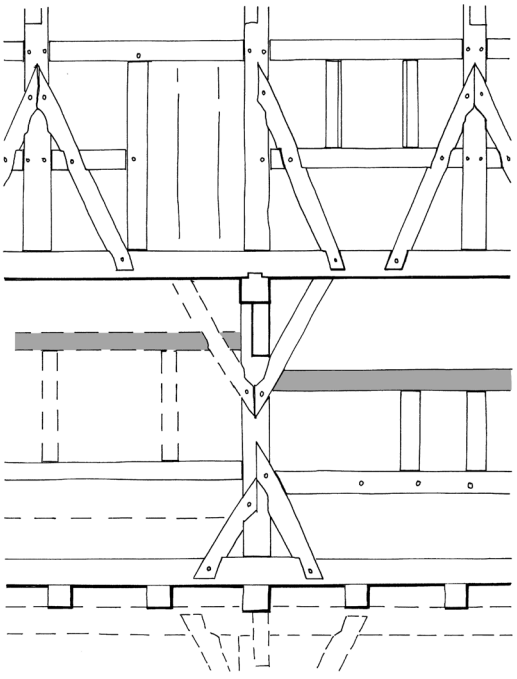

Fig. 155.

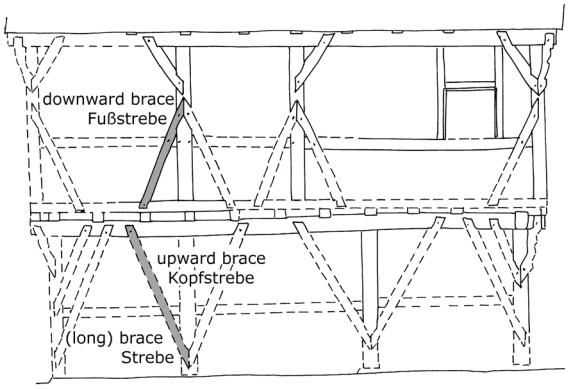

Fig. 156.

2.4.43 Strengthening / Aussteifung

Structural features or interaction of parts of the building, which contribute to the stability of a timber-framed construction, i. e. secure it against movement. Such features are in particular braces, but also infill or other structural elements arranged at an angle to each other (Fig. 156).

Konstruktionselemente oder das Zusammenspiel von Bauteilen, die zur Standsicherheit eines Gerüstbaues beitragen, d. h. durch die die Konstruktion gegen Verschiebungen gesichert wird. Es handelt sich insbesondere um Bänder, Streben, aber auch biegesteife Ausfachungselemente oder andere, im Winkel zueinander angebrachte Bauteile (Fig. 156).

fr: contreventement
en: strengthening
> bracing
~ reinforcement *(something added to improve stability afterwards / nachträglich hinzugefügtes Element, das die Stabilität verbessert)*
nl: > schoor *(strengthening of a timber frame / Aussteifung eines Holzgerüsts)*
de: Aussteifung
da: afstivning
no: avstivning
sv: förstyvning
pl: usztywnienie
cs: výztuha
= ztužující prvek

2.4.44 ~ (Long) brace / Strebe

Oblique timber connecting vertical and/or horizontal members of a frame, providing strengthening through triangulation. The timber is quite long, it runs across major parts of a frame, i. e. crosses at least one another member (Fig. 156).

Schräg verlaufendes Holz, das vertikale und/oder horizontale Elemente eines Gerüstes miteinander verbindet und so durch die Bildung eines Dreiecksverbandes zur Aussteifung eines Gerüstes beiträgt. Das Holz ist eher lang; es läuft durch größere Abschnitte der Gefügeeinheit, d. h. kreuzt mindestens ein weiteres Holz (Fig. 156).

fr: décharge *(oblique timber connecting two horizontal members, may also cross other intermediate horizontal pieces, sometimes used more generally / diagonales Holz zwischen zwei horizontalen Hölzern, kann auch weitere horizontale Hölzer kreuzen, manchmal auch allgemeiner gebraucht)*
> éperon *(oblique timber connecting two vertical members / diagonales Holz, verbindet zwei senkrechte Gefügeglieder)*
= guette *(oblique timber connecting a vertical with a horizontal member, e. g. a post and a sill beam or wall plate, sometimes used more generally / diagonales Holz zwischen einem vertikalen und einem horizontalen Holz, z. B. einem Ständer und einer Schwelle oder Rähm, manchmal auch allgemeiner gebraucht)*
en: ~ (long) brace *(usually connecting a horizontal and a vertical timber of any length / normalerweise zwischen einem horizontalen mit einem vertikalen Holz, mit beliebiger Länge)*
nl: schoor
de: Strebe *(most common term for an oblique timber; usually as thick as a squared timber, more frequently tenoned than halved / häufigste Bezeichnung für ein schräges Holz; meist balkenstark, eher verzapft als verblattet)*
da: skråbånd *(connects vertical and horizontal timbers / verbindet senkrechte und waagerechte Hölzer)*
= (hel) skråstiver *(very common / sehr häufig)*
= ranke *(corresponds roughly to a Schwertung / entspricht ungefähr einer Schwertung)*
= snedranke
= stormbånd *(brace, running across several panels, at least of one bay; connects either sill and head of a post or [rarely] sill and plate / Strebe, die sich über mehrere Gefache innerhalb mindestens eines Faches erstreckt; reicht entweder von der Schwelle bis zu einem Ständerkopf oder seltener von der Schwelle zum Rähm)*
= skråstiver
no: skråband, skråbånd *(general term / allgemeine Bezeichnung)*
= snedband *(in western Norway / in Westnorwegen)*
= strevar *(in Central and northern Norway / in Zentral- und Nordnorwegen)*
sv: (sned)sträva
= snedstyva
pl: zastrzał
cs: vzpěra

2.4.45 ~ Downward brace / Fußstrebe

Downward → (long) brace (2.4.44) at the lower end of a frame, running for example from a post to a sill beam (Fig. 156).

Den unteren Winkel einer Gefügeeinheit aussteifende → Strebe (2.4.44), beispielsweise zwischen Ständer und Schwelle (Fig. 156).

fr: < guette *(also connecting a post and a wall plate / auch zwischen Ständer und Wandrähm)*
en: ~ downward brace *(usually connecting a horizontal and a vertical timber of any length / normalerweise zwischen einem horizontalen und einem vertikalen Holz mit beliebiger Länge)*
~ down brace *(see downward brace / vgl. downward brace)*
~ tension brace *(always convex, may even descend from a post to a stud / immer gekrümmt, kann auch von einem Haupt- zu einem Zwischenständer reichen)*
= descending brace *(Am.)*
nl: -
de: Fußstrebe
= lange Fußstrebe *(long / lang)*
da: < skråbånd *(brace in general / Strebe im Allgemeinen)*
= skråstiver
no: -
= stikkband
sv: fotsträva
pl: -
= zastrzał dolny
cs: -
< vzpěra *(brace in general / Strebe im Allgemeinen)*
= dolní vzpěra *(paraphrase)*

2.4.46 ~ Upward brace / Kopfstrebe

Upward → (long) brace (2.4.44) at the upper end of a frame, running for example from a post to a wall plate (Fig. 156).

Einen oberen Winkel einer Gefügeeinheit aussteifende → Strebe (2.4.44), beispielsweise zwischen Ständer und Rähm (Fig. 156).

fr: < guette *(also connecting a post and a sill beam / auch zwischen Ständer und Schwelle)*
en: ~ upward brace *(usually connecting a horizontal and a vertical timber, of any length / normalerweise zwischen einem horizontalen und einem vertikalen Holz, mit beliebiger Länge)*
~ up brace *(see upward brace / vgl. upward brace)*
> arch brace *(curved in an arch shape, always runs upwards / bogenförmig gekrümmt, immer nach oben gerichtet)*
= ascending brace *(Am.)*
nl: -
< schoor *(brace in general / Strebe allgemein)*
de: Kopfstrebe
da: kopbånd
< skråbånd *(brace in general / Strebe allgemein)*
no: skråband *(general term, in particular brace running from a post to a wall plate / allgemeine Bezeichnung, besonders Strebe zwischen Ständer und Wandrähm)*
> koppband *(upward brace in a roof strengthening / Kopfstrebe im Dachstuhl)*
> jakkband
sv: huvudsträva
pl: -
= zastrzał górny
cs: < vzpěra *(brace in general / Strebe im Allgemeinen)*
= horní vzpěra *(paraphrase)*

2.4.47 Brace (from sill to wall plate) / Schwelle-Rähm-Strebe

Long brace (2.4.44) running from sill to wall plate (Fig. 157).

Lange Strebe (2.4.44), die Schwelle und Rähm miteinander verbindet (Fig. 157).

fr: décharge *(brace between two horizontal timbers / Strebe zwischen zwei horizontalen Hölzern)*
~ guette *(often used in the sense of décharge / oft im Sinn von décharge benutzt)*
en: brace (from sill to wall plate) *(paraphrase, misleading, actually a brace connects a horizontal with a vertical timber / irreführend, da eine brace ein horizontales mit einem vertikalen Holz verbindet)*
~ German style brace *(Am.)*
nl: < schoor *(brace in general / Strebe im Allgemeinen)*
= windverband
de: Schwelle-Rähm-Strebe
= Fachstrebe

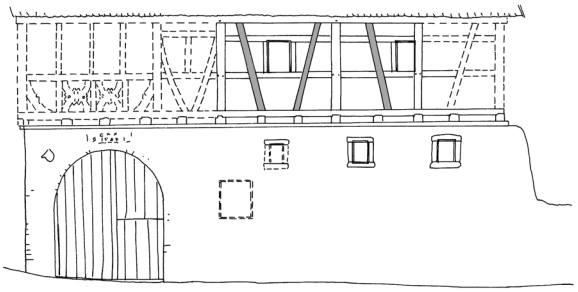

Fig. 157.

~ wandhohe Strebe *(in one-storeyed buildings; imprecise / bei einstöckigen Gebäuden; ungenau)*
~ Langstrebe *(of rather uncertain shape / mit eher unbestimmter Form)*
~ Strebe (im engeren Sinn) *(very general, mistakable / sehr allgemein, missverständlich)*
da: stormbånd *(also a brace between sill and post / auch Strebe zwischen Schwelle und Ständer)*
= skråbånd
= skråstiver
no: strever, streber
= skråstiver
= skråband *(general term, but in particular an upward brace / allgemeine Bezeichnung, aber insbesondere Kopfstrebe)*
= snedband
sv: < snedsträva
= snedstyva
pl: zastrzał *(brace in general / Strebe im Allgemeinen)*
cs: vzpěra *(brace in general / Strebe im Allgemeinen)*

2.4.48 Brace (connecting posts) / Ständer-Ständer-Strebe

Long brace (2.4.44) connecting two neighbouring posts; usually crosses several rails (Fig. 158).

Lange Strebe (2.4.44) zwischen zwei benachbarten Ständern, die in der Regel mehrere Riegel kreuzt (Fig. 158).

fr: éperon *(brace between two vertical timbers / Strebe zwischen zwei vertikalen Hölzern)*
< décharge
< guette
en: brace (connecting posts) *(paraphrase)*
~ stud brace *(the lower end terminates at a stud / das untere Ende endet an einem Ständer)*
nl: < schoor *(brace in general / Strebe im Allgemeinen)*
de: Ständer-Ständer-Strebe
= Ständerstrebe

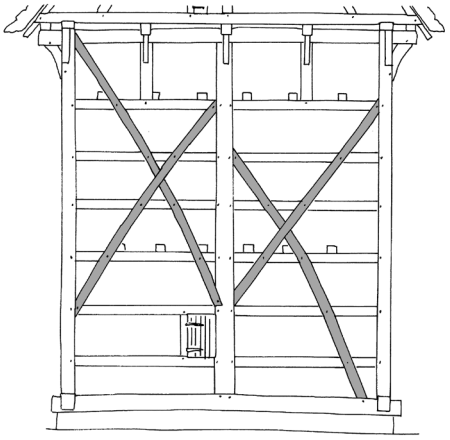

Fig. 158.

= Langstrebe *(long brace of rather uncertain shape / lange Strebe von eher unbestimmter Form)*

da: ranke
< skråbånd

no: -
< skråband

sv: < snedsträva

pl: krzyżulec

cs: -
< vzpěra *(brace in general / Strebe im Allgemeinen)*

2.4.49 Passing brace / Langstrebe, Schrägschwertung

Long brace (2.4.44) which crosses one or more vertical timbers (Fig. 159).

Lange Strebe (2.4.44), die über ein oder mehrere senkrechte Hölzer überblattet ist (Fig. 159).

fr: écharpe

en: passing brace

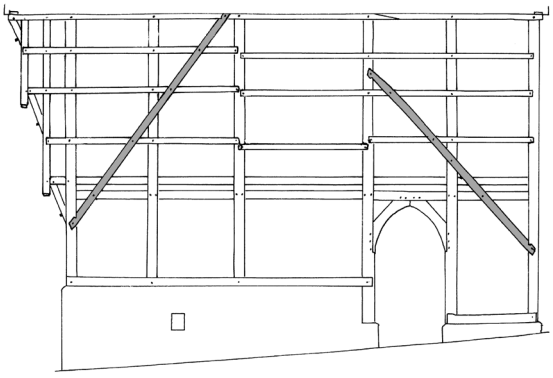

Fig. 159.

nl: kruisschoor

de: Langstrebe *(crosses unlike a Steigband several posts, in Switzerland also with restricted meaning in the sense of Steigband / überschneidet im Gegensatz zum Steigband mehrere Ständer; in der Schweiz auch mit eingeschränkter Bedeutung im Sinne von Steigband)*
= Schwertung *(oblique timber, often with board-like cross section, crosses several posts and often several storeys; halved and often runs from sill to wall plate / schräges Holz, oft mit bohlenartigem Querschnitt, überschneidet mehrere Ständer und oft auch mehrere Geschosse; geblattet und oft von Schwelle zum Rähm)*
= Verschwertung *(synonym of Schwertung / Synonym von Schwertung)*
= Schrägschwertung *(synonym of Schwertung, expressly oblique / Synonym von Schwertung, ausdrücklich schräg)*
> Steigband *(crosses a single post, ascends from sill to wall plate / überschneidet einen Ständer, steigt meist von der Schwelle zum Rähm auf)*

da: ranke *(long brace crossing several posts / lange Strebe, die mehrere Ständer kreuzt)*
< stormbånd *(brace in general / Strebe im Allgemeinen)*

no: snebord
= ribord *(term of modern timber-framed buildings / Bezeichnung des modernen Holzgerüstbaus)*

sv: -

pl: > miecz *(only in roof construction / nur in Dachwerken)*
< zastrzał *(brace in general / Strebe im Allgemeinen)*

cs: -

2.4.50 (Short) brace / Band

Short diagonal timber, mainly stiffening an angle of a frame. Runs normally between a vertical and a horizontal timber (for instance a post and a wall plate) (Fig. 160).

Kurzes, aussteifendes diagonal verlaufendes Holz, das vor allem die Ecke einer Gefügeeinheit aussteift und in der Regel ein senkrechtes mit einem waagerechten Holz verbindet (zum Beispiel einen Ständer mit einem Rähm) (Fig. 160).

fr: lien
> lien plein *(triangular piece which fills the angle / Dreiecksholz, das den Winkel ausfüllt)*

en: (short) brace *(paraphrase)*
< brace *(general term for a diagonal timber / auch Strebe im Allgemeinen)*

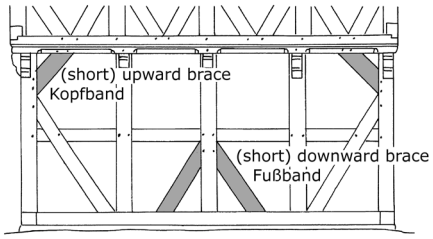

Fig. 160.

> angle brace *(very short brace / sehr kurze Strebe)*

nl: schoor *(also a [long] brace / auch Strebe)*

de: Band *(often with plank-like cross section; in South Germany also for longer braces, which usually have lap joints / häufig mit bohlenartigem Querschnitt; in Süddeutschland auch oft länger, dann immer geblattet; in ganz Deutschland)*
> Winkelholz *(rather outdated, triangular piece in a wall frame, which fills an angle between vertical and horizontal timbers / eher veraltet dreieckiges Holz in einer Wandfläche, das einen Winkel zwischen vertikalem und horizontalem Holz vollständig ausfüllt)*

da: skråbånd *(general term, also for longer braces / allgemeine Bezeichnung, auch für längere Streben)*
= skråstiver *(general term, also for longer braces / allgemeine Bezeichnung, auch für längere Streben)*
> trekanttømmer *(very short triangular brace / sehr kurze, dreieckige Strebe)*

no: -

sv: sträva

pl: -
< zastrzał *(brace in general / Strebe im Allgemeinen)*

cs: pásek

2.4.51 (Short) downward brace / Fußband

Short brace (2.4.50), running downwards from a vertical to a horizontal timber (for instance from post to sill beam) (Fig. 160).

Nach unten gerichtetes → Band (2.4.50) das ein senkrechtes mit einem horizontalen Holz verbindet (zum Beispiel einen Ständer mit einer Schwelle) (Fig. 160).

fr: lien (entre poteau et sablière basse)

en: (short) downward brace *(paraphrase)*
< downward brace
< down brace
< foot brace
< descending brace *(Am.)*

nl: -
= voetschoor

de: Fußband *(in South Germany and Switzerland by definition halved / in Süddeutschland und der Schweiz per Definition geblattet)*
> gebogenes Fußband *(timber with bent grain and of cosistent thickness / Holz mit gekrümmtem Faserverlauf und einheitlicher Breite)*
> gekehltes Fußband *(timber with straight grain, at the lower side cut arch-shaped; having inconsistent thickness, usually as thick as a plank / Holz mit geradem Faserverlauf, an der Unterseite bogenförmig ausgeschnitten, mit uneinheitlicher Breite, meist bohlenstark)*
= Fußholz *(Swiss / schweizerisch)*
= Fußstrebe *(Swiss / schweizerisch)*
> Fußwinkelholz *(fills the whole angle / füllt den gesamten Winkel aus)*

da: < skråbånd *(brace in general / Strebe allgemein)*

no: stikkband

sv: < snedsträva

pl: -
< zastrzał *(brace in general / Strebe im Allgemeinen)*

cs: dolní pásek
= prahový pásek

2.4.52 (Short) upward brace / Kopfband

Short brace (2.4.50), running upwards from a vertical to a horizontal timber (Fig. 160).

Nach oben gerichtetes → Band (2.4.50) das ein senkrechtes mit einem horizontalen Holz verbindet (Fig. 160).

fr: lien (entre poteau et sablière haute)

en: (short) upward brace *(paraphrase)*
~ knee brace *(very short brace [bracket] connecting post and tie beam, or post and wall plate; similar timbers are used horizontally, normally between wall plate and tie beam / sehr kurze Strebe [Winkelband] zwischen Ständer und Binderbalken oder Ständer und Wandrähm; ähnliche Hölzer werden horizontal verzimmert, meist zwischen Wandrähm und Binderbalken)*
< upward brace
< up brace
= ascending brace *(Am.) (sometimes longer / häufig länger)*

nl: korbeel

de: Kopfband *(often as thick as a board, in South Germany and Switzerland often by definition halved / oft bohlenstark und im Süden oft per Definition verblattet)*

> gebogenes Kopfband *(timber with bent grain and consistent thickness / Holz mit gekrümmtem Faserverlauf in einheitlicher Breite)*
> gekehltes Kopfband *(member with straight grain, at the lower side with curved outline / Holz mit geradem Faserverlauf, an der Unterseite bogenförmig ausgeschnitten)*
> Kopfwinkelholz *(fills the whole angle / füllt den gesamten Winkel aus)*
= Kopfholz *(South German, Swiss, mainly tenoned / süddeutsch, schweizerisch, überwiegend gezapft)*
= Kopfstrebe *(South German, Swiss, mainly tenoned / süddeutsch, schweizerisch, überwiegend gezapft)*

da: kopbånd *(rarely in a wall frame, frequently in a transverse frame / seltener im Wandfachwerk, häufiger im Querverband)*
= skråbånd
= bjørn *(connecting post and tie beam / verbindet Ständer und Balken)*

no: skråband

sv: < snedsträva

pl: -
< zastrzał *(brace in general / Strebe im Allgemeinen)*

cs: horní pásek
= ližinový pásek

2.4.53 Spandrel strut / Zugband

Short timber attached to a brace approximately at right angles, and secures it against buckling (Fig. 161).

Kurzes Holz, etwa rechtwinklig an einem Band oder einer Strebe angebracht, um das Band bzw. die Strebe vor dem Durchbiegen zu sichern (Fig. 161).

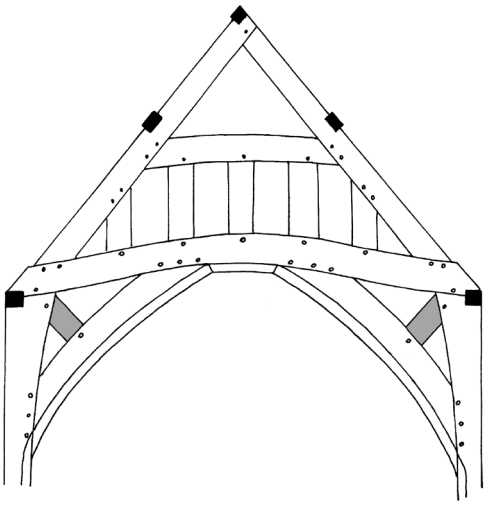

Fig. 161.

fr: étrésillon

en: spandrel strut

nl: -

de: Zugband
= Spreizstrebe

da: -

no: -

sv: -

pl: -
< zastrzał *(brace in general / Strebe im Allgemeinen)*
< ściąg

cs: -

2.4.54 Concealed brace / Verdeckte Strebe

Brace, framed to the inner side or middle of posts, sills, plates, etc.; so it is normally not visible from the outside or the upper face of a wall (Fig. 162).

Strebe, verzimmert an der Innenseite oder Mitte von Ständern, Schwellen, Rähmen etc.; daher normalerweise nicht an der Außenseite bzw. Bundseite sichtbar (Fig. 162).

fr: -
= écharpe non visible de l'extérieur *(paraphrase)*

en: concealed brace

nl: verborgen schoor *(paraphrase)*

de: verdeckte Strebe
= zurückliegend verzimmerte Strebe

da: skjult skråstiver *(paraphrase)*

no: -

sv: dold sträva *(paraphrase)*

pl: zastrzał skryty

cs: -
= skrytá vzpěra *(loan translation, uncommon / Lehnübersetzung, unüblich)*

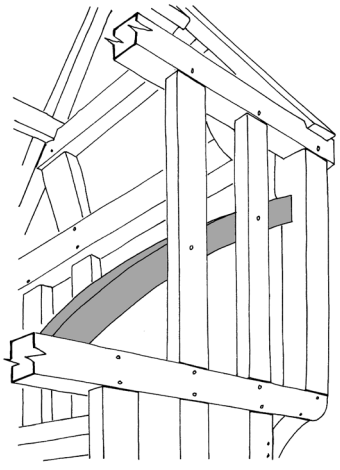

Fig. 162.

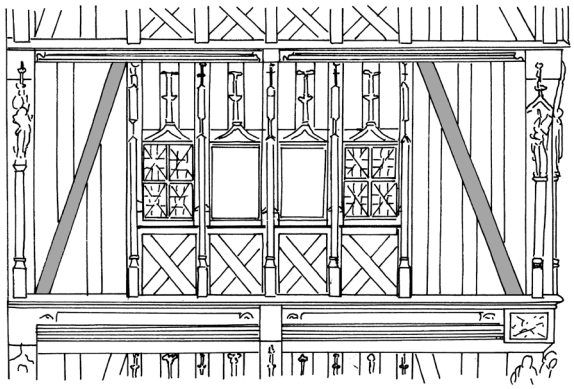

Fig. 163.

2.4.55 Straight brace / Gerade Strebe

Brace which runs in a straight line (Fig. 163).

Strebe, die in einer geraden Linie verläuft (Fig. 163).

fr: guette (rectiligne)
en: straight brace
nl: -
< schoor *(brace in general / Strebe im Allgemeinen)*
de: gerade Strebe
da: lige skråbånd
no: rett skråband
< skråband *(general term / allgemeine Bezeichnung)*
= rett strevar *(proposed term for brace connecting horizontal members / empfohlene Bezeichnung für Schwelle-Rähm-Streben)*
sv: rak sträva *(paraphrase)*
pl: zastrzał prosty
cs: rovná vzpěra *(loan translation / Lehnübersetzung)*

2.4.56 Curved brace / Krummstrebe

Curved brace (1), brace with a convex shape (2) (Fig. 164).

Gekrümmte Strebe (1); konvex gebogene Strebe (2) (Fig. 164).

fr: 1. guette courbe
en: 1./2. curved brace
2. convex brace
nl: 1./2. gebogen schoor
1./2. = kromme schoor
de: 1. Krummstrebe
1. = Bogenstrebe
1. = gebogene, gekrümmte Strebe
2. > viertelkreisförmig gebogene Strebe *(convex, forming a quarter circle / konvex gebogene Strebe, die einen Viertelkreis beschreibt)*
2. = konvex gekrümmte Strebe
da: 1. krumvokset skråbånd
1. < skråbånd *(brace ein general / Strebe allgemein)*
1. = skråstiver
1. = stormstiver
no: 1. krumvokst skråband
1. > krumvokst stikkband
sv: 1. böjd snedstyyva
1. = böjd snedsträva
2. konvex sträva *(uncommon / unüblich)*
pl: 1. zastrzał łukowaty
cs: -
1./2. oblouková vzpěra *(paraphrase)*

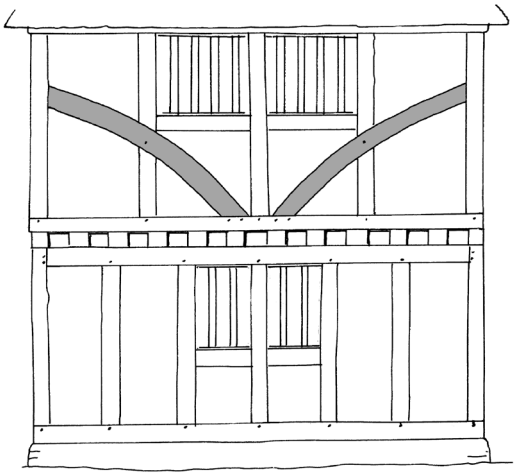

Fig. 164.

2.4.57 Concave brace / Konkav gekrümmte Strebe

Brace which runs in a concave line (Fig. 165).

Strebe, die nach innen (konkav) gekrümmt ist (Fig. 165).

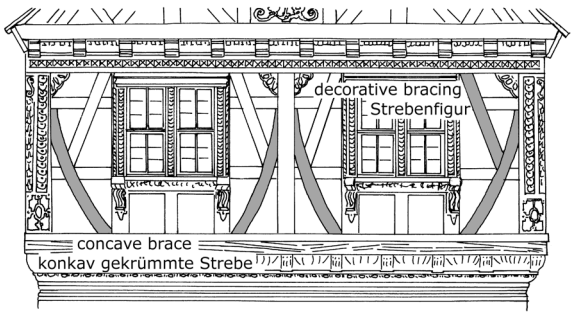

Fig. 165.

fr: -
< guette courbe *(curved brace in general / gebogene Strebe allgemein)*
en: concave brace
> arch brace *(upward brace / Kopfstrebe)*
nl: concaaf gebogen schoor
de: konkav gekrümmte Strebe *(paraphrase)*
da: < krumt skråbånd *(curved brace in general / gebogene Strebe allgemein)*
no: < krumvokst skråband
~ krumvokst stikkband
sv: konkav sträva *(rare / selten)*
pl: zastrzał dwuwklęsły
cs: -
= prohnutá vzpěra *(paraphrase)*

2.4.58 Cranked brace / Abgewinkelte Strebe

Brace which does not run straight but is bend (Fig. 166).

Strebe, die nicht vollständig gerade verläuft, sondern einen deutlichen Knick aufweist (Fig. 166).

fr: -
= guette non rectiligne *(paraphrase)*
en: cranked brace
= elbow brace
nl: geknikte schoor
de: abgewinkelte Strebe *(paraphrase)*
da: < krumt skråbånd
no: < krumt skråband
sv: -
pl: zastrzał kolankowy
cs: -
= lomená vzpěra *(paraphrase)*

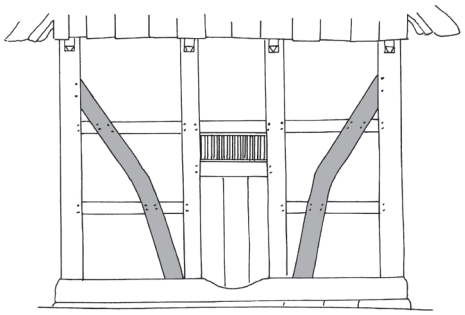

Fig. 166.

2.4.59 Ogee brace / Geschweifte Strebe

Brace cut to a concave-convex curve (Fig. 167).

Konkav-konvex gekrümmte Strebe (Fig. 167).

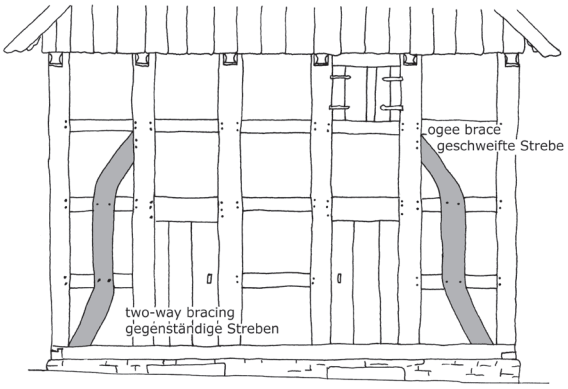

Fig. 167.

fr: guette en accolade
en: ogee brace
nl: concaaf-konvex gebogen schoor
de: geschweifte Strebe
= S-förmige Strebe *(rare / selten)*
da: s-buet skråbånd *(paraphrase)*
= s-vokset skråbånd
no: -
sv: svängd snedstyva
= svängd snedsträva
pl: zastrzał eskształtny
cs: esovitá vzpěra

2.4.60 Parallel (long) braces / Parallele Streben

Two or more → long braces (2.4.44), parallel to each other, for example in wall framing or in trusses (Fig. 168).

Zwei oder mehrere → Streben (2.4.44), die parallel verlaufen, zum Beispiel in Wandgefügen oder anderen Gebinden (Fig. 168).

fr: > décharges parallèles *(braces between two horizontal pieces / Strebe zwischen zwei horizontalen Hölzern)*
> éperons parallèles *(brace between two vertical pieces / Strebe zwischen zwei vertikalen Hölzern)*
> guettes parallèles *(brace between a vertical and a horizontal piece / Strebe zwischen einen vertikalen und einem horizontalen Holz)*
en: parallel (long) braces
< parallel bracing
< duplicate braces *(pl.)*
nl: evenwijdige schoren
de: parallele Streben
= Mehrfachstreben *(rare / selten)*
da: parallelforskudte skråbånd *(paraphrase)*
= dobbelte skråbånd
= parallelle skråbån

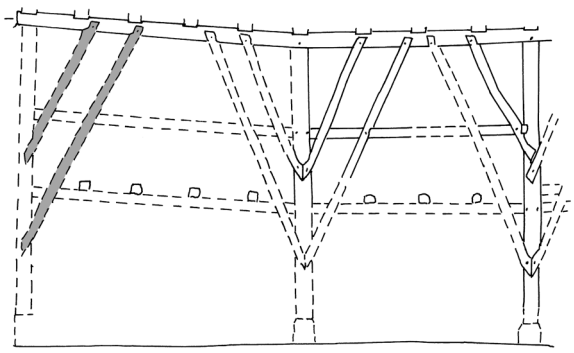

Fig. 168.

= skråbånd
= snedbånd
= ranker
= stormstivere

no: parallelle skråbånd
= doble snedband

sv: parallellt löpande snedstyvor *(paraphrase)*

pl: zastrzały podwójne

cs: zdvojená vzpěra

fr: > guettes parallèles *(upward or downward braces, longer than liens / Kopf- oder Fußstreben, länger als liens)*
= liens parallèles *(short / kurz)*
= liens jumelés *(short / kurz)*

en: parallel (short) braces
< duplicate braces

nl: dubbele korbelen *(two parallel arch braces / zwei parallele Kopfbänder)*
~ korbelen *(short upward braces / kurze Kopfstreben)*

de: parallele Bänder

da: dobbelte skråbånd
= snedbånd
= ranker

no: parallelle skråband
= doble snedband

sv: dubbla snedstyvor

pl: łukowate zastrzały podwójne *(parallel arch braces / parallele Kopfbänder)*

cs: zdvojené pásky *(parallel braces, usually arch braces / zwei parallele Bänder, normalerweise Kopfbänder)*

2.4.61 Parallel (short) braces / Parallele Bänder

Two or more → short braces (2.4.50) which run parallel to each other, for example in wall frames or roof trusses (Fig. 169).

Zwei oder mehr → Bänder (2.4.50), die parallel zu einander verlaufen, zum Beispiel im Wandgefüge oder in Dachgebinden (Fig. 169).

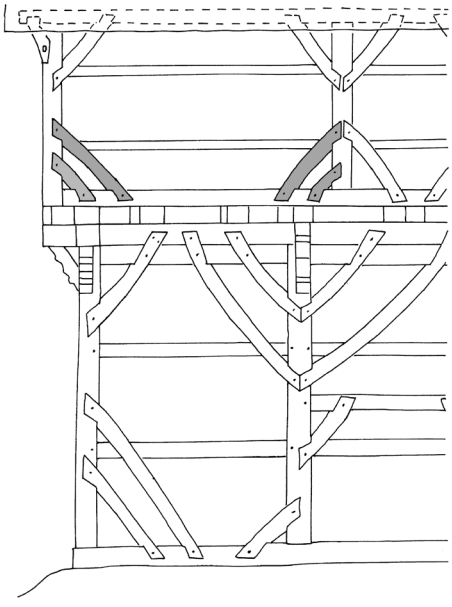

Fig. 169.

2.4.62 Two-way bracing / Gegenständige Streben

Pair of braces running towards each other, upwards or downwards (Fig. 167).

Paarweise aufeinander zulaufende Streben, auf- oder absteigend angeordnet (Fig. 167).

fr: < disposition symétrique
= (pièces) affrontées

en: two-way bracing
< paired braces

nl: gespiegelde schoren

de: gegenständige Streben
= gegenläufige Streben

da: modsatrettede skråbånd

no: motstilte skråband *(paraphrase)*

sv: ~ mot varandra stående strävor *(paraphrase)*

pl: zastrzały naprzeciwległe

cs: vstřícné vzpěry *(paraphrase)*

2.4.63 Decorative bracing / Strebefigur

Decorative arrangement of braces (Fig. 165).

Dekorative Anordnung von Streben (Fig. 165).

fr: colombage décoratif *(outdated, colloquial / veraltet, umgangssprachlich)*
= disposition ornementale

en: decorative bracing
nl: decoratief aangebrachte schoren *(paraphrase)*
de: Strebefigur
= Strebenfigur
= Verstrebungsfigur
> K-Strebe *(consists of a downward brace and an upward brace running from downward brace to wall plate / besteht aus einer Fußstrebe und einer aufgesattelten Kopfstrebe)*
da: prydværk
= fyldholt
= dekorativt fyldtømmer
~ fyldtømmer *(any non-load bearing timber between sill beam, wall plate and posts / alle nicht tragenden Hölzer zwischen Schwelle, Rähm und Pfosten/Ständern)*
no: -
sv: korsvirke med dekorativt anordnade snedsträvor *(paraphrase)*
pl: zastrzał ozdobny
cs: ozdobné uspořádání vzpěr *(paraphrase)*

2.4.64 Cross braces / Kreuzstreben

Pair of braces crossing each other diagonally (1). Some are of equal length and intersect each other at the centre (2) (Fig. 170).

Zwei sich diagonal kreuzende Streben (1). Manche dieser Streben sind gleich lang und kreuzen sich in der Mitte (2) (Fig. 170).

fr: 1. (disposition en) croix *(only short braces, e. g. below a window / nur kurze Streben, z. B. unter einem Fenster)*
1. > décharges croisées *(only short braces, e. g. below a window / nur kurze Streben, z. B. unter einem Fenster)*
2. (disposition en) croix de Saint-André
2. = décharges disposées en croix-de-Saint-André
en: 1. cross braces *(pl.)*
2. St. Andrew's cross
nl: 1. kruisschoor
2. Andreaskruis
de: 1. Kreuzstreben
1. = Kreuzverstrebung
2. Andreaskreuz *(often very short pieces, which can be considered as crossed Bänder / oft auch sehr kurze Hölzer, die als überkreuzte Bänder anzusprechen sind)*
da: 1. krydstømmer
1. = krydsende skråbånd
2. skråbånd som Andreaskors
2. = Andreaskors
no: 1./2. kryssavstivning

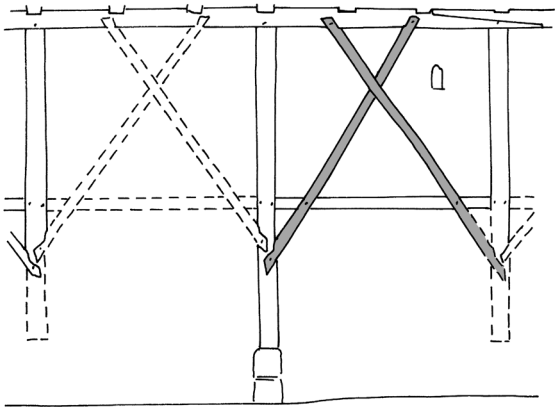

Fig. 170.

1./2. = kryssende skråband *(paraphrase)*
2. andreaskors *(in stave churches / in Stabkirchen)*
sv: 1. krysträvor *(pl.)* *(mainly in roof constructions / überwiegend in Dachwerken)*
2. Andreaskors *(general term / allgemeine Bezeichnung)*
2. = krysskors *(general term, frequently used beyond the field of historic buildings / generelle Bezeichnung, auch vielfach außerhalb des historischen Hausbaus verwendet)*
pl: 1. zastrzały krzyżowe
2. krzyż św. Andrzeja
2. = krzyżownica
cs: 1. křížová vzpěra
2. = ondřejský kříž

2.4.65 Jetty / Vorkragung

Cantilevered overhang of parts of the façade (or a part of a façade, gable, or oriel window). Supported by the projecting ends of beams or joists, additional, short joists jointed at right angles to beams, or made by a → hewn jetty (2.4.69). The first floor of an internal partition may also be jettied (Fig. 171).

Vorsprung einer Fassade (oder nur eines Fassadenteils, zum Beispiel eines Erkers oder Giebels) in Höhe einer Stockwerkdecke, ermöglicht durch Vorkragen von Deckenbalken, Stichbalken oder eine Verdickung des Ständers durch eine → herausgearbeitete Vorkragung (2.4.69). Kann sich auch im Hausinneren befinden (Fig. 171).

fr: encorbellement
> encorbellement sur solives débordantes *(overhang with elaborate beams / Vorkragung auf ansehnlichen Balken)*
en: jetty

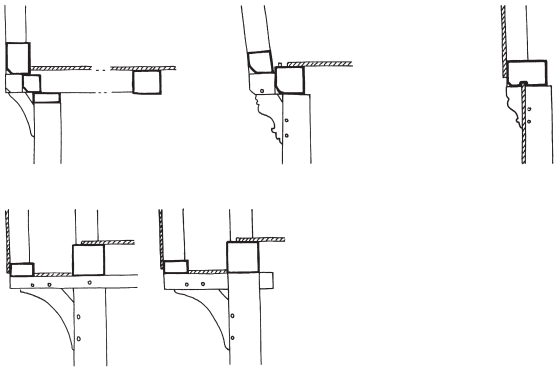

Fig. 171.

> internal jetty *(inside a building / im Hausinneren)*

nl: < overstek *(projection in general, also of a roof / Vorsprung im Allgemeinen, auch Dachüberstand)*
< uitkraging *(projection in general / Vorsprung im Allgemeinen)*

de: Vorkragung
= Auskragung *(rare / selten)*

da: udkragning
= fremkragning
= stokværksfremspring
= etagefremspring
= udhæng

no: utkragning
= utlegg

sv: utkragning
= överkragning

pl: występ

cs: předsazení
= vysazení

2.4.66 Beam end / Balkenkopf

Foremost end of a → beam or joist (2.6.1), which is usually visible as part of the facade and often decorated. Other kinds of timber such as the projecting ends of logs at the corner of a log construction are distinct (Fig. 172).

Vorderes, oft in der Fassade sichtbares Ende eines → Balkens (2.6.1), das auch verziert sein kann. Andere Holzenden, etwa Vorstöße bei Eckverbindungen von Blockwänden sind davon zu unterscheiden (Fig. 172).

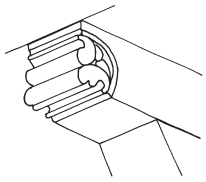

Fig. 172.

fr: about

en: > beam end *(end of a beam / Ende eines kräftigen Balkens)*
> joist end *(end of a joist / Ende eines dünneren Balkens bzw. eines Kindbalkens)*
= beam head

nl: -
= balkkop

de: Balkenkopf
= Vorkopf *(Austrian / österreichisch)*

da: bjælkehoved

no: bjelkehode

sv: bjälkhuvud

pl: koniec (belki)
= skrajna część belki

cs: zhlaví

2.4.67 Bracket / Knagge, Konsole

Piece of wood, often of triangular shape, which supports the overhang of a storey or gable. It may be tenoned into a post and the head of a projecting beam, or lack any joint to the horizontal timber. Often furnished with a compound curved outline or decorated otherways (1) (Fig. 173, left, right). Similar projection, worked out of a post (2).

Winkelholz mit zumeist dreieckiger Grundform zur Unterstützung eines vorkragenden Stockwerks oder Giebels. Kann vergleichbar zu einem Kopfband mit Ständer/Pfosten und waagerechtem Holz (zum Beispiel Stichbalken) verbunden sein, kann aber auch ohne Verbindung zum Horizontalholz ein Rähm oder eine Schwelle stützen. Insbesondere die Frontseite ist oft profiliert oder auf andere Weise verziert (1) (Fig. 173, links, rechts). Entsprechende Vorkragung, aber aus dem Ständer/Pfosten herausgearbeitet (2).

fr: 1. console *(separate piece of wood, attached to the vertical timber / separates Holzstück, das an das Vertikalholz angesetzt ist)*
1. > console sculptée sculptée (figurée / galbée / à volutes ...) *(ornamental form of a bracket, with a compound curved outline / dekorative Knaggenform mit einem profilierten Umriss)*
2. console monoxyle avec le poteau *(paraphrase)*
2. ~ saillie du poteau formant console *(projecting above a carving / über einer Schnitzerei vorkragend)*

en: 1. bracket
1. = (jetty) bracket *(of a jetty / einer Vorkragung)*
1. > console *(ornamental form of a bracket, with a compound curved outline / dekorative Knaggenform mit einem profilierten Umriss)*
2. integral bracket

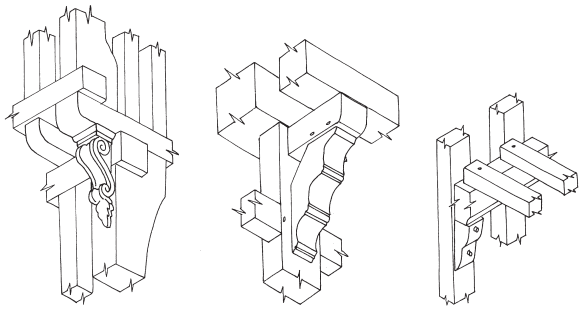

Fig. 173.

nl: 1./2. kraagstuk
1./2. = console
1. > uitkraagschoor *(shape of an upward brace / mit Kopfbandform)*
de: 1. > Knagge *(with triangular shape / winkelfüllend)*
1. > Kopfbandknagge *(with shape of an upward brace / in Kopfbandform)*
1./2. Konsole *(rare term, usually a triangular block and only projecting slightly / seltene Bezeichnung, meist winkelfüllend und wenig vorkragend)*
1. > falscher Balkenkopf *(with a nearly cubic shape like a beam head / mit annähernd würfelförmiger Form wie ein Balkenkopf)*
1. > Stichkopf *(with a nearly cubic shape like a beam head / mit annähernd würfelförmiger Form wie ein Balkenkopf)*
2. > Auflageknauf *(projection of a vertical timber / Vorkragung an einem vertikalen Holz)*
da: 1. knægt
1. = konsol *(rare / selten)*
1. > kopbånd *(upward brace in general / Kopfstrebe allgemein)*
1. > trekantknægt *(with triangular shape / mit dreieckiger Form)*
2. volutknægt *(ornamental form of a bracket with a concave-convex outline / dekorative Form einer Knagge mit konkav-konvexem Umriss)*
no: 1. knekt
1. = konsoll
1. ~ buekne *(quarter-circle brace of naturally curved wood, common in stave churches / halbkreisförmige Knagge aus naturkrummem Holz, häufig in Stabkirchen)*
sv: 1. knekt
1. = konsol
1. > volutkonsol *(ornamental form of a bracket / dekorative Form einer Knagge)*
1. = volutknekt
pl: 1./2. kroksztyn
1./2. = wspornik
1./2. = konsola
1./2. = knaga
1./2. = podpórka
cs: 1./2. konzola

2.4.68 ~ Upward brace in a jetty / Kopfbandknagge

Short → upward brace (2.4.52) not part of a wall frame but runs at an angle of 90 degrees and supports a jetty (Fig. 173, 2).

Kurze → Kopfstrebe (2.4.52), die nicht in ein Wandgefüge eingebunden ist, sondern im Winkel von 90 Grad verläuft und eine Vorkragung unterstützt (Fig. 173, 2).

fr: aisselier
en: upward brace in a jetty *(paraphrase)*
~ jetty bracket
< bracket
nl: uitkraagschoor
de: Kopfbandknagge
~ (Kopf-)Büge *(outdated, often synonym of upward brace / veraltet, oft auch Synonym von Kopfband)*
~ Büge *(imprecise, outdated, often synonym of upward or downward brace / ungenau, veraltet, oft auch Synonym von Kopf- und Fußband)*
< Bug *(sing.),* Büge *(pl.) (Swiss / schweizerisch)*
da: < knægt *(also bracket [2.3.67] / auch Knagge [2.3.67])*
< kopbånd *(upward brace in general / Kopfband im Allgemeinen)*
no: -
sv : < knäkt *(general term / allgemeine Bezeichnung)*
pl: < wspornik *(general term / allgemeine Bezeichnung)*
cs: -
< vzpěra *(brace in general / Strebe allgemein)*

2.4.69 Hewn jetty / aus dem Ständer herausgearbeitete Vorkragung

Jetty (2.4.65), formed by expansion of the outer face of a post rising through two or more storeys (Fig. 174).

Vorkragung (2.4.65), die durch einen Vorsprung an der Außenseite eines Geschossständers gebildet wird (Fig. 174).

fr: poteau élargi
en: hewn jetty
nl: uitkraging in de stijl *(paraphrase)*
de: aus dem Ständer herausgearbeitete Vorkragung *(paraphrase)*

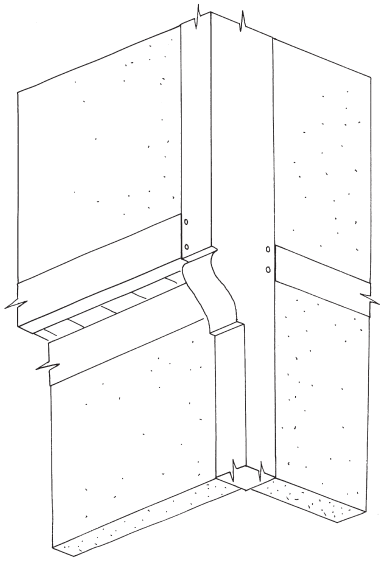

Fig. 174.

= herausgearbeitete Vorkragung *(paraphrase)*
da: simpel fremkragning
no: -
sv: < utkragning *(jetty in general / Vorkragung allgemein)*
pl: krokształtyn
cs: -

2.4.70 Fascia / Brettgesims

Pegged flat board, often decorated, applied to protect or cover projecting ends of joists of a jetty or at the eaves. Resembles a string course of a stone building (Fig. 175).

Angenageltes, oft profiliertes Brett, das vorstehende Balkenköpfe in einer Vorkragung oder unterhalb einer Traufe schützt oder verdeckt. Ähnelt in seiner Erscheinung einem Gesims im Steinbau (Fig. 175).

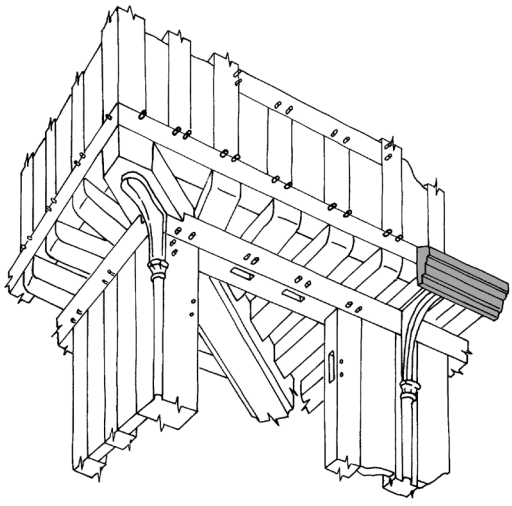

Fig. 175.

fr: couvre-joint
en: fascia
nl: lijst om uitkraging af te dekken *(paraphrase)*
de: Brettgesims
= Gesimsbohle
da: -
no: -
sv: gördelgesims
pl: belka gzymsowa
= gzyms
cs: římsa
= profilovaná dřevěná římsa *(more exactly / genauer)*

2.4.71 Large framing / Gerüstbau mit geschosshohen Gefachen

Timber frame with large, often storey-high → panels (2.9), which may be secured by braces (1). A local form is the so-called Umgebinde. It consists of an open frame in the ground floor, into which log-built parlours and other rooms are inserted. The load-bearing posts are standing right in front of the log wall. The panels rarely have an infill; in the storey above or the roof construction mainly normal timber framing or log walls can be found (2) (Fig. 176).

Gerüstbauweise mit sehr großen, oft geschosshohen → Gefachen (2.9), die mit Streben gesichert sein können (1). Eine regionale Sonderform ist das so genannte Umgebinde. Es besteht aus einem nicht ausgefachten offenen Ständergefüge im Erdgeschossbereich, in das in Blockbauweise Stuben und anderen Räume hineingestellt sind. Steht als tragende Ständerreihe unmittelbar vor der Blockwand und ist nur gelegentlich ausgefacht. Das Gerüst ist im oberen Bereich oft mit Kopfbändern oder anderen Streben ausgesteift; im Obergeschoss bzw. Oberstock oder in der Dachkonstruktion befinden sich meist herkömmliche Fachwerk- oder Blockwände (2) (Fig. 176).

fr: -
1. pan de bois simple
en: 1. large framing
1. > mud and stud *(simple frame to which staves or battens are nailed as a base for a thick cladding of mud / einfaches Gerüst, an das staves oder battens angenagelt sind und als Grundlage für einen dicken Lehmverputz dienen)*
nl: 1. houtbouw met verdiepingshogevakken *(paraphrase)*
de: 1. Gerüstbau mit geschosshohen Gefachen *(paraphrase)*

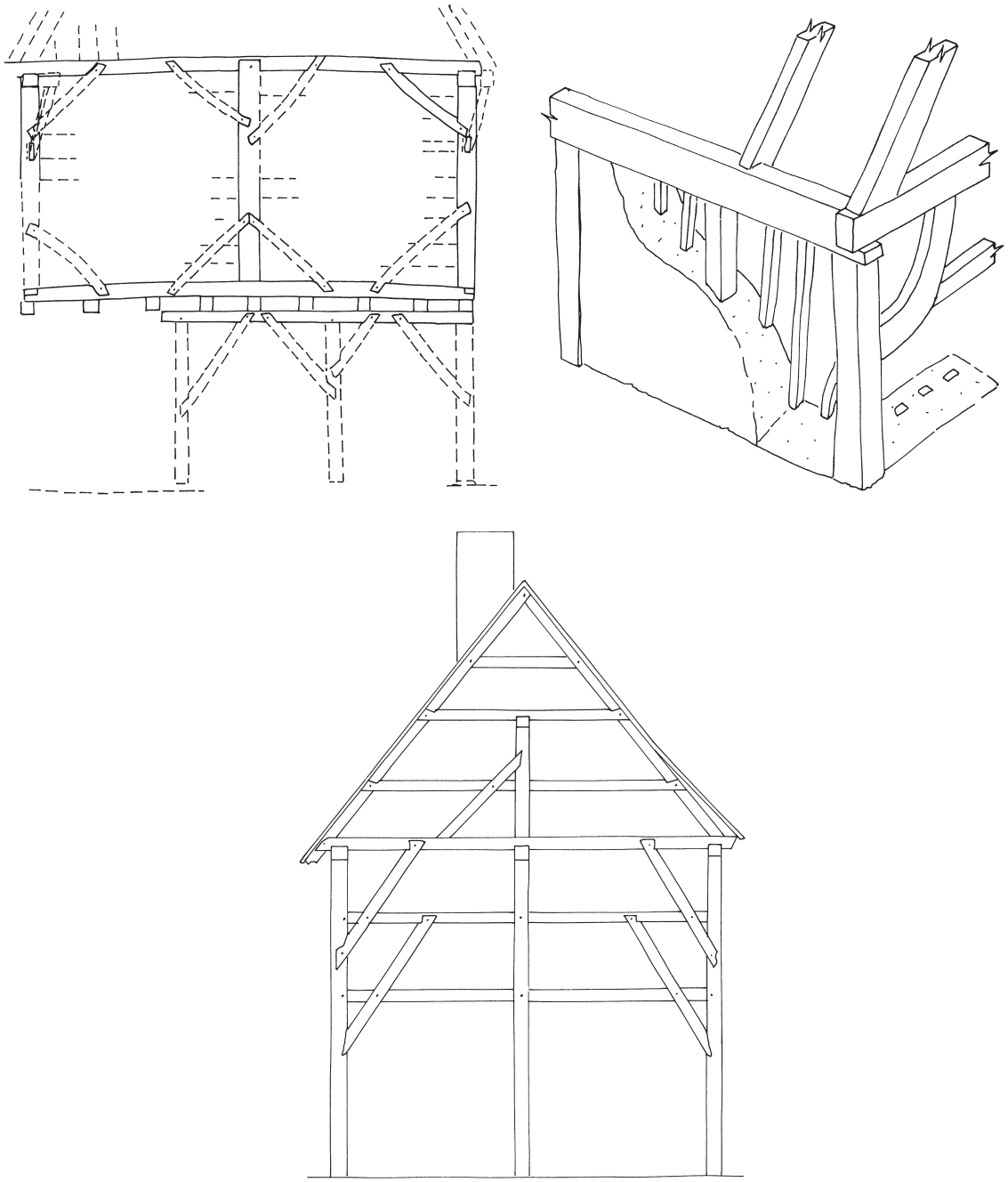

Fig. 176.

1. ~ Lehmstakenwand *(referring to the wall / bezogen auf die Wand)*
1. ~ Stakenlehmwand *(referring to the wall / bezogen auf die Wand)*
2. Umgebinde

da: -

no: -

sv: -

pl: 2. konstrukcja przysłupowo-zrębowa (łużycka)

cs: 1. ~ štenýřová konstrukce *(timber framing / Ständerbau)*
1. ~ hrázdění lužického typu *(regional northern Bohemia, Lusatian timber framing / regional im Nordböhmen, Lausitzer Fachwerk)*
2. podstávka
2. > "lužická podstávka" *(Lusatian Umgebinde, supporting an upper storey / Lausitzer Umgebinde, trägt einen Oberstock)*
2. > přístěnná sloupová podpěrná vazba
2. = "česká podstávka" *(Bohemian Umgebinde, usually bears only the ceiling beams, sometimes also an upper storey / böhmisches Umgebinde, trägt meist nur die Deckenbalken des Erdgeschosses, manchmal auch einen Oberstock)*

2.4.72 Square panelling, small panelling / Strebenloses Fachwerk, Rasterfachwerk

Pattern of timber-framing in which posts and rails are arranged in a grid of approximately square or rectangular shape; this pattern lacks (almost) any bracing (1). In limited regions similar framing patterns form a very close grid (2) (Fig. 177).

Fachwerk mit annähernd quadratischen oder auch rechteckigen Gefachen, das (weitestgehend) strebenlos ist. Die Aussteifung erfolgt allein durch das Fachwerkraster (1). Regional begrenzt tritt auch ein Fachwerk auf, dessen Ständer und Riegel ein sehr dichtes Raster bilden (2) (Fig. 177).

fr: 1. ~ pan de bois à disposition orthonormée
en: 1. square panelling
1. = square panel framing
2. small panelling *(the panels are slightly larger than in German Rasterfachwerk / die Gefache sind etwas größer als beim deutschen Rasterfachwerk)*
2. = small framing *(the panels are slightly larger than in German Rasterfachwerk / die Gefache sind etwas größer als beim deutschen Rasterfachwerk)*
nl: 1. schoorloos vakwerk *(paraphrase)*

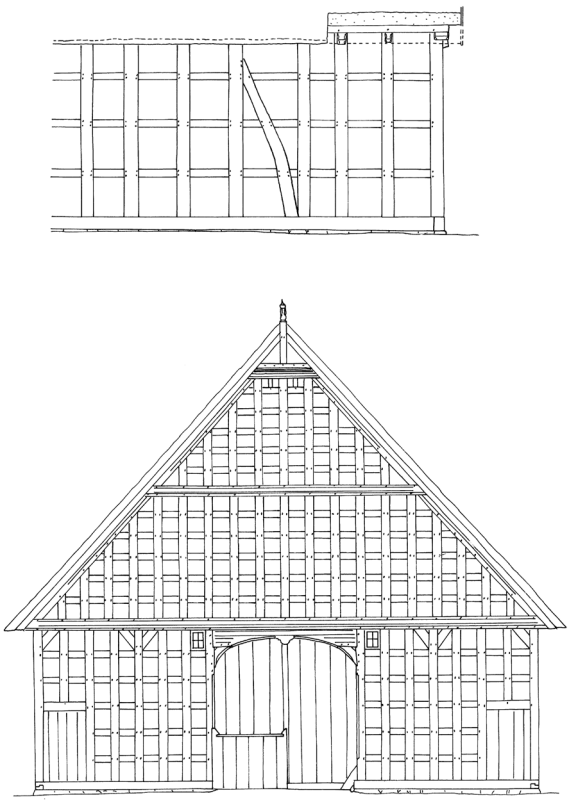

Fig. 177.

de: 1. strebenloses Fachwerk
2. Rasterfachwerk *(North German / norddeutsch)*
1. = Gitterfachwerk
1. = aussteifungsloses, verriegeltes Fachwerk *(paraphrase)*
da: 1. gitterværk
1. = rigt bindingsværk *(paraphrase)*
no: -
sv: -
pl: 1. konstrukcja szkieletowa bez zastrzałów
2. szachownica
cs: 1. hrázdění beze vzpěr *(paraphrase, timber framing without braces / Fachwerk ohne Streben)*
2. šachování *("chequerboard-panelling" / „Schachbrettfachwerk")*

2.4.73 Close studding / Riegelloses/engständriges Fachwerk

Pattern of timber-framing which is composed of posts and studs set fairly close together; it lacks almost all rails (except pieces such as window sills); often the panels are only as broad as the studs (Fig. 178).

Fachwerk mit eng zusammenstehenden Ständern, das keine oder nur wenige Riegel besitzt (mit Ausnahme zum Beispiel von Brüstungsriegeln). Oft sind die Gefache nur genauso breit oder geringfügig breiter als die Ständer (Fig. 178).

fr: pan de bois en grille serrée
> pan de bois en grille disposé tant-plein-que-vide *(variety of pan de bois en grille serrée; the panels are as wide as the posts / Variation des pan de bois en grille serrée; die Gefache sind so breit wie die Ständer)*
en: close studding
nl: regelloos vakwerk met dichtbij elkaar staande stijlen *(paraphrase)*
de: ~ riegelloses Fachwerk *(rarely with narrow panels but always lacks rails / selten engständrig, aber immer ohne Riegel)*
~ engständriges Fachwerk *(normally with numerous rails / normalerweise mit zahlreichen Riegeln)*
~ eng gestelltes Fachwerk *(normally with numerous rails / normalerweise mit zahlreichen Riegeln)*
~ engständiges Fachwerk *(normally with numerous rails / normalerweise mit zahlreichen Riegeln)*
~ dichtes Fachwerk *(normally with numerous rails / normalerweise mit zahlreichen Riegeln)*
da: bindingsværk med ekstraordinært tætstående facadestolper og udvendig sidebånd/profilrem *(paraphrase)*

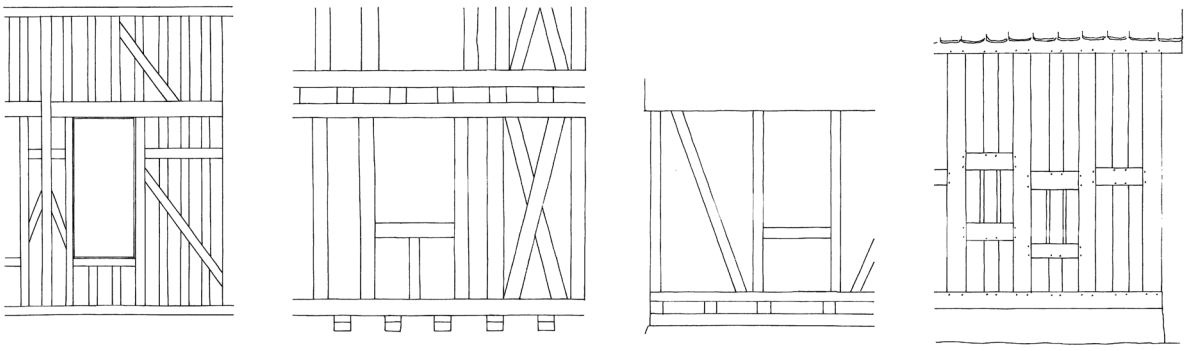

Fig. 178.

= dobbelt stænderværk *(older general term for close studding; often in town houses / ältere, allgemeine Bezeichnung für eng gestellte Ständer; oft in Stadthäusern)*

no: -
= tettstilte stendere *(paraphrase)*

sv: korsvirke med ständare i tät rad *(paraphrase)*

pl: konstrukcja szachulcowa zwarta

cs: -
= hrázdění z hustě stavěných štenýřů *(paraphrase)*

2.4.74 Diamond panelling / Rautenfachwerk, Kreuzstrebengitter

Pattern of timber-framing formed into a diamond or lozenge shape by timbers which are running diagonally and often form a close grid. Can mainly be found in gable ends but also elsewhere (Fig. 179).

Fachwerk mit diagonal verlaufenden Hölzern, die oft sehr dicht angeordnet sind; die Gefache können rautenförmige oder quadratische Form besitzen. Tritt häufig in Giebeldreiecken auf, aber auch in anderen Bauteilen (Fig. 179).

fr: pan de bois en losanges

en: diamond panelling
= lozenge panelling

nl: ruitenvakwerk *(paraphrase)*

de: Rautenfachwerk
= Kreuzstrebengitter
> Rautengiebel *(gable triangle / Giebeldreieck)*
= Netz aus sich kreuzenden Schräghölzern *(parpaphrase)*
= rautenförmig überblattete Fachwerkstreben *(paraphrase)*
> Raute und Andreaskreuz *(particular ornamental pattern of a panel / bestimmes dekoratives Muster eines Gefaches)*
> Rautenkreuz *(synonym of Raute und Andreaskreuz / Synonym von Raute und Andreaskreuz)*
> Krickspann *(diamond panelling in the upper part of a gable triangle, local term in Northwest Germany / Rautenfachwerk in der Spitze eines Giebeldreiecks, regionale Bezeichnung in Nordwestdeutschland)*

da: -

no: > kryssavstivning *(common in gables of town houses, only a cross, not a grid / häufig in Giebeln von städtischen Häusern, nur ein Kreuz, kein Gitter)*

sv: korsgavel *(referring to a gable / bezogen auf ein Giebeldreieck)*
= rutpanel

pl: -

cs: -
= routové hrázdění *(loan translation, common in the region of Cheb / Lehnübersetzung, häufig im Egerland)*

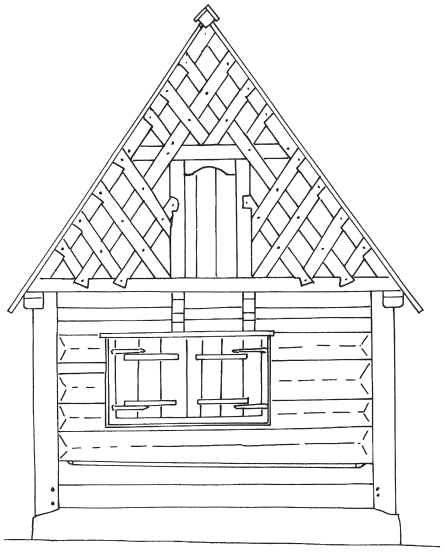

Fig. 179.



Fig. 180.

2.4.75 Decorative panelling / Zierfachwerk

Timber-framed construction heavily decorated with braces which are predominantly attached as a decoration, not for reinforcement. There are short braces in the panels (1) as well as short and long braces combined (2). In limited regions such timber frames may be closed by an internal covering of boards or the spaces are left open (3) (Fig. 180).

Fachwerk mit zahlreichen Streben, die vor allem zur Dekoration angebracht sind, weniger aus statischer Notwendigkeit. Es gibt kurze Streben bzw. Bänder innerhalb der Gefachstruktur (1) ebenso wie eine Kombination aus kürzeren und längeren Streben (2). Regional kann ein solches Gefüge auch mit einer Bretterhinterschalung versehen sein oder offene Gefache aufweisen (3) (Fig. 180).

fr: -
1./2. pan de bois à disposition décorative *(paraphrase)*
3. structure en pan de bois doublée intérieurement d'un lambrissage de planches verticales *(paraphrase)*
en: 1. decorative panelling
1. = ornamental panelling
nl: 1./2. siervakwerk *(paraphrase)*
de: 1./2. Zierfachwerk
3. > Bundwerk *(in South Germany and Austria timber frame with open spaces or cladding at the inside; mainly with short braces / in Süddeutschland und Österreich offenes Fachwerkgerüst, teilweise mit Bretterhinterschalung; überwiegend mit relativ kurzen angeblatteten Streben)*
da: 1./2. rigt dekoreret bindingsværk
1./2. = bindingsværk med dekorativt fyldtømmer *(paraphrase)*
1./2. = fyldtømmer mere til dekoration end konstruktivt nødvendigt *(paraphrase)*
no: 1./2. dekorativt bindingsverk *(paraphrase)*
sv: 1./2. dekorativt korsvirke *(paraphrase)*
pl: 3. konstrukcja mieszana *(hybrid construction / Mischkonstruktion)*
cs: 1./2. dekorativní hrázdění *(paraphrase)*
3. dekorativní rámová konstrukce bedněná z vnitřní strany *(paraphrase)*
1./2./3. hrázdění chebského typu *(framing pattern of the region of Cheb / egerländisches Fachwerk)*

2.5 Massive timber building / Holzmassivbau

2.5.1 Log construction / Blockbau

Technique (1) or building (2) with mass walls of horizontal timbers (→ logs, 2.5.10), laid horizontally, one on top of the other. The timbers are interlocked at the corners by corner notching. They may have different cross sections, for example round, square, or several other forms (Fig. 181).

Bautechnik (1) bzw. Gebäude (2) mit massiven Wänden aus waagerecht übereinander geschichteten → Blockhölzern (2.5.10) mit Eckverbindungen, die maßgeblich zur Stabilität der Konstruktion beitragen. Die Hölzer haben unterschiedliche Querschnitte, zum Beispiel rund oder eckig, aber auch zahlreiche weitere Formen (Fig. 181).

fr: 1. construction par empilage
1. = construction en Blockbau *(very common in archaeology / sehr häufig in der Archäologie)*
1. = blockbau
1. = construction en grumes/rondins (superposés) *(grume may imply that the bark has not been removed / grume kann bedeuten, dass die Rinde nicht entfernt wurde)*
2. bâtiment en Blockbau
en: 1. log construction *(the timbers are not always logs, actually they may have different cross sections / die Hölzer haben nicht immer einen runden Querschnitt, sie können verschiedene Querschnitte haben)*
1. = blockbau *(loan translation from German / Lehnübersetzung aus dem Deutschen)*
1. = log wall construction *(refers to the wall / bezogen auf die Wand)*
2. ~ log cabin *(Am.) (not the technique but a building or a single unit of a building / nicht die Technik, sondern ein Gebäude oder eine Einheit eines Gebäudes)*
nl: 1. blokbouw
2. blokhuis

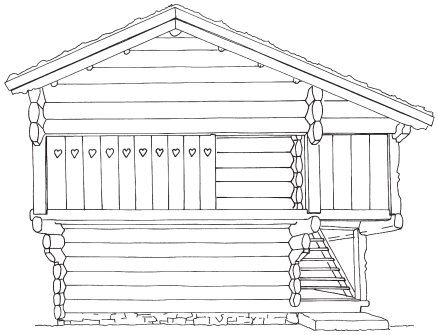

Fig. 181.

de: 1./2. Blockbau
1./2. > Schrotholzbau *(local South German / regional süddeutsch)*
1./2. > Schrotbau *(local South German / regional süddeutsch)*
1. ~ Holzmassivbau *(wooden building which is not timber-framed; also of vertical logs / nicht zum Gerüstbau gehöriger Holzbau; auch aus senkrechten Hölzern)*
2. Blockhaus *(rather small building / eher kleines Gebäude)*
da: 1. knudetømring *(term of Swedish origin / Bezeichnung schwedischer Herkunft)*
1. = blokhuskonstruktion
1. = blokbygning
2. blokhus *(modern term / moderne Bezeichnung)*
no: 1. lafteverk
1. = lafting
2. laftehus
2. = tømmerhus
sv: 1. knuttimring
2. knuttimrat hus
pl: 1. konstrukcja wieńcowa
1. = konstrukcja węgłowa
2. budynek wieńcowy
cs: 1./2. roubení *(process or technique, rarely a log construction, not a house / Arbeitsprozess oder Technik, selten eine Blockbaukonstruktion, kein Haus)*
1. ~ srubová konstrukce
2. srub
2. = roubená stavba
2. = srubová stavba

2.5.2 Round log construction / Rundholzblockbau

Log construction (2.5) with walls of horizontal timbers which have a → round cross section (6.2.6). In the area of the corner notches the timbers can be worked partly or completely at right angles. In cases where the timbers are tapered, they are piled in turns with their thick and their thin end.

Blockbau (2.5), bei dem die wandbildenden waagerechten Hölzer → Rundhölzer (6.2.6) sind. Im Bereich des Eckverbandes können die Holzenden auch allseitig bearbeitet sein. Wenn die Hölzer abholzig sind, wird das Stammende abwechselnd mit dem Zopfende verlegt (Wechsellagerung).

fr: construction par empilage de troncs
= construction en Blockbau (à grumes) *(the logs still have bark / Rundhölzer noch mit Rinde)*
= construction en Blockbau (à rondins)
en: round log construction
nl: blokbouw van rondhout *(paraphrase)*
de: Rundholzblockbau
da: blokkonstruktion med rundtømmer
no: lafting med rundtømmer
= rundtømmerlaft
sv: knuttimring med rundtimmer
pl: konstrukcja o ścianie wieńcowej zrębowej
cs: srub z kuláčů

2.5.3 Squared log construction / Kantholzblockbau

Log construction (2.5) with walls of horizontal → squared timbers (6.2.15), i. e. with rectangular cross sections.

Blockbau (2.5) aus waagerechten → Kanthölzern (6.2.15), d. h. mit winkligen Querschnitten.

fr: construction par empilage de madriers
= construction en Blockbau à bois équarris
en: squared log construction
= hewn log construction
nl: blokbouw van gekantrecht hout *(paraphrase)*
de: Kantholzblockbau
= Kantholzblockwerk
da: blokkonstruktion med firkanttømmer
no: > plankelaft *(constructed with planks / aus Bohlen)*
> firskåren laft *(constructed of squared timbers / aus Kanthölzern)*
> firkantlaft *(synonym of firskåren laft / Synonym von firskåren laft)*
> hus av plankelaft *(squared log construction / Gebäude im Kantholzblockbau)*
sv: knuttimring med slätvirke
= knuttimring med slättimmer
pl: konstrukcja o ścianie wieńcowej słowiańskiej
cs: srub z hraněných trámů

2.5.4 Earthfast stave construction / Palisadenbau

Massive timber building, whose walls consist of vertical timbers which are fixed in the ground. They are of equal thickness and form a massive timber wall, similar to a wall of (horizontal) logs. The timbers may have several cross sections. The walls have no sill (Fig. 182).

Holzmassivbau, bei dem die Wände aus einer Abfolge von gleichartigen vertikalen Wandhölzern gebildet werden, die in der Erde verankert sind. Sie sind sämtlich von gleicher Stärke und bilden so eine dem (horizontalen) Blockbau ähnliche massive Wand. Die Hölzer können einen beliebig geformten Querschnitt besitzen. Die Wände haben keine Schwellen (Fig. 182).

fr: mur-palissade *(loan translation from German / Lehnübersetzung aus dem Deutschen)*
en: earthfast stave construction
< stave construction *(imprecise / ungenau)*
= earthbound vertical log construction *(with round or squared timbers / mit runden oder eckigen Hölzern)*
= earthfast plank construction
= palisade construction
= palisaded (wall) construction
nl: aardvaste staafbouw
de: Palisadenbau *(rather round logs than squared timbers / eher Rundhölzer als Kanthölzer)*
da: stavkonstruktion
= jordfast palisadekonstruktion
= palisadevæg
no: palisadekonstruksjon
= palisadeverk
sv: palissadverk
pl: konstrukcja palisadowa
cs: stavba s palisádovou stěnou *(building with earthfast stave walls / Gebäude mit Palisadenwänden)*

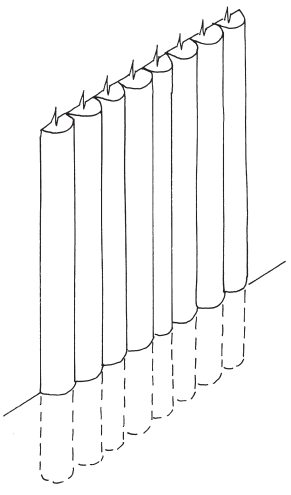

Fig. 182.

2.5.5 Log cabin / Konstruktionseinheit im Blockbau, Kasten

Log walled building unit, which consists of four log walls and is limited by the length of available logs. A log building may consist of several of these units, so that a multi-celled structure of two, three, or more cells is created.

Konstruktive Raumeinheit im Blockbau, die aus vier Blockwänden besteht und durch die Länge der verfügbaren Blockhölzer begrenzt ist. Ein Blockbau kann aus mehreren solcher Raumeinheiten zusammengefügt sein, so dass ein zwei-, drei- oder vielzelliger Aufbau vorliegt.

fr: bâtiment en Blockbau *(paraphrase)*
en: log cabin *(Am.)*
= log pen *(Am.)*
~ (single-, two-, etc.) celled *(adj.)*
nl: blokhut
de: Konstruktionseinheit im Blockbau *(paraphrase)*
= Kasten
~ (ein-, zwei- etc.)zellig *(adj.)*
~ mehrräumig *(adj.)*
da: -
~ (en-, to- etc.) cellet *(adj.)* *(uncommon / unüblich)*
no: rom
= golv
sv: -
~ encellig, tvåcellig etc. *(uncommon / unüblich)*
pl: dom (jedno-; dwu-; itd.) częściowy
cs: jednoprostorový dům *(single-celled house / einzelliges Haus)*
~ (dvoj-, troj-)prostorový *(two, three-celled / zwei-, dreizellig)*

2.5.6 Log wall / Blockwand

Wall of timbers (e. g. round, squared, or halved logs), laid horizontally, one on top of the other. They are interlocked at the corners by → corner notching (4.7). Normally the timbers are worked exactly to fit closely to each other, but between unhewn or roughly hewn timbers there may be broad chinks, which are filled with e. g. timber, oakum, moss, or clay or remain open.

Wand aus übereinander geschichteten Hölzern (z. B. Kanthölzern, Rundhölzern oder Hälblingen), die ihre Standsicherheit durch die → Eckverbindungen (4.7) erhalten. Normalerweise sind die Hölzer so bearbeitet, dass sie dicht schließen. Zwischen den Blocklagen kann es (bei wenig bearbeiteten Rundhölzern) breite Fugen geben, die z. B. durch Holz, aber auch Werg, Moos oder Lehm abgedichtet sind, oder offen bleiben.

fr: mur construit par empilage
= mur en Blockbau
en: log wall
nl: wand die door middel van blokbouw is opgetrokken *(paraphrase)*
de: Blockwand
da: væg i blokhus
= væg i bjælkehus
no: laftevegg
= tømmervegg
sv: timmervägg
= liggtimmervägg
pl: ściana wieńcowa
cs: roubená stěna
= srubová stěna *(rare / selten)*

2.5.7 Wall of round logs / Rundholzblockwand

Log wall from roughly worked → round logs (6.2.6). The timbers are often tapered; nevertheless to form vertical walls, the direction of the trunks is alternated so that the different cross sections equalise one another (Fig. 183, left).

Blockwand aus nur grob bearbeiteten → Rundhölzern (6.2.6). Bei abholzigen Hölzern wird häufig die Stammrichtung in jeder Schicht gewechselt, damit die wechselnden Holzstärken sich gegenseitig ausgleichen (Fig. 183, links).

fr: ~ mur construit par empilage de troncs
en: wall of round logs *(paraphrase)*
nl: wand die is opgetrokken uit rondhout *(paraphrase)*
de: Rundholzblockwand
= Rundholzwand
da: væg af runde tømmerstokke
no: laftevegg av rundtømmer
~ rundtømmerlaft *(referring to the technique / bezogen auf die Technik)*
sv: rundtimmervägg
pl: ściana zrębowa (ściana wieńcowa z bali)
cs: stěna roubená z kuláčů
= stěna roubená z netesaných kuláčů

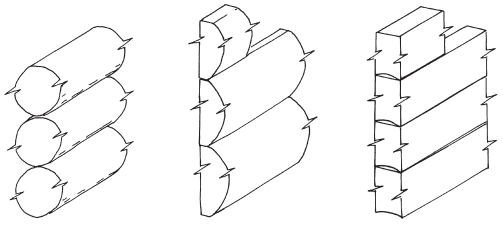

Fig. 183.

2.5.8 Wall of halved logs / Hälblingsblockwand

Log wall made of → halved logs (6.2.7); the round side is normally facing the outside (Fig. 183, centre).

Blockwand aus → halbierten Rundhölzern (6.2.7); die Rundung der Hölzer weist in aller Regel nach außen (Fig. 183, Mitte).

fr: mur construit par empilage de demi-rondins
en: wall of halved logs *(paraphrase)*
nl: wand die is opgetrokken uit half rondhout *(paraphrase)*
de: Hälblingsblockwand
= Hälblingswand
~ Schrotholzwand *(local, e. g. South German and Swiss / regional, z. B. süddeutsch und schweizerisch)*
da: bjælkevæg af halvkævler
no: laftevegg av halvkløyvninger (kløvninger, klovninger, kløyvd tømmer)
= laftevegg av kløyvde stokker
sv: klovtimmervägg
pl: ściana wieńcowa z połowizn (płaz)
cs: stěna roubená z půlek

2.5.9 Wall of squared logs / Kantholzblockwand

Log wall of squared, i. e. → angular worked timbers (6.2.15) (Fig. 183, right).

Blockwand aus → Kanthölzern (6.2.15), d. h. winklig bearbeiteten Hölzern (Fig. 183, rechts).

fr: mur construit par empilage de madriers
en: wall of squared logs *(paraphrase)*
nl: wand die is opgetrokken uit gekantrecht hout *(paraphrase)*
de: Kantholzblockwand
= Kantholzwand
= Schrotholz-Blockwand *(local, South German and Swiss / regional süddeutsch und schweizerisch)*
da: bjælkevæg
= væg af vandretliggende firskåren tømmer
no: > laftevegg av firskåret tømmer *(sawn timber / gesägtes Holz)*
> laftevegg av firhogd tømmer *(hewn timber / beschlagenes Holz)*
sv: vägg av fyrskrätt/fyrsågat timmer *(paraphrase)*
pl: ściana wieńcowa (z belek)
cs: stěna roubená z trámů
= stěna roubená z hraněných trámů

2.5.10 Log / Blockholz

Horizontal timber which forms part of a log wall. The construction timbers may be planed on one, two, three, or four sides. Often grooves are inserted in the lower side to make them fit tightly to each other. Tongue and groove may close the gaps (1) (Fig. 184). Often the four logs of the same level in four walls of a building are denoted commonly (2).

Waagerecht verbautes Holz, das Teil einer Blockwand ist. Die Bauhölzer können ein-, zwei-, drei- oder vierseitig geglättet sein. In ihr Auflager sind häufig Hohlkehlen eingezogen, was die Dichtigkeit und Passgenauigkeit erhöht. Die Fugen können auch durch Nut und Feder geschlossen sein (1) (Fig. 184). Gelegentlich werden die vier Blockbalken auf gleicher Höhe innerhalb eines Bauteils gemeinsam bezeichnet (2).

fr: 1. > rondin *(log / Rundholz)*
1. > demi-rondin *(halved log / Hälblings-Blockholz)*
1. > madrier *(squared log / Kantholz)*
en: 1. log
nl: 1. balk als onderdeel van blokbouw *(paraphrase)*
de: 1. Blockholz
1. > Kantholz *(worked angular / kantig bearbeitet)*
1. > Rundholz *(round / rund)*
1. = Wandbalken
2. Blockkranz
da: 1. blokhustømmerstokke
no: 1. < stokk
1. = laftestokk
2. omfar
2. = kvarv, omkvarv, hverv
sv: 1. stock *(general term, according to the structure denoted as långväggsstock, mellanväggsstock and gavelstock / allgemeine Bezeichnung, je nach Lage als långväggsstock, mellanväggsstock und gavelstock bezeichnet)*
pl: 1. belka
2. wieniec poziomy
cs: 1. trám
1. = srubový trám
1. = břevno srubu
2. věnec srubu
2. = srubový věnec

2.5.11 Gap / Blockwandfuge

Space between logs. May remain open, but is in many cases closed by different materials (e. g. clay, lime mortar, or moss) or → Federhölzer (2.5.12) (Fig. 184).

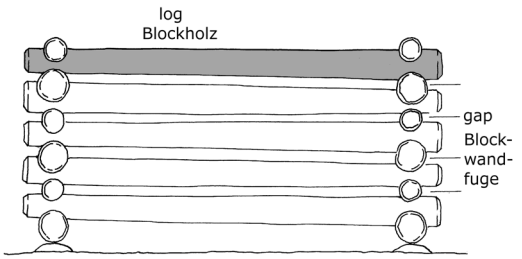

Fig. 184.

Zwischenraum zwischen Blockhölzern bei einer lockeren Blockwand. Kann offen gelassen werden, wird aber vielfach auch durch andere Materialien (z. B. Lehm, Kalkmörtel oder Moos) oder → Federhölzer (2.5.12) geschlossen (Fig. 184).

fr: < interstice
en: gap
= crack *(Am.)*
= chink *(Am.)*
nl: spleet
de: Blockwandfuge
= Wandfuge
= Zwischenfuge
= Schrotlichte *(local / regional)*
da: fuge
no: medfar
= meddrag *(the groove in the upper log / die Nute im oberen Blockholz)*
= su, sud
= veggemot
= samkome
sv: drag
pl: spoina
cs: > mezera
= spára
= skulina

2.5.12 Federholz, Zwischenschrot

Timber with light cross section which is inserted into → gaps (2.5.11). It is not integrated in the common corner notching but instead (normally) inserted into grooves (Fig. 185).

Holz mit geringem Querschnitt, das in → Blockwandfugen (2.5.11) zwischen Blockbalken eingefügt ist. Es ist nicht in den Eckverband eingebunden, sondern in der Regel in Nuten eingeschoben (Fig. 185).

fr: pièce intercalaire entre les rondins *(paraphrase)*
en: -
nl: opvulhout *(paraphrase)*

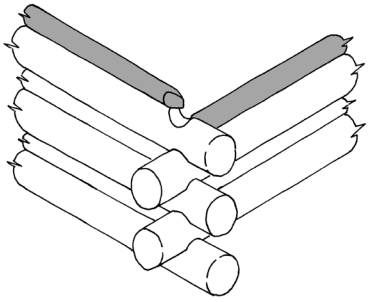

Fig. 185.

de: Federholz
= Feder
= Zwischenschrot *(local / regional)*
= Stangenschrot *(Austrian / österreichisch)*
= Mausstange *(Austrian / österreichisch)*
da: -
no: røytestokk
sv: -
pl: pióro
cs: -

2.5.13 Sill beam / Blockschwelle

Lowest horizontal timber of a log wall, which forms the basis of a building or storey and above which a log wall raises; comparable to a → sill (2.4.4) in a framed construction. Has often a larger cross section than the adjacent logs, projects from the wall surface at the outer or inner side or is made of harder wood (Fig. 186).

Unteres horizontales Holz einer Blockwand, das die Basis des Gebäudes oder der Etage bildet und über dem sich die Blockwand befindet, vergleichbar mit der → Schwelle (2.4.4) im Gerüstbau. Besitzt oft einen größeren Querschnitt als die anschließenden Blockbalken und steht nicht selten außen oder innen vor die Wandflucht vor oder ist aus härterem Holz (Fig. 186).

fr: semelle
= sole
en: < sill beam *(term from timber framing / Bezeichnung aus dem Gerüstbau)*
nl: < voetplaat *(term from timber framing / Bezeichnung aus dem Gerüstbau)*
de: Blockschwelle
< Schwelle *(term from timber framing / Bezeichnung aus dem Gerüstbau)*
< Grundschwelle *(sill beam / untere Schwelle)*
da: < syld *(term from timber framing / Bezeichnung aus dem Gerüstbau)*
no: syll *(general term / allgemeine Bezeichnung)*
= syllstokk
= svill *(in southeastern Norway, term also in timber framing / in Südostnorwegen, Bezeichnung auch im Gerüstbau)*

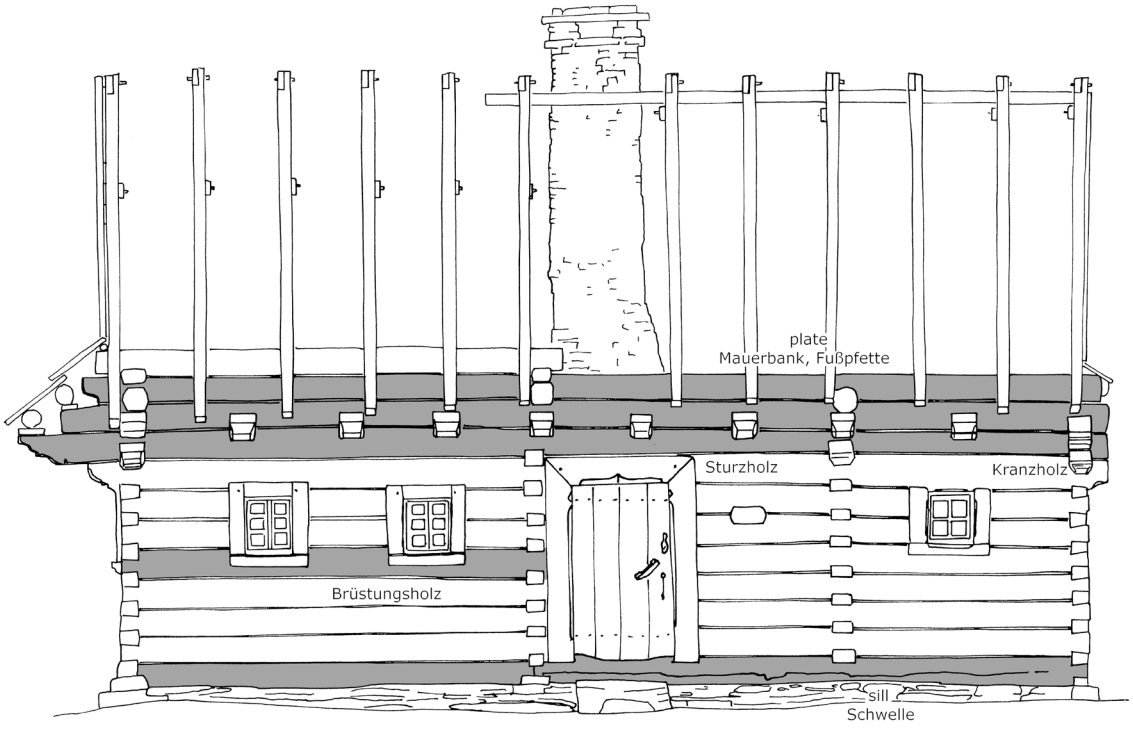

Fig. 186.

> langsyll, langsvill *(longitudinal sill / Schwelle in Längsrichtung)*
> tverrsyll, tverrsvill *(transversal sill / Schwelle in Querrichtung)*

sv: < syll *(term also in timber framing / Bezeichnung auch im Gerüstbau)*

pl: podwalina *(term also in timber framing / Bezeichnung auch im Gerüstbau)*

cs: < práh *(term also in timber framing / Bezeichnung auch im Gerüstbau)*
= prahový trám *(term also in timber framing / Bezeichnung auch im Gerüstbau)*

2.5.14 Brüstungsblockholz

Log (2.5.10) which is located directly below a window (Fig. 186).

Blockbalken (2.5.10), der sich direkt unterhalb eines Fensters befindet (Fig. 186).

fr: pièce d'appui

en: < window sill *(paraphrase)*

nl: balk onder een venster *(paraphrase)*

de: Brüstungsblockholz
= Brüstungsbalken
= Blockholz unterhalb eines Fensters *(paraphrase)*
> Wurfbaum *(Austrian, local, log below the entrance of a hay barn / österreichisch regional Blockbalken unter der Einwurföffnung eines Heustadels)*

da: -

no: -
= nedre vindusstokk *(paraphrase)*

sv: -

pl: belka z wycięciem pod ramę okienną *(paraphrase)*

cs: -
podokenní trám *(paraphrase)*

2.5.15 Sturzholz

Log (2.5.10) directly above a door which forms the door lintel (Fig. 186).

Blockholz (2.5.10) unmittelbar oberhalb einer Tür, das den Sturz bildet (Fig. 186).

fr: pièce faisant linteau

en: -

nl: < houten latei

de: Sturzholz

da: -

no: dørgaupe
= gaupestokk
= lokker, døralokker
= sluter, dørasluter
= døroverliggjar

sv: överspännare
= överslag

pl: belka z nadprożem

cs: ~ překlad *(inaccurate for lintel / unrichtig für Sturz)*
= zavírka *(local eastern Moravia, log above door and window openings / regional Ostmähren, Blockholz oberhalb von Tür- und Fensteröffnungen)*
~ nadokenní trám *(paraphrase, log above the window / Blockholz über einem Fenster)*

2.5.16 Laubenstutzen

Log (2.5.10) which projects from a wall and bears the floor of a gallery (1). Two or more logs which project at a gable end and bear a purlin (2) (Fig. 187).

Blockbalken (2.5.10), der aus dem Blockbaugefüge herausragt und den Boden einer Laube trägt (1). Mehrere Blockbalken, die an der Giebelseite auskragen und eine Pfette tragen (2) (Fig. 187).

fr: 1. solive débordante

en: -

nl: 1. balk die de galerij draagt *(paraphrase)*

de: 1. Laubenstutzen *(Austrian / österreichisch)*
1. = Konsolholz
2. Kniestock *(Austrian, series of logs which partly or completely project at the gables and support the wall plate / österreichisch, Wandblockbalken, die an den Giebeln teilweise oder zur Gänze unter den Fußfpetten auskragen)*
2. > Gangbruck'n, Schrotstutz'n *(Austrian, projecting logs which support a gallery; two logs fixed to each other by keys or dovels /*

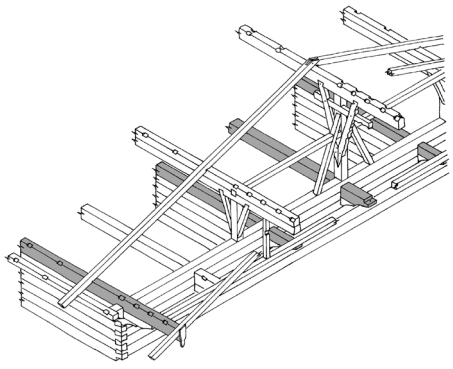

Fig. 187.

österreichisch, auskragende Blockbalken, die eine Laube tragen; zwei übereinander liegende, durch Keile oder Dübel fest miteinander verbundene Balken)

da: -

no: 1. < novarm *(extension of any long or transverse wall / Vorsprung einer Längs- oder einer Querwand)*

sv: -

pl: 1. rysie

cs: 1./2. ~ přesahy stropnic nesoucí pavlač *(ends of ceiling beams which project beyond the wall and bear an open gallery / die Wand übergreifende Enden der Deckenbalken, die eine Laube tragen)*

2.5.17 Plate / Mauerbank, Fußpfette

Uppermost timber of a log wall, which completes the wall and bears the roof construction (Fig. 186).

Oberes Holz einer Blockwand, das die Wand abschließt und auf dem Rofen/Sparren oder ein Dachwerk aufsitzen (Fig. 186).

fr: < sablière de toit *(general term for a member at the top of a wall / allgemeine Bezeichnung für einen Wandabschluss)*

en: < plate *(wall plate in general / Wandschwelle allgemein)*

nl: < plaat

de: Mauerbank
< Fußpfette *(also in timber-framing / auch im Gerüstbau)*
< Schwelle *(wall plate in general / Wandschwelle allgemein)*

da: -

no: stavlægje
= raftstokk *(in Nordmøre, Troms / in Nordmøre, Troms)*
= raft, langraft *(in Trøndelag, Nordland / in Trøndelag, Nordland)*
= raftlægje *(Agder, Hordaland, much of southeastern Norway / Agder, Hordaland, Teile von Südostnorwegen)*
= raftal *(Østfold, parts of western Norway / Østfold, Teile von Westnorwegen)*
= sperrestokk *(in Nordmøre / in Nordmøre)*
= veggband(stokk) *(Nord-Trøndelag, parts of southeastern Norway / Nord-Trøndelag; Teile von Südostnorwegen)*

sv: väggband

pl: opaska
= oczep

cs: podkrovnice *(also flying wall plate / auch Flugpfette)*

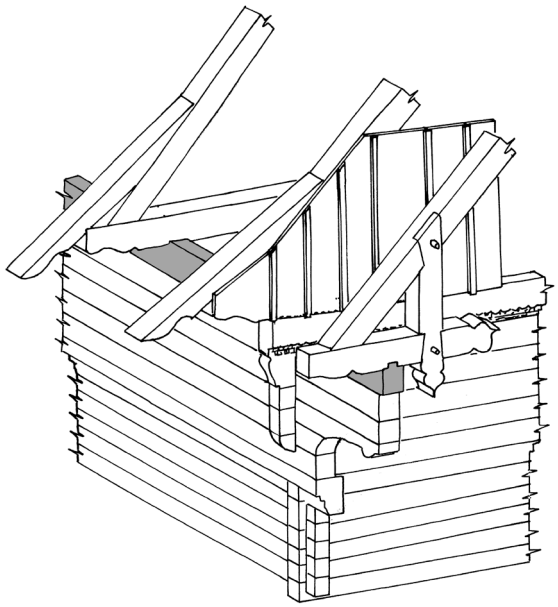

Fig. 188.

2.5.18 Kranzholz

The top layer of → logs (2.5.10) of a log wall (1) or the uppermost (usually three) layers of a log wall (2), which finish the wall and bear the roof construction (Fig. 186).

Die obere Lage von → Blockhölzern (2.5.10) einer Blockwand (1) oder mehrere (meist drei) Blockholzlagen (2), die den Wandabschluss bilden und die Dachkonstruktion tragen (Fig. 186).

fr: -
1./2. < hauts de murs *(general term / allgemeine Bezeichnung)*

en: -

nl: 1. bovenste laag van een blokbouwwand *(paraphrase)*

de: 1./2. Kranzholz *(South German and Austrian uppermost layer of logs, which is the basis for the roof structure, respectively the rafters. Often reinforced by additional layers of logs; should not be confound with the purlin-like Kranzbalken [3.4.13] / süddeutsch und österreichisch oberster Balkenkranz, auf welchem der Dachstuhl sitzt, bzw. auf dem die Rofen oder Sparren ruhen. Oftmals durch mehrere Lagen von Blockbalken verstärkt; nicht mit den mittelpfettenähnlichen Kranzbalken zu verwechseln [3.4.13])*
1. Balkenkranz
1. < Mauerbank *(also the logs at the eaves only / auch allein die Blockhölzer an der Traufe)*
2. Kranzholz *(usually the uppermost three layers of logs of a log or mass walled building / meist*

die oberen drei Balkenlagen eines Block- oder Massivbaus)
2. ~ Umschrot *(usually the uppermost two five layers of logs of a log building or attached to a mass walled building, also applied to timber-framed walls / meist die oberen zwei bis fünf Balkenlagen eines Blockbaus oder auf gemauerte Wände aufgelegt, ebenso auf in Ständerbauweise erstellte Wände)*

da: -
no: -
sv: 2. gavelröste
pl: 1./2. wieniec
cs: 1. vaznicový věnec *(basis for floor beams and rafters / Basis für Deckenbalken und Sparren)*
2. < věnec *(may even be applied to masonry or timber-framed walls / kann auch auf gemauerte Wände oder in Ständerbauweise erstellte Wände aufgelegt sein)*
2. roubený věnec *(two or five layers of logs, which form the uppermost end of the wall or support an upper storey / zwei bis fünf Balkenkränze, die den Wandabschluß bilden und ein Obergeschoss oder eine Dachkonstruktion tragen)*

2.5.19 Spundpfosten, Ständereinbau

Vertical timber which serves as jamb at the side of a door (1) or a window (2); also secures the logs at the end of a wall (3) (e. g. by tongue and groove) (Fig. 189).

Senkrechtes Holz seitlich einer Tür (1) oder eines Fensters (2) als Anschlag oder an einem Wandende (3), das die Enden der Blockhölzer sichert (z. B. mittels Nut und Feder) (Fig. 189).

fr: -
1./2. < piédroits *(general term / allgemeine Bezeichnung)*
en: -
1. ~ door post
2. ~ window post
3. ~ corner post
nl: 1. deurstijl
2. raamstijl
3. hoekstijl
de: 1./2./3. Spundpfosten
1./2. = Ständereinbau
1./2./3. < Ständer *(vertical piece in general / Vertikalholz im Allgemeinen)*
1. Türständer

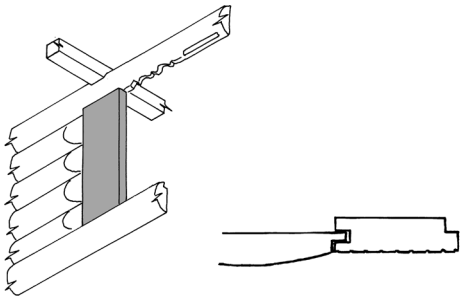

Fig. 189.

1. Mantelstud *(South German and Swiss local term for a post which provides a side slot for the ends of logs / süddeutsche und schweizerische regionale Bezeichnung für einen Ständer, in dessen seitliche Nute Blockbalken eingeschoben sind)*
1. Türstiel
2. Fensterständer
2. Fensterstiel
1./2. Spundsäule *(Swiss, Austrian, the logs are inserted in a slot in the side / schweizerisch, österreichisch; die Blockbalken sind seitlich eingespundet)*
1./2. < Steher *(Austrian, any vertical timber / jedes vertikale Holz)*
1./2. Faßsäule *(Austrian / österreichisch)*
1. Türpfosten *(Austrian / österreichisch)*
1. Türgewände *(Austrian, door jambs / österreichisch, seitliche Hölzer des Türstocks)*
1. (Tür-)Steher *(Austrian, door jambs / österreichisch, seitliche Hölzer des Türstocks)*
1. Türständer *(Austrian, door jambs / österreichisch, seitliche Hölzer des Türstocks)*
1. Türpfosten *(Austrian, misleading, door jambs / österreichisch, irreführend, seitliche Hölzer des Türstocks)*

da: -
no: 1./2. beitski *(standard term / allgemeine Bezeichnung)*
1. > dørstolpe
1.> dørkinn
sv: 1./2. gåt
1./2. = svärd
1./2. = dörne
pl: 1. jednostronnie wypazowany słup odrzwi
2. słup ramy okna
3. sumik
cs: 1./2. < sloupek *(post / Ständer)*
1./2. ostění *(vertical door or window post / senkrechter Tür- oder Fensterpfosten)*
3. < sloupek s drážkou *(post with a groove / Ständer mit einer Nut)*

2.5.20 Blockzange

Two vertical timbers of slightly conical shape facing on both sides of a log wall, which are fixed at particular distances by gripper-like ties which have been inserted into recesses in the wall, so the logs are wedged and fixed sideways. Later the vertical pieces are fixed by means of pegs or metal bolts. Also used as supplementary repair of a buckled log wall (Fig. 190).

Zwei parallel auf beiden Seiten einer Blockwand angeordnete senkrechte Hölzer von oft leicht konischer Form, die in bestimmten Abständen mit Hilfe von durch die Wand greifenden zangenartigen Verbindungen (Zungen) verbunden sind und so die Hölzer der Blockwand festklemmen und seitlich fixieren. Später sind die senkrechten Hölzer auch durch Holznägel oder Eisenschrauben befestigt. Auch als nachträgliche Reparatur einer ausgewichenen Blockwand (Fig. 190).

fr: -
= poteaux moisant la paroi de planches horizontales
en: -
nl: niet aardvaste stijlen om horizontale balken bij elkaar te houden *(paraphrase)*
de: Blockzange
= Balkenzange
da: -
no: strekkfisker *(pl.)*
= klaver
= bindestolper
sv: -
pl: < lisice *(also of earthfast posts / auch Pfostenzange)*
cs: stěnová kleština *(mainly a repair / überwiegend als Reparatur)*

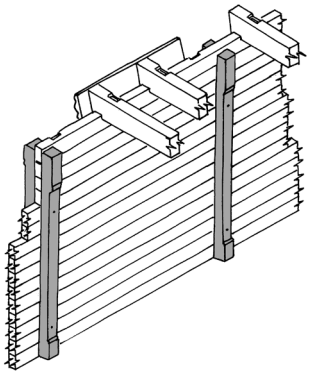

Fig. 190.

2.5.21 Pfostenzange

Element of a wall construction, which consists of a pair of earthfast posts, dug into the ground a short distance from each other. Similar to a non-earthfast → Blockzange (2.5.20) the wall elements are fixed in-between. The wall may consist for example of stacked logs or branches and lack corner timbering/notching. Especially known from prehistoric buildings (Fig. 191).

Element der Wandkonstruktion, das aus zwei in geringem Abstand nebeneinander eingegrabenen Pfosten besteht, die vergleichbar der nicht erdfesten → Blockzange (2.5.20) die Wandelemente zwischen sich fixieren. Die Wand besteht zum Beispiel aus gestapelten Rundhölzern oder Ästen ohne Eckverbindung. Tritt vor allem im prähistorischen Hausbau auf (Fig. 191).

fr: -
= poteaux plantés moisant la paroi
en: -
nl: aardvaste stijlen om horizontale balken bij elkaar te houden *(paraphrase)*
de: Pfostenzange
= Zangenpfosten *(less frequent / selten)*
< Zange *(also a paired collar in a roof construction, which is attached to both sides of another timber / auch ein doppelter Kehlbalken in einer Dachkonstruktion, der andere Bauhölzer beidseitig umfasst)*
da: -
no: -
sv: -
pl: < lisice *(also non-earthfast / auch nicht erdfest)*
cs: < stěnová kleština
= sloupová kleština

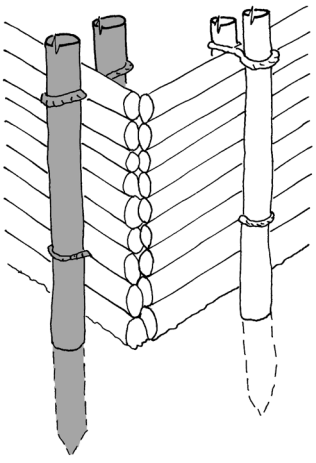

Fig. 191.

2.5.22 Kegelwand

Narrow piece of log wall, which is assembled at an angle to a (longer) log wall and prevents vertical and horizontal buckling; in a roof it is sometimes at the same time a substructure for purlins (Fig. 192).

Kurzes Blockwandstück, das im rechten Winkel in eine längere Blockwand eingebaut ist, um die Wand vertikal und horizontal gegen Verformung zu stabilisieren; im Dachraum bisweilen zugleich Auflager für Pfetten (Fig. 192).

fr: < renforts intérieurs en Blockbau court *(paraphrase)*
en: -
nl: -
de: Kegelwand *(South German, Austrian / süddeutsch, österreichisch)*
> Kegelschrot *(local Austrian / regional österreichisch)*
> Krucken *(local Austrian / regional österreichisch)*
> Hunt *(local Austrian, Steiermark / regional österreichisch, Steiermark)*
> Wölfing *(local Austrian, Salzburg / regional österreichisch, Salzburg)*
> Giebelversteifung *(strenghtening of a gable / Verstärkung eines Giebels)*
da: -
no: -
sv: -
pl: -
cs: -

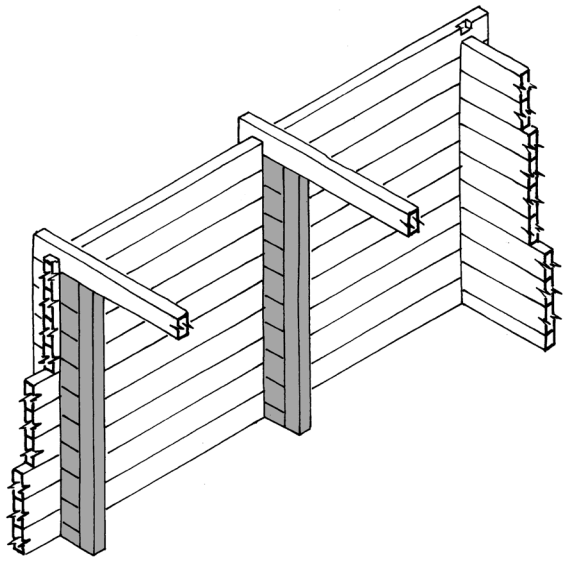

Fig. 192.

2.6 Floor and ceiling construction / Fußboden- und Deckenkonstruktion

2.6.1 Beam, joist / Balken

Horizontal, self-supporting timber which spans a room and is a main structural element of the building (tie beam, roof beam, anchor beam, etc.). Usually it runs across a whole frame; it is not only a short timber which helps to close a ceiling. In many cases it supports a floor or forms a ceiling, cf. → floor joist (2.6.15) or → ceiling joist (2.6.20).

Waagerechtes, freigespanntes Bauholz, das ein wichtiges tragendes Element des Gebäudes ist (Binder-/ Bundbalken, Dachbalken, Ankerbalken u. a.). In aller Regel läuft es durch eine vollständige Gefügeeinheit und ist keinesfalls ein nur deckenbildendes kürzeres Holz. In vielen Fällen trägt es einen Fußboden oder eine Decke, vgl. → Deckenbalken (2.6.15) oder → Felderbalken (2.6.20).

fr: < poutre *(beam, principal support / Balken, Haupttragholz)*
> sommier *(principal support of a floor / Haupttragholz eines Bodens)*
> solive *(joist, supporting a ceiling / Balken, unterstützt eine Decke)*
> soliveau *(short solive / kurze solive)*
en: beam *(heavy timber, usually tying together two parts of a structure / schwerer Balken, der normalerweise zwei Teile einer Baustruktur verbindet)*
> joist *(usually only carrying a floor / trägt normalerweise nur einen Fußboden)*
nl: balk
de: Balken
da: bjælke *(usually in a transverse frame / meist im Quergebinde)*
no: bjelke
sv: bjälke
pl: belka
cs: trám

2.6.2 Floor frame / Balkenlage

Constructional → frame (2.3.11) consisting of horizontal beams laid at the same level in particular distances to each other. In a common floor frame the timbers are running in parallel; in cross joisting they are running partly in one direction, partly in another. Rarely the beams are running diagonally, sometimes even radially. The members may have varying dimensions (thickness and length), especially in cross joisting (Fig. 193).

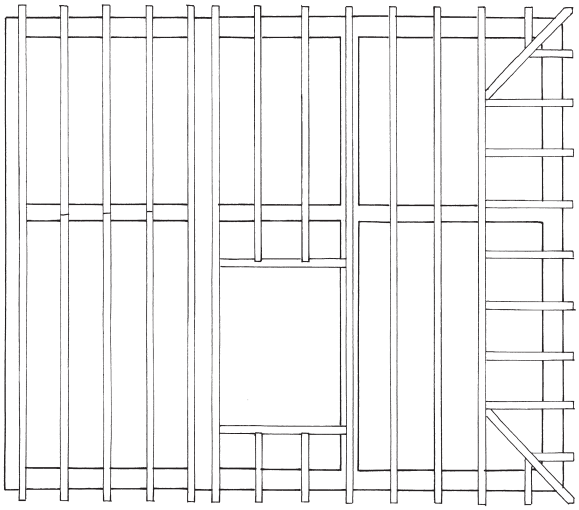

Fig. 193.

Konstruktives → Gebinde (2.3.11) aus horizontal verlegte Balken, die in einer Ebene in bestimmten Abständen verlegt sind. Bei einer regelmäßigen Balkenlage liegen die Balken parallel meist in Querrichtung, beim verschossenen Gebälk liegen sie in verschiedenen Teilen des Gebäudes in wechselnden Richtungen. Selten sind die Balken diagonal oder sogar radial verlegt (Zerrbalkenlage). Die Hölzer können unterschiedliche Maße (Stärken und Längen) besitzen, insbesondere in verschossenen Balkenlagen (Fig. 193).

fr: solivage
~ plancher *(floor frame and flooring / Balkenlage und Belag)*
en: floor frame
= joisting
nl: balkenlaag
= balklaag
de: Balkenlage
> Längsbalkenlage *(joists running parallel to the long side of the building / Balken parallel zur Längsseite des Gebäudes)*
> Querbalkenlage *(joists running parallel to the gable wall / Balken parallel zur Schmalseite des Gebäudes)*
> Kehlbalkenlage *(row of collars, not necessarily a walkable floor / Abfolge von Kehlbalken, nicht notwendigerweise ein begehbarer Boden)*
~ Gebälk *(imprecise / ungenau)*
da: bjælkelag
no: bjelkelag
sv: bjälklag
pl: szkielet ściany
cs: trámoví *(imprecise / ungenau)*
= soustava trámů

2.6.3 Cross joisting / Verschossenes Gebälk

Floor frame (2.6.2) whose joists in some sections run crosswise to the building, while in other sections they stretch in longitudinal direction (usually at an angle of 90 degrees) (Fig. 194).

Balkenlage (2.6.2), bei der die Balken in einigen Teilbereichen quer zum Gebäude verlegt sind, während sie in anderen Teilbereichen in Längsrichtung verlaufen (meist im Winkel von 90 Grad) (Fig. 194).

fr: solivage à solives boiteuses
en: cross joisting
nl: vloer met balken in afwijkende richting ten opzichte van overige balken *(paraphrase)*
de: verschossenes Gebälk *(does not include floor frames with Stichbalken / umfasst keine Balkenlagen mit Stichbalken)*
da: > "tvæsbjælkelag" *(beams/joists in transverse direction / Balken in Querrichtung)*
> langbjælkelag *(beams/joists in longitudinal direction / Balken in Längsrichtung)*
no: -
sv: -
pl: -
cs: -

2.6.4 Longitudinal beam / Längsbalken

Beam (2.6.1) in a floor or ceiling construction, running lengthwise to the house (Fig. 194).

Balken (2.6.1) in einer Fußboden- oder Deckenkonstruktion, der in Längsrichtung des Gebäudes verläuft (Fig. 194).

fr: sommier axial
en: longitudinal beam

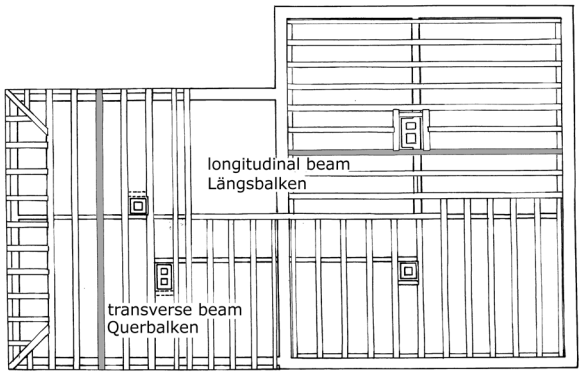

Fig. 194.

= axial beam
nl: langsbalk
de: Längsbalken
da: langsgående bjælke i bjælkelag
= længdebjælke
< bjælke *(beam, usually in a transverse frame / Balken, meist im Quergebinde)*
no: langsgående bjelke
sv: längsgående bjälke
pl: belka podłużna
cs: podélný trám

2.6.5 Transverse beam / Querbalken

Beam (2.6.1) in a floor or ceiling construction, running across the width of a house (Fig. 194).

Balken (2.6.1) in einer Fußboden- oder Deckenkonstruktion, der über die Breite des Gebäudes verläuft (Fig. 194).

fr: sommier transversal
en: transverse beam
= cross beam
nl: dwarsbalk
de: Querbalken
da: tværbjælke
> tværrem
> bindbjælke *(in a strict sense a tie beam, but also used as a general term / im engeren Sinn Binderbalken, aber auch allgemeine Bezeichnung)*
no: tverrbjelke
sv: tvärbjälke
pl: belka poprzeczna
cs: příčný trám

2.6.6 Beam / Ganzbalken

Beam (2.6.1) or joist which runs as a unbroken piece along a whole frame; the timber is not scarfed.

Balken (2.6.1), der ununterbrochen durch die gesamte Breite einer Balkenlage reicht; das Holz ist nicht gestoßen.

fr: poutre monoxyle
~ poutre sans enture
en: < beam *(general term / allgemeine Bezeichnung)*
> continuous beam *(heavy structural member, rather uncommon / kräftiges konstruktives Gefügeelement, eher ungebräuchlich)*
nl: -
de: Ganzbalken
= Vollbalken
< Balken *(a single piece of wood / ein einziges Holz)*
da: gennemgående bjælke
= gennemgående tværbjælke
no: bjelke *(a single piece of wood / ein einziges Holz)*
= kontinuerlig bjelke
~ bjelke uten skjøt
sv: genomgående bjälke
pl: belka przedłużona
cs: průběžný trám
= trám z jednoho kusu dřeva/řeziva *(paraphrase)*
~ trám *(a single piece of wood / ein durchgehendes Holz)*

2.6.7 Scarfed beam / Gestoßener Balken

Beam (2.6.1) which does not run across a whole floor frame as a single timber but consists of two or more shorter timbers, usually scarfed at a point resting on a wall, but possibly elsewhere (Fig. 195).

Balken (2.6.1), der nicht vollständig durch die Breite der Balkenlage reicht, sondern aus zwei kürzeren, gestoßenen Hölzern besteht. Sie sind meist über einer Wand verbunden, aber auch an anderen Stellen (Fig. 195).

fr: poutre avec enture
en: scarfed beam
= scarf-jointed beam *(paraphrase)*
nl: balk met las *(paraphrase)*
de: gestoßener Balken
da: bjælke øget med skråt hageblad
no: -
= skjøtt bjelke
= bjelke med skjøt
sv: skarvad bjälke
pl: belki połączone na zakładkę (na wcios)
cs: nastavovaný trám

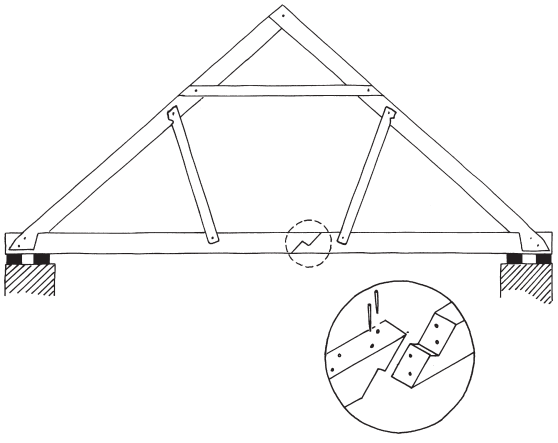

Fig. 195.

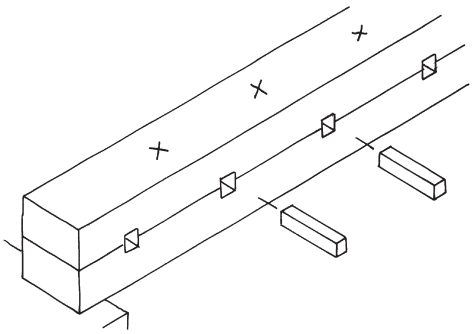

Fig. 196.

2.6.8 Built-up beam / Aufgedoppelter Balken

Horizontal load-bearing member which consists of two or more beams, jointed to give greater strength than either of them would provide alone (Fig. 196).

Horizontaler Träger, der aus zwei oder mehr vertikal aufeinander gelegten und verbunden Balken besteht, die gemeinsam eine höhere Festigkeit als zwei separate Hölzer erreichen (Fig. 196).

fr: poutre doublée pièce sur pièce
en: built-up beam *(two beams jointed by keys / zwei Balken, durch eingelassene Keile verbunden)*
nl: balk uit meerdere op elkaar gelegde balken *(paraphrase)*
de: aufgedoppelter Balken
> verzahnter Balken *(jointed by serrated sides / mit gezahnten Seiten verbunden)*
> verdübelter Balken *(jointed by inserted keys / durch eingelassene Keile verbunden)*
da: fortandet bjælke
no: > fortannet bjelke *(jointed by serrated sides / durch gezahnte Seiten verbunden)*
> fordyblet bjelke *(jointed by inserted keys / durch eingelassene Keile verbunden)*
= dobbelt bjelke *(paraphrase)*
= sammensatt bjelke *(paraphrase)*
sv: -
pl: -
cs: ~ dřevěný nosník *(modern term / moderne Bezeichnung)*

2.6.9 Tie beam / Binderbalken

Beam (2.6.1) running transversely across a building, tying together two or more parts of a structure (for instance two or more posts or a pair of rafters). It is a main element of a full transverse frame. Usually there are intermediate framing members such as crosswise floor joists or pairs of rafters, which lack a beam. Often considered as a special form of a → roof beam (2.6.10). Is also structural element of a cruck truss (Fig. 197).

Balken (2.6.1), der quer durch ein Gebäude verläuft und zwei oder mehr gegenüberliegende Elemente eines Baugefüges verbindet (zum Beispiel zwei oder mehr Ständer oder ein Sparrenpaar). Er ist ein Hauptbestandteil eines vollwertigen Quergebindes. Normalerweise gibt es weitere zwischengeschaltete Gefügeglieder oder Gebinde, etwa verschossene schwache Balken (Kindbalken) oder Sparrengebinde ohne Binderbalken. Kann in vielen Fällen als Sonderform des → Dachbalkens (2.6.10) aufgefasst werden. Kommt auch in Cruck-Gebinden vor (Fig. 197).

fr: entrait
en: < tie beam *(does not necessarily alternate with joists or pairs of rafters / muss nicht unbedingt zwischengeschaltete Leergebinde besitzen)*
< tiebeam
nl: (gebint-)balk
de: Binderbalken *(not in cruck frames / nicht in Cruckgebinden)*
= Bundbalken *(not in cruck frames / nicht in Cruckgebinden)*
= Bundtram *(Austrian / österreichisch)*
da: bindbjælke *(joins a pair of posts, also basis of rafters / verbindet zwei einander gegenüberstehende Pfosten/Ständer, auch als Basis für Sparren)*
= bindingsbjælke *(synonym of bindbjælke / Synonym von bindbjælke)*
= tværbjælke *(interconnects walls / verbindet Wände)*
= tværrem *(in a Kübbungshaus / in einem Kübbungshaus)*
= tværbjælke *(tie beam in aisled houses and*

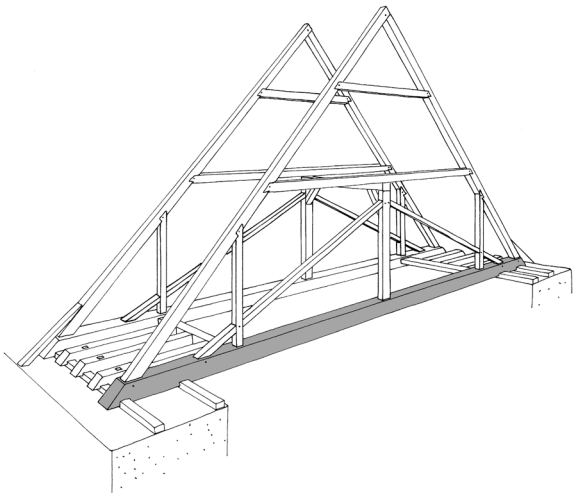

Fig. 197.

houses with dropped tie beam / Binderbalken in dreischiffigen Häusern und Häusern mit Hochrähmkonstruktion)
= loftsbjælke *(ceiling beam / Deckenbalken)*
= tagbjælke *(loan translation from German / Lehnübersetzung aus dem Deutschen)*
< bjælke *(always runs in transverse direction / immer in Querrichtung verlegt)*

no: bete *(general term of both log buildings and timber-framing [grindverk] / allgemeine Bezeichnung für Block- und Fachwerkbau [grindverk])*
= bite *(used in parts of western Norway and Telemark / benutzt in Teilen von Westnorwegen und Telemark)*
= krone *(in log buildings, southeastern Norway / im Blockbau, südöstliches Norwegen)*
= samhald *(in Møre / in Møre)*
= bindebjelke, bindbjelke

sv: bindbjälke
= bindarebjälke
= tvärband
= tvärbjälke
= spänne

pl: belka główna wiązara pełnego
= ściąg

cs: vazný trám
= vazní trám *(outdated / veraltet)*
< stropnice *(general term for a beam in a ceiling / allgemein für Deckenbalken)*
< stropní trám *(beam in a ceiling / Deckenbalken)*

2.6.10 Roof beam / Dachbalken

Transverse beam cogged or tenoned on → wall or arcade plates (2.4.7); directly supports a pair of rafters or furnished with a rafter plate. Hence the side pressure of the rafters is not superimposed on the wall frames (in opposite to a building with anchor beams). A roof beam may be a → tie beam (2.6.9), which is an element of a main (transverse) frame only (Fig. 198).

Auf → Rähme (2.4.7) aufgelegter und verkämmter oder aufgezapfter Querbalken, der die Sparren unmittelbar oder seltener über eine zwischengeschaltete Sparrenschwelle trägt. Das Wandgefüge bleibt somit (insbesondere im Gegensatz zum Ankerbalken) von seitlichen Schubkräften des Daches frei. Dachbalken können → Binder- oder Bundbalken (2.6.9) sein, die in Querbindern auftreten (Fig. 198).

fr: petit entrait
= entrait retroussé
< entrait

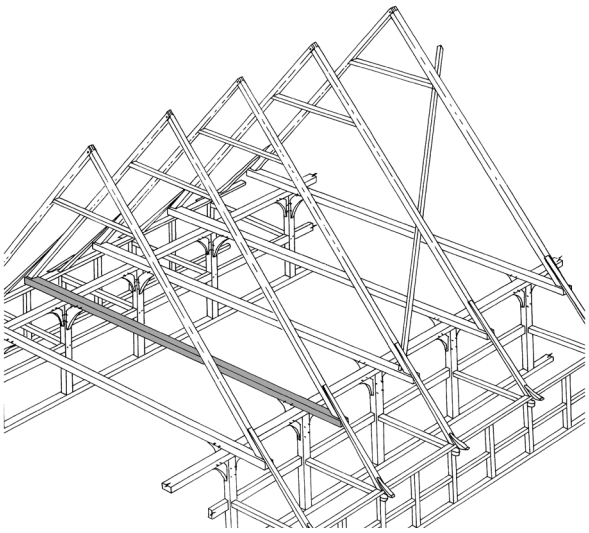

Fig. 198.

> entrait supportant les chevrons *(supports the rafters / unterstützt die Sparren)*
> entrait supportant le toit *(supports the roof / unterstützt das Dach)*

en: roof beam *(loan translation from German / Lehnübersetzung aus dem Deutschen)*
< tie beam (directly supporting common rafters) *(paraphrase)*
< tiebeam

nl: opgelegde dekbalk

de: Dachbalken
~ Jochbalken *(rarely for roof beams which are attached to the heads of the post; lacks a wall plate or is replaced by top rails / selten bei Dachbalken, die den Ständerköpfen aufgelegt sind, ein Unterrähm fehlt oder wird durch zwischen die Ständer gezapfte Kopfriegel gebildet)*

da: binder(-bjælke)
= bjælke i spærtagsværk *(paraphrase)*
< loftbjælke *(general term for floor beam / allgemeine Bezeichnung für Deckenbalken)*

no: loftsbjelke *(integrated in a roof truss)*
= takbjelke
= bindebjelke *(in roof trusses of medieval churches / in Dachwerken von mittelalterlichen Kirchen)*
= sperrelunn *(local term, Hadeland / regionale Bezeichnung, Hadeland)*

sv: bindbjälke
= takbjälke *(general, imprecise / allgemein, unpräzise)*

pl: belka
= tram

cs: vazný trám *(tie beam / Binderbalken)*

2.6.11 Anchor beam / Ankerbalken

Transverse beam tying a pair of → posts (2.4.10/2.4.17) to each other so that their sideways movement is prevented. The beam is not directly jointed with the load-bearing rafters of the roof structure above. Its joints are often strengthened for high tension, for example by wedged → through tenons (4.5.28) or → necked joints (4.5.30) (Fig. 199).

Querbalken, der zwei → Pfosten/Ständer (2.4.10/2.4.17) verbindet und ihr seitliches Ausweichen verhindert. Es besteht kein direkter Kontakt zu den Sparren der Dachkonstruktion darüber. Seine Holzverbindungen sind oft für hohe horizontale Zugbelastung ausgelegt, zum Beispiel durch → Zapfenschlösser (4.5.28) oder → eingehälste Balkenenden (4.5.30) (Fig. 199).

fr: > entrait de portique
> faux-entrait de portique *(also a collar / auch ein Kehlbalken)*
> tirant *(ends with through-tenons / endet mit durchgesteckten Zapfen)*
> faux-entrait assemblé au poteau par tenon et embrèvement *(paraphrase, jointed by tenon and housing with the post, also a collar / mit dem Ständer/Pfosten durch Verzapfung und Versatz verbunden, auch Kehlbalken)*
> faux-entrait assemblé au poteau par embrèvement et tenon traversant claveté *(paraphrase, jointed by through tenon and housing to the post, also a collar / mit dem Ständer/Pfosten durch Versatz und Durchzapfung mit Zapfenschloß verbunden; auch ein Kehlbalken)*
> entrait assemblé au poteau par enfourchement *(paraphrase, jointed to the post by a necked joint; also term for a collar / mit dem Ständer/Pfosten durch eine Einhälsung verbunden; auch Bezeichnung für einen Kehlbalken)*
> entrait assemblé au poteau par tenon et mortaise *(tenoned onto the ends of the posts / auf die Enden der Ständer gezapft)*

en: anchor beam
= anchorbeam

nl: gebintbalk
> kopbalk *(necked beam or anchor beam / eingehälster Balken bzw. Ankerbalken)*
> dekbalk *(beam attached to the heads of vertical timbers, the ends often project / Balken mit Zapfenverbindung auf die Ständerköpfe aufgelegt, die Enden stehen häufig über)*
> tussenbalk *(connecting two posts with tenon or through tenon / verbindet zwei Ständer/Pfosten mit Zapfen oder durchgehendem Zapfen)*
> ankerbalk *(with through tenon and wedges / mit Durchzapfung und Keilen)*

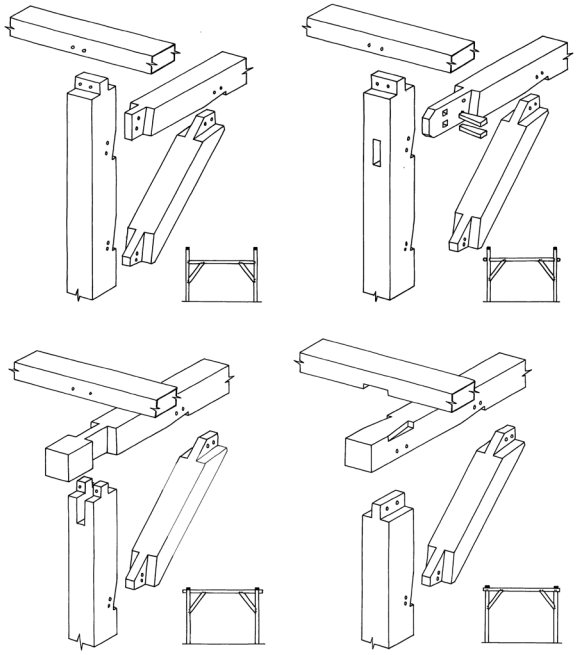

Fig. 199.

de: Ankerbalken *(usually with reversed assembly, but also with normal assembly, e. g. cogged on the plates / meist mit Ober- oder Hochrähm, aber auch Unterrähm, z. B. mit Verkämmung auf die Rähme aufgelegt)*
> eingezapfter Ankerbalken *(with tenon / mit Zapfen)*
> durchgezapfter Ankerbalken *(with through tenon / mit durchgehendem Zapfen)*
> eingehälster Ankerbalken *(with necked ends / mit eingehälsten Enden)*
> aufgejochter Ankerbalken *(resting on top of the posts, added to wall plates which are the base for rafters / auf die Köpfe der Ständer aufgelegt, verbunden mit Oberrähmen, die als Basis für Sparren dienen)*
< Jochbalken *(synonym of aufgejochter Ankerbalken, but also any other beam in reversed assembly or dropped tie beam construction; structure with internal frame, which can be raised as a series of transverse frames / oft synonym zum aufgejochten Ankerbalken, aber auch jeder andere Balken mit Ober- oder Hochrähmkonstruktion, bzw. anderer Gebindeform [meist im Innengefüge], die quer aufgerichtet werden kann)*
> verkämmter Ankerbalken *(transverse beam, fastened by cogs on the arcade plates of two walls, does not serve as a substructure for the rafters / Querbalken, der zwei Dielenwände verbindet und als oberer Wandabschluß auf dem Rähm mit Verkämmung aufliegt, jedoch nicht als Auflager für Sparren dient)*

~ Senkbalken *(below an attic space and furnished with knee walls / unter einem Dachboden und verbunden mit einem Kniestock)*

da: > gennemstukken bjælke *(with through-tenon / mit durchgestecktem Zapfen)*
> gennemstukket bjælke *(with through-tenon / mit durchgestecktem Zapfen)*
> indtappet bjælke *(with usual tenons / mit herkömmlichen Zapfen)*
> glammede bjælke *(cogged / verkämmt)*
< tværbjælke
< bindbjælke
< bjælke *(beam in a transverse frame in general / Balken im Quergebinde allgemein)*
~ ankerbjælke *(sometimes used, but not recommended; mainly for beams resting on masonry walls / manchmal benutzt, aber nicht empfohlen; meist für Balken, die auf gemauerten Wänden aufliegen)*

no: bete *(general term, anchor beam connecting posts in trestle-framed buildings and tie beam between longitudinal walls in log houses to counteract lateral pressure from rafters / allgemeine Bezeichnung, Ankerbalken zwischen Ständern in trestle-framed Gebäuden und Binderbalken zwischen Längswänden im Blockbau, der den Sparrenschub abfängt)*
= bite *(dialect term / mundartliche Bezeichnung)*
= samhald *(in Møre / in Møre)*
> krone, slind *(terms for tie beam of a log house in certain dialects / Bezeichnungen für Binderbalken in bestimmten Mundarten)*
~ strekkbjelke *(proposed term which refers to anchor beams in Continental timber-framing / vorgeschlagene Bezeichnung mit Bezug auf Ankerbalken im kontinentalen Gerüstbau)*
~ ankerbjelke *(loan translation, refers to Continental timber-framing / Lehnübersetzung, bezieht sich auf den kontinentalen Gerüstbau)*

sv: ankarbjälke
= tvärband
= spänne
= bindarebjälke

pl: podślemię
= belka zwornikowa
= zwornik

cs: -

2.6.12 Flat ceiling / Flachdecke

The most common type of ceiling which has a flat shape. Contrasts to arched or vaulted ceilings and open roofs.

Häufigster Typ einer Decke, die völlig flach verläuft. Steht im Gegensatz zu gebogenen oder gewölbten Decken sowie offenen Dachwerken.

fr: plafond

en: flat ceiling

nl: vlak plafond *(paraphrase)*

de: Flachdecke

da: fladt tag

no: (flat) himling *(ceiling in general / Decke allgemein)*
= (flatt) tak *(vernacular term / mundartliche Bezeichnung)*

sv: plantak
= horisontaltak

pl: strop płaski

cs: plochý strop

2.6.13 Framed ceiling / Balkendecke

Ceiling whose main structural elements are a series of beams. The spaces have an infill of materials such as planks or wattle and daub, but do not comprise mass construction such as vaulted masonry (cf. → massive wood ceiling [2.6.14]).

Decke, bei der eine Abfolge von Balken die tragenden Elemente bildet. Die Zwischenräume sind mit Materialien wie Brettern oder Wellerwerk ausgefüllt, enthalten jedoch keine massiven Bestandteile wie etwa gewölbtes Mauerwerk (vgl. dagegen die → Balken-an-Balken-Decke [2.6.14]).

fr: plafond à poutres apparentes

en: framed ceiling
= beam ceiling

nl: balkenplafond *(paraphrase)*

de: Balkendecke
= Tramdecke *(Austrian / österreichisch)*

da: bjælkeloft

no: bjelkehimling
= bjelkeloft
= bjelketak

sv: bjälktak

pl: strop belkowy

cs: trámový strop

2.6.14 ~ Massive wood ceiling / Balken-an-Balken-Decke

Ceiling which is carried out like a log construction as a series of beams lying closely to each other (1). Such a ceiling can be vaulted, for example under the roof of

granaries; the vaulted ceiling then continues the wall construction without a break (2) (Fig. 200).

Decke, die in Blockbauweise massiv aus dicht an dicht liegenden Balken ausgeführt ist (1). Sie kann flach, aber auch gewölbt sein, zum Beispiel unter dem Dach von Speichern; die Wölbung der Decke schließt sich dann nahtlos an die Wandkonstruktion an (2) (Fig. 200).

fr: 1. voûte de bois
1. ~ charpente lambrissée
en: 1. < massive wood ceiling *(also a ceiling cladded with wood / auch eine mit Holz verkleidete Decke)*
nl: 1. massief houten plafond bij blokbouw *(paraphrase)*
de: 1. Balken-an-Balken-Decke
1. > Blockdecke *(the timbers are jointed to the log walls / die Hölzer sind durch einen Eckverband mit den Wandhölzern verbunden)*
1. > Dübeldecke *(Austrian, closely laid timbers, [often] fastened by dovels / österreichisch, dicht an dicht verlegte und [oft] verdübelte Balken)*
1. > Dippelbalkendecke *(Austrian, closely laid timbers, [often] fastened by dovels / österreichisch, dicht an dicht verlegte und [oft] verdübelte Balken)*
2. > Kitting *(southern Austria, local term for ceilings in log-constructed granaries, having a barrel vaulted log-built ceiling / im südlichen Österreich, lokale Bezeichnung für Speicher in Blockbautechnik mit tonnenförmig gewölbter Blockwerkdecke)*
da: -
2. = tøndehvælv af planker *(paraphrase)*
no: -
2. = tønnehvelv av planker *(paraphrase)*

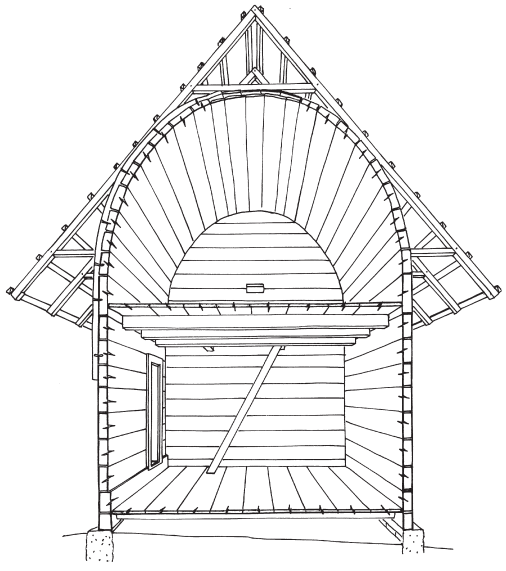

Fig. 200.

sv: 2. tunnvalv av bräder *(paraphrase)*
pl: 1./2. dach slegowy
cs: 1. povalový strop *(close series of beams, usually logs, also halved or squared logs [poval], sometimes with supporting beams / dicht aneinander liegende Balken, in der Regel Rundlinge, aber auch Hälblinge oder teilweise behauene Balken [poval]; manchmal mit Unterzug)*
1. = strop s trámovým záklopem *(ceiling of squared logs, uncommon / Decke aus dicht aneinander liegenden Vierkanthölzern, unüblich)*
2. = roubená klenba *(vaulted ceiling of logs / gewölbte Balken-an-Balken-Decke)*
2. = roubená valená klenba *(barrel-vaulted log ceiling / Tonnengewölbe im Blockbau)*

2.6.15 Ceiling joist / Deckenbalken

Beam (2.6.1) carrying a floor which forms a ceiling covering of a room. Normally runs completely across the frame, not only through a small section like a joist between two → floor beams [2.6.23]).

Balken (2.6.1), der einen Fußboden bildet und einen Raum überdeckt. Läuft normalerweise durch die volle Breite eines Gebindes, nicht nur durch einen Teilbereich, etwa zwischen zwei → Mutterbalken [2.6.23]).

fr: > solive
> poutre *(heavy beam / Hauptbalken)*
= sommier
en: ceiling joist
= floor joist
~ joist
nl: < vloerbalk
de: Deckenbalken *(of a ceiling / von einer Decke)*
> Fußbodenbalken *(rare, beams/joists which form a floor only, e. g. at ground floor level or above an inacessible space / selten, nur bei Balkenlagen, die einen Fußboden bilden, z. B. im Erdgeschoss oder über einem Fehlboden)*
da: loftsbjælke
no: bjelke
= himlingsbjelke
= loftsbjelke
= takbjelke
sv: takbjälke
pl: belka stropowa
< legar *(floor joist, but also sill beam / Fußbodenbalken, aber auch Schwelle)*
= pokładnik
= pokładnica
cs: stropnice
= stropní trám

2.6.16 ~ Beam / Giebelschwelle

Beam (2.6.1) running along a gable wall at the eaves. Often with thick cross section and hence visible part of the floor frame (Fig. 201).

Balken (2.6.1), der in eine Giebelwand an der Dachbasis eingebunden ist; hat oft einen großen Querschnitt und ist daher als der Balkenlage zugehörig erkennbar (Fig. 201).

fr: ~ entrait de la ferme de tête
< sablière de plancher *(jetty bressumer / Stockwerkschwelle)*
en: ~ beam
= gable-end joist
~ wall plate *(horizontal piece, attached to the top of a wall / Wandrähm)*
< tie beam *(beam / Binderbalken)*
nl: balk in de gevel *(paraphrase)*
de: Giebelschwelle *(sill of the gable frame / Schwellholz des Giebelgebindes)*
= Giebelbalken *(inconsistent term, actually it is not a beam / Bezeichnung widersprüchlich, da es sich nicht um einen Balken handelt)*
< Wandrähm *(wall plate in general / Rähm einer Wand)*
= Streichbalken, Streifbalken *(Swiss / schweizerisch)*
da: gavlbjælke
no: -
= gavlbjelke
sv: -
pl: belka szczytowa
cs: štítová stropnice

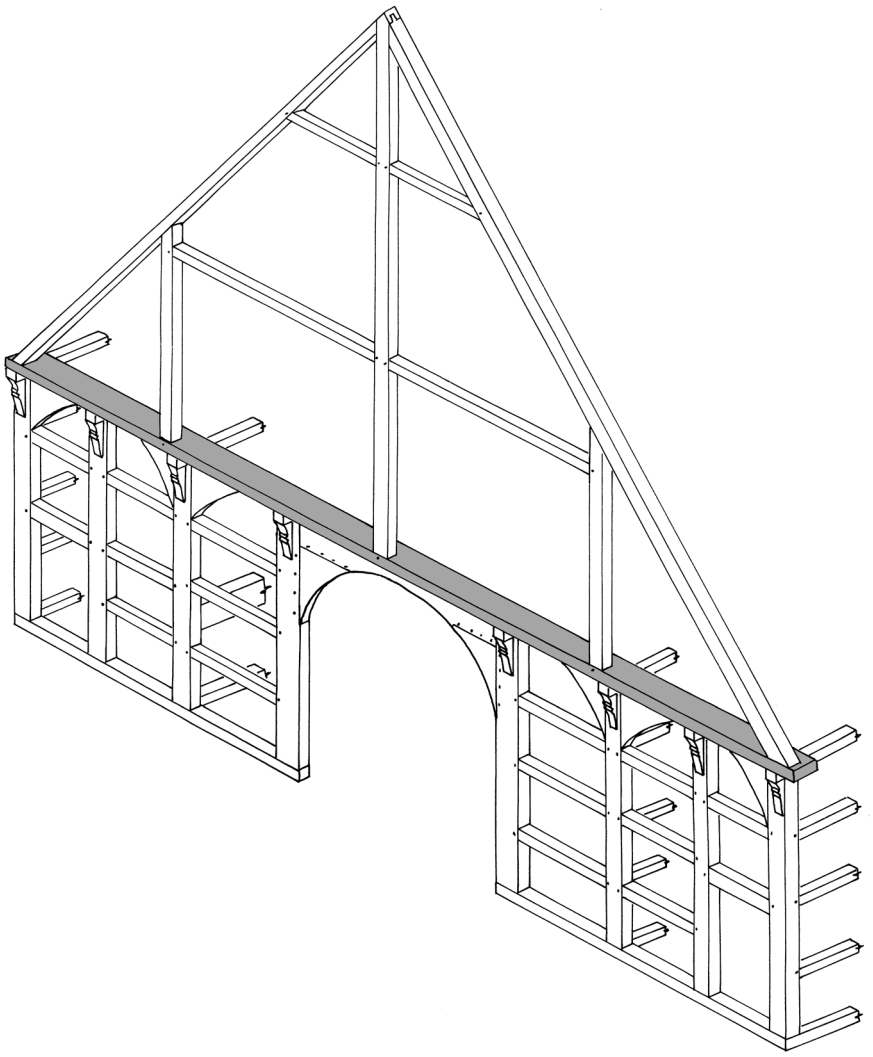

Fig. 201.

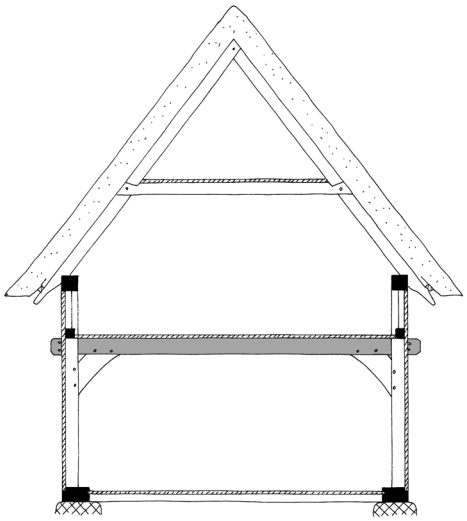

Fig. 202.

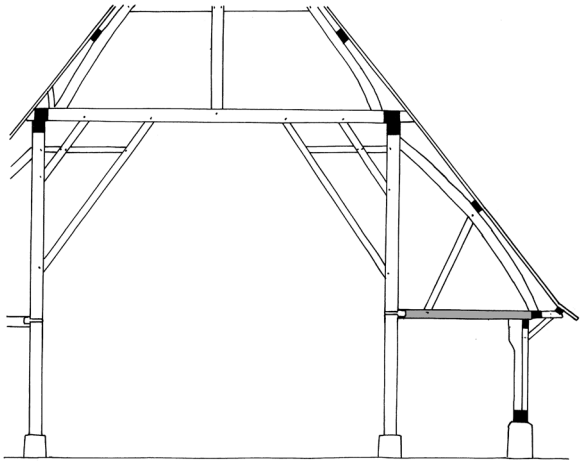

Fig. 203.

2.6.17 ~ Intermediate ceiling beam / Geschossbalken

Beam or joist (2.6.1) of a building whose posts raise through two (or more) storeys (Fig. 202).

Balken (2.6.1) im Geschossbau, der zwei Etagen (Geschosse) voneinander trennt (Fig. 202).

fr: faux-entrait de portique formant support de plancher *(paraphrase)*
en: > intermediate ceiling beam *(heavy timber / kräftiger Balken)*
> joist *(light timber / dünner Balken)*
nl: verdiepingsbalk *(paraphrase)*
de: Geschossbalken
da: gennemstukket bjælke
no: -
sv: -
pl: belka stropowa
cs: -

2.6.18 Aisle tie / Einzug

Horizontal timber, tying the (low) outside wall of an aisle to an arcade post. Often similar to a → ceiling joist (2.6.17). A sequence of such timbers may support a floor (Fig. 203).

Balken, der in den Seitenschiffen mehrschiffiger Gebäude die meist niedrigere Außenwand an das Innengefüge anbindet. Oft ein → Geschossbalken (2.6.17). Eine Abfolge solcher Balken kann eine Geschossdecke tragen (Fig. 203).

fr: entrait de bas-côté
en: aisle tie *(usually not supporting a floor / Einzug, der meist keine Zwischendecke trägt)*
= transverse strut *(Am.)*
= aisle strut *(Am.)*
nl: zijbeukgebintbalk
> zijbeukbalk *(always resting on a wall at the outside end / liegt mit seinem äußeren Ende immer auf einer Mauer auf)*
> stalligger *(in an aisle which is used as a byre or stable / in einem Seitenschiff, das als Stall genutzt wird)*
de: Einzug *(aisle tie of the intermediate ceiling in the aisle of a Lower Saxon Hallenhaus / Balken einer Zwischendecke im Seitenschiff eines niederdeutschen Hallenhauses)*
= Hillenbalken *(beam of the ceiling above a byre or stable in the aisle of a Lower Saxon Hallenhaus / Balken einer Zwischendecke im Stallseitenschiff eines niederdeutschen Hallenhauses)*
da: ragebånd
= udskudsbånd
no: strebebjelke *(in stave churches / in Stabkirchen)*
= tverrtre
sv: -
pl: ściąg
cs: -

2.6.19 Applied beam / Streichbalken

Horizontal timber, often resting on wooden or stone brackets or projection, running adjacent to a wall but not an integrated part of the wall frame. It serves as a support of a floor frame or for floor boards. May also be a beam, in which smaller joists are inserted sideways (Fig. 204).

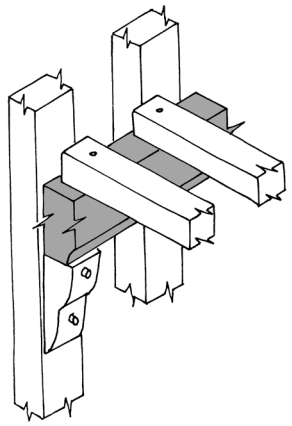

Fig. 204.

Nicht in die Wand eingebundener, wandparalleler, zumeist auf hölzernen oder steinernen Konsolen oder einem schmalen Wandvorsprung aufliegender Balken, der als Auflager für eine Balkenlage oder für Deckenbretter dient. Kann auch als Mutterbalken ausgebildet sein, in den seitlich dünnere Balken einbinden (Fig. 204).

fr: solive de rive *(joist / Kindbalken)*
> poutre de rive *(beam / Hauptbalken)*
en: applied beam
nl: strijkbalk *(along a gable wall / entlang einer Giebelwand)*
= strijkbint
de: Streichbalken
= Streifbalken *(rare / selten)*
da: -
no: -
sv: -
pl: belka przyścienna
cs: -

2.6.20 ~ Joist / Zwischenbalken

One of a parallel series of joists of a floor frame, which is not part of a vertical frame (usually a transverse frame). It is of secondary importance and usually serves as a strengthening of the ceiling; often has a smaller cross section than the other floor beams (Fig. 205).

Balken in einer einfachen Balkenlage, der nicht innerhalb eines Querbinders (zum Beispiel in der Giebelwand und in Zwischenwänden) verläuft. Er hat untergeordnete Bedeutung und verstärkt nur die Decke; nicht selten hat er einen geringeren Querschnitt (Fig. 205).

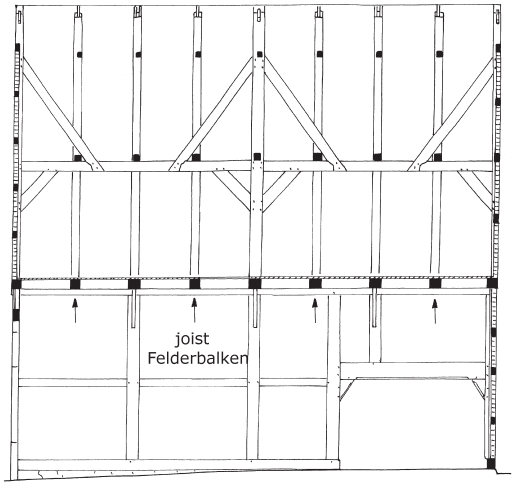

Fig. 205.

fr: solive
en: ~ joist
nl: < vloerbalk
de: Zwischenbalken *(paraphrase)*
= Felderbalken *(rather South German / eher süddeutsch)*
da: -
no: -
~ himlingsbjelke
sv: -
pl: < belka stropowa
cs: -
> stropnice *(floor joist in general / Deckenbalken allgemein)*
> stropní trám *(floor joist in general / Deckenbalken allgemein)*

2.6.21 ~ Binder / Unterzug

A beam in a double flooring system which provides intermediate support to a series of floor beams and reduces their span. Is always situated below the floor beams and of approximately equal thickness. Rests on posts or transverse partition walls; can be understood as part of a frame which consists only of a row of posts and a wall plate (Fig. 206).

Tragendes Holz, das eine Balkenlage unterstützt und so deren Spannweite verringert. Verläuft immer unterhalb der eigentlichen Balkenlage und hat etwa die Stärke der Deckenbalken. Besitzt Unterstützungen etwa durch Querwände oder freistehende Säulen. Kann in vielen Fällen als Rähm eines sonst nur noch aus Ständern bestehenden Gebindes aufgefasst werden (Fig. 206).

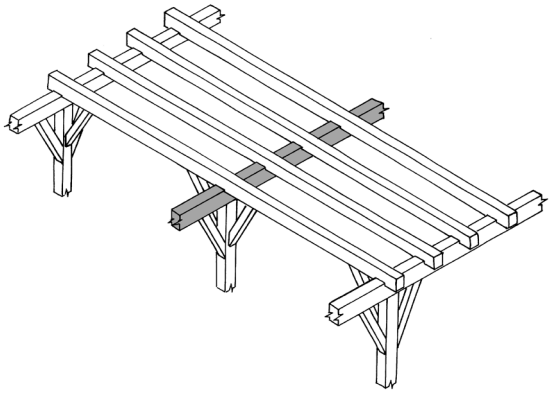

Fig. 206.

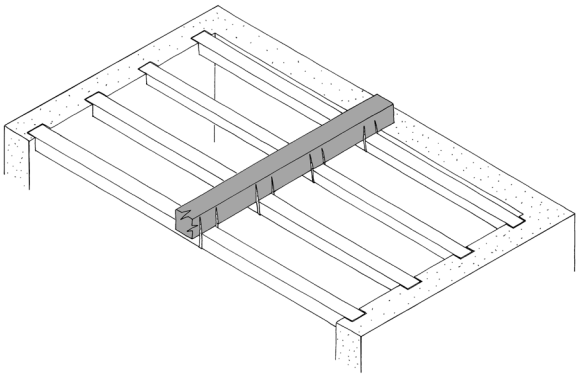

Fig. 207.

fr: poutre
= poutre maîtresse
= sommier
en: > binder *(may also run along the upper face of the frame or be jointed sideways to the joists / kann auch ein Überzug oder Mutterbalken in einer Balkenlage sein)*
= bridging beam *(also flush with the floor frame or above / auch Mutterbalken)*
= bridging joist *(may also be a binder, at the same level than the joists / kann auch ein Mutterbalken innerhalb der Ebene der Balkenlage sein)*
< beam *(horizontal beam in general, usually heavy timber / Balken im Allgemeinen, meist jedoch stärkeres Holz)*
nl: onderslagbalk
= onderslag
de: Unterzug
= Unterzugsbalken *(rare / selten)*
da: drager
= loftsbjælke, derunderstøtter tværbjælkelag *(paraphrase)*
no: drager
sv: bärbalk
pl: podciąg
cs: průvlak

2.6.22 ~ Binder / Überzug

In a double flooring system a beam which runs across the upper side of a series of floor beams or joists. It often has a similar cross section and is usually fitted by cramps or bolts (Fig. 207).

Waagerechtes Entlastungsholz oberhalb einer Abfolge von Balken, etwa in der Stärke der Deckenbalken. Liegt immer eine Ebene über der eigentlichen Decke und ist mit der Balkenlage durch Klammern oder Bolzen verbunden (Fig. 207).

fr: -
= poutre maîtresse à laquelle sont suspendues les solives *(paraphrase)*
en: < binder *(may also run along the lower side of the frame or be jointed sideways to the joists / kann auch ein Unterzug oder Mutterbalken in einer Balkenlage sein)*
nl: balk waaraan de balken zijn opgehangen *(paraphrase)*
de: Überzug
= Überzugbalken *(rare / selten)*
da: overliggende drager
no: overliggende bjelke *(paraphrase)*
sv: -
pl: -
< podciąg *(binder below the floor frame / Unterzug)*
cs: -

2.6.23 Floor beam / Mutterbalken

Heavy timber of a floor frame, combined with smaller, short → floor joists (2.6.24) which run crosswise (Fig. 208).

Kräftiger Balken einer Balkenlage, der mit dünneren → Kindbalken (2.6.24) in Querrichtung kombiniert ist (Fig. 208).

fr: poutre maîtresse
= sommier
en: floor beam
= ceiling beam
< binder *(also Unterzug and Überzug / auch Unterzug und Überzug)*
< bridging beam *(also Unterzug and Überzug / auch Unterzug und Überzug)*
> sleeper beam *(beam of the lowest floor, close to the ground / Balken des untersten Bodens, unmittelbar über dem Erdboden)*

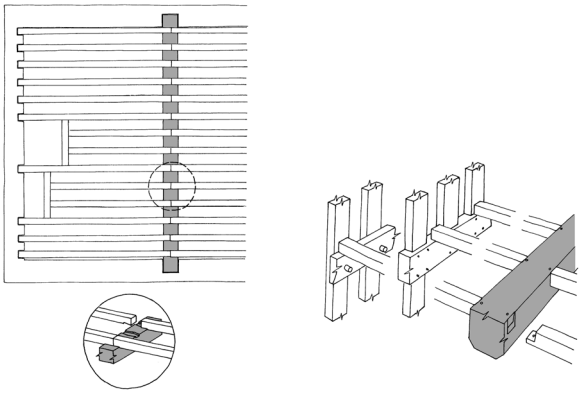

Fig. 208.

> sleeper *(see sleeper beam / siehe sleeper beam)*
< beam *(general term / allgemeine Bezeichnung)*

nl: moerbalk

de: Mutterbalken *(concept unknown in Switzerland / Begriff in der Schweiz nicht bekannt)*
~ Unterzugbalken *(Austrian, imprecise / österreichisch, ungenau)*
= Tram *(Austrian / österreichisch)*
= Trambalken *(Austrian / österreichisch)*
> Tramdecke *(Austrian the whole ceiling / österreichisch die gesamte Decke)*

da: tværbjælkelagels drager med korte strøer

no: overliggende drager
~ drager *(general term / allgemeine Bezeichnung)*

sv: -

pl: sosręb, siestrzan

cs: ~ průvlak *(binder / Unterzug)*

2.6.24 ~ Joist / Kindbalken

Light horizontal timber which is framed between → binders (2.6.23) (1) or rarely attached to them (2). The latter can be set on edge, either spaced very closely or with spaces covered by masonry vaults (3) (Fig. 208).

Leichter, dünnerer Balken, der zwischen → Mutterbalken (2.6.23) gezapft ist (1) oder selten auf sie aufgelegt ist (2). Letzterer kann auch gekantet verlaufen, entweder in dichter Abfolge oder mit Zwischenräumen, überwölbt mit massiven Steinkappen (3) (Fig. 208).

fr: 1./2. < solive *(also includes common beams / schließt auch normale Balken ein)*
3. solive sur l'arête *(set on edge / gekantet)*
3. solive d'un solivage tant-plein-que-vide *(spaced very closely / sehr eng gesetzt)*

en: 1./2. < joist *(any usual timber of a floor frame / jedes normale Holz einer Balkenlage)*
1./2. < floor joist *(any usual timber of a floor frame / jedes normale Holz einer Balkenlage)*
2. lodged joist *(rests on top of a beam / liegt auf einem Unterzug/Mutterbalken auf)*

nl: 1./2. kinderbalk *(frequently set on a binder / häufig auf einen Mutterbalken gelegt)*
1./2. = kinderbint *(frequently set on a binder / häufig auf einen Mutterbalken gelegt)*

de: 1. Kindbalken
3. gekanteter Kindbalken
3. = Balken mit dreieckigem Querschnitt *(paraphrase)*

da: 1./2./3. strø

no: 1./2./3. sekundærbjelke

sv: -

pl: 1./2./3. < belka stropowa

cs: 1./2. stropnice *(floor joist in general / Deckenbalken allgemein)*
1. výměna *(in a panelled ceiling / in einer Kassettendecke)*
2. poval *(piece of wood in a "dovel" ceiling / Holz in einer Dübeldecke)*

2.6.25 ~ Short joist / Stichbalken

A short beam or joist of a floor frame, running at an angle to the other beams or joists. Attached at one end to one of these joists while resting on a wall plate or wall with another. Often part of an external jetty (1). A beam of a floor frame, which is shorter than the other beams, caused by an opening in the floor frame (2) (Fig. 209).

Kurzer, quer zu den Hauptbalken liegender Balken. Ist an einem Ende mit der Balkenlage verbunden und liegt mit dem anderen Ende auf einem Rähm, einer Mauerlatte oder ist im Mauerwerk eingelassen. Häufig als Auflager einer vorkragenden Außenwand genutzt (1). Balken einer Balkenlage, der aufgrund einer Deckenöffnung kürzer ist als die anderen Balken (2) (Fig. 209).

fr: 1./2. solive boiteuse *(also a trimmed joist at an opening in the floor frame / auch ein kurzer Balken an einer Öffnung in der Balkenlage)*
2. = faux-sommier *(short beam / kurzer Balken)*

en: 1. short joist (tenoned into a joist behind an outside wall) *(paraphrase)*
2. trimmed joist *(also a short piece at an opening*

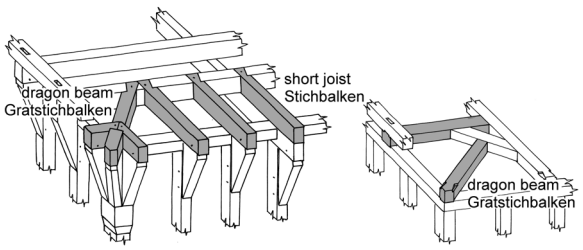

Fig. 209.

in a floor frame / auch ein kurzer Balken an einer Öffnung in einer Balkenlage)
2. = trimmer joist
2. = trimmer
nl: 1. overstekbalk
de: 1. Stichbalken
da: 1. stikbjælke
no: 1. stikkbjelke
sv: 1. stickbjälke
pl: 1. kulawka
cs: 1. krátče

2.6.26 ~ Dragon beam / Gratstichbalken

Short beam (2.6.25) running at an oblique angle to the other joists, usually diagonally at a corner of a building. It is unlike the usual → dragon beam (2.6.27) a rather small timber, but may be little longer than the usual → Stichbalken (2.6.25) of which some may be tenoned into it (Fig. 209).

Stichbalken (2.6.25), der diagonal an einer Gebäudeecke angeordnet ist. Im Gegensatz zum normalen → dragon beam (2.6.27) ein eher kleines Holz, obgleich es etwas länger als die normalen → Stichbalken (2.6.25) sein kann, von denen einzelne seitlich in den Balken eingezapft sein können (Fig. 209).

fr: coyer
en: < dragon beam *(specifically used in a building jettied on two faces, where the joists run in two directions, perpendicular to the wall faces; sometimes a long, heavy binder [2.6.23] / insbesondere benutzt bei Gebäuden mit Stockwerksvorkragung an zwei Seiten, deren Kindbalken entgegengesetzt zueinander verlaufen, jeweils rechtwinklig zur Fassade; manchmal auch ein längerer, schwerer Mutterbalken [2.6.23])*
> dragon piece *(at the lower end of a hip rafter / Gratstichbalken am Fuß eines Gratsparrens)*
nl: diagonale overstekbalk
de: Gratstichbalken
= Diagonalstichbalken
= Eckstichbalken *(rare / selten)*
da: gratstikbjælke
= diagonal stikbjælke
no: -
= gratstikkbjelke *(probably not the correct term when running horizontal / vielleicht nicht korrekt, wenn horizontal verlaufend)*
= diagonal stikkbjelke *(paraphrase)*
sv: diagonal stickbjälke
pl: narożny podstopek krokwi
cs: nárožní trám
= nárožní krátče

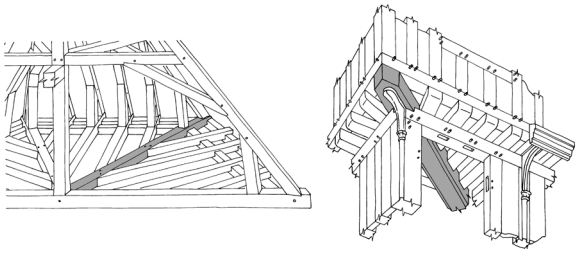

Fig. 210.

2.6.27 Dragon beam / Diagonal verlaufender Balken

Beam (2.6.23) running diagonally along a ceiling; rests at an outside corner. Supports → floor joists (2.6.24) (Fig. 210).

Mutterbalken (2.6.23), der diagonal durch eine Decke verläuft und an einer Hausecke aufliegt; trägt → Kindbalken (2.6.24) (Fig. 210).

fr: coyer
en: dragon beam
nl: diagonaal lopende balk *(paraphrase)*
de: diagonal verlaufender Balken *(paraphrase)*
= diagonaler Mutterbalken *(paraphrase)*
da: diagonal stikbjælke
no: -
sv: -
pl: -
= sosręb ukośny
cs: -
= diagonální průvlak *(paraphrase)*

2.6.28 Cambered beam / Gebogener Balken

Beam (2.6.1) whose upper and/or lower surface is curved upwards. The shape usually follows the natural grain of the wood (Fig. 211).

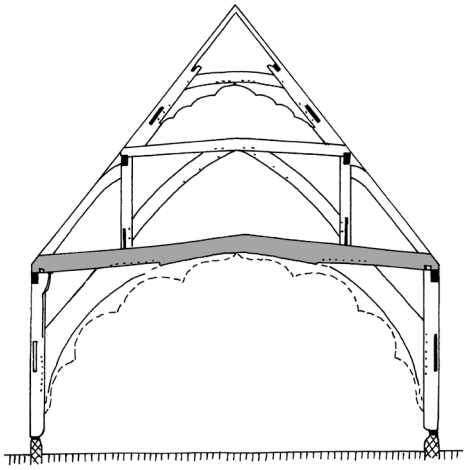

Fig. 211.

Balken (2.6.1), dessen Unter- und/oder Oberseite sich nach oben wölbt. Die Form folgt meist dem natürlichen Faserverlauf des Holzes (Fig. 211).

fr: < bois courbe
en: cambered beam
nl: gebogen balk *(paraphrase)*
de: gebogener Balken *(paraphrase)*
da: < krum hammerbjælke
> skorstenshammer *(at the front of an open fireplace / über einem Kamin)*
no: buet bjelke
sv: ~ böjd, bjälke
pl: belka wygięta, zaokrąglona
cs: prohnutý trám *(paraphrase)*

2.6.29 Cranked beam / Abgewinkelter Balken

Beam (2.6.1) whose upper and/or lower surface is angled at the centre providing a cranked outline. The shape often follows the natural grain of the wood (Fig. 212).

Balken (2.6.1), dessen Ober- und Unterseite in der Mitte abknickt. Die Form folgt oft dem natürlichen Faserverlauf des Holzes (Fig. 212).

fr: bois tors
en: cranked beam
nl: gekromde balk *(paraphrase)*
de: abgewinkelter Balken *(paraphrase)*
da: < krum hammerbjælke
no: < krumvokst bjelke
sv: ~ krum bjälke
pl: belka kolankowa
cs: prohnutý trám *(loan translation from German / Lehnübersetzung aus dem Deutschen)*

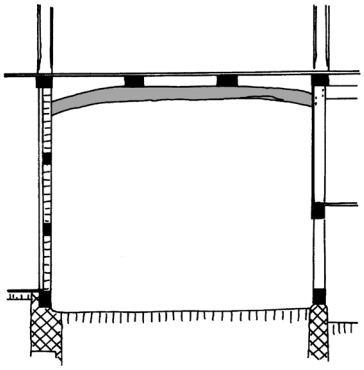

Fig. 212.

2.6.30 ~ Dragon tie / Winkelaussteifendes Band

Piece of timber to connect a wall plate and a tie beam. May be assembled flush with the floor frame or below or above (1). May also link two timbers of a floor frame (cf. Fig. 216) (2) (Fig. 213).

Strebe im Winkel zwischen zwei Wandrähmen bzw. einem Wandrähm und einem Binderbalken. Kann in einer Ebene mit der Balkenlage oder den Wandrähmen/Mauerlatten verzimmert sein oder ober- oder unterhalb (1). Kann auch andere Hölzer einer Balkenlage verbinden (vgl. Fig. 216) (2) (Fig. 213).

fr: 1./2. gousset
en: 1. ~ dragon tie *(at the eaves of hipped roofs / am Dachfuß von Walmdächern)*
1. ~ corner brace *(at the eaves of hipped roofs / am Dachfuß von Walmdächern)*
1. = angle tie *(at the eaves of hipped roofs / am Dachfuß von Walmdächern)*
nl: 1./2. horizontale schoor *(paraphrase)*
de: 1./2. winkelaussteifendes Band *(paraphrase, also in an angle between two sill beams / auch im Winkel zwischen zwei Wandschwellen)*
1./2. = Knecht
1./2. > horizontale Windstrebe *(mainly Swiss, long brace / überwiegend schweizerisch, lange Strebe)*
da: -
no: 1./2. ~ liggende skråband *(paraphrase)*
sv: -
pl: -
cs: -
1./2. = vodorovná vzpěra *(paraphrase)*
1./2. = vodorovný pásek *(paraphrase)*

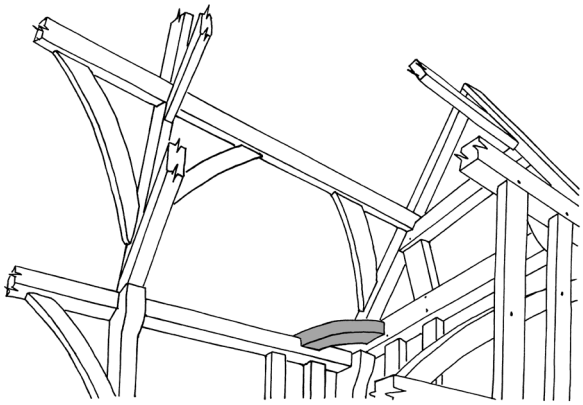

Fig. 213.

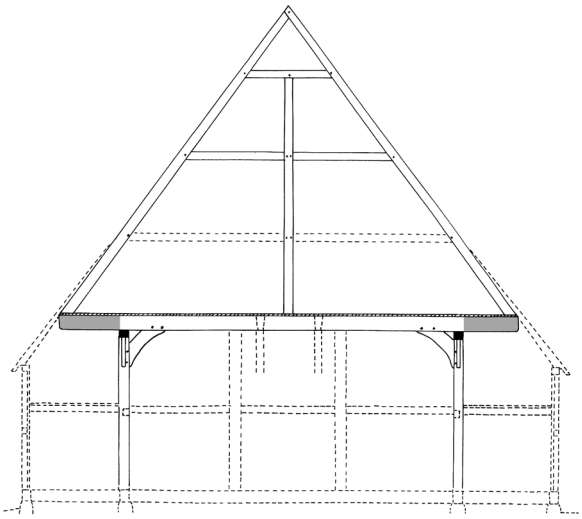

Fig. 214.

2.6.31 Projecting beam / Balkenüberstand

Part of the → beam (2.6.1) which projects beyond a post (e. g. a tie beam in an aisled building projecting sideways). Not in a jetty of an exterior wall (Fig. 214).

Stück eines → Balkens (2.6.1), das über eine darunter stehende Wand oder ein Wandgebinde hervorragt (z. B. Binderbalken, der sich bei einem Innengerüstbau seitlich in die Abseite hinein erstreckt). Keine Fassadenvorkragung (Fig. 214).

fr: extrémité en porte-à-faux de l'entrait *(paraphrase)*
en: projecting beam *(paraphrase)*
nl: overstek
de: Balkenüberstand
da: udkraget bjælkeende
= fremkraget bjælkeende
no: utstikkende bjelkeende *(paraphrase)*
> utofs *(projecting eaves, dialect term / vorstehende Traufe, mundartliche Bezeichnung)*
> uttoke *(projecting eaves, dialect term / vorstehende Traufe, mundartliche Bezeichnung)*
sv: överskjutande bjälkände *(paraphrase)*
pl: -
cs: ~ přesah trámu *(usually outside a building / normalerweise am Außenbau)*

2.6.32 Jetty spur / Hakenbalken

Short, horizontal support of a jetty. The timber is not jointed to other members of a floor frame but tenoned or necked into a post behind the jetty (Fig. 215).

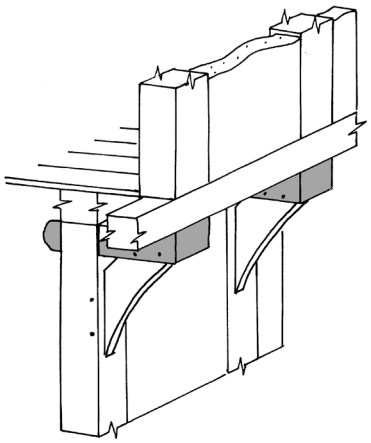

Fig. 215.

Kurzes, waagerechtes Unterstützungsholz einer Vorkragung. Es ist nicht mit anderen Teilen einer Balkenlage verbunden, sondern in einen hinter der Vorkragung stehenden Ständer eingezapft oder eingehälst (Fig. 215).

fr: -
= faux-sommiers courts *(paraphrase)*
en: jetty spur *(rare / selten)*
nl: uitkraagbalk
= slede
= slee(stuk)
de: Hakenbalken
da: stikbjælke
= falsk bjælkehoved
no: ~ stikkbjelke
sv: -
pl: krokształyn
cs: ~ konzola
~ krakorec *(normally of stone / meist aus Stein)*

2.6.33 Trimmer (joist) / Wechsel

Short joist or beam set at right angles to interrupted joists to carry their ends. Allows an opening through a floor, for example for a chimney or a stair (1). In special cases the timber may connect two tie beams and fix the sole pieces of intermediate frames (2) (Fig. 216).

Kurzer, rechtwinklig zu der Balkenlage eingesetzter Balken, der die Enden von unterbrochenen Deckenbalken aufnimmt. Ermöglicht zum Beispiel eine Öffnung für einen Kaminblock oder eine Treppe (1). Im Sonderfall kann dieser Balken auch sehr lang sein und zwischen Binderbalken die Sattelbalken der Zwischengebinde sichern (2) (Fig. 216).

fr: 1. chevêtre
1. ~ linçoir

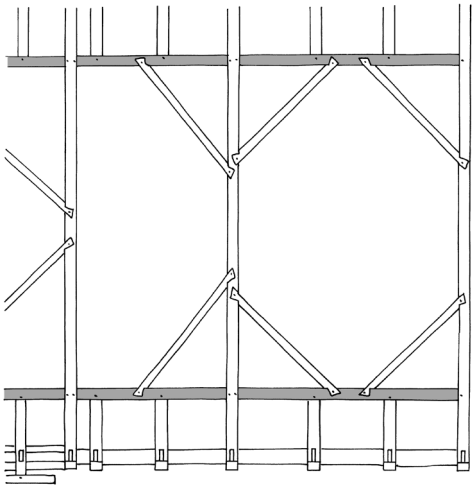

Fig. 216.

en: 1. trimmer
1. = trimmer joist
1. = trimmer beam
1. = header
nl: 1. raveelbalk
de: 1./2. < Wechsel *(also a trimmer in a roof frame / auch Wechsel in einer Dachfläche)*
1./2. = Wechselbalken
da: 1. veksel
1. = vekselbjælke
no: 1. vekselbjelke
1. = utvekslingsbjelke
1. = utveksling
sv: -
pl: 1. wymian
cs: 1. < výměna *(also a trimmer in a roof frame / auch Wechsel in einer Dachfläche)*

2.6.34 Bolster, pillow / Sattelholz

Horizontal timber which is inserted below another timber in order to carry loads, for example between free-standing post and beam or masonry wall and beam end.

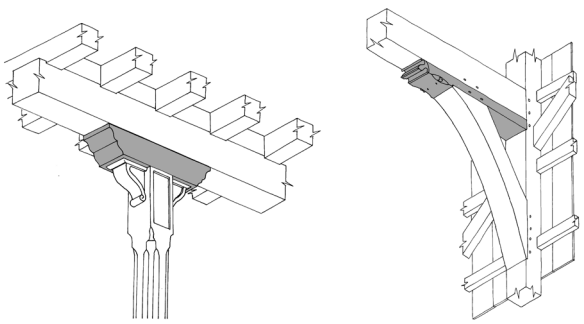

Fig. 217.

Often supported by braces or brackets. Sometimes two or more of these timbers are set one on top of one another (Fig. 217).

Waagerechtes Holz, das zur besseren Lastenverteilung unter den Auflagepunkt eines anderen Holzes gelegt wird, zum Beispiel bei freistehenden Stützen oder in Mauern eingemauerten Balkenenden. Oft von Kopfstreben oder Konsolen abgestützt. Manchmal sind mehrere, unterschiedlich lange dieser Hölzer übereinander angeordnet (Fig. 217).

fr : chapeau
en: > bolster *(longer timber / längeres Holz)*
> pillow *(comparatively short timber / relativ kurzes Holz)*
nl: sleutelstuk
de: Sattelholz
= Lastenverteilungsholz *(rare / selten)*
da: abacus
no: saltre, sadeltre
sv: sadelträ
pl: belka siodełkowa
cs: sedlo
= trámové sedlo

2.7 Decoration / Baudekor

2.7.1 Round arch / Rundbogen

Arch which approximately describes a semi circle. Spans an opening, but is not necessarily an arch in a constructional sense (Fig. 218, top left).

Bogen, der annähernd einen Halbkreis beschreibt. Überdeckt eine Öffnung, muss aber konstruktiv kein echter Bogen sein (Fig. 218, oben links).

fr: (forme en) arc plein-cintre
en: round arch
nl: halfcirkelboog
= rondboog (halve cirkel)
de: Rundbogen
= Halbkreisbogen
da: rundbue
no: rundbue
= halvsirkelbue
sv: rundbåge
pl: łuk pełny
cs: půloblouk
= půlkruhový oblouk
= polokruhový oblouk
= plný oblouk

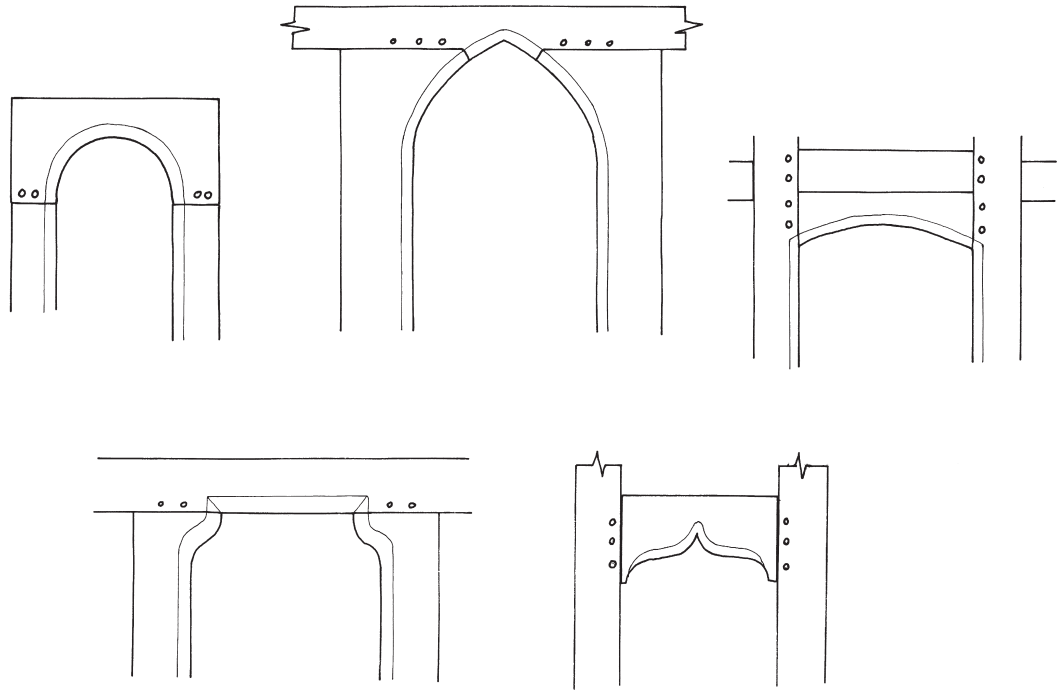

Fig. 218.

2.7.2 Pointed arch / Spitzbogen

Arch shaped by two segments of a circle, which meet at the apex at an angle. Spans an opening, but is not necessarily an arch in a constructional sense (Fig. 218, top centre).

Bogen aus zwei Kreissegmenten, die im Scheitelpunkt in einem Winkel zusammentreffen. Überdeckt eine Öffnung, muss aber konstruktiv kein echter Bogen sein (Fig. 218, oben Mitte).

fr: (forme en) arc brisé
en: pointed arch
= two-centered arch
nl: spitsboog
de: Spitzbogen
da: spidsbue
no: spissbue
sv: spetsbåge
pl: łuk ostry
cs: hrotitý oblouk
= lomený oblouk

2.7.3 Segmental arch / Segmentbogen

Arch which describes a circle segment, but not a complete half circle. Spans an opening, but is not necessarily an arch in a constructional sense (Fig. 218, top right).

Bogen, der ein Kreissegment beschreibt, aber keinen vollständigen Halbkreis. Überdeckt eine Öffnung, muss aber konstruktiv kein echter Bogen sein (Fig. 218, oben rechts).

fr: (forme en) arc segmentaire
= (forme en) arc surbaissé
en: segmental arch
nl: segmentboog
de: Segmentbogen
= Flachbogen
da: segmentbue
= fladbue
= fladrundbue
no: segmentbue
= stikkbue
sv: segmentbåge
= stickbåge
pl: łuk odcinkowy
cs: segmentový oblouk

2.7.4 Shouldered arch / Schulterbogen

Arch spanned by a straight lintel, which is supported by two heavy brackets with concave shape. Spans an opening, but is not an arch in a constructional sense (Fig. 218, bottom left).

Überdeckung mit geradem Sturz, der optisch von zwei kräftigen, konkav gekrümmten Schultern gestützt wird.

Überdeckt eine Öffnung, ist aber kein Bogen im konstruktiven Sinn (Fig. 218, unten links).

fr: linteau sur coussinets
en: shouldered arch
nl: spiegel- of schouderboog
de: Schulterbogen
da: skulderbue
no: skulderbue
sv: skulderbåge
pl: łuk dwuramienny
cs: sedlový oblouk *(rare, inaccurate / selten, unrichtig)*
= sedlový portál *(portal, not considered as a true bow / Portal, gilt nicht als echter Bogen)*

2.7.5 Ogee arch / Kielbogen

Arch with a pointed apex, formed by a double concave-convex outline. Spans an opening, but is not an arch in a constructional sense (Fig. 218, bottom right).

Bogen, der im Scheitelpunkt spitz zuläuft und dabei einen doppelt konkav-konvexen Umriss aufweist. Überdeckt eine Öffnung, ist aber kein Bogen im konstruktiven Sinn (Fig. 218, unten rechts).

fr: linteau gabarié en accolade
~ accolade
en: ogee arch
nl: accoladeboog
= ezelsrugboog
de: Kielbogen
= Eselsrückenbogen
= doppelt-karniesförmiger Bogen *(paraphrase)*
da: æselrygbue
no: eselryggbue
= kjølbue
sv: sadelbåge
= kilbåge
= kölbåge
= "åsneryggsbåge"
pl: łuk "ośli grzbiet"
cs: oslí hřbet
= oblouk tvaru oslího hřbetu
= španělský oblouk *("Spain bow" / „spanischer Bogen")*

2.7.6 Chamfer / Fase

A sloping plain surface or profile along the edge of a piece of timber or stone, manufactured by removal of the angle. May have for example a flat, hollow or quarter round shape (Fig. 219).

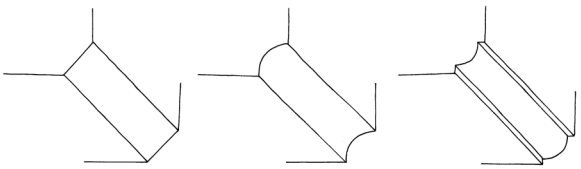

Fig. 219.

Schräge, glatte Fläche oder Profil entlang der Kante eines Bauholzes oder Steins, hergestellt durch Abarbeitung (Brechung) des Winkels. Sie kann beispielsweise eine gerade, eine hohlkehlenförmige oder viertelstabförmige Form besitzen (Fig. 219).

fr: arête moulurée
> chanfrein *(run out stop / auslaufende Kehle)*
> cavet *(straight cut stop / einfache Schräge)*
> tore *(step stop / abgesetzte Kehle)*
en: chamfer
= champher
= bevel
nl: > afschuining *(simple chamfer / einfache Schräge)*
> biljoen *(simple chamfer / einfache Schräge)*
> velling *(simple chamfer, usually at an angle of 45 degrees / einfache Schräge, meist im Winkel von 45 Grad)*
= profiel
de: Fase
da: affasning
= skråkant
= fas
no: profil *(general term / allgemeine Bezeichnung)*
> avfasning, fas *(flat chamfer / flache Fase)*
> hulkil *(hollow chamfer / Hohlkehle)*
> kvartstaff, kvartstav *(oval chamfer / Stab)*
sv: fas
= avfasning
pl: ścięcie
= skos krawędzi
= ukos krawędzi
cs: okosení
= zkosení
= zkosený roh
= sražená hrana
= okosená hrana
= seříznutá hrana

2.7.7 Chamfer stop / Anlauf, Schmiege

End of a → chamfer (2.7.6), marking the change to a timber with square section. There may be for example a simple run out stop, a step stop, a scroll stop, a straight cut stop, or a pyramid stop (Fig. 220).

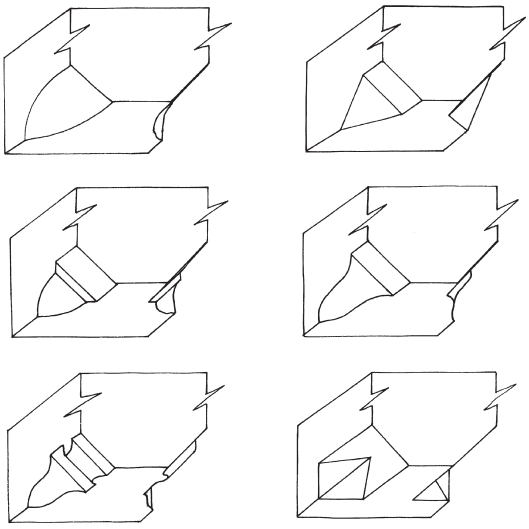

Fig. 220.

Überleitung am Ende einer → Fase (2.7.6), an dem das Bauholz in einen vollkantigen Querschnitt übergeht. Dies kann zum Beispiel eine oft lanzettförmig zugespitzte Rundung, ein konkav-konvexes Profil, ein Absatz, eine Spitze oder ein Diamantquader sein (Fig. 220).

fr: congé
en: chamfer stop
nl: > kapel
= schuine kant aan houten of stenen element, geschaafd of gehouwen
de: Anlauf
= Auslauf
= Fasenende *(paraphrase)*
= Schmiege
da: smigstok
= smigvink
no: fasavslutning *(paraphrase)*
sv: -
pl: faza
cs: výběh okosení

2.7.8 Coving / Kehlung

Corner which is rounded, for example at a jetty or between wall and ceiling (Fig. 221).

Gerundete Ecke, zum Beispiel an einer Stockwerksvorkragung oder zwischen Wand und Decke (Fig. 221).

fr: amortissement
> angle adouci *(rounded corner / abgerundete Ecke)*
en: coving
> cove *(between wall and ceiling / zwischen Wand und Decke)*

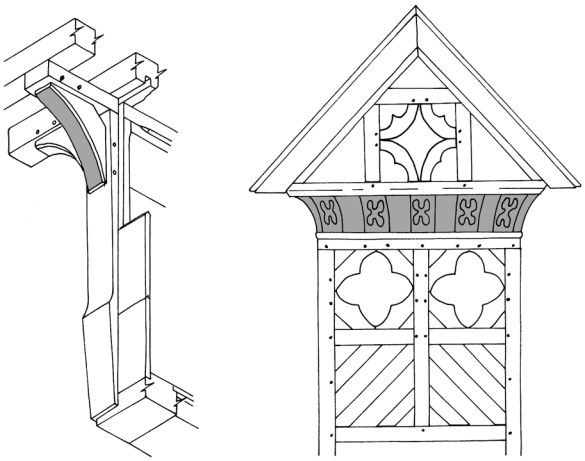

Fig. 221.

nl: > koof *(between wall and ceiling / zwischen Wand und Decke)*
de: Kehlung *(often the shape of brackets or [short] up and downward braces, in Austria uncommon / oft in Form von Knaggen oder Kopf- und Fußbändern, in Österreich unüblich)*
> Kehle *(between wall and ceiling / zwischen Wand und Decke)*
da: -
no: > hulkil *(at a coved ceiling / Kehle an einer Decke)*
sv: kälning
pl: profil
cs: fabion

2.7.9 ~ Carving / Schnitzerei

Ornamental engraving or cutting of wood or other organic materials, except stone; also a relief can be produced by removal of material.

Dekorative Ausnehmungen oder Einschnitte in Holz oder andere organische Materialien, nicht jedoch in Stein; durch Wegnahme von Material kann auch ein Relief hergestellt werden.

fr: < sculpture (sur bois, sur pierre) *(includes stone carvings / umfasst auch Steinhauerarbeiten)*
en: < carving *(includes stone carvings / umfasst auch Steinhauerarbeiten)*
< relief carving
nl: decoratieve bewerking van hout of andere materialen *(paraphrase)*
de: Schnitzerei
> Flachschnitzerei *(with embossed, not deepened decorations / mit erhabener, nicht eingetiefter Dekoration)*
> Schnitzornamente *(Austrian / österreichisch)*

da: karvesnit
no: treskurd
= treskjæring
> karveskurd *(incised carving / Schnitzerei in Kerbschnitttechnik)*
sv: (trä)snideri
pl: snycerstwo
cs: řezba
= vyřezávání
= dřevořezba
= řezbářská výzdoba *(decor / Dekor)*

2.7.10 Inscription / Inschrift

Characters which are attached to the outside or the inside of a building on the occasion of its construction or later alteration. They may be carved in wood or engraved in stone and usually provide dates, names of builders, and mottos.

Schriftzeichen, die bei Erbauung eines Hauses oder bei späteren Veränderungen am Außenbau oder im Inneren angebracht werden. Sie können in Holz eingeschnitzt oder in Stein gehauen sein und enthalten normalerweise Baudaten, Namen der Erbauer und Sprüche.

fr: inscription
> millésime *(date / Datum)*
en: inscription
nl: inscriptie
de: Inschrift
da: indskrift
no: innskrift
= inskripsjon
sv: inskription
= inskrift
pl: napis
cs: nápis

2.8 Masonry / Mauerwerk

Structure of natural stones or bricks, which forms massive walls or ceilings such as vaults. The stones are usually coursed in regular pattern and laid in mortar.

Ein aus natürlichen Steinen oder Ziegeln zusammengefügtes Bauteil, das eine massive Wand oder eine Decke, meist ein Gewölbe, bildet. Die Steine sind mit Mörtel zu einem Mauerwerksverband zusammengefügt.

fr: maçonnerie
en: masonry
nl: metselwerk
de: Mauerwerk
da: murværk
no: murverk
sv: murverk
pl: mur
cs: zdivo
~ zeď *(masonry wall / Mauer)*

2.8.1 Natural stone / Naturstein

Natural stone as a material for masonry, opposed to brickwork or masonry of artificial stone.

Natürliche Steine als Material für Mauerwerk. Stehen im Gegensatz zu Mauerwerk, das aus Ziegelsteinen oder anderen künstlich gefertigten Steinen besteht.

fr: moellonnage
en: natural stone
nl: natuursteen
de: Naturstein
da: natursten
= gråsten
no: naturstein
= gråstein *(vernacular / mundartlich)*
< stein
sv: natursten
pl: kamień naturalny
cs: ~ kámen *(general term / allgemeine Bezeichnung)*
= přírodní kámen
= přirozený kámen

2.8.2 Fieldstone / Feldstein

Loose stone or boulder, found in the soil and carried from a field, meadow, or paddock; measuring 10 cm or more across.

Von Äckern, Wiesen und Weiden zusammengetragene Steine und Blöcke, die aus dem Boden kommen; ihr Durchmesser beträgt 10 cm und mehr.

fr: caillou
> galet *(flagstone / Steinplatte)*
en: fieldstone
= rubble
= brash *(rubble naturally found in the soil / Bruchgestein, natürliches Vorkommen im Boden)*
nl: veldkei
de: = Feldstein
~ Lesestein *(stone gathered from the soil, e. g. boulder, gravel / aufgelesene Steine von der Bodenoberfläche, z. B. Findlinge und Kiesel)*
> Findling *(large stone, deposited in the Ice Ages / großer, in der Eiszeit abgelagerter Stein)*

> Findlingstein *(Austrian for findling / österreichisch für Findling)*
= Fundstein *(Austrian / österreichisch)*

da: marksten
= kampesten

no: åkerstein *(found on farmland / auf Ackerland gefunden)*
= markstein *(found in meadows and forests / in Wiesen und Wäldern gefunden)*
> strandstein *(found on beaches / am Strand gefunden)*
< naturstein, gråstein

sv: marksten *(gathered from the soil / vom Boden aufgelesen)*
= fältsten *(gathered from a field / aus einem Feld aufgelesen)*

pl: kamień polny (dziki)

cs: sbíraný kámen *(gathered from the soil / vom Boden aufgelesen)*
> valoun *(gravel / Geröll)*

2.8.3 Quarrystone / Bruchstein

Undressed stone which has been cut in a quarry.

Roher Naturstein, der in einem Steinbruch gewonnen worden ist.

fr : moellon dégrossi / retouché / équarri

en: quarrystone
< rubble *(irregular pieces of stone, may be gathered e. g. from scree, eroded rock sites, quarries, river-beds, or fields / unregelmäßige Steine, z. B. von Schutthalden, erodierten Felsen, Steinbrüchen, Flussbetten oder Feldern)*

nl: breuksteen

de: Bruchstein

da: brudsten
= kamp
= kampesten

no: bruddstein

sv: blocksten *(usually large piece / normalerweise größeres Stück)*

pl: kamień łamany

cs: lomový kámen

2.8.4 ~ Ashlar / Haustein, Werkstein

Natural stone taken from rock in a quarry. It is squared, dressed and usually laid in courses; the term describes especially pieces of cuboid shape (Fig. 222).

Aus anstehendem Gestein eines Steinbruchs stammender Naturstein, der eine winklige Form und bearbeitete Oberflächen besitzt und normalerweise für ein Schichtenmauerwerk verwendet wird; bezeichnet insbesondere Steine in Form eines Quaders (Fig. 222).

fr: pierre équarrie *(general term / allgemeine Bezeichnung)*
> pierre de taille *(ashlar / Quaderstein)*

en: > ashlar *(squared / Quaderstein)*

nl: houwsteen
= natuursteenblok

de: Haustein
~ Werkstein *(synonym of Haustein, now also used for cast stones from rock powder / Synonym von Haustein, heute auch Bezeichnung für aus Gesteinsmehl künstlich gepresste Steine)*
> Quaderstein *(ashlar / Haustein, der winklig bearbeitet ist)*
> Quader *(short for Quaderstein / kurz für Quaderstein)*

da: stenblok
= kvader
= kvadersten

no: huggen stein
= kvaderstein
> tuktet stein *(hewn to a roughly orthogonal shape, but with undressed surfaces / zu ungefähr rechtwinkliger Form behauen, aber ohne geglättete Oberflächen)*

sv: huggsten
> kvadersten *(ashlar / Steinquader)*

pl: kamień ciosany (licowy)

cs: tesaný kámen
> kamenný kvádr *(ashlar / Steinquader)*
> kvádřík *(small ashlar piece of limestone / kleiner Quaderstein aus Kalkstein)*

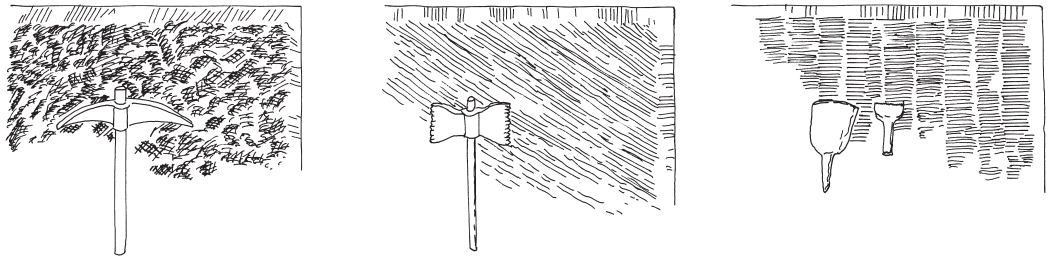

Fig. 222.

2.8.5 Brick / Ziegelstein

Hard rectangular piece of moulded and fired clay used for building, typically for wall construction.

Mauerstein aus geformtem und gebranntem Ton, der als Baumaterial genutzt wird, bevorzugt zur Errichtung von Wänden.

fr: brique
en: brick
nl: tichel
de: Ziegelstein
= Ziegel
= Backstein *(rather colloquial; in Austria usually a Klinker, i. e. a sintered brick / eher umgangssprachlich; in Österreich meist Klinker, ein bis zur Sinterung gebrannter Ziegel)*
= Mauerziegel *(rarely, emphasises the use in a wall / selten, betont die Verwendung für Mauern)*
da: mursten
no: teglstein
< murstein
sv: tegel(sten)
pl: cegła (palona)
cs: pálená cihla *(fired brick / gebrannter Ziegel)*
< cihla *(brick in general, now common for fired bricks / Ziegel im Allgemeinen, heute geläufig für gebrannte Ziegel)*

2.8.6 Adobe / Lehmstein

Unfired piece of clay used for building. Normally for wall construction (Fig. 223).

Ungebrannter, geformter und luftgetrockneter Stein aus Lehm. Meist zur Errichtung von Wänden genutzt (Fig. 223).

fr: brique crue
= brique (en terre) crue
= adobe
en: adobe
= clay lump
= mud brick
= unfired brick *(Am.)*

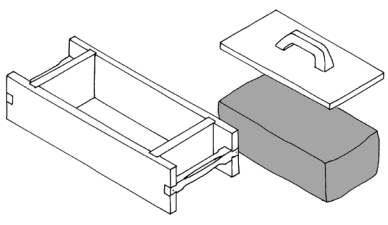

Fig. 223.

nl: zonsteen
= adobe
de: Lehmstein
= Lehmziegel *(imprecise term, actually not a [fired] brick / unrichtige Bezeichnung, da kein [gebrannter] Ziegel)*
= ungebrannter Lehmziegel *(imprecise, contradictory term / ungenaue, widersprüchliche Bezeichnung)*
= luftgetrockneter Lehmziegel *(imprecise, contradictory term / ungenaue, widersprüchliche Bezeichnung)*
= adobe *(rare, especially in Switzerland / selten, insbesondere in der Schweiz)*
da: lersten
= soltørret lersten
no: soltørket murstein
= soltørket tegl
= ubrent tegl
sv: lufttorkat tegel
= råsten
pl: cegła niewypalona (surowa)
= surówka
= peca
cs: nepálená cihla
> vepřovice *(usually with addition of bristles / meist mit Zugabe von Borsten)*

2.8.7 Sod / Sode

A regularly shaped section of turf covered with grass, heather, etc., held together by rootage; may also be peat. Used as a material for walls or roof covering.

In regelmäßiger Form gestochenes Stück Bodenoberfläche, das mit Gras, Heide oder anderen Pflanzen bewachsen ist und durch das Wurzelwerk zusammengehalten wird; kann auch Torf sein. Als Baumaterial für Wände oder zur Dachdeckung benutzt.

fr: motte de gazon
en: sod *(with grass and roots / mit Gras und Wurzeln)*
= turf *(with grass and roots / mit Gras und Wurzeln)*
nl: plag
= zode
de: Sode
da: tørv
= sod, sodder
> græstørv *(sod of grass / Sode aus Gras)*
> hedetørv *(sod of grass / Sode aus Gras)*
no: torve
sv: torva
pl: darnina
= darń
cs: drn

2.8.8 Pisé / Stampflehm

Material for mass walling in ratios of 20% clay and 80% aggregate. Pulverized lime can be one of the components. For fibre, plant stem can be used. Walls are raised in courses. The workers therefore trample down the clay inside a shuttering. Each course is allowed to dry before the next is added (Fig. 102).

Material für massive Wände aus etwa 20 Prozent Lehm und 80 Prozent Zuschlagstoffen. Ein Bestandteil davon kann Kalk sein. Als Bindemittel können Pflanzenfasern benutzt werden. Die Mauern werden in Schichten hergestellt; die Arbeiter stampfen dazu den Lehm in eine Schalung. Jede Schicht kann trocknen, bevor die nächste hinzugefügt wird (Fig. 102).

fr: pisé
en: pisé (à terre)
= clay *(common in most parts of England / üblich in den meisten Teilen Englands)*
= mud *(common in most parts of England / üblich in den meisten Teilen Englands)*
= cob *(in the English southwestern counties / im Südwesten Englands)*
nl: stampleem
de: Stampflehm
~ Pisé
da: materiale til lerstampede vægge
= pisé til pisé vægge
no: stampejord
= stampeleire
= pisé
sv: pisé
= stampad lera *(paraphrase)*
pl: bitka
cs: dusaná hlína

2.8.9 Dry masonry / Trockenmauerwerk

Masonry laid without any mortar, earth, or clay.

Mauerwerk, verlegt ohne jeglichen Mörtel, Erde oder Lehm.

fr: construction en pierre sèche
en: dry masonry
= dry walling
= dry stone walling
nl: stapelbouw
de: Trockenmauerwerk
da: tørmur
no: tørrmur
sv: kallmur
pl: mur układany na sucho
cs: zdivo spojované na sucho
= zdivo "na sucho" *(colloquial, wall / umgangssprachlich, Mauer)*
= zeď stavěná na sucho *(wall / Mauer)*

2.8.10 Uncoursed masonry / Unregelmäßiger Mauerwerksverband

Masonry of stone, laid uncoursed without straight horizontal joints. Usually the stones are undressed, rarely they have a side-face of polygonal shape (Fig. 224).

Mauerwerk aus Naturstein ohne durchgehende horizontale Lagerfugen. In der Regel aus wenig bearbeiteten Steinen, selten mit polygonal geformter Seitenansicht (Fig. 224).

fr: appareil non assisé
en: uncoursed masonry
nl: wildverband
de: unregelmäßiger Mauerwerksverband
da: blandet murværk *(paraphrase)*
no: > "gotisk" murverk
= murverk uten gjennomgående skifteganger *(paraphrase)*
sv: oregelbundet murverk
pl: mur z kamieni łamanych *(wall of quarrystone / Mauer aus Bruchsteinen)*
cs: nepravidelné zdivo
~ kyklopské zdivo *(cyclopean masonry, wall of large, irregular stones / Zyklopenmauerwerk, Mauer aus sehr großen unregelmäßigen Steinen)*

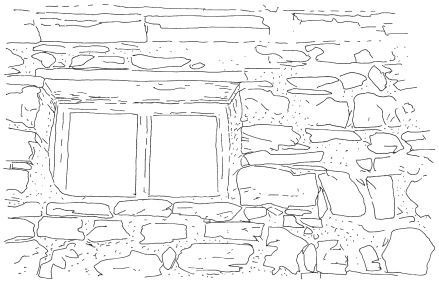

Fig. 224.

2.8.11 Coursed masonry / Schichtenmauerwerk

Masonry of stone, laid in courses with straight horizontal joints (Fig. 225).

Mauerwerk aus Naturstein mit durchgehenden, horizontalen Lagerfugen (Fig. 225).

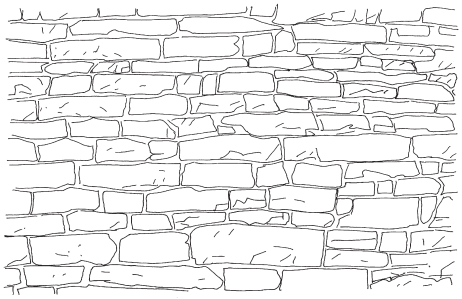

Fig. 225.

fr: appareil assisé
en: coursed masonry
nl: > metselverband *(facing of brick / Verblendung aus Ziegelstein)*
de: Schichtenmauerwerk
~ regelmäßiger Mauerwerksverband
da: lagdelt stenmur
no: skiftemur(verk)
= murverk med gjennomgående skifteganger *(paraphrase)*
sv: regelbundet förband
pl: mur warstwowy
cs: řádkové zdivo

2.8.12 Ashlar masonry / Quadermauerwerk

Masonry of stones which are squared on five or six sides; they are actually shaped like ashlars or look like that from their side (Fig. 226).

Mauerwerk, das aus an mindestens fünf Seiten winklig behauenen Natursteinen gebildet wird. Die Steine sind tatsächlich quaderförmig oder erscheinen innerhalb des Mauerwerks als rechteckige Quader (Fig. 226).

fr: appareil régulier
en: ashlar masonry
= ashlar work
nl: metselwerk van blokken zwerfsteen
de: Quadermauerwerk
da: kvaderstensmurværk
no: kvadermurverk
sv: kvadermurverk
pl: mur z ciosów

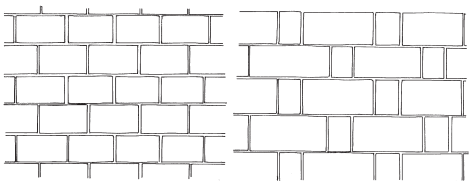

Fig. 226.

cs: kvádrové zdivo
= zdivo z pravidelných kvádrů
= kvádříkové zdivo *(small pieces of limestone / kleine Kalksteinblöcke)*

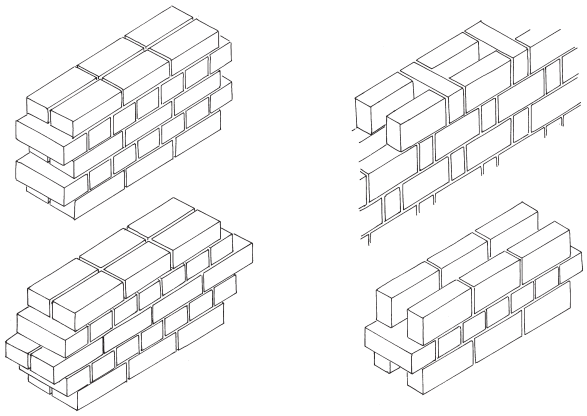

Fig. 227.

2.8.13 Brick masonry / Ziegelmauerwerk

Walling made of bricks (Fig. 227).

Mauerwerk, das aus Ziegelsteinen besteht (Fig. 227).

fr: maçonnerie de brique
en: brick masonry
= brick walling
= brickwork
nl: baksteenmuur
= muur van baksteen
de: Ziegelmauerwerk
= Ziegelmauer
= Ziegelwand *(widersprüchliche Bezeichnung / inconsistent term)*
= Backsteinmauerwerk *(in Austrian uncommon / in Österreich unüblich)*
= Backsteinmauer *(in Austrian uncommon / in Österreich unüblich)*
= Backsteinwand *(in Austrian uncommon / in Österreich unüblich)*
da: teglstensmur
= grundmur *(mainly for houses which are completely made of bricks, as opposed to timber framing / meist bei vollständig aus Backstein erstellten Häusern, im Gegensatz zum Fachwerk)*
no: teglmur, teglvegg
= teglsteinsmur, teglsteinsvegg
sv: tegelvägg
= tegelmur
= tegelmurverk
pl: mur z cegły
= mur ceglany

= ściana z cegły *(brick wall / Ziegelwand)*
= ściana ceglana *(brick wall / Ziegelwand)*

cs: cihlové zdivo *(may also be zdivo z nepálených cihel, i. e. unfired brick; cihla [brick] only describes the shape / kann auch zdivo z nepálených cihel sein, d. h. aus ungebrannten Lehmziegeln; cihla [Ziegel] bezeichnet nur die Form)*
= cihelné zdivo *(rather outdated / eher veraltet)*
> zdivo z pálených cihel *(of fired bricks / aus gebrannten Ziegeln)*
> zdivo z nepálených cihel *(of unfired bricks / aus ungebrannten Ziegeln)*

2.9 ~ Space / Gefach

Interval between the load-bearing members of a timber-framed wall defined by e. g. sill, studs, rails and wall plate. May be closed by an infill of several materials or by doors and windows.

Ein von Konstruktionshölzern wie Schwelle, Ständern, Riegeln oder Rähm begrenzter Zwischenraum einer in Gerüstbauweise errichteten Wand, der durch Ausfachungen in verschiedenen Materialien oder durch Türen und Fenster geschlossen werden kann.

fr: > panneau

en: space
> panel *(always has an infill, does not include openings for doors or windows / immer geschlossen, umfasst keine Türen und Fenster)*
> infill panel

nl: vak

de: Gefach
~ Fach

da: tavl

no: fag
= fakk

sv: väggerum
= väggtavla

pl: pole szkieletu
= płaszczyzna ściany

cs: pole
~ příhrada *(rare / selten)*

2.9.1 Panel / Ausfachung

Infill of a space with materials such as timber, brick, clay, or stone (Fig. 228).

Füllung eines Gefaches aus Materialien wie etwa Holz, Ziegel, Lehm oder Bruchstein (Fig. 228).

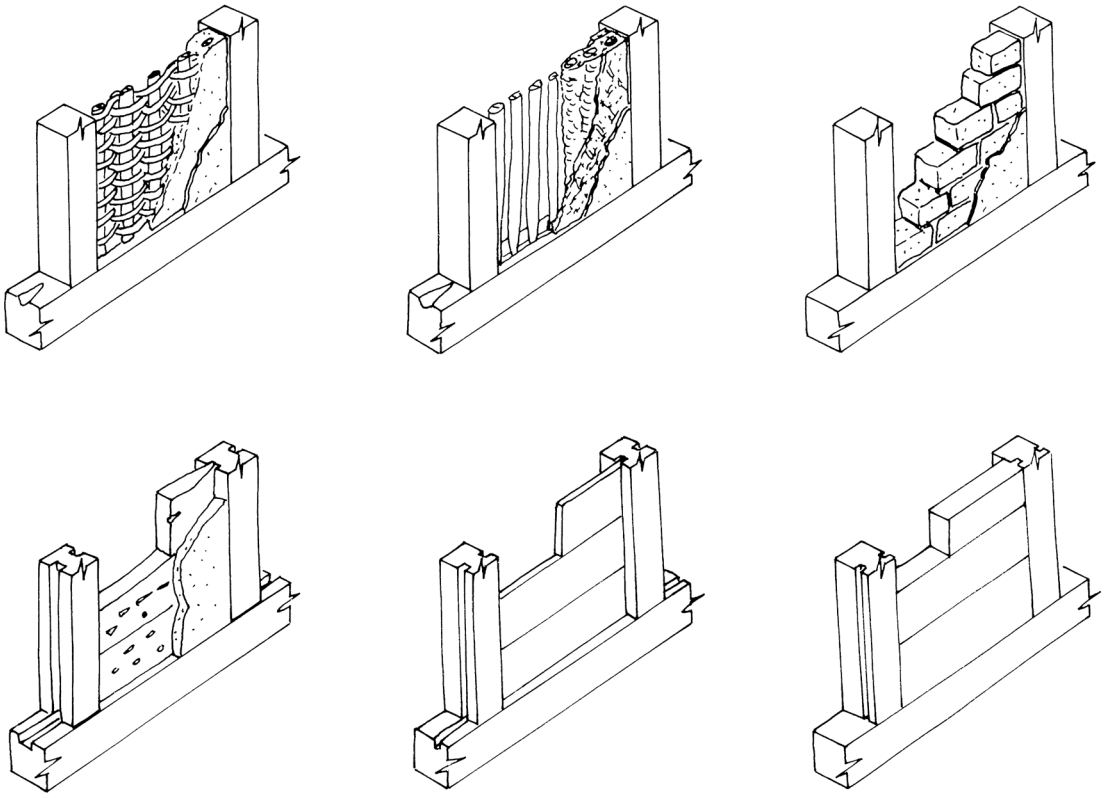

Fig. 228.

fr: hourdis
= remplissage
en: panel
= infill
= infilling
nl: vakwerkvulling
de: Ausfachung
= Wandfüllung
da: -
= udfyldning
no: < utmuring *(usually with bricks / normalerweise mit Ziegeln)*
= utfylling
sv: väggfyllning
pl: wypełnienie szkieletu ściany
cs: výplň

2.9.2 Infill of stone / (Gefach-)Ausmauerung

Panel infill of bricks, unbaked clay pieces, or rubble (Fig. 229).

Ausfachung aus Mauerwerk, zum Beispiel Backsteine, Lehmsteine oder Bruch- und Lesesteine (Fig. 229).

fr : < hourdis
= panneau de hourdis *(single panel / einzelnes Gefach)*
en: infill of stone
> brick nogging *(infill of bricks / Ausfachung aus Ziegelsteinen)*
> nogging *(infill of bricks / Ausfachung aus Ziegelsteinen)*
nl: baksteenvulling

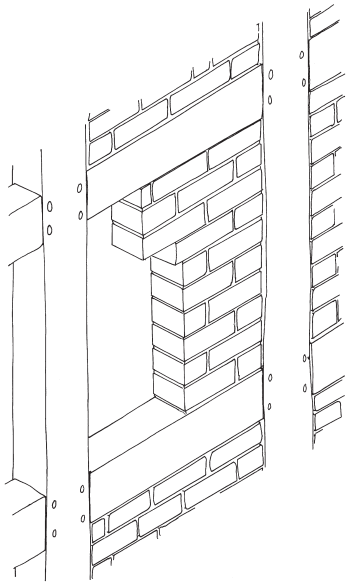

Fig. 229.

de: (Gefach-)Ausmauerung
da: udmuring
= at udmure *(verb)*
no: utmuring *(usually with bricks / normalerweise mit Ziegeln)*
sv: utmurning
pl: obmurówka
= wymurówka
cs: zděná výplň *(paraphrase)*
~ vyzdívka

2.9.3 Breast panel / Brüstungsgefach

Panel below a window; sometimes accentuated by a special infill or ornamental bracing (Fig. 230).

Gefach unterhalb eines Fensters; gelegentlich durch eine besondere Ausfachung oder ornamentale Verstrebungen hervorgehoben (Fig. 230).

fr: allège
en: breast panel
nl: borstwering
de: Brüstungsgefach
da: > brystpanel *(usually indoor and of wood / meist im Gebäudeinneren und aus Holz)*
> udsmykket undertavl/ or udsmykket vinduestavl *(external / außen)*
no: brystning *(general term, interior or exterior / innen und außen)*
> brystpanel *(interior / innen)*
> brystningspanel *(interior / innen)*
sv: < fönsterbröstning *(mainly the inner surface below the window, not necessarily referring to timber framing / vor allem Fläche unterhalb eines Fensters im Hausinneren, nicht nur auf den Fachwerkbau bezogen)*
pl: ściana podokienna
cs: podokenní pole *(paraphrase)*
~ parapet

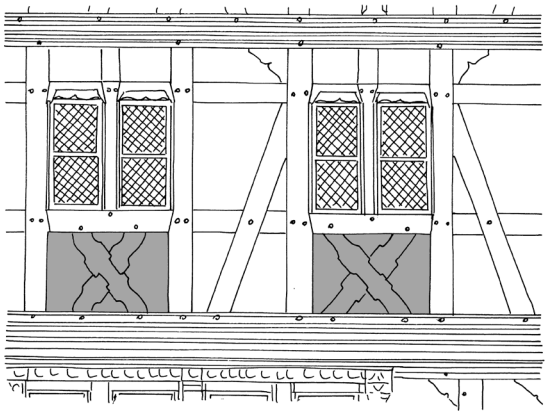

Fig. 230.

2.9.4 Timber-framed construction with infill of squared timber / Gerüstbau mit Kantholzfüllung

Timber-framed construction with rather small panels, closed with a infill of horizontal or rarely vertical beams or logs.

Gerüstbau, dessen relativ kleine Wandgefache durch waagerechte, selten auch senkrechte Kanthölzer oder Rundhölzer geschlossen sind.

fr: construction à remplissage de madriers entre des poteaux d'armature *(paraphrase)*
= construction aux bois équarris encastrés dans les poteaux *(paraphrase)*
en: timber-framed construction with infill of squared timber *(paraphrase)*
> timber-framed construction with squared, horizontal infill of logs *(paraphrase)*
nl: niet-aardvaste stijlen met blokvulling *(paraphrase)*
de: Gerüstbau mit Kantholzfüllung
= Ständerbau mit Kantholzfüllung
= ausgeblockter Ständerbau
= ausgeblocktes Fachwerk *(timber framing with infill of horizontal or vertical baulks, which are as thick as the posts / Fachwerk, gefüllt mit waagerechten oder senkrechten Balkenabschnitten, die so dick wie die Ständer sind)*
= Ständerbau mit Blockfüllung
= Ständerbalkenbau
= Ständerblockbau *(paraphrase, Austrian / österreichisch)*
da: bulkonstruktion med firkanttømmer
no: sleppverk *(with horizontal infill / mit horizontaler Ausfüllung)*
sv: skiftesverk (i fyrsidigt bilat timmer)
pl: < konstrukcja sumikowo-łątkowa *(post and log construction, also term for plank walling and post-and-plank building / Konstruktion mit senkrechten Hölzern, bezeichnet auch Ständerbohlenbau und Pfostenbohlenbau)*
cs: skeletová konstrukce s výplní z vodorovných trámů
> skeletová konstrukce s výplní z kuláčů *(with infill of round logs / mit Ausfachung aus Rundhölzern)*

2.9.5 ~ Header / Füllholz

Timber inserted into the space between wall plate, beam ends, and sill beam at the level of a floor frame. In most cases a (moulded) squared timber (1) but simpler boards (2) may also occur (Fig. 231).

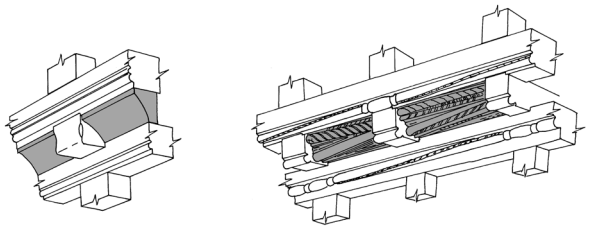

Fig. 231.

Holz, das den Raum zwischen Rähm, Stockwerkschwelle und Balkenköpfen in der Höhe einer Geschossdecke ausfüllt. Kann ein (profiliertes) Kantholz, eine Bohle (1) oder ein Brett (2) sein (Fig. 231).

fr : 1. cours d'entretoises (entre deux sablières) *(paraphrase)*
2. < couvre-joint (entre les abouts des solives)
en: 1./2. < header *(also much longer timber in a floor frame receiving ends of joists / auch längere Hölzer in einer Balkenlage, z. B. Wechsel)*
nl: 1. balk om wind tegen te houden in een uitkraging *(paraphrase)*
2. plank om wind tegen te houden in een uitkraging *(paraphrase)*
de: 1. Füllholz
2. Windbrett *(rare / selten)*
2. = Füllbrett
da: 1./2. fyldholt
no: 1. fyllholt *(loan translation from Danish / Lehnübersetzung aus dem Dänischen)*
2. skunk *(simple plank, concealed behind a cladding of boards / einfache Bohle, hinter einer Bretterverkleidung verdeckt)*
sv : 1./2. fyllnadsträ
pl: 1. króciak
2. wiatrownica
cs: 1./2. ~ záklop
1./2. < bednění

2.9.6 ~ Tongue and groove / Nut und (lose) Feder

Joint which connects boards or planks on their long side. In both timbers a groove is cut, in which a loose tongue is inserted. It closes the gap and interconnects the two pieces with each other (Fig. 232, 1).

Holzverbindung meist von Brettern oder Bohlen an ihrer Längsseite. In beide Hölzer ist eine Nut eingearbeitet, in die eine dünne Leiste als lose Feder eingelegt ist. Sie schließt die Fuge und verbindet die Hölzer (Fig. 232, 1).

fr: languette et rainure
en: < tongue and groove *(not necessarily with loose*

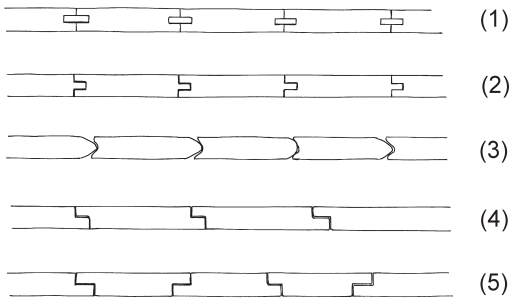

Fig. 232.

tongue / nicht notwendigerweise mit loser Feder)
< tongued and grooved joint *(not necessarily with loose tongue / nicht notwendigerweise mit loser Feder)*
< tongue-and-groove joint *(not necessarily with loose tongue / nicht notwendigerweise mit loser Feder)*

nl: aansluiting met losse veer
= messing en groef

de: < Nut und Feder
= Nut und lose Feder *(precise, but less frequently / genau, aber seltener)*

da: not og løs fjeder
< not og fer

no: not og løs fjær

sv: < not och fjäder

pl: < pióro i wpust

cs: pero a drážka
< drážková konstrukce
= konstrukce na pero a drážku *(sometimes also with firmly attached tongue, but tapered end / manchmal auch mit fester Feder, aber mit verjüngtem Ende)*

2.9.7 Groove / Nut

Narrow channel which usually receives wooden elements (e. g. staves, tenons). Such channels are mainly used for joints between boards or planks, but also between structural elements. It usually has an angular cross section (1). A special form has a wedge-shaped cross section (2) (Fig. 232, 1-2).

Rille, in die vor allem hölzerne Bauteile (z. B. Holzstaken, Wellerhölzer, Zapfen) eingefügt werden. Solche Ausnehmungen kommen überwiegend zwischen Brettern und Bohlen, aber auch tragenden Konstruktionen vor. Sie haben in der Regel rechteckigen Querschnitt (1). Eine Sonderform hat einen spitz zulaufenden Querschnitt (2) (Fig. 232, 1-2).

fr: 1./2. rainure

en: 1./2. groove

nl: 1./2. groef

de: 1./2. Nut
2. Keilnut
2. = Kielnut

da: 1./2. not

no: 1./2. not
1./2. utgrøyping *(usually not between tongued-and-grooved boards / normalerweise nicht zwischen durch Nut und Feder verbundenen Brettern)*

sv: 1./2. not
1./2. = nåt

pl: 1./2. wpust

cs: 1./2. drážka *(normally rectangular and on the narrow side / meist rechtwinklig und an der Schmalseite)*

2.9.8 Tongue / Feder

Narrow slat between two boards or planks, which either is made as a separate strip of wood, inserted into grooves (1) or is machined from one of the boards and fits into the groove of the adjacent board (2) (Fig. 232, 1-2).

Schmale Leiste als Verbindung zwischen zwei Brettern oder Bohlen, die entweder als separates Holz in Nuten eingeschoben ist (1), oder aus einem der Bretter herausgearbeitet ist und in die Nut des benachbarten Bretts eingreift (2) (Fig. 232, 1-2).

fr : 1. fausse-languette
2. languette

en: 1./2. tongue
1. slip tongue
1. = spline

nl: 1./2. veer
1./2. = messing

de: 1./2. Feder
1./2. < Federung *(not only the tongue but the whole joint / nicht nur die Feder, sondern die gesamte Verbindung)*
1. lose Feder
2. Kamm *(Swiss / schweizerisch)*

da: 1./2. fjeder
1./2. = fer *(more modern spelling / modernere Schreibweise)*

no: 1. løs fjær
2. fjær

sv: 1./2. fjäder

pl: 1./2. pióro

cs: 1./2. pero *(for firmly attached tongues the term is not used consistently / für feste Federn wird die Bezeichnung nicht einheitlich benutzt)*

2.9.9 Rebate / Überfälzung

Cladding of boards or planks, having rectangular recesses in one edge of their long sides, which interlock and close the gap (Fig. 232, 4-5).

Verschalung, deren Bretter rechteckige Ausnehmungen (Fälze) an den Kanten ihrer Längsseiten besitzen, die ineinander greifen und so die Fuge verschließen (Fig. 232, 4-5).

fr: languettes bâtardes
en: rebate
~ rebated *(adj)*
= rabbet *(Am.)*
nl: halfhoutse overdekking
de: Überfälzung
da: med fals
no: falset panel
sv: falsning
pl: przylga
= nakładka
cs: spoj na polodrážku

2.9.10 Rebate / Falz

Rectangular recess along the edge of a member to receive another element. Also used as jamb for door or window leaves (Fig. 232, 4).

Winkelförmige Ausarbeitung an der Kante eines Bauteils, in das ein passendes Gegenstück eingelassen werden kann. Auch als Anschlag von beweglichen Tür- oder Fensterflügeln verwendet (Fig. 232, 4).

fr: feuillure *(at doors, windows, etc. / an Türen, Fenstern etc.)*
en: rebate
nl: sponning
de: Falz
> Überfälzung *(both adjoining members are furnished with rebates / beide Hölzer sind mit Falzen versehen)*
da: fals
no: fals
sv: fals
pl: przylga
= felc
cs: > polodrážka
= falc *(colloquial, craftmen's language / umgangssprachlich, Handwerkersprache)*

2.9.11 ~ Tongue and groove / Spundung

Joint similar to a → tongue and groove joint (2.9.6) to close a gap between boards or planks. A machined tongue receives the groove of another. May also consist of alternating boards or planks, which have two grooves respectively two tongues (Fig. 232, 2). Tongue and groove may have a triangular shape (Fig. 232, 3).

Der → Nut- und Federverbindung (2.9.6) ähnliche Verbindung von Brettern und Bohlen, bei der ein Holz mit einer aus dem Holz gearbeiteten Leiste in die Nut des anderen Holzes greift. Es ist auch möglich, dass sich an einem Brett zwei Federn, am benachbarten zwei Nuten befinden (Fig. 232, 2). Kann auch mit Keilnut ausgestattet sein (Fig. 232, 3).

fr: < languette et rainure
= languette à deux arasements et rainure
en: < tongue and groove *(also with loose tongue / auch mit loser Feder)*
nl: messing en groef
de: Spundung
> Keilspundung *(of triangular shape / keilförmig)*
> Keilnutung *(of triangular shape / keilförmig)*
> Kielnutung *(of triangular shape, local / keilförmig, regional)*
da: not og fjeder
= not og fer
> pløjede brædder *(the linked boards / die verbundenen, gefügten Bretter)*
no: not og fjær
> pløyd panel *(boards with tongue and groove, not referring to single boards / Bretter mit Nut und Feder, nicht auf einzelne Bretter bezogen)*
> pløyde bord *(boards with tongue and groove / Bretter mit Nut und Feder)*
sv: not och fjäder
= spont
= spontning
pl: wpust i pióro
cs: spoj na pero a drážku
~ palubová podlaha *("Schiffbordspundung" with rebate [palubky] / „Schiffbordspundung" mit Falz [palubky])*

2.9.12 Wattle and daub / Lehmflechtwerk

Wall or infill of a framed wall construction, made of → staves (2.9.15), wattle, and daub. The staves are inserted (clamped) into grooves, notches, or (at one end) drilled holes. Often with an additional plastering of gypsum or lime. The panels may be small (1) or storey-high, sometimes with very thick staves (2) (Fig. 233).

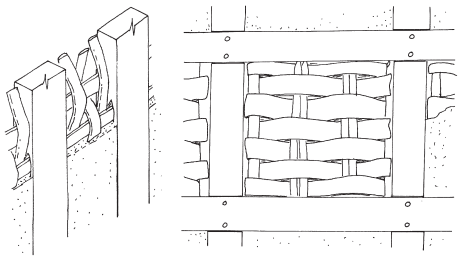

Fig. 233.

Wand oder Ausfachung aus → Staken (2.9.15), die mit Ruten umflochten und mit gemagertem Lehm beworfen sind. Die Staken sind in Nuten, Kerben oder (an einer Seite) in Bohrungen eingesetzt. Oft gibt es einen zusätzlichen Verputz aus Gips oder Kalk. Die Gefache können klein (1) oder wandhoch mit teilweise sehr dicken Staken sein (2) (Fig. 233).

fr : 1./2. torchis sur clayonnage
en: 1. wattle and daub
2. mud and stud
nl: 1./2. leemvlechtwerk
de: 1./2. Lehmflechtwerk
1./2. = Flechtwerk mit Lehmbewurf *(paraphrase)*
2. ~ Staken-Lehmfüllung
da: 1. lerklining på fletværk
1. = lerklining på risfletning
1. = klinevæg
2. lerklining på støjler
1./2. lerklining på vidjefletning
1./2. = vændreværk med lerklining
no: 1. flettverk med leirklining
1. = leirklining på flettverk
1. = leirklint flettverk
sv: 1. flätverk med lerklining
pl: 1. plecionka obrzucana gliną
cs: 1./2. proutěný výplet vymazaný hlinou
1./2. = proutěný výplet s hliněným výmazem

2.9.13 Stave and daub infill / Lehmstakenfüllung

Infill of a framed construction, whose → staves (2.9.15) are inserted or clamped into grooves, notches, or (at one end) drilled holes and covered with clay mixed with chopped straw or other materials; often finished with an additional plaster of lime or gypsum (Fig. 234).

Ausfachung im Gerüstbau, bei der → Staken (2.9.15) in Nuten, Kerben oder (an einer Seite) in Bohrungen des Gefachs eingesetzt bzw. eingeklemmt und mit Lehm und einem Stroh-Lehmgemisch verstrichen werden; oft mit einem zusätzlichen Kalk- oder Gipsputz (Fig. 234).

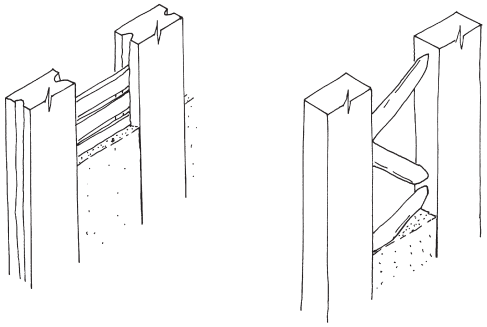

Fig. 234.

fr: hourdis de torchis
en: stave and daub infill *(paraphrase)*
nl: vitswerk
de: Lehmstakenfüllung
~ Stakung *(imprecise, actually the staves only / ungenau, eigentlich nur die Staken)*
da: lerklinet væg på støjler
no: < leirfylling
sv: -
pl: szachulec
cs: < lepenice
~ lepenicová výplň
~ výplň z kolíků a hliněné mazaniny *(paraphrase)*

2.9.14 Earth winding infill / Lehmwickelfüllung

Walling or infill of a framed construction which consists of → staves (2.9.15) wrapped in a mixture of straw and loam. The staves are inserted or shuted horizontally or vertically, usually in groves or (at one end) in drill holes. Often encased in daub (Fig. 235).

Wand oder Ausfachung im Gerüstbau, meist im Fachwerkbau, mit aus mit Stroh und Lehm umwickelten → Staken (2.9.15). Sie sind in horizontaler oder vertikaler Richtung eingesetzt bzw. geklemmt, meist in Nuten, Kerben oder (an einer Seite) in Bohrungen. Oft mit abschließendem beiderseitigen Lehmbewurf versehen (Fig. 235).

fr: torches
= fusées
en: earth winding infill
= earth wrapping infill
nl: met stro en leem omwikkelde staken *(paraphrase)*
de: Lehmwickelfüllung
= Wellerfüllung
= Wellerwand *(infill of a wall frame / Ausfachung eines Wandgefüges)*
da: lerklinet væg med vendreværk

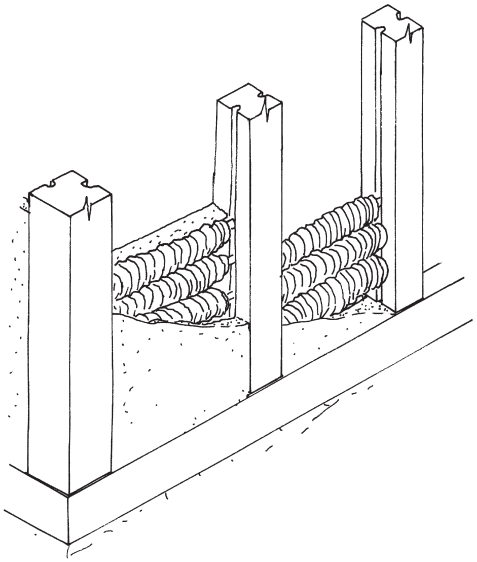

Fig. 235.

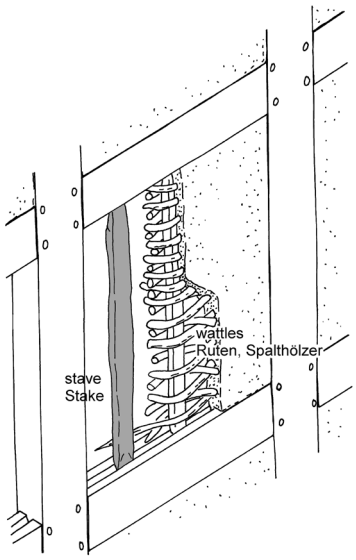

Fig. 236.

= vendret lerklinet væg
no: -
sv: stakavägg *(the whole wall / die gesamte Wand)*
= stagavägg *(the whole wall / die gesamte Wand)*
pl: ściana wypełniona wsuwkami słomowo-glinowymi
= strychulcami
cs: výplň z tyčí omotaných slaměnými pletenci a omazaných lepenicí *(paraphrase)*
= výplň z tyčoviny omotané slaměnými povřísly máčenými v hliněné kaši a pokryté hliněnou mazaninou *(paraphrase, infill of straw ropes and daub / Ausfüllung aus mit Strohseilen umwickelten Staken und Lehmbewurf)*
< lepenicová výplň

2.9.15 ~ Stave / Stake

Strong stick or a cleft timber with pointed ends to be inserted or clamped into a panel. May be the basis around which wattles are woven and daubed afterwards. The staves may also be set closely together and lack of wattlework; their surface is usually notched then, so that the daub will adhere to the staves (Fig. 236).

Kräftiges Rundholz oder gespaltenes Holz, das an den Enden zugespitzt und in die Gefache eingesetzt bzw. in Keilnuten eingeklemmt ist. Kann mit Ruten umwunden sein und so als Grundlage für Lehmputz dienen; die Staken können ohne Verwendung von Flechtwerk sehr dicht nebeneinander gesetzt sein, die Oberfläche besitzt dann Kerben, damit der Lehmbewurf besser haftet (Fig. 236).

fr: palançons
< lattes, lames, éclisses
< baguettes
en: < stave *(also large vertical timber in a stave-built wall / auch große senkrechte Hölzer in einer Stabwand)*
= staff *(rare, should be avoided / selten, sollte vermieden werden)*
nl: staak
= vits(lat)
de: Stake
= Holzstake
da: støjle
= stejle
= (rund)stok
= stav
= hæl
= vånd
no: -
sv: käpp
pl: żerdki
= szczeble
= strychuły
cs: tyčka
= kolík

2.9.16 ~ Sprung nogging / Kreuzstakung

Arrangement of → staves (2.9.18), often in floor frames, which are inserted or clamped obliquely in order to stabilize framing members (beams or posts) diagonally. The staves may form a crosswise (1) or zigzag (2) pattern (Fig. 237).

Stakentechnik, oft in Balkenlagen, bei der die → Wellerhölzer (2.9.18) diagonal eingesetzt bzw. eingeklemmt sind und die seitlichen Balken oder Ständer

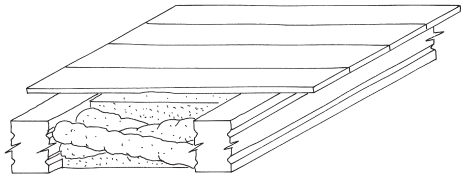

Fig. 237.

versteifen. Die Staken können überkreuz (1) oder im Zickzack (2) angeordnet sein (Fig. 237).

fr: 1./2. torches croisées d'un plancher en torchis *(paraphrase)*
en: 1. sprung nogging
2. short staves sprung between studs
nl: 1./2. diagonale staken *(paraphrase)*
de: 1. Kreuzstakung
1. = Abkreuzung
1. = Kreuzstickung *(alternative Austrian term / alternative österreichische Bezeichnung)*
da: -
no: 1./2. kryssavstivning
sv: -
pl: 1./2. strychulce ukośne
cs: -
1./2. > trámový strop s křížovými vzpěrami *(framed ceiling with cross braces / Balkendecke mit Kreuzstreben)*

2.9.17 Wattles / Ruten, Spalthölzer

Part of a wattle and daub infill, which is wound around the → staves (2.9.15). It may be made of thin twigs, often from flexible wood (such as willow) and used with bark (1). Sometimes strips of wood cleft from large pieces of timber (2) (Fig. 236).

Bestandteil des Flechtwerks, der um die → Staken (2.9.15) geflochten ist. Oft aus dünnen Zweigen, häufig aus biegsamen Holzarten (zum Beispiel Weide) und mit Rinde verarbeitet (1). Manchmal aus schmalen Streifen, die von größeren Holzstücken abgespalten sind (2) (Fig. 236).

fr: 1. entrelacs de branches, de baguettes
2. entrelacs de lamelles
en: 1. wattles *(pl.)*
2. split wattles *(pl.)*
nl: 1./2. vitsroede/twijg
de: 1. Rute
2. Spaltholz
da: 1./2. risfletning
no: 1./2. flettverk *(the whole Flechtwerk with both twigs and staves / gesamtes Flechtwerk mit Staken und Ruten)*
1./2. vidje
2. bandstake *(sing.),* bandstaker *(pl.) (branches of rowan, nailed to log-built or timber-framed walls as reinforcement for plaster of clay or lime / Äste aus Vogelbeere, auf Blockbau- oder Fachwerkwände als Armierung für Putz aus Lehm oder Kalk genagelt)*
sv: 1. ris
1. kvist
pl: 1. rózga
2. = szczapa
cs: 1. prut *(sing.),* pruty *(pl.) (rod / Rute)*
1. proutí *(pl., thinner wattles as material for wattlework, etc. / dünnere Ruten als Material für Flechtwerk usw.)*
2. > štípaný prut *(split wicker / gespaltene Rute)*
2. > loubek *(diminutive, thin split / Diminutiv, dünner Holzspan)*

2.9.18 ~ Stave / Wellerholz

Stave (2.9.15), to fit into drilled holes in the frame, into grooves, or attached to laths and wrapped in a mixture of straw and loam. Used as infill of panels in walls or (more frequently) in floor frames (Fig. 238).

Mit einem Stroh-Lehmgemisch umwickelte → Stake (2.9.15), die zur Bildung einer Wellerwand oder (häufiger) eines Deckengefachs zwischen den Balken dient und zwischen die Hölzer geklemmt oder auf Leisten aufgelegt ist (Fig. 238).

fr: lame, baguette de la torche *(paraphrase)*
= lame, baguette de la fusée *(paraphrase)*
en: < stave *(also large vertical timber in stave-built walls / auch großes vertikales Holz von Stabwänden)*
< piece of wood *(general term / allgemeine Bezeichnung)*
nl: vits
de: Wellerholz
= Lehmwickelholz
da: velle i vellervand
no: -
sv: < stav *(general term, also used for timber / allgemeine Bezeichnung, auch für Bauholz)*
pl: wałek
cs: tyč omotaná slaměnými pletenci/povřísly a namočená v hliněné kaši *(paraphrase)*

2.9.19 Dutch biscuit / Lehmwickel

Mud and straw mixture as infill of floor or (less frequently) wall frames, which is applied to a → stave

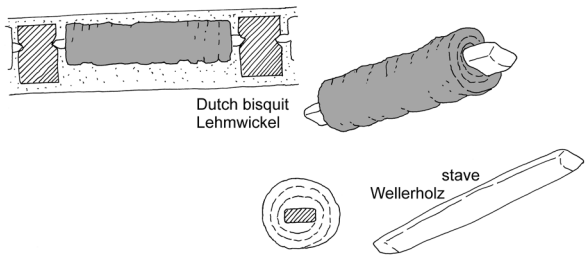

Fig. 238.

(2.9.18). The stave is fitted vertically or horizontally into drilled holes or grooves of the timber-frame. The mud may be like a rope, a series of flat straps, or a continuous mat (Fig. 238).

Stroh-Lehm-Gemisch zur Ausfachung von Decken- und (seltener) Wandgefachen, das um ein → Wellerholz (2.9.18) gewickelt ist. Dieses Holz ist senkrecht oder waagerecht in Löcher oder Nuten der Gefügehölzer gesetzt. Das Gemisch kann eine seilähnlich Form haben, aber auch als flaches Band oder Matte vorliegen (Fig. 238).

fr : torche
= fusée
en: Dutch biscuit
nl: staaf gewikkeld in leem *(paraphrase)*
de: Lehmwickel
= Weller
= Strohlehmzopf *(rare / selten)*
da: velle *(small piece of wood with straw bands in clay walls / kleines Holzstück mit Strohbunden in Erdwänden)*
no: -
sv: -
pl: wałek
= szczebel
= kołek
> owinięty powrósłem ze słomy – pionowy *(inserted vertically into the space / senkrecht in das Gefach eingesetzt)*
> owinięty powrósłem ze słomy – poziomy *(inserted horizontally into the space / waagerecht in das Gefach eingesetzt)*
cs: konstrukce (výplň) z tyček vypletená povříslem a omazaná hlinou *(paraphrase, infill of wall frames only / nur Ausfachung von Fachwerk)*
< lepenice *(local term / regionale Bezeichnung)*

2.9.20 Wattle / Flechtwerk

Wall (or fence) which is constructed of staves, intertwined with thinner sticks, twigs, or branches (Fig. 239).

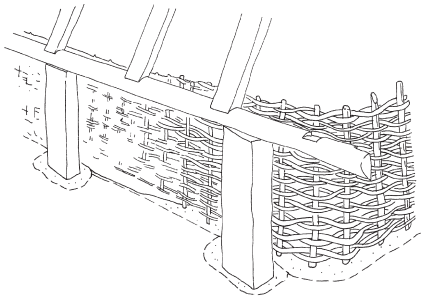

Fig. 239.

Wand (oder Zaun), hergestellt aus dickeren, festen Staken, um die dünnere, biegsame Hölzer geflochten sind (Fig. 239).

fr: clayonnage
en: wattle
nl: vlechtwerk
= vitswerk *(rare / selten)*
de: Flechtwerk
da: fletværk
= risfletning
= vændreværk
= vidjefletning/vidjefletværk
no: flettverksvegg
sv: flätverk
flätverksvägg *(the whole wall / die gesamte Wand)*
pl: plecionka
cs: proutěný výplet
= proutěné pletivo

2.9.21 Clay plaster / Lehmverputz

Clay or loam applied to a wall or panel. It is tempered for example by sand, straw, animal hair, etc. (Fig. 240).

Lehm, der auf eine Wand oder ein Gefach aufgetragen ist. Er ist zum Beispiel mit Sand, Stroh oder Tierhaaren gemagert (Fig. 240).

fr: enduit d'argile
en: clay plaster
~ daub *(plaster of loam, but usually infill of a panel / Lehmverputz, aber meist Ausfachungsmaterial)*
nl: leem
de: Lehmverputz
= Lehmbewurf *(especially in South Germany / insbesondere in Süddeutschland)*
> Gefachlehm *(infill of a panel / Ausfachung beim Fachwerk)*
> Hüttenlehm *(archaeological term for pieces of daub with impression of wattles or staves /*

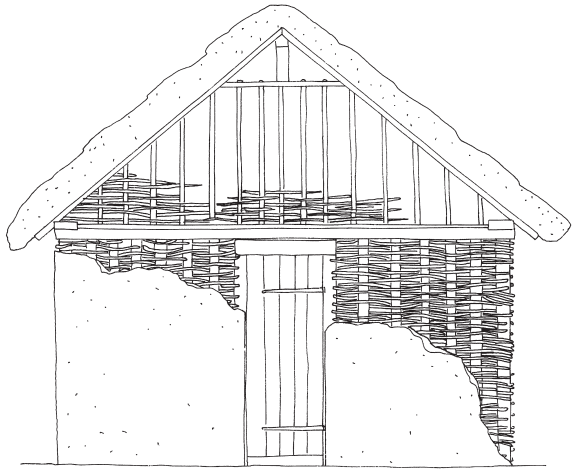

Fig. 240.

archäologische Bezeichnung für Lehmbrocken mit Flechtwerk- oder Stakenabdrücken)

da: lerklining
= lerbeklaskning

no: > leirklining *(attached to wattle / auf Flechtwerk)*
> leirrapping *(attached to a solid log-built or timber-framed wall / auf einer Block- oder Fachwerkwand)*
= leirpuss

sv: lerklining

pl: polepa
= obrzutka gliniana
= wyprawa gliniana

cs: hliněná omazávka *(plaster / Putz)*
~ hliněný výmaz *(loam of a wattle wall, infill of panels between the staves / Lehm einer Flechtwerkwand, Wandfüllung zwischen den Ruten)*
< lepenice
> mazanice *(archaeological term for pieces of daub, maybe with impression of wattles or staves / archäologische Bezeichnung für Lehmbrocken, häufig mit Flechtwerk- oder Stakenabdrücken)*

2.9.22 Daub / Strohlehm

A mixture of mud or clay, tempered with straw, plant fibre, sand, animal hair, excrement, urine, etc., used as a plaster.

Gemisch aus Erde oder Lehm, das mit gehäckseltem Stroh, Pflanzenfasern, Sand, Tierhaaren, Tierkot, -urin u. a. gemagert ist und zum Verputzen genutzt wird.

fr: torchis

en: daub

nl: ~ leem

de: Strohlehm

da: lerklining

no: leirpuss med strå/halm *(paraphrase)*
= leirrapping med strå/halm

sv: lerklining
= kline

pl: glina wymieszana z sieczką

cs: hliněná mazanina
< lepenice *(part of the building made of daub and wood, e. g. a wall or ceiling with stave and daub infill, buildings of daub and wood; in some regions term for timber-framed buildings, loam-plastered wooden granaries, etc. / Bauteil aus Strohlehm und Holz, z. B. Wellerwand, Wellerdecke; aus Strohlehm erbaute Gebäude; in einigen Regionen Bezeichnung für Fachwerkbauten, lehmverputzte hölzerne Speicher u. a.)*

2.9.23 Board partition / Bretterwand

Light partition of boards, may for example consist of one or more horizontal or vertical layers of boards (Fig. 241).

Leichte, nicht tragende Wand aus Brettern, die beispielsweise aus einer oder mehreren senkrecht oder waagerecht verlaufenden Bretterlagen besteht (Fig. 241).

fr: cloison en planches *(light partition / leichte Abtrennung)*

en: board partition

nl: < houten binnenwand *(may also be a load-bearing wall / kann auch eine tragende Wand sein)*

de: Bretterwand

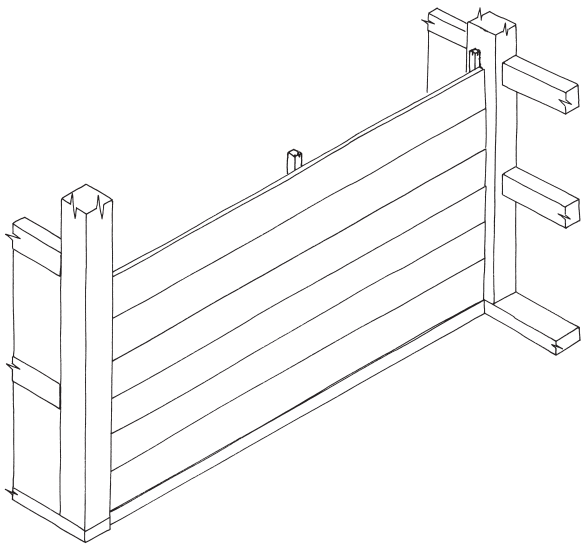

Fig. 241.

da: bræddevæg
no: bordvegg *(general term / allgemeine Bezeichnung)*
= panelvegg
~ sleppvegg *(similar to plank walling and timber-framed walls with cladding, but with boards instead of planks or logs / ähnlich wie Ständerbohlenbau oder verkleidetes Fachwerk, aber mit Brettern anstelle von Bohlen oder Rundhölzern)*
> skillevegg av vekselpanel *(partition wall of vertical boards with grooves / Trennwand aus vertikalen Hölzern mit ineinander gesteckten Nuten)*
sv: brädvägg
= plankvägg
pl: ścianka działowa z desek
cs: stěna (příčka) z prken *(partition wall / Trennwand)*
= prkenná stěna (příčka)

2.9.24 Boarded infill / Bohlenausfachung

Infill of panels in timber-framing, made of horizontal or vertical planks (1). Sometimes also heavy infill of squared timbers, having the same scantling as the structural members (2) (Fig. 242).

Im Fachwerkbau Ausfachung der Gefache mit waagerechten oder senkrechten Bohlen (1). Manchmal auch balkenförmige Kanthölzer, die die Stärke der tragenden Hölzer erreichen (2) (Fig. 242).

fr: 1./2. mur de planches avec armature
en: 1./2. boarded infill
nl: 1./2. opvulling van balken *(paraphrase)*
de: 1. Bohlenausfachung
2. Kantholzfüllung *(flush at one side / einseitig bündig)*
2. = Kantholzfüllung
da: 1./2. bulvæg
no: 1./2. sleppevegg
1./2. < sleppverk
sv: 1./2. skiftesvägg
pl: 1./2. ściana sumikowa
1./2. = ściana łątkowa
cs: 1. výplň konstrukčního pole tvořená prkny
1. = prkenná výplň
2. výplň konstrukčního pole tvořená trámy
2. = trámová výplň

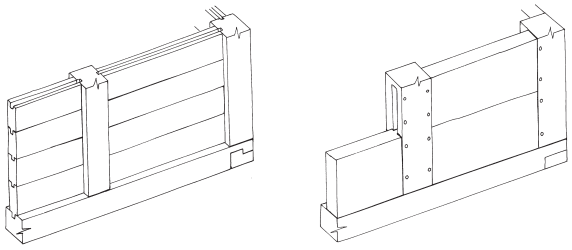

Fig. 242.

2.9.25 Timber walling with cladding / Verschaltes Holzgerüst

Timber-framed wall with a boarding which covers the spaces. May be laid horizontally or vertically. The panels normally stay open. The cladding may be applied to the exterior (1) or the interior (2) side of the frame (Fig. 243).

Wand in Holzgerüstbauweise mit einer Bretterverschalung, die die Wandkonstruktion schließt; kann horizontal oder vertikal angebracht sein. Die Zwischenräume oder Gefache bleiben offen; die Verschalung kann auf der Außen- (1) oder der Innenseite (2) angebracht sein (Fig. 243).

fr: 1. parementage de planches
2. lambrissage
en: 1. timber walling with weatherboard cladding
2. timber framing with internal cladding *(paraphrase)*
nl: -
de: 1. verschaltes Holzgerüst/Fachwerk
2. innen verschaltes Holzgerüst/Fachwerk
2. ~ Bundwerk *(refers to a particular decorative framing pattern; may be also an open timber frame / bezieht sich auf ein Fachwerkmuster mit zahlreichen Streben; kann auch offenes Fachwerk sein)*
da: 2. tømmerkonstruktion med indvendig bræddebeklædning
no: 1. bindingsverk med utvendig bordkledning
1. = utvendig bordkledd bindingsverk
2. bindingsverk med innvendig bordkledning
2. = innvendig bordkledd bindingsverk

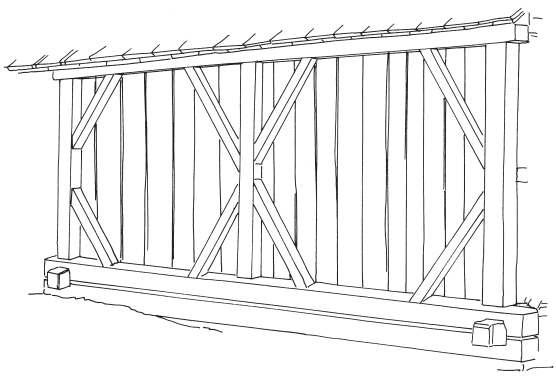

Fig. 243.

sv: -
pl: 1. konstrukcja szkieletowa pusta
2. konstrukcja skieletowa pusta obita deskami od wewnątrz
cs: 1. bedněná stavba
1. = bedněná rámová konstrukce
1. = prkenná stavba
2. skeletová stavba (konstrukce) bedněná z vnitřní strany *(paraphrase)*

2.9.26 Stud and panel partition / Bohlenbretterwand

Wall made of a series of grooved studs (or muntins) with horizontal timber boards or planks inserted into the grooves (Fig. 244).

Wand, die aus einer dichten Abfolge von senkrechten Bohlen und in die Zwischenräume eingenuteten senkrechten Brettern besteht (Fig. 244).

fr: pan de bois à remplissage de planches
= pan de bois à hourdis de planches
en: stud and panel partition *(wall which divides two rooms / Trennwand)*
= muntin and plank partition *(wall which divides two rooms / Trennwand)*
nl: -
de: Bohlenbretterwand
= Stabbohlen-Wand
> Bretterbalkenfüllung *(considered as infill of a large panel / als Füllung eines großen Gefaches aufgefasst)*
> Bretterstielfüllung *(considered as infill of a large panel / als Füllung eines großen Gefaches aufgefasst)*

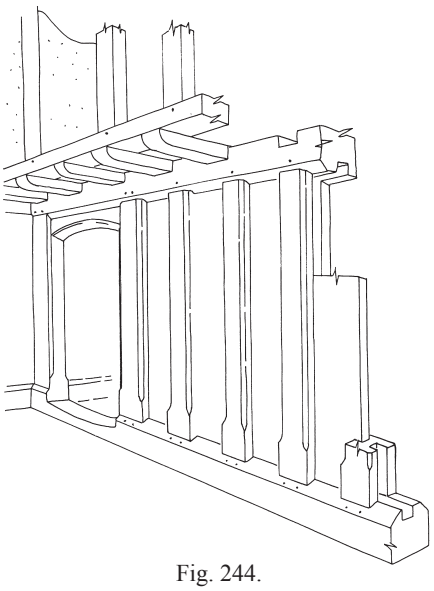

Fig. 244.

da: en slags stavvæg
= væg med tætstillede lodrette stolper og brædder *(paraphrase)*
no: -
sv: -
pl: ścianka działowa z belek i desek *(paraphrase)*
cs: stěna z hustě stavěných štenýřů střídaných širokými svislými výplňovými prkny do drážek *(paraphrase)*

2.9.27 Stave-built wall / Stabwand

Wall of a stave building which consists of vertical storey-high staves. They are tongued and grooved between sill, plate, and corner posts and form an integral part of the load-bearing structure (Fig. 245).

Wand beim Stabbau, die aus senkrecht stehenden, wandhohen, zwischen Schwelle und Rähm sowie stärkeren Eckpfosten eingespundeten, bohlenartigen Hölzern besteht, die integraler Teil des gesamten Tragwerks sind (Fig. 245).

fr: mur de planches bouvetées
en: stave-built wall
nl: staafbouwwand *(paraphrase)*
de: Stabwand
da: stavvæg
= stavværk

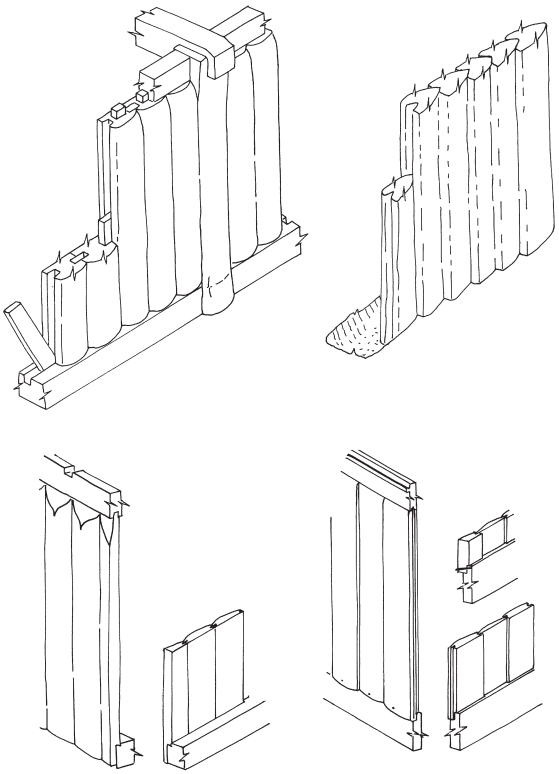

Fig. 245.

no: tilevegg i stavverk *(the infilled planks are called tiler, the load-bearing posts staver / die eingesetzten Bohlen werden tiler genannt, die tragenden Ständer/Pfosten staver)*
= stavvegg med tiler
= stavverk med tiler
sv: stavvägg
pl: deskowanie pionowe
cs: skeletová stěna s nosnou výplní ze svislých fošen *(paraphrase)*

2.9.28 Wall with infill of wattle and daub / Lehmflechtwerkwand

Wall of a framed building, largely made of wattle and daub, lacks of wall framing elements such as visible studs or rails. Staves and wattles are storey or wall-high. The frame may have some concealed structural members (such as rails or braces, etc.), which are covered by daub. Posts may sometimes remain visible (Fig. 240).

Wand eines weitmaschigen Gerüstbaues, die aus Flechtwerk mit Lehmüberzug gebildet wird, ohne durch Elemente des Wandgerüsts unterstützt zu werden. Das Flechtwerk mit Lehmbewurf ist geschosshoch. Oft sind aussteifende Hölzer (Riegel, Streben u. a.) eingebaut, aber um einige Zentimeter gegenüber der Bundebene zurückgesetzt, so dass sie vom Lehm überdeckt werden; Ständer (oder Pfosten) bleiben manchmal sichtbar (Fig. 240).

fr: mur à armature de bois noyée dans du torchis *(paraphrase)*
en: wall with infill of wattle and daub
< daub wall *(imprecise / ungenau)*
> lime washed daub wall *(coated with lime / mit Kalk verputzt)*
nl: wand uit vlechtwerk bekleed met leemvulling *(paraphrase)*
de: Lehmflechtwerkwand
= Lehmwand *(imprecise / ungenau)*
~ Ständerlehmbau *(construction with visible posts / Bauweise mit sichtbaren Ständern)*
da: lerklinet risflettet væg
= lerklinet fletværksvæg
no: leirklint flettverksvegg
= flettverksvegg med leirklining
sv: klinevägg
= klinad vägg
pl: ściana pleciona obrzucana gliną
cs: < pletená stěna vymazaná hlinou

2.9.29 Wattle wall / Flechtwerkwand

Wall made of exposed wattle as an element of a framed structure, with panels of considerable size and the height of the frame or storey. The posts remain visible.

Wand aus sichtbarem Flechtwerk innerhalb eines Gerüstbaues, dessen Gefache sehr breit und geschosshoch sind. Die Ständer oder Pfosten bleiben sichtbar.

fr: paroi interne de clayonnage
= paroi de clayonnage avec armature de poteaux *(paraphrase)*
en: wattle wall
= post-and-wattle wall
~ mud and stud *(with covered wattles / mit verputztem Flechtwerk)*
nl: vlechtwerkwand
de: Flechtwerkwand
~ Flechtwand
~ Ständerlehmbau *(building whose daubed panels cover thin, concealed rails and braces / Gebäude, deren Lehmausfachung dünne, zurückgesetzt verzimmerte Riegel und Streben verdeckt)*
= geflochtene Wand *(South German, Austrian / süddeutsch, österreichisch)*
da: fletværksvæg
= vendret væg
no: flettverksvegg
sv: flätverksvägg
pl: ściana pleciona
cs: < pletená stěna
< vyplétaná stěna *(wall of wattle work; the framing members may be visible or concealed / Flechtwerkwand; die tragenden Teile können sichtbar oder verdeckt sein)*

2.9.30 Pfosten-Stangenwand

Wall made of branches or light logs which are fixed by pairs of earthfast posts. At the corners of the building, the logs are not jointed to each other (Fig. 246).

Wand aus Ästen bzw. dünnen Rundhölzern, die horizontal zwischen Pfostenzangen eingebracht sind. Die Hölzer bilden an den Gebäudecken keinen Eckverband (Fig. 246).

fr: paroi de branches moisée par des poteaux plantés
en: -
nl: -
de: Pfosten-Stangen-Wand

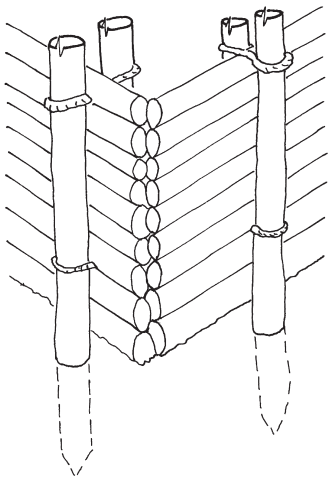

Fig. 246.

da: -
no: -
sv: -
pl: -
cs: kleštinová stěna
= stěna kleštinové konstrukce *(wall with paired posts / Zangenwand)*
= kleštinová konstrukce *(wall with paired posts / Zangenkonstruktion)*

2.9.31 Exposed timber-framing / Sichtfachwerk

Timber-framed construction whose timbers are (on their upper face) exposed to view and thus may contrast with the infill of the panels. Opposite of concealed timber framing.

Fachwerk, bei dem die Konstruktionshölzer (an ihrer Bundseite) sichtbar sind und oft einen optischen Kontrast zu den Ausfachungen bilden. Gegensatz zum verkleideten Fachwerk.

fr: pan de bois apparent
en: exposed timber-framing
nl: vakwerk waarbij het houtskelet aan de buitenzijde zichtbaar is *(paraphrase)*
de: Sichtfachwerk
da: synligt bindingsværk
no: synlig utmurt bindingsverk
< utmurt bindingsverk
sv: -
pl: szachownica
= fachówka
cs: < západní hrázdění *("western" timber framing with frame in contrasting colour; contrast to eastern, Slavic timber framing, východní [slovanské] hrázdění, whose walls are completely withewashed / „westlicher" Fachwerkbau mit farblich hervorgehobenem Balkenwerk, Gegensatz zum östlichen, slawischen Fachwerkbau, východní [slovanské] hrázdění, bei dem die Wände vollständig weiß getüncht sind)*

2.10 Wall cladding / Wandverkleidung

Non-structural covering attached to the outside of an exterior wall which covers and protects the wall construction against the weather.

Nicht tragende Verkleidung an der Außenseite einer Außenwand, die die Wandkonstruktion verdeckt und vor Witterungseinflüssen schützt.

fr: essentage
en: wall cladding
= cladding
nl: muurafwerking
de: Wandverkleidung
= Verkleidung
da: beklædning
= vægbeklædning
no: veggkledning
= kledning
sv: väggförklädnad
> revetering *(plastered wooden wall / verputzte Holzwand)*
pl: okładziny ścian
> obicie/oszalowanie/odeskowanie/szalówka *(board cladding / Bretterverkleidung)*
> lico/oblicowanie *(brick covering / Backsteinverkleidung)*
cs: obklad
= obložení

2.10.1 Cladded timber-framed construction, cladded log construction / Verkleidetes Fachwerk, verkleidetes Blockwerk

Timber-framed construction (1) or log construction (2) whose outside walls are covered by a wall cladding.

Fachwerk (1) oder Blockwerk (2), dessen Außenseiten durch eine Verkleidung verdeckt sind.

fr: 1. pan de bois essenté
2. construction par empilage essentée
2. = Blockbau essenté
en: 1. cladded timber-framed construction
2. cladded log construction
nl: 1. weggewerkt vakwerk *(paraphrase)*
2. wegewerkt blokwerk *(paraphrase)*

de: 1. verkleidetes Fachwerk
2. verkleidetes Blockwerk
da: 1. skjult bindingsværk
1. = beklædt bindingsværk *(paraphrase)*
2. beklædt blokbygning *(paraphrase)*
no: 1. bordkledd bindingsverk
1. = panelt bindingsverk
1. = bindingsverk med kledning
2. bordkledd laftevegg (tømmervegg)
2. = panelt laftevegg (tømmervegg)
2. = laft med kledning
sv: 1. brädfodrat korsvirke
2. brädfodrat timmerhus
pl: 1. ściana ryglowa szalowana/odeskowana
2. ścina zrębowa szalowana/odeskowana
cs: 1. obložené hrázdění *(cladded / verkleidet)*
1. > hrázdění obložené/pobité prkny *(cladded with boards / mit Brettern verschalt)*
1. = obedněné hrázdění
1. > hrázdění obložené/pobité šindelem *(cladded with shingles / mit Schindeln verkleidetes Fachwerk)*
2. obložený srub *(cladded / verkleidet)*
2. > srub obložený/pobitý prkny *(log construction, cladded with boards / mit Brettern verschalter Blockbau)*
2. = bedněný srub
2. > srub obložený/pobitý šindelem *(log construction, cladded with shingles / mit Schindeln verkleideter Blockbau)*
1./2. > obložení štípanou břidlicí *(cladding with slate; northern Bohemia and southern Upper Lusatia / Verschalung aus Schieferplatten; Nordböhmen und südliche Oberlausitz)*

2.10.2 Plastered timber-framed construction/ log construction / Verputztes Fachwerk/ Blockwerk

Timber-framed construction whose plasterwork is not restricted to the panels but also covers the timber frame itself (1) (Fig. 247). Plastered log or plank construction (2).

Fachwerk, bei dem nicht nur die Gefache verputzt sind, sondern der Putz auch die Konstruktionshölzer bedeckt (1) (Fig. 247). Verputztes Blockwerk oder Bohlenkonstruktion (2).

fr: 1. pan de bois noyé sous l'enduit
en: 1. plastered timber-framed construction
2. plastered log construction
nl: 1. gepleisterd vakwerk
2. gepleisterd blokwerk

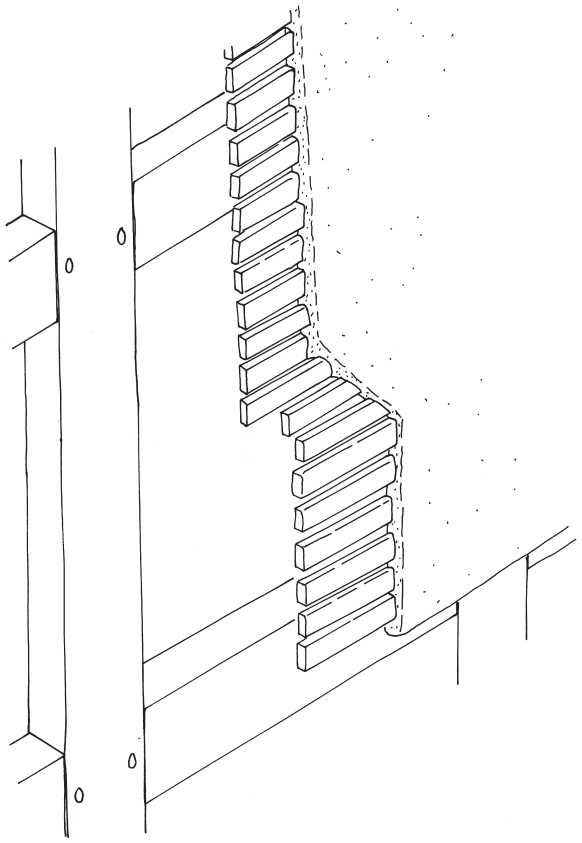

Fig. 247.

de: 1. verputztes Fachwerk
2. verputztes Blockwerk
da: 1. pudset bindingsværk
1. = overpudset bindingsværk
2. overpudset blokbygning *(paraphrase)*
no: 1. rappet (utmurt) bindingsverk
1. = pusset (utmurt) bindingsverk
2. rappet laftevegg
2. = pusset laftevegg
sv: 1. putsat korsvirke
1. = reverterat korsvirke *(plaster of the wooden walls / Verputz der Holzwände)*
2. putsat knuttimmer *(feature uncommon / unüblich)*
2. = reverterat timmerhus *(paraphrase)*
pl: 1. ściana ryglowa otynkowana
2. ściana zrębowa otynkowana otynkowana
cs: 1. omítnuté hrázdění
1. = omítnutá hrázděná konstrukce
2. omítnutý srub
2. = omítnutá roubená stavba
2. = srub v kožichu *(log construction with thick loam plaster, adapted from a regional term / dick lehmverputzter Blockbau, abgeleitet aus einer regionalen Bezeichnung)*

2.10.3 Plaster / Putz

Covering, e. g. of lime and sand or tempered clay and water, applied as a paste in one or more coats to a wall or ceiling. On wooden surfaces the coat is usually applied with help of small laths, driven in wedges, notches, straw mats, etc.

Mörtelschicht (z. B. Kalk und Sand oder mit Zuschlagstoffen gemagerter Lehm und Wasser), die auf eine Wand oder eine Decke aufgebracht wird. Zur Befestigung auf Holz sind oft aufgenagelte Lättchen, eingeschlagene Keile, Kerben, aufgenagelte Strohmatten etc. angebracht.

fr: enduit
en: plaster
> render *(plaster used externally to weather-proof construction / Außenputz, benutzt als Wetterschutz)*
nl: pleister
de: Putz
= Verputz
da: puds
no: puss
= rapping
sv: puts
pl: tynk
= wyprawa
cs: > omítka *(on a wall / auf einer Wand)*

2.10.4 Loam plaster / Lehmputz

Plaster (2.10.3) of clay, applied to walls or ceilings outside or inside. The material includes chaff straw, animal hair, small stones, etc. On wooden surfaces the coating is usually applied with help of small laths, driven in wedges, notches, straw mats, etc.

Putz (2.10.3) aus Lehm, an Wänden oder Decken außen oder innen aufgebracht. Wird mit gehäckseltem Stroh, Tierhaaren, kleinen Steinen u. a. gemagert. Zur Befestigung auf Holz sind oft aufgenagelte dünne Latten, eingeschlagene Keile, Kerben, aufgenagelte Strohmatten etc. angebracht.

fr: enduit d'argile
en: loam plaster
~ clay plaster
nl: leempleister
de: Lehmputz
~ Lehmverputz *(processed plaster / verarbeiteter Putz)*
da: lerklining
= lerpud
no: leirrapping
= leirpuss
sv: lerputs
pl: polepianie (gliną)
cs: hliněná omazávka
= hliněná omítka *(loam plaster on masonry walls / Lehmverputz auf Mauerwerk)*
= hliněný výmaz *(loam plaster attached to wattle work / Lehmverputz auf Flechtwerk)*

2.10.5 Lime plaster / Kalkputz

Plaster (2.10.3) of lime, applied to walls or ceilings outside and inside. On wooden surfaces the coat is usually applied with the help of small laths, wire mesh, etc.

Putz (2.10.3) aus Kalk, an Wänden oder Decken außen oder innen aufgebracht. Zur Befestigung auf Holz sind oft aufgenagelte dünne Latten, Schilfrohr, Drahtgeflecht etc. angebracht.

fr: enduit de chaux
en: lime plaster
> lime render, rendering *(applied to outside walls / auf Außenwänden)*
nl: kalkpleister
de: Kalkputz
= Kalkverputz *(processed rendering / verarbeiteter Putz)*
da: kalkpuds til kalket væg
no: kalkpuss
sv: kalkputs
pl: bielenie
cs: vápenná omítka

2.10.6 Gypsum plaster / Gipsputz

Plaster (2.10.3) made of gypsum, applied to walls or ceilings outside or inside.

Putz (2.10.3) aus Gips, an Wänden oder Decken außen oder innen aufgebracht.

fr: enduit au plâtre
en: gypsum plaster
= hard plaster
nl: gipspleister
de: Gipsputz
= Gipsverputz *(processed rendering / verarbeiteter Putz)*

da: gipspuds til gipspudset væg
no: gipspuss
sv: gipsputs
pl: gipsowanie
cs: sádrová omítka

2.10.7 ~ Sgraffito / Kratzputz

Plaster (2.10.3) in whose moistened surface ornamental or floral patterns are carved (1) (Fig. 248). Plaster which consists of several coats tinted in contrasting colours. By removing the upper coat in an ornamental pattern, a coloured wall decoration is produced (2).

Putz (2.10.3), in dessen noch feuchte Oberfläche ornamentale oder florale Muster eingeritzt sind (1) (Fig. 248). Putz, der aus verschiedenfarbigen Putzschichten besteht. Durch das ornamentale Auskratzen der oberen Putzschicht wird ein farbiges Muster erzeugt (2).

fr: 1. enduit ornemental
1. = enduit à motifs décoratifs
2. décor gratté
en: 2. sgraffito
nl: 2. sgraffito
2. > graffito *(rare / selten)*
de: 1. Kratzputz
2. Sgraffitto
2. = Sgraffito
da: 1. sgraffito i murpuds
no: 2. sgrafitto
sv: 1./2. sgraffito
pl: 1./2. sztukateria
cs: 1. škrábaná omítka
2. sgrafito *(technique, pattern / Technik, Muster)*
2. > sgrafitová omítka *(rendering with* sgraffito pattern */ Wandputz im Sgrafittomuster)*

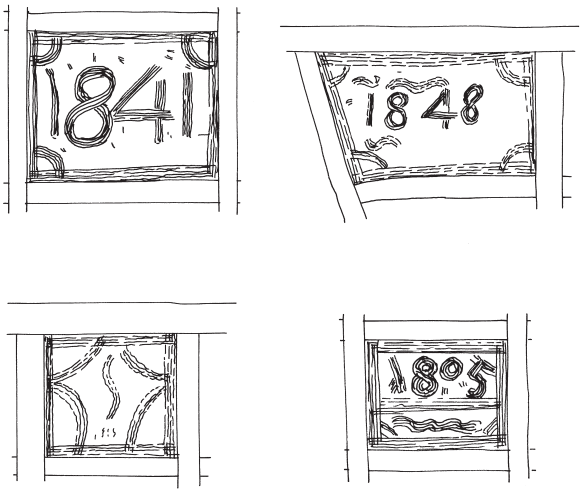

Fig. 248.

2.10.8 ~ Pargeting / Stuck

Plaster (2.10.3) applied to walls or ceilings which is stamped or shaped three-dimensionally. Manufactured with the aid of moulds; usually of gypsum.

Putz (2.10.3) an Wänden und Decken, der plastisch geformt oder modelliert ist. Auch unter Verwendung von Formen hergestellt; meist aus Gips.

fr: enduit stuqué
en: ~ pargeting, pargetting *(usually applied to outside walls / meist an Außenwänden)*
nl: stukadoor
de: Stuck *(sing.),* Stuckatur *(pl.)*
da: stukkatur
no: stukkatur
sv: stuck
pl: stiuk
cs: štukatura
= štuková výzdoba

2.10.9 Boarding / Bretterverschalung

Exterior wall cladding of vertical (1) or horizontal (2) boards. The joints between vertical boards may be covered with cover strips; horizontal boards overlap the board below similar to roof tiles. The boards may be applied directly to the timber-framed or log wall or with aid of narrow laths. A distinction can be made between sawn, parallel-sided weatherboards and riven boards of triangular section (Fig. 249).

Wandverkleidung einer Außenwand aus senkrechten (1) oder waagerechten (2) Brettern. Die Fugen zwischen senkrechten Brettern können mit schmalen Deckleisten abgedeckt sein; waagerechte Bretter überlappen an ihrer Unterkante dachziegelartig. Die Bretter können direkt auf das Fachwerk oder Blockwerk, oder auf eine Konterlattung aufgebracht sein. Unterschieden werden kann auch zwischen gesägten Brettern mit parallelen Seiten und gespaltenen Brettern mit dreieckigem Querschnitt (Fig. 249).

fr: 1./2. bardage *(light closure of the frame's spaces, e. g. in barns / leichter Verschluss der Gefache, z. B. bei Scheunen)*
1. > bardage de planches verticales et couvre-joints *(vertical boarding with cover strips / vertikale Verkleidung mit Fugenleisten)*
2. > bardage de planches horizontales à recouvrement montées sur tasseaux *(horizontal boarding with overlap, attached to laths / horizontale Verbretterung mit Überdeckung auf Latten)*

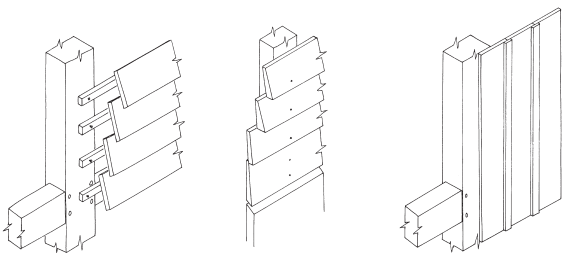

Fig. 249.

2. > bardage de planches horizontales à recouvrement clouées sur les poteaux *(horizontal boarding with triangular cross section and overlap / horizontale Verbretterung mit dreieckigem Querschnitt und Überdeckungen)*

en: 1./2. boarding
1. = vertical siding *(Am.)*
1. = board and batten *(Am.)*
2. weatherboard cladding
2. > weatherboarding *(sawn and parallel-sided / gesägt und mit parallelen Breitseiten)*
2. > clapboarding *(riven and of triangular section / gespalten und mit dreieckigem Querschnitt)*
2. = ship lapp *(Am.) (rarely used / selten benutzt)*
2. = novelty siding *(Am.) (rarely used / selten benutzt)*

nl: 1./2. buitenbeschieting
1./2. = beschieting
1./2. = weeg
1./2. = beschot *(also internal / auch innen)*
2. potdekseling

de: 1./2. Bretterverschalung
1./2. = Bretterschalung
1./2. = Betterverkleidung
1./2. = Verbretterung
1. senkrechte Verbretterung
1. = senkrechte Bretterverschalung
2. (überlappende) waagerechte Verbretterung
2. = (überlappende) waagerechte Bretterverkleidung

da: 1./2. bræddebeklædning
1. lodret bræddebeklædning
2. klinkbeklædning

no: 1./2. bordkledning
1./2. = panel
1. stående (bord)kledning
1. = stående panel
2. liggende (bord)kledning
2. = liggende panel
2. > supanel *(overlapping boards with straight or rebated edges / überlappende Bretter mit geraden oder gefalzten Kanten)*
2. > = vestlandspanel
2. > liggende kløyvd supanel *(cladding of riven boards with triangular section / Verkleidung aus gespaltenen Brettern mit dreieckigem Querschnitt)*
2. > weatherboards *(sawn and rebated boards of triangular section, modern term / gesägte und gefalzte Bretter mit dreieckigem Querschnitt, moderne Bezeichnung)*

sv: 1./2. (trä-)panel
1./2. = (bräd-)panel
1. stående panel
2. liggande panel

pl: 1. deskowanie pionowe
2. deskowanie poziome

cs: 1. svislé bednění
1. = bednění ze svislých prken
2. vodorovné bednění
2. = bednění z vodorovných prken

2.10.10 Slate cladding / Schieferverkleidung

Wall cladding of slate, nailed to laths or vertical or horizontal boards; sometimes also directly applied to constructional timbers (Fig. 250).

Wandverkleidung aus Schieferplatten, aufgenagelt auf Latten oder vertikale oder horizontale Bretter; manchmal direkt an Konstruktionshölzern angebracht (Fig. 250).

fr: paroi essentée d'ardoises

en: slate cladding
= wall cladding of slate *(paraphrase)*

nl: muurbekleding van lei *(paraphrase)*

de: Schieferverkleidung
= Schieferbehang
= Verschieferung *(rather colloquial / eher umgangssprachlich)*

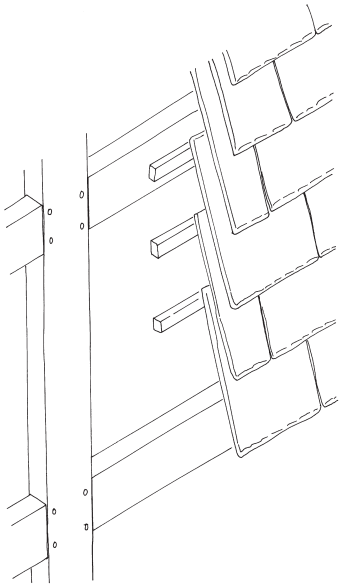

Fig. 250.

da: skiferdækning
= skiferbeklædning
no: skiferkledning
sv: vägg klädd med skifferplattor *(paraphrase)*
pl: oblicowanie ściany płytkami z łupku
= lico łupkowe
= lico z płytek łupków
cs: obití břidlicí
= pobití břidlicí
= obložení břidlicí

2.10.11 Shingle cladding / Schindelverkleidung

Wall cladding of shingles, nailed on laths or another cladding of vertical or horizontal boards; sometimes also directly applied to constructional timbers (Fig. 251).

Wandverkleidung aus Schindeln, aufgenagelt auf Latten oder eine Bretterschalung; manchmal auch direkt auf den Konstruktionshölzern angebracht (Fig. 251).

fr: paroi essentée de bardeaux *(the cladding only encloses the spaces of the walls / die Verkleidung verschließt nur die Zwischenräume der Hölzer)*
~ un essentage de bardeaux *(facing of boards / Verkleidung einer Wand)*
~ bardage *(less frequently for a facing of boards / seltener für Verkleidung mit Brettern)*
en: shingle cladding
= cladding with shingles
= wall cladding of shingles
nl: muurbekleding van spaan *(paraphrase)*
de: Schindelverkleidung
= Schindelbehang
= Verschindelung *(rather colloquial / eher umgangssprachlich)*
da: spåndækning
= spånbeklædning

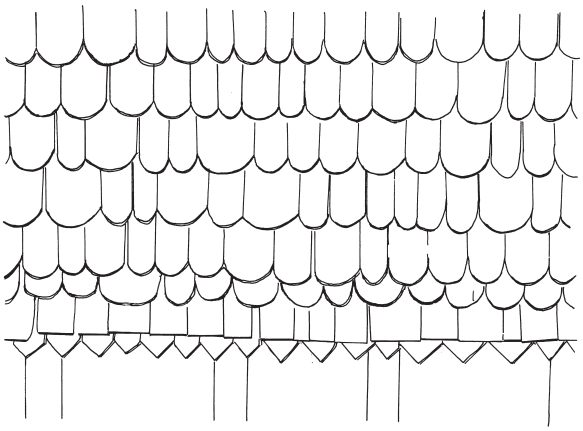

Fig. 251.

no: sponkledning
sv: spåntäckning
= vägg klädd med träspån *(paraphrase)*
pl: oblicowanie ściany pokryciem gontowym
= obicie gontowe
cs: obití šindelem
= pobití šindelem
= obložení šindelem

2.10.12 Tile hanging / Ziegelbehang

Wall cladding of tiles or pantiles, applied to laths (Fig. 252).

Wandverkleidung aus Flach- oder Hohlziegeln, aufgehängt an Latten (Fig. 252).

fr: paroi essentée de tuiles
en: tile hanging
= tile cladding
nl: muurbekleding van dakpannen *(paraphrase)*
de: Ziegelbehang *(frequently North German / häufig norddeutsch)*
= Ziegelverkleidung
da: tegldækning
= teglhængt
> teglbeklædning – bæverhale *(older type of tiles which are shaped like wooden shingles / älterer Schindeltyp, geformt wie hölzerne Schindeln)*
no: teglkledning
sv: vägg klädd med taktegel *(paraphrase)*
pl: oblicowanie ściany dachówką
= lico dachówkowe
= lico wyłożone dachówką
cs: obložení střešními taškami

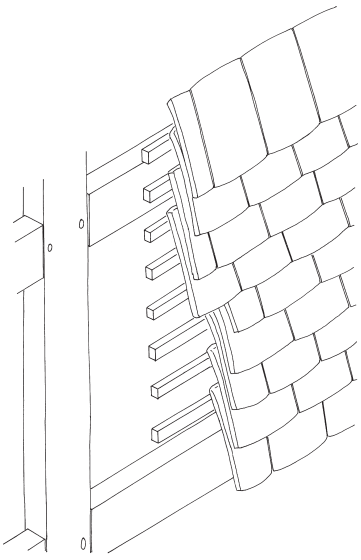

Fig. 252.

2.11 Floor and ceiling construction / Fußboden- und Deckenkonstruktion

2.11.1 Floor / Fußboden

Walking surface inside a building or structure. May be the surface of the ground, lined with stone, rammed earth, or other material. Also a surface of an upper floor, usually made of wood (Fig. 253).

Begehbarer Boden im Inneren eines Hauses. Es kann sich sowohl um die Laufoberfläche zu ebener Erde aus Stein, Stampflehm oder einem anderen Material handeln; auch die Oberfläche oberhalb einer Geschossdecke, die meist aus Holz besteht (Fig. 253).

fr: plancher
~ sol
en: floor
nl: vloer
de: Fußboden
da: gulv
no: gulv
= golv
sv: golv
pl: podłoga
cs: podlaha

2.11.2 Occupation layer / Laufhorizont

Archaeological concept for a former earth surface, which has been a floor; may be made of earth (natural surface of the ground), rammed earth, stone, or other materials (Fig. 253).

Archäologischer Begriff für eine frühere Bodenoberfläche, die einen Fußboden bildete; kann aus Erde (natürliche Bodenoberfläche), Stampflehm, Stein oder einem anderen Material ausgeführt sein (Fig. 253).

fr: sol (archéologique)
en: occupation layer
nl: nederzettingslaag
de: Laufhorizont
= Begehungshorizont *(Austrian / österreichisch)*
= Gehhorizont *(Austrian / österreichisch)*
da: slidlag
= færdselslag
= oprindeligt gulvniveau *(paraphrase)*
no: beboelseslag *(paraphrase)*
< kulturlag
sv: golvlager
pl: warstwa urzytkowa
cs: > původní povrch *(original surface / ursprüngliche Oberfläche)*
= původní pochozí úroveň/plocha *(original occupation layer / ursprüngliches Laufniveau)*
= úroveň podlahy *(floor level / Fußbodenniveau)*

2.11.3 Rubble platform / Schuttschicht

Layer uncovered in archaeological excavations, which largely consists of waste, especially building rubble (1). May also include remains of buildings which have been destroyed by fire (2).

Schicht in archäologischen Ausgrabungen, die aus Abfällen, insbesondere Bauschutt von abgebrochenen



Fig. 253.

Gebäuden besteht (1). Kann auch Reste von abgebrannten Gebäuden enthalten (2).

fr: 1./2. couche de destruction
en: 1./2. rubble platform
nl: 1. cultuurlaag
1. = afvallaag
2. brandlaag
de: 1. Schuttschicht
2. Brandschicht
da: 1. affaldslag
2. brandlag
no: 1. avfallslag
2. brannlag
sv: 1. raseringslager
2. brandlager
2. = brandhorisont
pl: 1. rumowisko, gruzowisko
2. warstwa spalenizny
cs: 1. > planýrka *(craftsmen's and colloquial language / Handwerker- und Umgangsssprache)*
1. > vyrovnávka *(backfilling / Planierungsschicht)*
1. ~ navážka *(earth deposit / Erdlager)*
1./2. ~ destrukční vrstva *(backfilling of building rubble, frequently at the former place of a building / Bauschuttschicht, v. a. an der Stelle eines früheren Gebäudes)*
1./2. ~ vrstva stavební suti *(backfilling of building rubble / Bauschuttschicht)*
2. požárová vrstva
2. = spáleništní vrstva

2.11.4 Plasterfloor / Estrich

Tight layer built up from a ground surface, which forms a floor inside a building; usually only a few centimetres thick. This surface usually resists abrasion; it may be either trampled (e. g. of loam) or casted (e. g. of gypsum). May also be used in upper storeys on stone or wooden floors; usually reinforced with aggregate (e. g. straw) (1). Such flooring of loam (2).

Fester Auftrag auf eine Bodenoberfläche, der innerhalb eines Gebäudes einen Fußboden von meist nur wenigen Zentimetern Stärke bildet. Der Auftrag besteht aus Materialien, die weitgehend abriebfest sind. Sie werden entweder gestampft (zum Beispiel Lehm) oder gegossen (z. B. Gips). Estriche können sich auch in Obergeschossen auf Stein- oder Holzdecken befinden und mit anderen Materialien (z. B. Stroh) verstärkt sein (1). Ein solcher Auftrag aus Lehm (2).

fr: 1. sol damé
1. > sol plâtré *(of gypsum / aus Gips)*
2. sol de terre battue
en: 1. plasterfloor
1. = mortar skin *(screed / Estrich)*
1. > cast plaster floor *(screed / Gussestrich)*
2. earthen floor
2. > lime concrete *(cast plaster floor of lime / Gussestrich aus Kalk)*
nl: 1./2. estrich
de: 1. Estrich
2. Lehmestrich
2. = Lehmschlag
2. ~ Lehmboden *(rather inexact / eher ungenau)*
da: 1. ~ cementgulv
2. stampet lergulv
no: 1. estrikgulv
1. = stampet leirgulv
1. = leir-estrik
1. > estrik *(of gypsum or clay / aus Gips oder Lehm)*
2. jordgulv
2. = stampejordgulv
sv: 2. golv av stampad lera
2. = stampat jordgolv
pl: 1. jastrych
2. jastrych gliniany
cs: 1. mazanina
1. > litá maltová podlaha *(cast floor of mortar / gegossener Mörtelfußboden)*
1. > stěrka *(cement screed, modern term / dünne Bodenoberfläche aus Zement; moderne Bezeichnung)*
2. podlaha z udusané hlíny
2. = podlaha z hliněné mazaniny *(floor of daub, technical term / Fußboden aus Strohlehm, technische Bezeichnung)*

2.11.5 Stone paving / Steinpflaster

Covering of a surface by stone (natural stone or brick), normally of cubic shape, applied to a base layer of loam, sand, mortar, etc. and laid in several different patterns. Used inside or outside a building (Fig. 254).

Bodenoberfläche aus Steinen (Naturstein oder Ziegel), oft in Würfelform, die in eine Tragschicht aus Lehm, Sand, Mörtel oder Ähnlichem eingelegt sind und in unterschiedlichen Verbänden verlegt sein können. Sowohl im Hausinneren als auch in Außenanlagen möglich (Fig. 254).

fr: sol dallé, pavé *(of flagstones / aus flachen Steinplatten)*
= sol empierré
= empierrement *(of small stones / Steinpflaster)*
en: stone paving

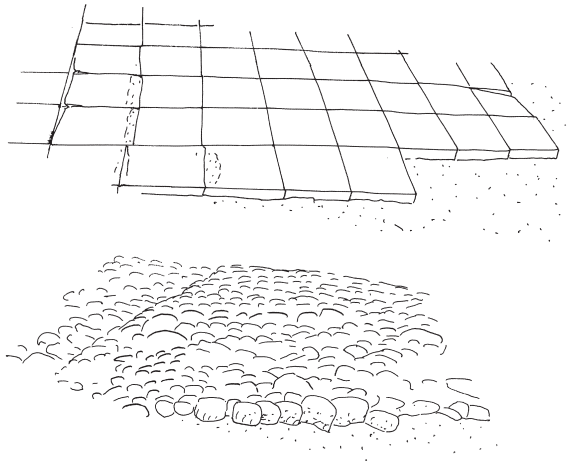

Fig. 254.

nl: tegelvloer
de: Steinpflaster *(mainly of small stones / meist aus kleinen Steinen)*
> Steinplattenbelag *(of flagstones / aus großen, flachen Steinplatten)*
> Ziegelpflaster *(of brick / aus Ziegelsteinen)*
da: flisegulv
= flisebelagt gulv
= brolægning
no: > brolegning *(paving with field stones or hewn stones / Steinpflaster aus Feldsteinen oder Bruchsteinen)*
> hellegulv *(of flagstones / aus großen, flachen Steinplatten)*
> teglbrolegning *(brick paving / Ziegelpflaster)*
sv: stenläggning
pl: bruk kamienny
cs: > kamenná dlažba *(paving of natural stone / Natursteinpflaster)*
= kamenné dláždění
> dlažba z kamenných desek *(flagstones / Steinplattenbelag)*
> cihlová dlažba *(of brick / aus Ziegeln)*
> režná dlažba *(of fired brick or paving tiles / aus gebrannten Mauerziegeln oder Fußbodenfliesen)*
> valounová dlažba *(paving of gravel / Geröllsteinpflaster)*
> kostková dlažba *(paving of cubes / Steinpflaster aus Würfeln)*

2.11.6 Floor board/plank / Fußbodenbrett/-diele

Board (1) or plank (2), which is part of a plain floor surface. Usually rests on floor joists and hence forms a raised floor; sometimes also resting directly on the ground (Fig. 255).

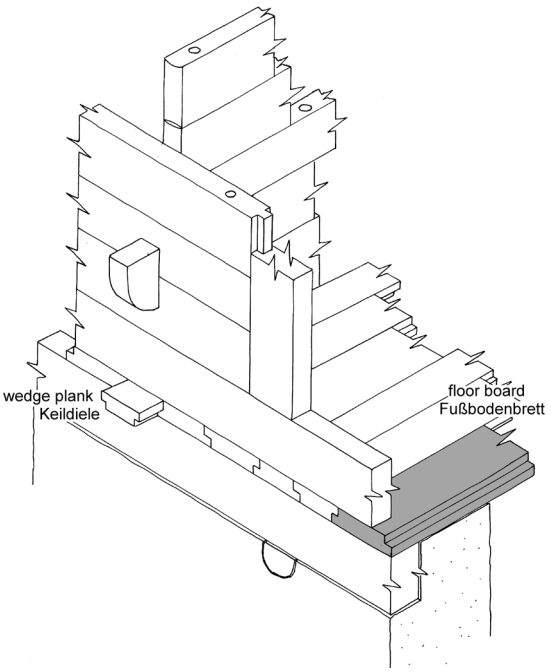

Fig. 255.

Brett (1) oder Bohle (2), das mit anderen Brettern oder Bohlen eine ebene Fußbodenfläche bildet. Liegt in der Regel auf Fußbodenbalken auf und bildet so einen vom Untergrund durch eine Luftschicht isolierten Boden; manchmal auch direkt auf dem Erdboden aufliegend (Fig. 255).

fr: 1./2. latte de plancher
2. lame de parquet
en: 1. floor board
2. floor plank
nl: 1./2. vloerplank
de: 1. Fußbodenbrett
1. = Fußbodendiele *(North German, vernacular, colloquial / norddeutsch, mundartlich, umgangssprachlich)*
1. = Diele *(North German, vernacular, short for Fußbodendiele / norddeutsch mundartlich, kurz für Fußbodendiele)*
2. Fußbodenbohle *(rare / selten)*
da: 1. gulvbrædder *(pl.)*
1. = gulvbræt *(sing.)*
2. gulvplanke *(sing.)*
no: 1. gulvbord, golvbord
2. gulvplanke, golvplanke
1./2. ~ tile *(floor / Fußboden)*
sv: 1. golvbräda
2. golvplanka
pl: 1./2. deska podłogowa
cs: 1./2. podlahové prkno

2.11.7 Wedge plank / Keildiele

Floor plank (2.11.6) running across the centre of a room. It is inserted through a slot in an outside wall to interlock the other floor planks by its slightly conical shape. The broader end projects from the wall and can be readjusted. The feature is largely restricted to the alpine zone (Fig. 255).

Fußbodendiele (2.11.6) in der Mitte eines Raumes, die durch einen Schlitz in der Außenwand als letzte Diele eingeschoben wird und durch ihren leicht konischen Zuschnitt die anderen (nicht angenagelten) Dielen verkeilt. Das breite Ende schaut aus der Wand und kann bei Bedarf nachgeschlagen werden. Ist überwiegend auf den Alpenraum begrenzt (Fig. 255).

fr: < première latte
< latte d'alignement
= première latte posée au centre de la pièce *(paraphrase)*
en: wedge plank
nl: pasvloerdeel
de: Keildiele
> Keilbrett *(having the thickness of a board / etwa brettstark)*
> Keilbohle *(having the thickness of a plank / etwa bohlenstark)*
= Keilladen *(South German, Swiss, Austrian / süddeutsch, schweizerisch, österreichisch)*
da: -
no: kilt bord *(paraphrase)*
sv: -
pl: klin
cs: -

2.11.8 Ceiling / Decke

Horizontal constructional element which divides two floors; usually consists of a frame or load-bearing structure (joists, arches, etc.) with infill and a flooring material (1). May refer to the lower face only, which may have a particular design, for instance visible floor joists or other structural members or a covering, sometimes decorated (2) (Fig. 256).

Horizontales Konstruktionselement zwischen zwei Nutzungsebenen, umfasst ein Tragwerk (Balken, steinerne Bögen etc.) und Materialien, die die Zwischenräume verschließen sowie einen Fußbodenbelag (1). Kann sich auch auf die Untersicht dieser Konstruktion beziehen, die in besonderer Weise gestaltet ist: entweder mit sichtbaren Balken bzw. anderen Konstruktionshölzern oder durch eine Verkleidung, auf die zusätzliche Dekoration aufgebracht sein kann (2) (Fig. 256).

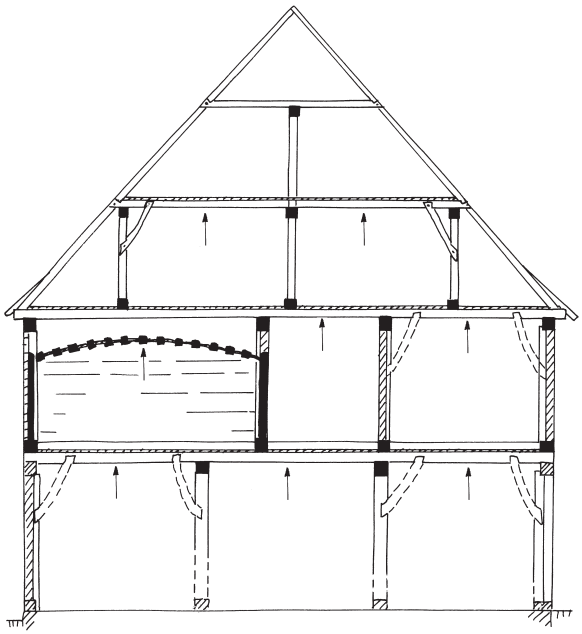

Fig. 256.

fr: 1./2. plafond *(the upper side of a room / die Fläche, die einen Raum nach oben abschließt)*
2. plafond décoratif
en: 1./2. ceiling
nl: 1./2. plafond
de: 1./2. Decke
da: 1./2. loft
1./2. = dæk
no: 1. bjelkelag
1. = etasjeskille *(modern term / moderne Bezeichnung)*
1. = dekke *(modern term, mostly used for concrete floors / moderne Bezeichnung, meist für Betondecken)*
2. himling
2. = tak *(vernacular / mundartlich)*
sv: 1. tak
1. ~ bjälklag *(the floor/ceiling structure between two floors, which consists of ceiling, space, and floor / Deckenkonstruktion zwischen zwei Nutzungsebenen, bestehend aus Decke, Zwischenraum und Boden)*
2. plafond *(decorated / mit Dekor versehen)*
pl: 1. strop
2. sufit
cs: 1./2. strop

2.11.9 Ceiling of sapling poles / Stangenboden

Flooring of an upper storey, made of thin, roughly processed logs, often attached loosely and with irregular gaps in-between. Normally used in farm buildings (Fig. 257).

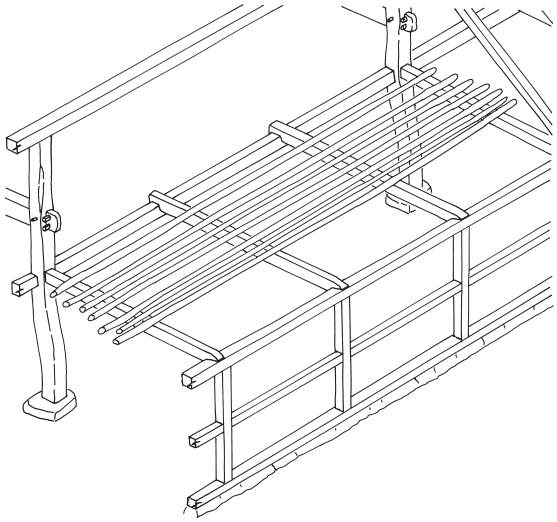

Fig. 257.

Bodenbelag eines Obergeschosses aus dünnen, grob bearbeiteten Rundhölzern (Rundstangen), oftmals lose mit unregelmäßigen Fugen verlegt; meist in Wirtschaftsgebäuden zu finden (Fig. 257).

fr: plancher de branchages
en: ceiling of sapling poles *(paraphrase)*
nl: slietenzolder
de: Stangenboden
= Bodenbelag aus Stangen *(paraphrase)*
da: stænge
no: troegolv
sv: < glest plankgolv
pl: powała z żerdzi *(paraphrase)*
cs: podlaha z tenkých kulatin *(paraphrase)*
= podlaha z tyčoviny *(paraphrase)*

2.11.10 Wellerdecke

Framed floor or ceiling, whose spaces have an infill of → Dutch biscuit (earth winding, earth wrapping, 2.9.19). The upper surface is a common plank floor, but may also be built as a plasterfloor (Fig. 258).

Balkenfußboden oder -decke mit Zwischenräumen, die durch → Wellerwerk (Staken mit Strohlehm umwickelt, 2.9.19) geschlossen sind. Die Oberseite ist gewöhnlich mit Brettern belegt, kann aber auch aus einem Estrich bestehen (Fig. 258).

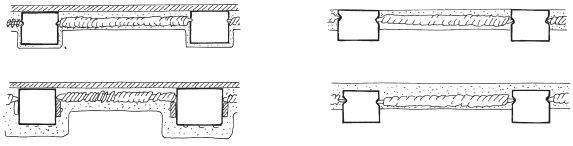

Fig. 258.

fr: plancher de bois et terre
> plancher de torchis
en: -
nl: -
de: Wellerdecke
= Windelboden
da: -
no: -
sv: -
pl: strop belkowy zpułapem z wałków słomianych oblepionych gliną
cs: < lepenicový strop *(ceiling of earth wrapping and thin framing members in general / Decke aus Strohlehm und dünnen Hölzern im Allgemeinen)*
= strop na vobal *(local in Southwest Bohemia / regionale Bezeichnung in Südwestböhmen)*

2.11.11 Board ceiling / Bretterbalkendecke

Ceiling, made of beams or joists and with infill or lining of boards or planks (Fig. 259, 2, 4, 6).

Balkendecke, deren Zwischenräume mit (oft eingenuteten) Brettern ausgefüllt oder durch einen aufgelegten Bretterbelag geschlossen sind (Fig. 259, 2, 4, 6).

fr: plancher (de bois)
en: board ceiling
nl: balken met planken er tussen als plafond *(paraphrase)*
de: Bretterbalkendecke
= Balkendecke
> Balkendecke mit Bretterverkleidung *(floor frame, concealed with boards at the lower side, not walkable / Balkenlage, die von unten mit Brettern verkleidet ist, nicht begehbar)*
> Tramdecke *(Austrian, board ceiling with a strenghtening [Tram] / österreichisch, Balkendecke mit einem Unterzug [Tram])*

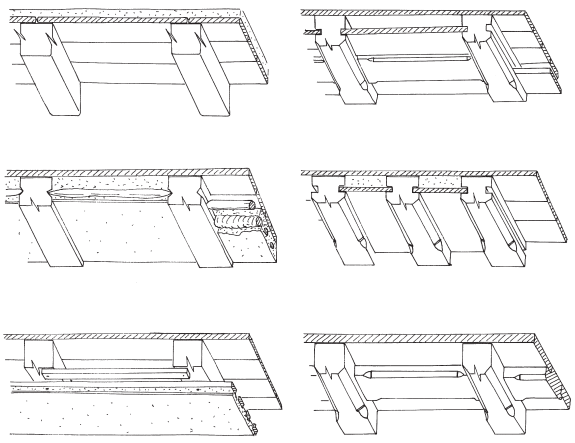

Fig. 259.

da: bræddeloft
no: > stubbeloft *(ceiling of short boards between joists / Decke mit kurzen Brettern zwischen den Balken)*
sv: -
pl: strop nagi
cs: trámový strop s prkenným záklopem *(ceiling of beams and crosswise boards joined closely together / Balkendecke mit quer zu den Balken liegenden, dicht aneinander gelegten Brettern)*
= trámový strop s deskovým záklopem *(ceiling of joists and broad, usually rebated boards / Balkendecke mit quer zu den Balken liegenden, meist eingefalzten breiten Brettern)*
= trámový strop s překládaným deskovým záklopem *(ceiling consists of two alternating layers of boards which overlap with their edges / Bretterbalkendecke, bei der die Bretter in zwei Schichten im Wechsel gelegt sind und sich an ihren Rändern überlappen)*

2.11.12 False ceiling / Stakendecke, Einschubdecke

Ceiling made of short boards or gypsum boards, whose narrow sides are attached to floor joists provided with laths or grooves along their sides. On their upper side the beams bear the usual floor boards. When the joists are grooved, the boards can be replaced by a insertion hole (Fig. 259, 2).

Decke aus kurzen Brettern oder Schwarten bzw. Gipsdielen, die mit ihren Stirnseiten auf Führungslatten an den Balken angenagelt oder in die Balken eingenutet sind. Auf der Oberseite der Balken ist in aller Regel der übliche, durchgehende Bretterbelag aufgebracht. Über ein Einschubloch können die Bretter auch bei einer Einnutung erneuert werden (Fig. 259, 2).

fr: ~ faux-plafond
= plafond plaqué
en: false ceiling
nl: balken waar plafondplaten in worden geschoven *(paraphrase)*
de: Stakendecke
> Einschubdecke *(boards inserted into grooves / Bretter in Nuten eingeschoben)*
da: loft med indskudsdække
no: stubbeloft *(usually supporting an insulating layer of clay / trägt normalerweise eine Lehmschicht als Isolierung)*
sv: "falska tak"
pl: ślepy pułap
cs: trámový strop se zapuštěným záklopem

2.11.13 Plank ceiling / Bohlendecke

Vaulted or flat ceiling, made of planks which are attached to a small number of beams (Fig. 259).

Leicht gewölbte, gebrochene oder völlig flache Decke aus Bohlen, die auf einzelnen Balken aufliegt (Fig. 259).

fr: plafond lambrissé
en: plank ceiling
nl: plafond van balken met planken *(paraphrase)*
de: Bohlendecke
da: -
no: -
sv: brädtak
pl: strop belkowy
cs: fošnový strop

2.11.14 Board-joist ceiling / Bohlenbalkendecke

Ceiling made of a series of alternating baulks and planks; the planks are inserted into grooves of the baulks. Normally the ceiling's upper side is not accessible, there is a low inaccessible space above (Fig. 260).

Decke, die aus einer Abfolge von parallelen Balken und Bohlen im Wechsel besteht, bei denen die Bohlen in Nuten der Balken eingelassen sind. Im Normalfall ist die Oberseite der Decke nicht begehbar, da sich hier ein Fehlboden befindet (Fig. 260).

fr: faux-plafond sur faux solivage
en: ~ board-joist ceiling *(paraphrase)*
< board ceiling *(general term / allgemeine Bezeichnung)*

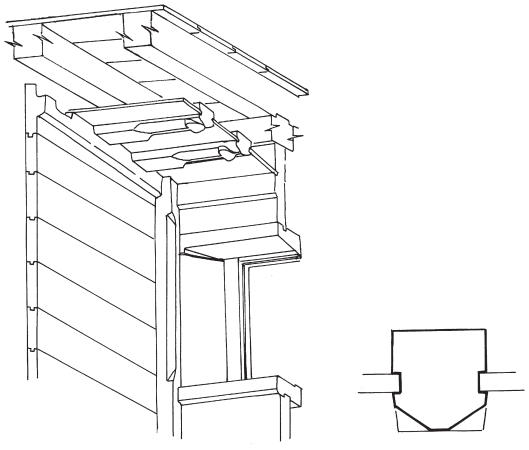

Fig. 260.

~ ceiling boards housed in the upper surface *(paraphrase)*

nl: plafond van balken met planken *(paraphrase)*

de: Bohlenbalkendecke
= Bohlen-Balken-Decke
= Bretterbalkendecke
= Decke wechselnd aus Bohlen und Dielen *(paraphrase)*
= Spunddecke *(members jointed by tongue and groove / Hölzer durch Spundung verbunden)*
> Riemchendecke *(relatively narrow baulks, often attached to supported, crossways timbers / relativ dünne Balken, oft auf quer verlaufenden, unterzugartigen Hölzern)*

da: -

no: -

sv: -

pl: -

cs: záklop z trámků a desek

2.11.15 Vaulted wooden ceiling / Gewölbte Holzdecke

Barrel-vaulted ceiling which is completely made of wood; has a half-round, diminished arched or polygonal shape (Fig. 261).

Gebogene oder gebrochene Decke, die vollständig aus Holz hergestellt ist und eine halbrunde, flachbogige oder polygonale Form besitzt (Fig. 261).

fr: voûte de bois
> charpente lambrissée

en: vaulted wooden ceiling *(paraphrase)*

nl: gewelfd houten plafond *(paraphrase)*

de: gewölbte Holzdecke
~ Wölbdecke *(also of any other materials / auch aus anderen Materialien)*
> gewölbte Spunddecke *(of pieces attached to each other by tongue and groove / aus durch Spundung verbundenen Hölzern)*
> gewölbte Bohlen-Balken-Decke *(of planks and beams alternating / aus Bohlen und Balken im Wechsel)*

da: hvælvet loft

no: ~ hvelvet himling *(in churches / in Kirchen)*
~ buet himling

sv: valvtak i trä
< valvtak *(also of other materials / auch aus anderen Materialien)*
= tunntak

pl: strop łukowy

cs: klenbový strop

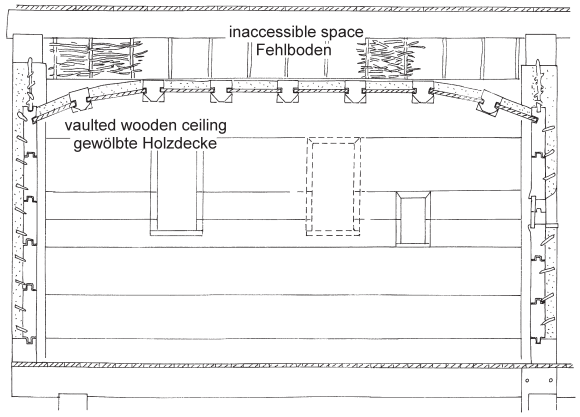

Fig. 261.

2.11.16 Inaccessible space between floors / Fehlboden

Inaccessible space above a ceiling below a floor, commonly above vaulted parlours (stove rooms) or stone vaults; also between infill of floor frame (staves, wattle work, etc.) and floor planks above (Fig. 261).

Nicht begehbarer Zwischen- oder Hohlraum oberhalb einer Decke, oft über Stubendecken oder steinernen Gewölben; auch bei Balkendecken zwischen Deckenfüllung (Staken, Wellerwerk usw.) und Bodenbelag darüber (Fig. 261).

fr: vide

en: inaccessible space between floors *(paraphrase)*

nl: tussenruimte *(paraphrase)*

de: Fehlboden
~ Kriechboden *(mezzanine floor having a modest height so that it is not fully walkable / Zwischengeschoss mit geringer Höhe, so dass es nicht begehbar ist)*

da: blindgulv

no: utilgjengelig mellometasje

sv: blindbotten

pl: przestrzeń powietrzna

cs: mezistropní prostor
= prostor nad záklopem
~ násyp *(isolating infill between ceiling or vault and floor / isolierende Schüttung im Raum zwischen Decke bzw. Gewölbe und Fußboden)*
~ zásyp *(isolating infill between ceiling or vault and floor / isolierende Schüttung in dem Raum zwischen Decke bzw. Gewölbe und Fußboden)*

2.11.17 Bohlenstube, Blockstube

Parlour or stove room (1.2.2.14) in a timber or mass walled building, whose walls are constructed as

independent structures of horizontal or vertical timbers. They usually have sill and wall plate; the structure is covered by an appropriate wooden ceiling. The construction may be a structural part of the building or form a separate structure within the building. The timbers may have the scantling of planks (1) or baulks (2) (Fig. 261).

Stube (1.2.2.14) in einem Holz- oder Steinbau, deren Wände getrennt von der Baukonstruktion aus waagerechten oder senkrechten Hölzern gebildet werden, die zum Beispiel unten in Schwellen und oben in Rähme eingenutet sind; zugehörig ist eine Holzdecke. Bohlenstuben können in einen Holzgerüstbau eingebunden oder als separate Konstruktion eingestellt sein. Die Hölzer besitzen Bohlen- (1) oder Balkenquerschnitt (2) (Fig. 261).

fr : 1./2. pièce à vivre d'une maison de bois *(paraphrase)*
en: -
2. log-built room *(paraphrase)*
nl: 2. ruimte in blokbouw *(paraphrase)*
2. ~ kamer in blokbouw *(paraphrase)*
de: 1. Bohlenstube
2. Blockstube
da: -
no: -
sv: -
pl: -
cs: 1./2. vložená srubová komora
1./2. < srub *(imprecise, log construction / ungenau, Blockbau)*

3 ~ Roof truss / Dachwerk

Timber framework of a → roof (1.5.1), supporting the → covering (3.5) (Fig. 262).

Gesamtheit der Hölzer eines → Daches (1.5.1), die die → Dachhaut (3.5) tragen (Fig. 262).

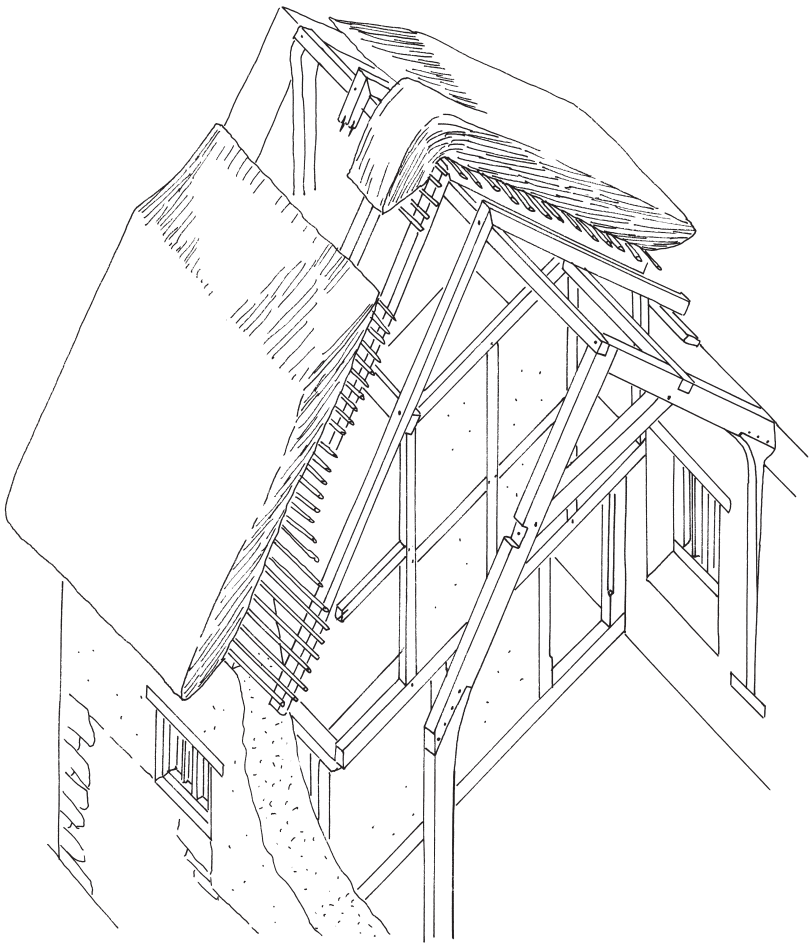

Fig. 262.

fr: charpente *(timber frame in general, but especially the roof structure / Gerüstbau allgemein, aber insbesondere Dachwerke)*
= charpente de toiture
= charpente de comble
en: ~ roof truss *(also transverse frame of roof / auch Quergebinde im Dach)*
= roof construction
> roof structure *(roof truss without covering / Dachwerk ohne Dachdeckung)*
nl: kapconstructie
= kap
de: Dachwerk
= Dachgerüst *(without covering / ohne Dachdeckung)*
= Dachtragwerk *(engineer's language / Ingenieurssprache)*
da: tagværk
= tagkonstruktion
no: takverk
= takkonstruksjon
sv: takkonstruktion
= taklag
= takstomme *(seldom / selten)*
= takresning *(seldom / selten)*
pl: więźba dachowa
cs: krov
< střešní nosné konstrukce *(engineer's language / Ingenieurssprache)*

3.1 General terms / Allgemeine Bezeichnungen

3.1.1 ~ Common rafter roof / Sparrendach

Roof structure whose load-bearing → rafters (3.2.2) are the most important elements. Their side pressure can be absorbed in different ways (cf. 3.2.2-3.2.6). Depending on the dimensions of the structure, these members are strengthened by additional timbers and in most cases lack of wall plates or ridge purlins (to which the rafters would be attached with a bird's mouth). All rafters are of equal size and are closely spaced. Most such roofs have a pitch of 45 degrees or more, but there are also examples with a much lower pitch (Fig. 263).

Dachkonstruktion, bei der die → Sparren (3.2.2) als tragende Hölzer die wesentlichen Elemente bilden. Die infolge der Schubkräfte im Fußpunkt wirkenden Horizontal- und Vertikalkräfte können in unterschiedlicher Weise abgefangen werden (vgl. 3.2.2-3.2.6). Je nach Abmessungen ist die Konstruktion durch weitere Hölzer, in einigen Fällen auch durch Pfetten, gegen

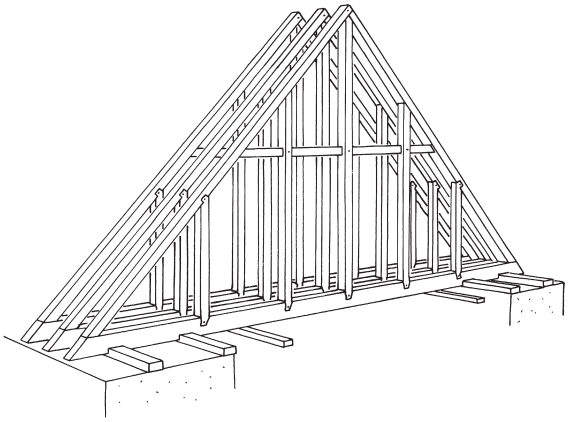

Fig. 263.

Verformung gesichert. Fuß- und Firstpfetten (auf die die Sparren aufgeklaut wären) sind in aller Regel nicht vorhanden. Alle Sparren sind von gleichen Abmessungen und in relativ geringen Abständen angeordnet. Die meisten dieser Sparrendächer haben eine Neigung von 45 Grad oder mehr; es gibt auch Beispiele mit deutlich geringerer Dachneigung (Fig. 263).

fr: charpente à chevrons
en: ~ common rafter roof *(roof construction whose couples are of equal size, usually with a tie beam in every third or fourth rafter couple / Dachwerk, dessen Gebinde von gleichen Dimensionen sind, normalerweise mit Binderbalken in jedem dritten oder vierten Gebinde)*
~ single-framed roof *(embraces all roofs in which the rafters, including principal rafters [but not simply principals] support the cladding directly / umfasst alle Dächer, bei denen die Sparren einschließlich principal rafters [mit Ausnahme von principals] die Deckung direkt tragen)*
~ trussed rafter roof *(common rafter roof with a tie beam to every rafter couple / Dachwerk mit gleichförmigen Gebinden, die jeweils einen eigenen Binderbalken besitzen)*
= coupled rafter roof *(roof having only common rafters, i. e. rafters of equal size / Dachwerk, in dem alle Sparrenpaare gleiche Dimensionen haben)*
> collar rafter roof *(open roof structure, having no tie beams, stiffened by collars / nach unten offenes Dachwerk, allein durch Kehlbalken ausgesteift)*
nl: sporenkap
de: Sparrendach
= Kehlbalkendach *(roof structure with at least one row of collars, usually without strengthening structure / Dachgefüge mit mindestens einer Kehlbalkenlage; normalerweise ohne*

Stuhlkonstruktion)

da: spærtag
~ spærfagstag *(rafters and beam form a firm triangle / Sparren und Balken bilden ein festes Dreieck)*

no: sperretak med hanebjelke
< sperretak
= sperrebind *(collar rafter roof / Kehlbalkendach)*
= fotingsrøst *(local term / regionale Bezeichnung)*

sv: sparrtak

pl: dach krokwiowy *(common rafter roof, not necessarily with tie beams and collars / einfaches Sparrendach ohne Binderbalken und Kehlbalken)*
= dach jętkowy *(common rafter roof with collars / Sparrendach mit Kehlbalken)*
> dach jętkowy z jętką niepodpartą *(common rafter roof without strengthening structure / Kehlbalkendach ohne Stuhl)*

cs: krokvový krov *(common rafter roof having no collars; in a broader sense any common rafter or collar rafter roof, also krov krokvové soustavy and krokevní krov / einfaches Sparrendachgerüst ohne Kehlbalken; im weiteren Sinne alle Systeme mit Sparren, auch krov krokvové soustavy und krokevní krov)*
= "krokevní krov" *(synonym, rarely used / Synonym, selten genutzt)*
= "krokevní systém" *(synonym, rarely used / Synonym, selten genutzt)*
> hambálkový krov *(group of krokvový krov in a broader sense, i. e. a roof structure with collars but no strengthening structure / Gruppe von krokvový krov im weiteren Sinne, d. h. ein Dachgerüst mit Kehlbalken ohne Stuhl)*
> krov hambálkové soustavy *(common rafter roof, maybe furnished with a strengthening structure / Kehlbalkendach, teilweise mit Stuhl)*
> krov německé soustavy *(roof truss of "German type", rare synonym of krov hambálkové soustavy, used since the middle ages / Dachgerüst „deutschen Systems", seltenes Synonym von krov hambálkové soustavy, seit dem Mittelalter belegt)*

3.1.2 Trussed rafter roof / Sparrendach, (direkt) quer gebunden

Roof structure with load-bearing → rafters (3.2.2). Two of them are attached to a → roof beam (2.6.10) and form a frame, which may be braced by further timbers. The longitudinal stiffening is provided by rafter braces, etc. (3.2.24-3.2.26) (Fig. 263).

Dachkonstruktion, bei der → Sparren (Dachschräghölzer, 3.2.2) direkt, etwa mit einem quer zum First verlaufenden → Dachbalken (2.6.10) zu einem unverschieblichen Gefüge verbunden sind; diese Dachgebinde können durch weitere Hölzer ausgesteift werden. Die Längsaussteifung erfolgt durch Schwertlatten, Windrispen u. a. (3.2.24-3.2.26) (Fig. 263).

fr: charpente à chevrons formant fermes

en: trussed rafter roof *(with tie beam / mit Binderbalken)*
~ common rafter roof *(structure with uncertain transverse frame, without strengthening structure / Gefüge mit unbestimmter Querbindung, ohne Dachstuhl)*

nl: enkelvoudige sporenkap met trekbalk *(paraphrase)*

de: Sparrendach, (direkt) quer gebunden
> Dachbalkenzimmerung *(framing system with roof beam [Dachbalken], mainly in North German aisled buildings / Gerüstsystem mit Dachbalken, insbesondere in norddeutschen mehrschiffigen Bauten)*
> Dachbalkengefüge *(synonym of Dachbalkenzimmerung / Synonym von Dachbalkenzimmerung)*

da: stående spærfag

no: tak med sperrebind
> sperrebind
= fotingsrøst *(local term / regionale Bezeichnung)*

sv: < sparrtak *(common rafter roof in general / Sparrendach allgemein)*

pl: dach krokwiowy o wiązaże pełnym

cs: krokvový krov s vazným trámem

3.1.3 ~ Collar rafter roof with anchor beam / Sparrendach, indirekt quer gebunden

Roof structure with load-bearing → rafters (3.2.2) attached to wall or roof plates. The coupled rafters rest on longitudinal timbers (e. g. wall plates). Their side pressure is absorbed by the framed walls and floor frames of the building (Fig. 264).

Dachkonstruktion, bei der die → Sparren (Dachschräghölzer) (3.2.2) die tragenden Elemente der Konstruktion bilden; sie stehen auf Längshölzern (Wandrähmen oder Sparrenschwellen). Die aus den Schubkräften resultierenden Horizontalkräfte werden von der Wand- und Deckenkonstruktionen des Gebäudes aufgenommen (Fig. 264).

fr: > charpente à chevrons et entraits retroussés *(roof with collars but no tie beams / Dach mit Kehlbalken, aber keinen Binderbalken)*
< charpente à chevrons formant fermes *(with transverse frames / mit Querbindern)*

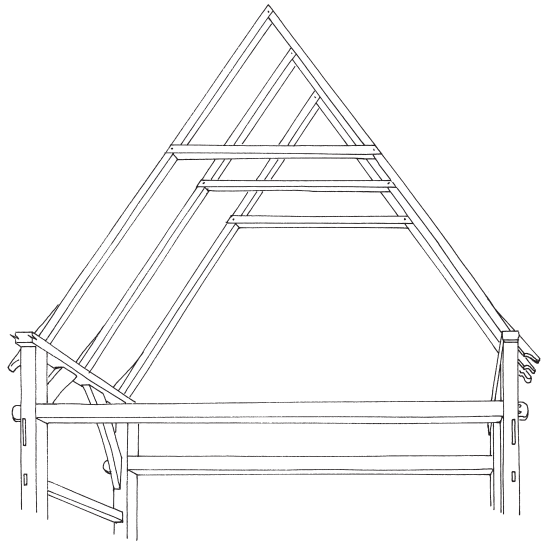

Fig. 264.

en: > collar rafter roof with anchor beam *(mit Ankerbalken)*
< common rafter roof with anchor beam *(without strengthening structure / ohne Stuhlkonstruktion, mit Ankerbalken)*
nl: enkelvoudige sporenkap op een gebintplaat *(paraphrase)*
de: Sparrendach mit indirekter Querbindung
> Ankerbalkengefüge *(frame with anchor beam / Gefüge mit Ankerbalken)*
> Ankerbalkengebinde *(transverse frame with anchor beam / Quergebinde mit Ankerbalken)*
> Jochbalkengefüge *(frame with Jochbalken [special form of anchor beam] / Gefüge mit Jochbalken [Sonderform des Ankerbalkens])*
da: hanebåndsspærfag med åben fod *(rafters standing on rails / Sparren auf Riegeln aufgestellt)*
no: sperretak
~ sperretak med fritt opplagte sperrer *(rafter roof with rafters positioned independently from other structural parts; lateral pressure of rafters is usually counteracted by anchor beams [bete, krone] / Sparrendach mit unabhängig verteilten Sparren; der Druck der Sparren wird meist von Ankerbalken aufgefangen [bete, krone])*
sv: sparrtak *(common rafter roof in general / Sparrendach ohne Stuhl allgemein)*
pl: dach krokwiowy o wiązarze pustym
cs: krokvový krov s podkrovnicí *(paraphrase)*

3.1.4 Open collar rafter roofs with scissors and other bracing / Sparrendach mit interner Schubkraftaufnahme

Roof structure without tie beam. It has load-bearing paired → rafters (3.2.2) connected by collars or other elements, e. g. scissor braces. They form a firm frame which resists the lateral pressure at the wall top. Tie beams are not necessary (Fig. 265).

Dachkonstruktion ohne Binderbalken. Es besitzt paarige → Sparren (Dachschräghölzer, 3.2.2) die durch Kehlbalken oder andere Elemente z. B. Kreuzstreben verbunden sind. Sie bilden ein festes Gebinde, das die Schubkräfte in sich selbst aufnimmt. Binderbalken sind daher nicht notwendig (Fig. 265).

fr: charpente à chevrons formant fermes à entraits retroussés, avec écharpes
< charpente à chevrons formant fermes *(with transverse frames in general / Dachwerk mit Quergebinden allgemein)*
en: open collar rafter roof with scissors and other bracing *(paraphrase)*
> scissor braced roof with collar *(with scissor braces and collar / mit Kreuzstreben und Kehlbalken)*
~ common rafter roof *(often without tie beam but with collar / vielfach ohne Binderbalken aber mit Kehlbalken)*
> collar rafter roof *(roof truss having no tie beams / Dachgebinde ohne Binderbalken)*
> scissor rafter roof *(common rafter roof with scissor braces / Dach mit Binderaussteifung durch Kreuzstreben)*
> scissor rafter and collar rafter roof *(common rafter roof with scissor braces and collar / Dach mit Binderaussteifung durch Kreuzstreben und Kehlbalken)*
nl: enkelvoudige sporenkap met hanebalken of kruisschoren waardoor er in de dwarsrichting geen balk nodig is *(paraphrase)*
de: Sparrendach, quer gebunden
da: hanebåndsspærfag

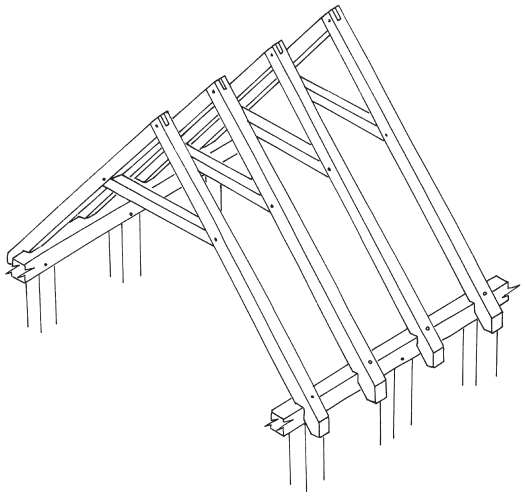

Fig. 265.

no: > sperre med hanebjelke *(with collar / mit Kehlbalken)*
> sperre med saksesperrer *(with scissor braces / mit Kreuzstreben)*
= takbind
= takstol *(common in medieval stave churches, but ought to be reserved for a Dachstuhl [roof strengthening] in a German sense / üblich für mittelalterliche Stabkirchen, sollte aber auf Dachstühle im deutschen Sinn beschränkt bleiben)*
sv: > sparrtak med sparrsax *(scissor rafter roof / Sparrendach mit Kreuzstreben)*
pl: dach jętkowy (o wiązaże pustym) *(paraphrase)*
cs: krokvový krov s vyztuženými krokvemi *(paraphrase)*
> hambálkový krov *(with collar / mit Kehlbalken)*
> krov s křížem vyztuženými krokvemi *(with scissor braces / mit Kreuzstreben)*

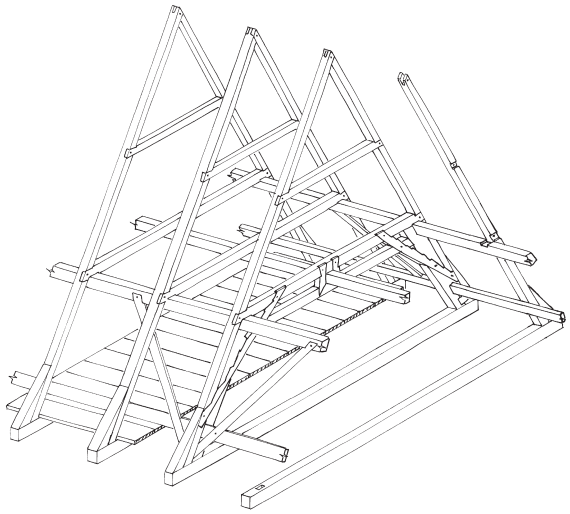

Fig. 266.

3.1.5 ~ Rafter double roof / Sparrendach mit Stuhl

Roof structure with load-bearing → rafters (3.2.2), whose collars are combined with a → roof strengthening (3.5). The illustration shows a short-principal truss (Fig. 266).

Dachkonstruktion, bei der die → Sparren (Dachschrägholzer, 3.2.2) die tragenden Elemente bilden; die Kehlbalken sind mit einem → Dachstuhl (3.5) verbunden. Die Abbildung zeigt einen liegenden Dachstuhl (Fig. 266).

fr: charpente à chevrons formant fermes à structure tramée *(principal rafter roof / Sparrendach mit Binder- und Leergespärren)*
> charpente à chevrons formant fermes, à entrait et deux faux-entraits *(with tie beam and two collar beams / mit Binderbalken und zwei Kehlbalken)*
en: ~ rafter double roof *(the most characteristic rafter double roof is the crown post roof / das wichtigste rafter double roof ist das crown post roof)*
> clasped purlin roof *(the purlin is held between collar and rafter / das Dachstuhlrähm wird zwischen Kehlbalken und Sparren gehalten)*
> raised aisled roof *(the structure of an aisled building raised on a tie beam with queen posts carrying square-set plates equivalent to purlins / die Struktur eines Gebäudes mit Seitenschiffen übertragen auf ein Dachwerk, mit Ständern, die Wandrähme tragen [doppelt stehender Dachstuhl])*
> queen post and rafter roof *(with two sideways longitudinal strengthening structures but without collars, and often with purlins / mit zwei seitlichen Dachstühlen aber ohne Kehlbalken und oft mit Pfetten)*
> queen post and collar rafter roof *(with two sideways longitudinal strengthening structures, and often with purlins / mit zwei seitlichen Dachstühlen und oft mit Pfetten)*
> crown post and collar rafter roof *(with a central longitudinal strengthening structure, and often with purlins / mit mittigem Dachstuhl und oft mit Pfetten)*
nl: sporenkap met schaargebinten of kromstijlgebinten *(paraphrase)*
de: Sparrendach mit Stuhl
da: spærtag med tagstol
no: > sperrebind med liggende takstol *(roof construction with inclined strengthening, in the Oslo region / Sparrendach mit liegendem Stuhl, in der Umgebung von Oslo)*
< sperrebind med takstol *(rafter roof with longitudinal supporting truss / Sparrendach mit Stuhl)*
sv: sparrtak med takstol
= takstol
pl: dach krokwiowo-jętkowy ze stolcem
cs: hambálkový krov se stolicí

3.1.6 ~ Single framed side purlin roof / Sparrendach mit Pfetten

Single framed roof whose principal rafters are jointed by → purlins (3.3.4) which bear the common → rafters (3.3.1). These are often light timbers, which require support. Both principal rafters and common rafters support the cladding directly (Fig. 267).

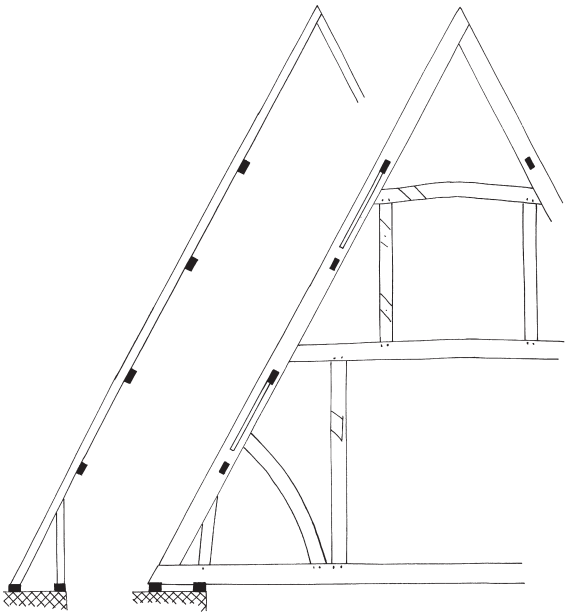

Fig. 267.

Sparrendach mit Haupt- und Leergebinden, zwischen dessen Hauptgebinden → Pfetten (3.3.4) vorhanden sind, die die → Zwischensparren (3.3.1) unterstützen. Diese Sparren/Rofen der Zwischengebinde haben oft einen geringen Querschnitt, der Unterstützung benötigt. Sowohl Haupt- als auch Leersparren tragen die Dachdeckung direkt (Fig. 267).

fr: charpente à chevrons formant fermes, alternant fermes principales et fermes secondaires
en: single framed side purlin roof
> butt purlin roof *(with butt purlins / mit gestoßenen Pfetten)*
> tenoned purlin roof *(with butt purlins / mit gestoßenen Pfetten)*
~ principal rafter roof *(with rafters of different size / mit Voll- und Leergebinden)*
nl: sporenkap met gordingen
de: Sparrendach mit Pfetten
= Pfettensparrendach
= Hybriddach *(Swiss, structure which is a combination of Sparrendach [common rafter roof] and Pfettendach [purlin roof] / schweizerisch, Dach, das eine Kombination aus Sparren- und Pfettendach ist)*
da: spærtag med ås *(paraphrase)*
no: kombinert ås-sperretak *(the rafters are supported by one or more purlins; they may also be supported by purlins which rest on trusses consisting of rafters and tie beams [sperrebukk] / die Sparren können durch eine oder mehrere Pfetten unterstützt sein; ebenso durch Pfetten auf einer Stuhlkonstruktion aus Sparren und Balken [sperrebukk])*
~ sperretak med åser
~ åstak på sperrebukker
sv: sparrtak med åsar
= ås-sparrtak
pl: dach krokwiowo-płatwiowy
cs: smíšený krokvovo-vaznicový krov

3.1.7 Side purlin roof / Pfettendach

Roof structure whose light → rafters (3.3.4) are supported by → purlins (3.3.1) and in particular bear the roofing materials. Sometimes the purlins directly support the roofing materials without the use of rafters (→ cabin roof, 3.1.10) (Fig. 268).

Dachkonstruktion, bei der nicht oder nur eingeschränkt selbsttragende → Dachschräghölzer/Rofen (3.3.1) als Träger der Dachhaut auf → Pfetten (tragenden Längshölzern, 3.3.4) aufliegen. In manchen Fällen können auch Pfetten ohne Dachschräghölzer die Dachhaut direkt tragen (→ Vielpfettendach, 3.2.10) (Fig. 268).

fr: charpente à chevrons et pannes
< charpente à pannes *(imprecise / ungenau)*
en: side purlin roof *(with trenched or cleated purlins carrying the rafters / hat verkämmte oder auf Konsolen aufgelegte Pfetten, die Sparren tragen)*
= double framed side purlin roof *(rare, usually shortened to side purlin roof / selten, meist zu side purlin roof verkürzt)*
~ purlin roof *(in England uncommon term / in England unübliche Bezeichnung)*
~ principal rafter roof *(roof with principal rafters which alternate with common rafters, here light rafters rest on purlins / Dach mit Voll- und Leerbindern, hier solche principal rafter, auf denen über Pfetten rofenartige common rafters liegen)*
~ double-framed roof *(has a frame independent from the rafters, with principals carrying purlins / mit Traggerüst unabhängig von den Sparren und Hauptsparren, die Pfetten tragen)*
nl: gordingenkap
de: Pfettendach *(roof truss whose purlins form the supporting frame [instead of the rafters], may nevertheless have load-bearing Sparren / Dachwerk, bei dem die Pfetten die Tragekonstruktion bilden [nicht jedoch die Sparren]; kann aber dennoch Sparren [tragende Dachschräghölzer] besitzen)*
= Rofendach *(older term for roof with non-bearing rafters / ältere Bezeichnung für ein Pfettendach, dessen Dachschräghölzer nicht tragen)*
= Pfetten-Rofendach *(roof with rafters not necessarily paired and suspended from the ridge /*

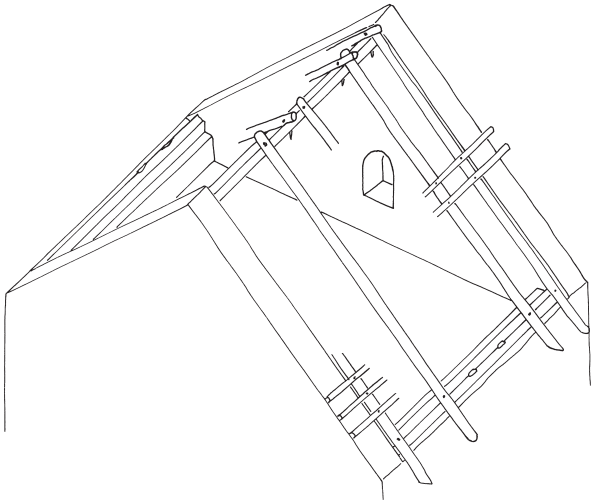

Fig. 268.

Pfettendach mit Dachschräghölzern, die nicht unbedingt paarig angeordnet und am First aufgehängt sind)

da: åstag *(purlin roof with a narrow sequence of purlins but without rafters / Pfettendach mit dichter Abfolge von Pfetten, aber ohne Rofen)*
= raftetag *(roof with non-load bearing rafters / Rofendach)*

no: > åstak *(roof structure without rafters but closely spaced purlins, supporting roof boards / Dachwerk ohne Rofen/Sparren, aber mit einer dichten Folge von Pfetten, die die Dachschalung tragen)*
> mønåstak *(purlin-rafter roof, having a ridge beam only / Pfettendach, das nur einen Firstbalken besitzt)*

sv: åstak

pl: dach płatwiowo-krokwiowy

cs: krov vaznicové soustavy vaznicový krov *(imprecise / ungenau)*

3.1.8 ~ Queen and king post roof / Pfettendach mit stehendem Dachstuhl

Purlin roof (3.1.7) whose purlins are supported by posts or trusses (Fig. 269).

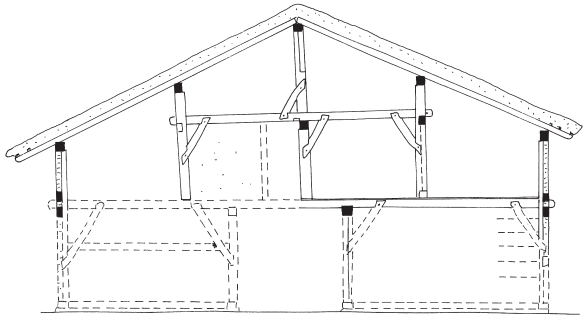

Fig. 269.

Pfettendach (3.1.7), dessen Pfetten durch Ständer oder Gebinde unterstützt werden (Fig. 269).

fr: charpente à chevrons supportés par des poteaux *(paraphrase)*

en: > queen post roof *(forms with purlins only / nur Formen mit Pfetten)*
> king post roof *(forms with purlins only / nur Formen mit Pfetten)*

nl: > stijlenkap *(roof structure with transverse frames, which are furnished with longitudinal members such as purlins above dekbalk, tussenbalk, etc. / Dach mit Quergebinden, die aber oberhalb von Stuhlbalken [dekbalk, tussenbalk etc.] Längshölzer besitzen, die als Pfetten dienen)*

de: Pfettendach mit stehendem Dachstuhl
~ Pfetten-Rofendach *(may have different supporting structures / kann andere Tragkonstruktionen besitzen)*

da: åstag med stående tagstol *(paraphrase)*

no: sveitserrøst
= sakserøst
= saksesnei

sv: uppstolpat åstak

pl: dach płatwiowy ze stolcem stojącym

cs: vaznicový krov se stojatou stolicí

3.1.9 ~ Queen and king strut roof / Pfettendach mit Querbindern

Purlin roof (3.1.7) whose purlins are supported by transverse frames. These transverse frames in the simplest case consist of tie beams and two principals; they are often furnished with an additional strengthening (1). Exceptionally the frame may be constructed as a mass wall (cf. Fig. 268) (2). The purlins are usually flush with the roof slope; through purlins are usual, sometimes there are → tenoned purlins (3.4.14) (Fig. 270).

Pfettendach (3.1.7), dessen Pfetten durch Querbinder getragen werden. Diese Querbinder werden im einfachsten Fall durch Binderbalken und zwei dachhautparallele Untersparren gebildet, sie sind oft zusätzlich ausgesteift (1). Die Binder können auch durch massive Wände gebildet sein (siehe Fig. 268) (2). Die Pfetten verlaufen in der Regel bündig zur Dachschräge; anstelle durchgehender Pfetten können seltener auch → Dachstuhlriegel (3.4.14) zwischen die Querbinder gezapft sein (Fig. 270).

fr: 1. charpente à fermes et pannes

en: 1. > queen and king strut roof *(with queen and king posts supporting purlins set on edge / mit queen und king posts, die gekantete Pfetten tragen)*

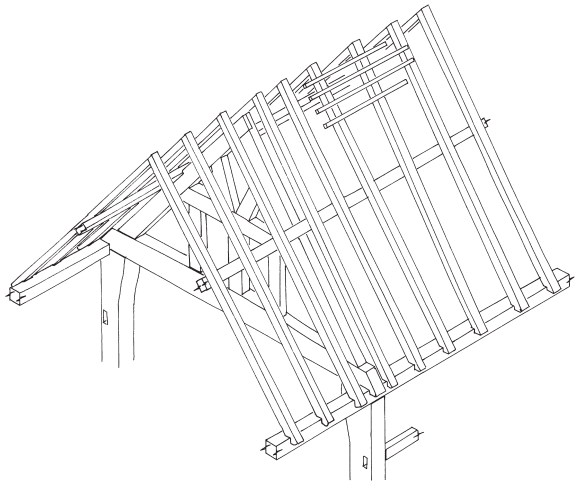

Fig. 270.

1. > queen post/king post roof truss *(rafter double roof types / bezogen auf Pfettendächer mit Untersparren)*

nl: 1. gordingenkap met kapspanten *(paraphrase)*
2. gordingenkap met muren *(paraphrase)*

de: 1./2. Pfettendach mit Querbindern
1. ~ Pfetten-Binder-Dach *(more recent types of the 19th century / jüngere Formen des 19. Jahrhunderts)*
1. Scherenjoch-Rafen-Dach/Jochbalken-Dach *(Austrian / österreichisch)*
1. > Scherenpfettendach *(Austrian, roof truss with principals, crossed at the ridge and bearing a ridge purlin / österreichisch, Dachkonstruktion mit mit scherenförmig überkreuzten Jochhölzern und übereck gelagertem Firstbalken)*

da: -

no: 1. åstak båret av tømret røst eller av sperrebukker *(paraphrase)*
1. ~ kombinert ås-sperretak *(roof with purlins and bearing rafters / Dach mit Pfetten und Sparren)*
1. = åstak på sperrebukker
1. = åstak på røstbukkar *(vernacular term / Dialektbezeichnung)*

sv: 1. ~ ås-sparrtak

pl: 1. dach o więźbie kozłowej

cs: -

3.1.10 Cabin roof / Vielpfettendach

Variety of a purlin roof (3.1.7) basing on a roof with queen or king struts (cf. 3.1.9) or, in log or mass wall construction, of bays which comprise only closely spaced purlins. These support the cladding directly (Fig. 271).

Variante des Pfettendachs (3.1.7) basierend auf einer Konstruktion mit → Querbindern (3.1.9), ausgebildet

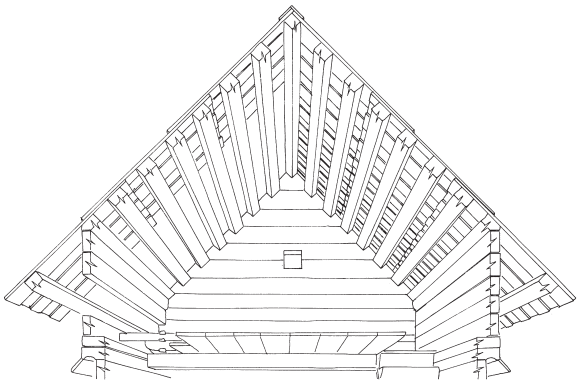

Fig. 271.

als Gerüst oder Blockwand, die eine enge Folge von Pfetten trägt. Auf diesen liegt die Dachhaut unmittelbar auf (Fig. 271).

fr: < charpente à pannes serrées

en: -
= cabin roof *(Am.) (unsatisfactory term, not descriptive of function / unbefriedigende Bezeichnung, nicht auf Basis der Funktion gebildet)*

nl: gordingenkap waarbij de gordingen op zeer kleine afstand van elkaar liggen *(paraphrase)*

de: Vielpfettendach
= Blockdach
= Blockpfettendach *(also Austrian / auch österreichisch)*
< Pfettendach *(purlin roof in general / allgemeine Bezeichnung)*
= Ansdach *(local Austrian / regional österreichisch)*

da: bjælkehus med tag med flere åse *(paraphrase)*

no: åstak med tett lagte åser *(paraphrase)*
= åstak *(common type / übliche Form)*

sv: fleråstak

pl: dach ślegowy

cs: krov s hustě kladenými vaznicemi *(paraphrase)*

3.1.11 Open roof / Offenes Dachwerk

Roof above a room which is open from the ground to the roof apex, not divided by a ceiling. Although many simple farmhouses or barns also have an open interior space, this term refers to roofs of churches or prestigious halls, whose visible roof truss normally is designed elaborately (Fig. 272).

Dachwerk über einem Raum, der zum Dach offen, also nicht durch eine Decke getrennt ist. Obwohl viele einfache Bauernhäuser und Scheunenbauten auch eine offene Innenkonstruktion haben, wird die Bezeichnung nur für Kirchen und andere repräsentative Hallen

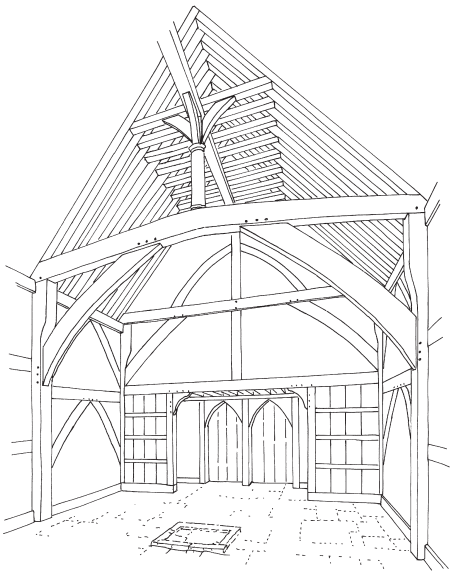

Fig. 272.

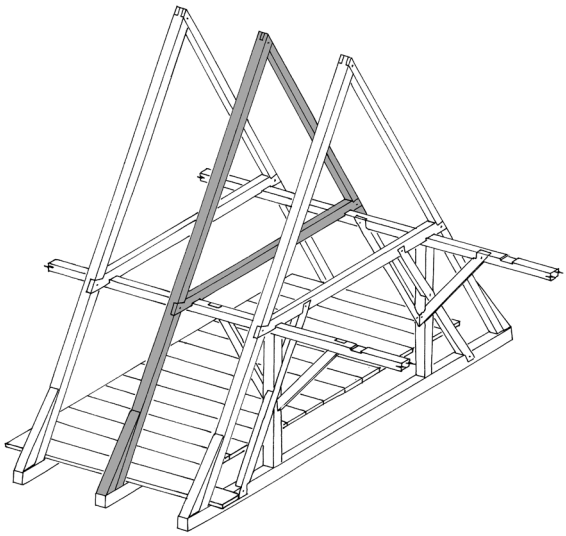

Fig. 273.

genutzt, deren sichtbare Dachkonstruktion meist aufwändig ausgestaltet ist (Fig. 272).

fr: charpente apparente
en: open roof
nl: ziende kap
de: offenes Dachwerk
= offener Dachraum
da: åben tagstol
no: åpent takverk *(paraphrase)*
sv: öppen takstol
= öppen takkonstruktion
pl: dach otwarty
= dach rozporowo-zastrzałowy ze ścianą stolcową
cs: bezestropý krov
= nezastropený krov

3.2 Members which mainly belong to the common rafter roof / Gefügeglieder, die überwiegend dem Sparrendach angehören

3.2.1 Pair of rafters / (Dach-)Sparrengebinde

Transverse frame in a → common rafter roof (3.1.1), which consists of two rafters (1), and additional members inbetween (e. g. collars, posts, braces) respectively at the feet of the rafters (such as tie beams, sole pieces, or ashlar pieces) (2) (Fig. 273).

Quer zum First angeordnetes Gebinde im → Sparrendach (3.1.1), das aus zwei Sparren besteht (1), aber auch aussteifende Elemente (z. B. Kehlbalken, Säulen/Ständer, Sparrenstreben) sowie Hölzer an den Fußpunkten (Decken-/Binder- oder Zerrbalken, Balkenstummel, Sparrenknechte) umfassen kann (2) (Fig. 273).

fr: 1. > paire de chevrons *(pair of common rafters / Sparrenpaar)*
1. > paire d'arbalétriers *(pair of principal rafters / Sparrenpaar im Hauptgebinde)*
2. ferme *(consists at least of a tie beam, two rafters, and a king post / besteht mindestens aus einem Binderbalken, zwei Sparren/Rofen und einem Hängeholz/Hängeständer)*
en: 1. pair of rafters
2. roof truss *(loosey used to denote any assemblage of rafters and their supports / unbestimmt benutzt, um eine Verbindung von Sparren und ihrer Unterstützung zu beschreiben)*
2. = truss
nl: 1. gespan
2. gespan ondersteund door spant *(paraphrase)*
de: 1. (Dach-)Sparrengebinde *(may be stiffened by collars / kann mit Kehlbalken ausgesteift sein)*
1. = Sparrenpaar
1. < Gespärre *(also entity of all rafters / auch Gesamtheit aller Sparren)*
2. (Dach-)Gebinde *(triangle which consists at least of a tie beam and a pair of rafters / Dreieck, mindestens aus Binderbalken und Sparrenpaar)*
da: 1. kobbel
2. bindt
2. = spærfag
2. > spærtag med hovedspærfag og mellemspærfag uden tværbjælker *(roof truss with longitudinal strengthening supporting the collars / Dachwerk mit längsgerichteten Dachstühlen unter Kehlbalken)*

no: 1. sperre
1./2. sperrebind
1./2. = takbind
1./2. ~ takstol *(frequently used term, but should be avoided because of confusion with Dachstuhl in a German sense / häufig benutzte Bezeichnung, sollte aber aufgrund der Verwechselung mit Dachstuhl im deutschen Sinn vermieden werden)*
sv: 1. sparrpar *(pair of rafters / Sparrenpaar)*
2. ramverk
pl: 1./2. wiązar dachowy
cs: 1./2. příčná vazba

3.2.2 ~ Rafter / Sparren

Inclined timber in a → common rafter roof (3.1.1), always one of a pair joined at the upper end (except in lean-to roofs, hip rafters, or valley rafters). It is a main structural member, supports not only the roofing materials. May stand on a tie beam or a longitudinal timber (e. g. wall plate), which has to bear the rafter's side pressure. When the inclined member is supported by a strengthening, the forces are difficult to consider (Fig. 273).

Schräges, sich selbst und die Dachhaut tragendes Holz im → Sparrendach (3.1.1). Paarweise angeordnet und am Kopfende miteinander verbunden (Ausnahmen: Sparren im Pultdach, Gratsparren und Kehlsparren); wichtiges tragendes Element innerhalb der Konstruktion. Kann auf einem (quer verlaufenden) Dachbalken oder einem (längs verlaufenden) Rähm bzw. einer Sparrenschwelle stehen, wodurch die aus den Schubkräften resultierenden Vertikal- und Horizontalkräfte aufgenommen werden. Wenn das Dachschrägholz mit einer Stuhlkonstruktion unterstützt ist, sind die Kräfteverhältnisse vielfach nur schwer zu bestimmen (Fig. 273).

fr: < chevron *(general term, includes any timber below the roof plane, except those of transverse frames, also those which only bear the roof covering / allgemeine Bezeichnung, umfasst alle Dachschräghölzer mit Ausnahme der Dachbinder; auch solche, die nur die Dachhaut tragen)*
> arbalétrier *(inclined timber in a transverse frame / Dachsparren im Hauptgebinde)*
> chevron-arbalétrier *(timber below the roof planes in a structure à chevrons-portant-fermes / Gefügeglied unter der Dachfläche in einem Dachwerk à chevrons-portant-fermes)*
en: rafter *(general term for any framing member which spans from the wall to the ridge, also for non-load bearing members / allgemeine Bezeichnung für Hölzer, die von der Wand bis zum First reichen; auch für nicht tragende Dachschräghölzer)*
> common rafter *(usual rafter, may be load-bearing, e. g. in a common rafter roof / gewöhnliches Dachschrägholz, kann tragend sein, z. B. im common rafter roof)*
~ principal rafter *(rafter in a principal rafter truss, commonly in purlin roofs / Sparren im Bindergespärre, meist bei Pfettendächern)*
nl: (dak-)spoor *(general term, includes also non-load bearing rafters / allgemeine Bezeichnung, umfasst auch nicht tragende Dachschräghölzer)*
= dakspar
de: Sparren *(sing. & pl.) (unlike a rofe always paired, both jointed firmly at the apex and stand on a tie beam or plate. In modern engineer's language any rafter, also those which only support the roof covering / im Gegensatz zur Rofe stets paarweise angeordnet, beide sind am Kopfpunkt kraftschlüssig verbunden und stehen am Fußpunkt fest auf. In der modernen Ingenieurssprache alle Dachschräghölzer, auch solche, die nur die Dacheindeckung tragen)*
da: spær
= sparretræ
= spærtræ
no: sperre
= sperr(e)
> oversperre *(rafter, parallel to a principal / Außensparren parallel zu einem Untersparren)*
= sperrer *(pl.)*, sperre *(sing.)*
= sperr *(vernacular, western Norway / mundartlich, westliches Norwegen)*
= rafter *(vernacular, western Norway / mundartlich, westliches Norwegen)*
= rapter *(vernacular, western Norway / mundartlich, westliches Norwegen)*
sv: sparre *(sing.)*, sparrar *(pl.)*
= högben
pl: < krokiew *(also rafter in a purlin roof / auch Dachschrägholz im Pfettendach)*
cs: krokev

3.2.3 Principal rafter truss / Bindergespärre

Strong → roof truss (3.2.1), mainly in developed forms of → single-framed roofs or rafter double roofs (3.1.5) standing at regular intervals between → paired common rafters (3.2.4). The frame can include timbers of longitudinal frames (e. g. queen posts, 3.4.7) or is partly like a hanging truss (3.4.19) (Fig. 274, right).

Kräftiges → Dachgebinde (3.2.1) im → Sparrendach mit Stuhl (3.1.5), das in regelmäßigen Abständen mit leichteren → Leergespärren (3.2.4) wechselt. Das Gebinde enthält oft tragende Hölzer von Längsgebinden

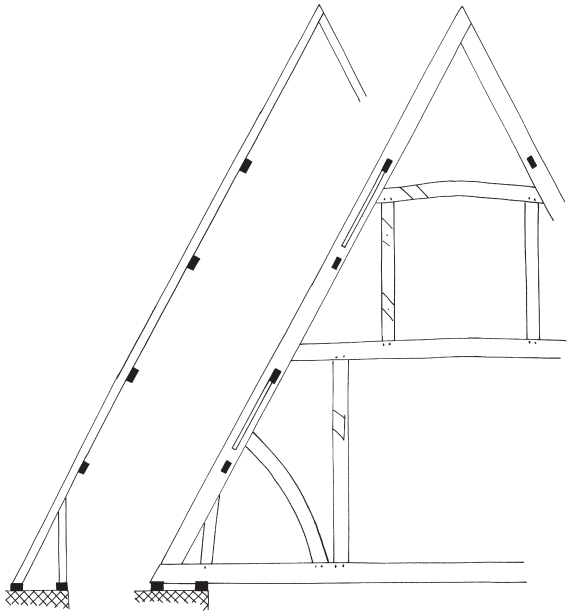

Fig. 274.

(z. B. Dachstuhlständer 3.4.7) oder auch Elemente eines Hängewerks (3.4.19) (Fig. 274, rechts).

fr: ferme forte
= ferme principale
= ferme-maîtresse
en: principal rafter truss *(with supporting purlins / mit unterstützenden Pfetten)*
> end truss *(half of a full truss, used at the hipped ends of a building / halbes Hauptgebinde, benutzt an abgewalmten Gebäudeenden)*
nl: hoofdgebint
de: Bindergespärre
= Bundgespärre
> Vollgebinde
> Vollbinder *(full truss with tie beam / voll ausgebildetes Sparrengebinde mit durchgehendem Dachbalken)*
~ (Dach-)Binder *(more general / allgemeiner)*
da: hovedspærfag *(paraphrase)*
no: hovedsperrebind
= sperrebukk
< sperrebind
sv: -
pl: wiązar pełny
cs: příčná plná vazba
= plná vazba *(more inexact / weniger genau)*
< vazník *(truss, rare, rather outdated; also modern prefabricated roof truss from planks, boards, or steel / Querbinder, selten, eher veraltet; auch moderner vorgefertigter Dachbinder, meist aus Bohlen, Brettern oder Stahl)*

3.2.4 ~ Paired common rafters / Leergebinde

Light → roof truss (3.2.1) mainly in → single-framed roofs (3.1.1). It is standing at regular intervals between → principal rafter trusses (3.2.3). This transverse frame does not include members of longitudinal frames (e. g. queen posts or parts of a hanging truss) (Fig. 274, left).

Leichtes → Dachgebinde (3.2.1) im → Sparrendach (3.1.1), das in regelmäßigen Abständen zwischen stärker ausgebildeten → Hauptgebinden (3.2.3) steht. Das Gebinde besitzt keinerlei Gefügeglieder von Bindern oder Hängewerken (z. B. Stuhlständer oder Teile von Hängewerken) (Fig. 274, links).

fr: paire de chevrons
~ ferme secondaire *(usually needs an entrait or a blochet / benötigt eigentlich einen entrait oder blochet)*
en: paired common rafters
nl: ondergeschikt gespan *(paraphrase)*
de: Leergebinde
= Leerbinder
= Leergespärre
da: mellemspærfag *(paraphrase)*
no: mellombind *(neologism)*
sv: -
pl: wiązar pusty
cs: prázdná vazba
= jalová vazba *(rather traditional, outdated / eher traditionell, veraltet)*

3.2.5 ~ Verge rafters / Schwebegespärre

Pair of rafters (3.2.1) in front of a gable, carrying the projecting roof and is in many cases designed for decoration. Usually it combines elements of → purlin roof

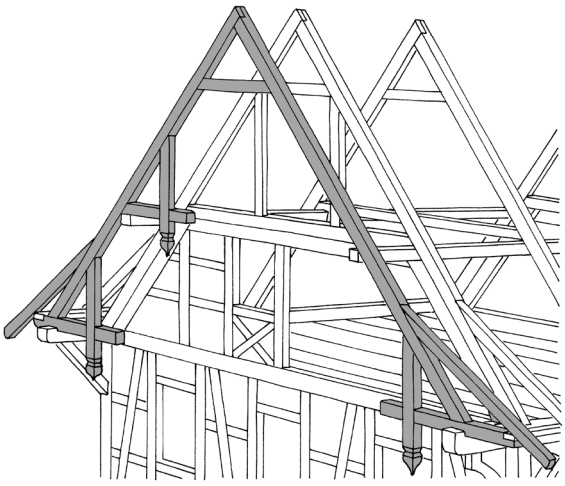

Fig. 275.

families (3.2.7-3.2.10) with those of → rafter roofs (3.2.1-3.2.6). The rafters are always resting on purlins but they are also often secured against side pressure by collars, braces, or a tie beam (Fig. 275).

Dachgebinde (3.2.1), das vor einen Giebel gesetzt ist, einen Dachüberstand ausbildet und oft dekorative Funktion übernimmt. Es beinhaltet sowohl Elemente eines → Pfettendaches (3.2.7-3.2.10) wie auch eines → Sparrendaches (3.2.1-3.2.6). Die Dachschräghölzer liegen in der Regel auf auskragenden Längshölzern (z. B. Pfetten oder Kragbalken) auf und sind oft zusätzlich gegen Seitenschub gesichert, etwa durch Kehlbalken, Streben oder sogar einen Binderbalken (Fig. 275).

fr: ferme débordante
en: verge rafters *(always paired / immer paarig)*
nl: kapspant dat voor de gevel hangt en het dakoverstek maakt
de: Schwebegespärre
= Freigebinde
= Freigespärre
> Schwebegiebel *(cladded verge truss / verbrettertes Freigespärre)*
= Flugrafen *(Swiss / schweizerisch)*
~ Flugsparren *(common rafter / Sparren)*
da: schweizerkvist *(construction uncommon in Denmark except for attics / Konstruktion unüblich in Dänemark, nur bei Dachböden)*
no: uthengssperrer
sv: -
pl: wiązar szczytowy
cs: volná vazba

3.2.6 ~ Hip rafter / Gratsparren

Rafter at a → hip ridge (3.1.19). May be a load-bearing element of the structure (1) (Fig. 276) or only bear the roof covering (2).

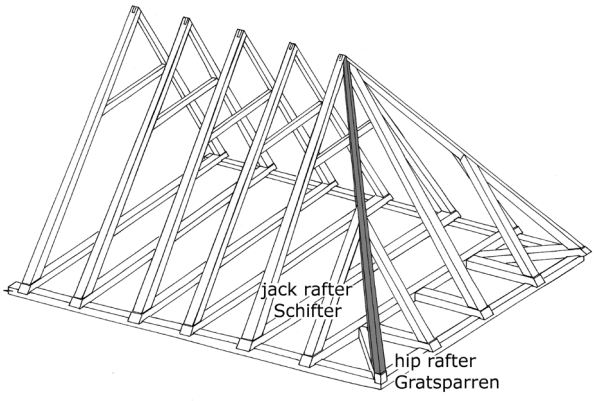

Fig. 276.

Dachschrägholz entlang eines → Dachgrates (3.1.19), kann tragender Teil des Dachwerks sein (1) (Fig. 276) oder nur die Dachdeckung tragen (2).

fr: 1./2. chevron d'arêtier
en: 1./2. hip rafter
nl: 1./2. < hoekkeper
de: 1. Gratsparren
da: 1. gratspær
no: 1. gradsperre
1. = gratsperre
2. gradlekte *(paraphrase)*
sv: 1./2. < språngstol *(also valley rafter / auch Kehlsparren)*
pl: 1./2. krawężnica
cs: 1./2. nárožní krokev
1./2. = rohovka *(seldom / selten)*

3.2.7 ~ Valley rafter / Kehlsparren

Rafter at a → roof valley (3.1.20). May be load-bearing element of the whole roof construction (1) (Fig. 276) or only bear the roof covering (2).

Dachschrägholz entlang einer → Dachkehle (3.1.20), kann tragender Teil des Dachwerks sein (1) (Fig. 276) oder nur die Dachdeckung tragen (2).

fr: 1./2. chevron de noue
en: 1./2. valley rafter
nl: 1./2. < kilkeper
de: 1. Kehlsparren
da: 1. kelspær
no: 1. kilsperre
1. = rennesperre
1. = gradsperre *(rare, incorrect / selten, unrichtig)*
sv: 1./2. språngstol *(also hip rafter / auch Gradsparren)*
pl: 1./2. krokiew koszowa
cs: 1./2. úžlabní krokev
1./2. = úboční krokev
1./2. = úžlabnice

3.2.8 ~ Jack rafter / Schifter

Short → rafter (3.2.2) attached with an oblique end to another rafter; most common between eaves and hip rafter or between valley rafter and ridge. May be load-bearing element of the whole roof construction (1) (Fig. 276) or only bear the roof covering (2).

Kurzes → Dachschrägholz (3.2.2), das mit einem abgeschrägten (keilförmigen) Ende (Schiftung) an ein anderes Dachschrägholz angesetzt ist, meist zwischen

Traufe und Walmsparren oder zwischen Kehlsparren und Dachfirst. Kann sowohl tragender Teil des Dachwerks sein (1) (Fig. 276) als auch nur die Dachdeckung tragen (2).

fr: 1./2. empanon
1./2. > empanon de long-pan *(rafter of the long side / Dachschrägholz der Dachlängsseite)*
1./2. > empanon de croupe *(rafter of the hip / Dachschrägholz der Walmfläche)*
en: 1./2. jack rafter
nl: 1./2. verkorte spoor die tot aan de hoekkeper loopt *(paraphrase)*
de: 1. Schifter
1. = Schiftsparren
1. > Mittelschifter *(longest rafter in the centre of a hip surface / längster Schifter in der Mitte eines Walmes)*
1. > Gratschifter *(jack rafter at a hip / Schifter am Dachgrat)*
1. > Kehlschifter *(jack rafter at a valley / Schifter an einer Dachkehle)*
da: 1. skiftespær
no: 1./2. skiftesperre
sv: 1./2. stickstol
pl: 1./2. kulawka
cs: 1./2. šifty *(pl.)*

3.2.9 ~ Sprocket / Aufschiebling

Small timber attached to the → rafter (3.2.2) at the foot or side, thus reducing the pitch. It covers the end of a tie beam or provides an overhang (Fig. 277).

Auf oder seitlich an den Fuß (zumeist) eines → Sparrens (3.2.2) angebrachtes kleines, oft keilförmiges Holz, das zu einer geringeren Dachneigung führt. Es deckt oft das Vorholz eines Binderbalkens ab und/oder stellt einen Dachüberstand her (Fig. 277).

fr: ~ coyau *(also angled timber which does not provide an overhang / auch winkelfüllendes Holz, das keinen Dachüberstand bildet)*
en: ~ sprocket *(also wedge-shaped piece attached to the end of an extended rafter and not providing an overhang / auch keilförmiger Aufschiebling auf dem Ende eines aufgeklauten rafters, der selbst keinen Überstand bildet)*
nl: opsettel
de: Aufschiebling
= Anschübling *(Austrian / österreichisch)*
da: skalk
no: skalk
= oppskalk
sv: skalk
= stylta
pl: przypustnica
cs: námětek

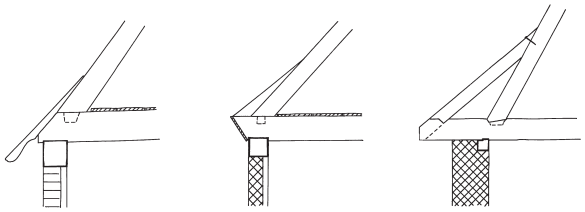

Fig. 277.

3.2.10 Aisle rafter / Auflanger

Rafter, which covers an → aisle (1.3.39) or outshot of a building with a lean-to roof. It is attached to the rafter ends of the main roof and normally rests on an exterior wall with its lower end (Fig. 278).

Dachschrägholz, das ein → Seitenschiff (1.3.39) oder eine seitliche Erweiterung eines Gebäudes in Form eines Pultdaches überdeckt; legt sich auf die Sparrenenden des Hauptdaches und besitzt in der Regel einen sicheren Fußpunkt auf den Außenwänden (Fig. 278).

fr: chevron de bas-côté *(paraphrase)*
~ arbalétrier de demi-ferme
en: aisle rafter
nl: oplanger
de: Auflanger
= Aufläufer
= Zusparren

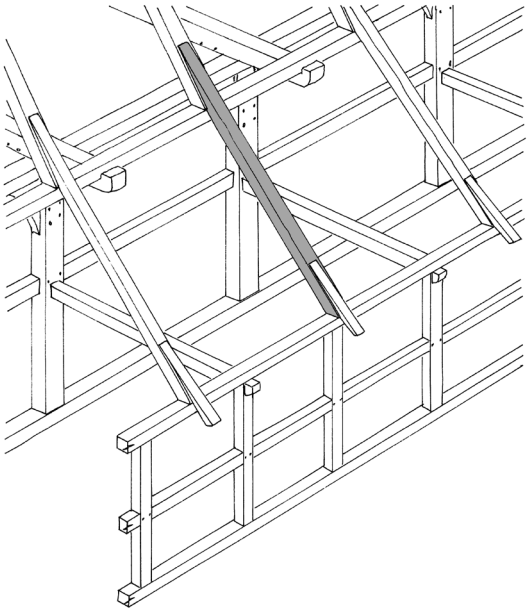

Fig. 278.

da: stikspær
= udskudsspær
= "opløber" *(rare / selten)*
no: -
= stikksperre
> taksperre over omgangen *(in a stave church / in einer Stabkirche)*
> taksperre i svalgangstak *(in the roof of a gallery / im Dach einer Galerie)*
sv: sticksparre
pl: < krokiew *(any rafter / jeder Sparren oder Rofe)*
cs: námětková krokev *(short rafter covering aisles of churches, resting on the lower ends of the main rafters and the side walls / Sparren der Seitenschiffdächer bei mehrschiffigen Kirchen, der auf den Enden der Hauptsparren und auf den Außenmauern liegt)*

3.2.11 Sole piece / Sattelbalken

Short horizontal timber lying across a wall top, which receives the end of a rafter. Both timbers are often jointed by a brace or → ashlar piece (3.2.12). Such frames are usually standing at regular intervals between frames furnished with a tie beam (Fig. 279).

Quer auf einer Wand liegendes kurze Balkenstück, auf dem ein Sparrenfuß steht (im Ausnahmefall auch eine Rofe). Beide Hölzer sind oft zusätzlich mit einer Fußstrebe oder einem → Sparrenknecht (3.2.12) verbunden. Gebinde mit solchen Balken wechseln meistens in regelmäßigen Intervallen mit Gebinden mit Binderbalken (Fig. 279).

fr: blochet
en: sole piece *(short horizontal timber lying across a wall top, normally carried by outer and inner wall plates and receiving the end of a common rafter and the foot of an ashlar piece in a rafter / kurzes Horizontalholz, das auf einer Wand aufliegt, normalerweise getragen von äußerer und innerer Mauerlatte, und den Sparren und einen Sparrenknecht trägt)*
> sole plate *(adjacent to a principal rafter, may be combined with an ashlar post / verbunden mit einem principal rafter, kann mit einem ashlar post verbunden sein)*
nl: blokkeel
de: Sattelbalken *(in exceptional cases also attached to a point higher on the rafter and rests on a purlin with or without the aid of an ashlar piece or ashlar post / kann ausnahmsweise auch weiter oben an einem Dachschrägholz angebracht sein und mit oder ohne Sparrenknecht auf einem Rähm aufliegen)*

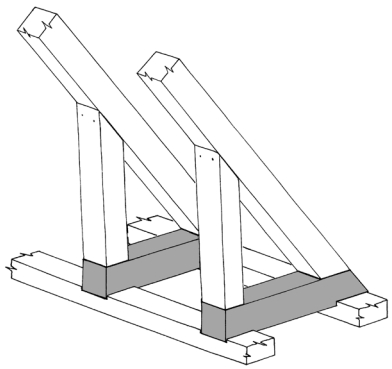

Fig. 279.

= Dachfußbalken
= Stichbalken
da: spærfod
= spærsko
no: stikkbjelke
= sperrepute
= sperreklamp
sv: stickbjälke
= tass
pl: podstopka
cs: krátče

3.2.12 Ashlar piece / Sparrenknecht

Short vertical member in a → common rafter roof (3.2.1), rarely in transverse frames of a → purlin roof (3.2.7). Forms a triangle between the horizontal beam (tie beam, interrupted tie beam, rarely collar) and an inclined member (rafter, principal rafter). Sometimes it is differentiated between pieces attached to principal rafters (1) or common rafters (2). In rare cases the timber stands obliquely (3) (Fig. 280).

Kurze senkrechte Stütze in den Fußwinkeln eines → Sparrendaches (3.2.1), seltener in Querbindern eines → Pfettendaches (3.2.7). Sie bildet ein Dreieck zwischen Balken (Dachbalken, Binderbalken, Sattelbalken,

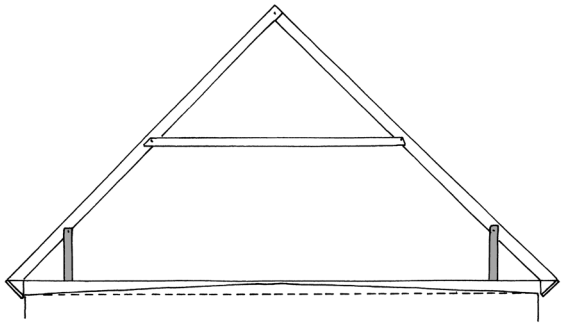

Fig. 280.

selten Kehlbalken) und Dachschrägholz (Sparren/Untersparren/liegendem Stuhlständer). Manchmal wird zwischen Anbringung in Hauptgebinden (1) und Leergebinden (2) unterschieden. In seltenen Fällen ist das Holz schräg angebracht (3) (Fig. 280).

fr: 1./2. potelet
en: 1./2. ashlar piece
1./2. = ashlar post
nl: 1./2. standzoon
1./3. voetschoor *(vertical or oblique / senkrecht oder diagonal)*
de: 1./2 Sparrenknecht *(usually between sole piece and rafter / normalerweise zwischen Sattelbalken und Dachschrägholz)*
3. Fußband
3. = Fußstrebe
da: 1./2. spærstiver
1./2. = skunkstolpe
no: 1. knestokk
1. = gutt
3. skråstøtte
sv: 1./2. stödben
1./2. = knäkt
pl: 1./2. podpórka
cs: 1./2. pateční stojka

3.2.13 Strut / Sparrenstütze

Vertical timber between tie beam and rafter in a → common rafter roof (3.1.1) or other typs of rafter single or → rafter double roofs (3.1.5); not directly jointed to longitudinal reinforcements (such as sills, rails, plates, etc.). Prevents the rafters from sagging (Fig. 281).

Senkrechtes Verbindungsholz zwischen Balken und Sparren/Rofe im Winkel des → Sparrendaches (3.1.1/3.1.5); nicht direkt mit Längsverstrebungen verbunden (Schwelle, Riegeln, Rähm usw.). Verhindert das Durchbiegen der Sparren/Rofen (Fig. 281).

fr: potelet
= poteau *(longer than a potelet / länger als ein potelet)*
en: strut *(usually between tie beam and principal rafter; not connected to any longitudinal timber / normalerweise zwischen Binderbalken und Hauptsparren; nicht mit einem Längsholz verbunden)*
~ curved strut *(sometimes misapplied to raking strut / manchmal fälschlich für Sparrenstrebe benutzt)*
~ queen struts *(paired struts between tie beam and collar / paarige Hölzer zwischen Binderbalken und Kehlbalken)*

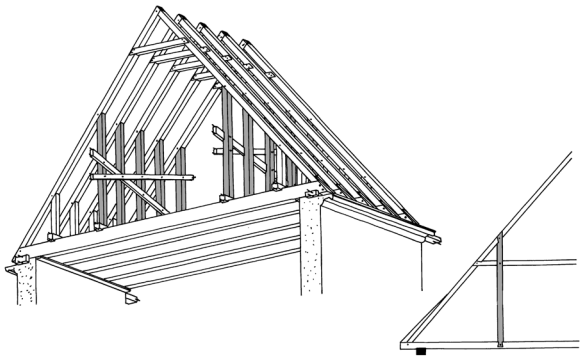

Fig. 281.

nl: stijl voor ondersteuning van de sporen *(paraphrase)*
de: Sparrenstütze
= senkrechte Sparrenstrebe
< Säule *(on a sill / auf einer Schwelle)*
= hochaufsteigendes Sparrenunterstützungsholz *(especially member which crosses a collar / insbesondere Holz, das einen Kehlbalken überschneidet)*
da: lodret spærstiver
no: -
streber *(rare member of a roof construction in Norway / seltenes Gefügeglied eines Dachwerks)*
sv: < stödben *(may have several lengths and used in various structural contexts / kann unterschiedliche Längen haben und in unterschiedlichen konstruktiven Zusammenhängen benutzt werden)*
pl: słup, stojak
cs: < pateční stojka *(also ashlar piece / auch Sparrenknecht)*

3.2.14 Raking strut / Sparrenstrebe

Oblique timber between tie beam and rafter in a → common rafter roof (3.2.1); not directly jointed to a longitudinal reinforcement (sill, rails, wall plate, etc.). Prevents the rafters from bending; may also raise from a collar to a rafter (Fig. 282).

Diagonales Gefügeglied zwischen horizontalem Balken und Sparren im → Sparrendach (3.2.1), das nicht unmittelbar mit einem Längsverband (Schwellen, Riegel, Rähm, etc.) verbunden ist. Sichert die Sparren gegen Durchbiegen; kann auch von einem Kehlbalken zum Sparren aufsteigen (Fig. 282).

fr: poteau incliné *(strong piece / kräftiges Holz)*
en: raking strut
= inclined strut *(also in principal rafter roofs / auch in Pfettendächern mit Untersparren)*

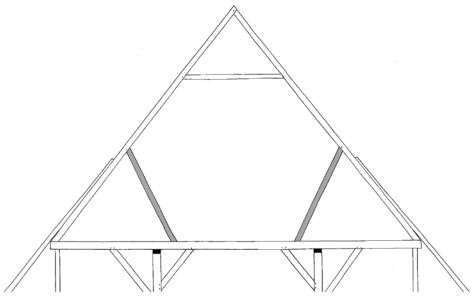

Fig. 282.

nl: schuine schoor voor ondersteuning van de sporen *(paraphrase)*
de: Sparrenstrebe
= Bockständer *(relays pressure to a lower member / trägt Last nach unten ab)*
= Dachstütze *(relays pressure to a lower member / trägt Last nach unten ab)*
da: skrå spærstiver
no: -
= skråstøtte
sv: snedsträva
= stödben
pl: słup pochyły
cs: patní vzpěra

3.2.15 Collar / Kehlbalken

Horizontal beam connecting a pair of → rafters (3.2.2) at a point well above their feet. The timber may be interrupted by a vertical member (e. g. a king strut). In most cases a collar is a bracing which prevents the rafters from sagging inwards; in others it is a timber helping to prevent the rafters from spreading apart (Fig. 283).

Waagerechter Balken, der zwei → Sparren (3.2.2) deutlich oberhalb ihrer Fußpunkte miteinander verbindet. Das Holz kann durch senkrechte Hölzer (z. B. Hoch- und Spitzständer) unterbrochen sein. Meist hat ein Kehlbalken aussteifende Funktion, um die Sparren vor dem Durchbiegen zu schützen; in anderen Fällen hat er die Aufgabe, die Sparren vor dem Auseinanderrutschen zu bewahren (Fig. 283).

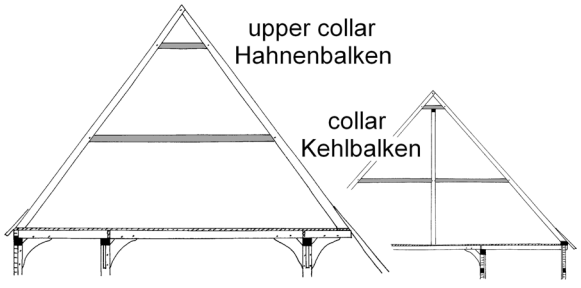

Fig. 283.

fr: petit-entrait
> faux-entrait
> entrait retroussé *(lowest collar in case the truss lacks a tie beam / unterer Kehlbalken bei fehlendem Binderbalken)*
> (premier) faux-entrait *(lowest collar / unterer Kehlbalken)*
en: collar
= collar beam
> extended collar *(collar halved across the principals or blades of a cruck truss / Kehlbalken, dessen Enden Untersparren oder Cruck-Hölzer überschneiden)*
> interrupted collar *(interrupted, e. g. for a door / unterbrochen, z. B. für eine Tür)*
> upper rafter collar tie *(Am.) (above a lower collar beam / oberhalb eines lower collar beams [Dachstuhlspannriegels])*
> upper collar beam *(Am.) (above a lower collar beam / oberhalb eines lower collar beams [Dachstuhlspannriegels])*
nl: hanenbalk
= haanhout
de: Kehlbalken
> Kehlriegel *(collar, interrupted by a king post, etc. / durch eine Hochsäule oder Ähnliches unterbrochener Kehlbalken)*
> unterbrochener Kehlbalken *(interrupted collar / Kehlbalken, der unterbrochen ist)*
= Sparrenbinder *(Austrian / österreichisch)*
= Sparrenbundbalken *(Austrian / österreichisch)*
da: hanebånd
= hanebjælke
no: hanebjelke
= hanebånd
sv: hanbjälke
= hanband
> undre hanbjälke *(lower collar / unterer Kehlbalken)*
> undre hanband *(lower collar / unterer Kehlbalken)*
> nedre hanband *(lower collar / unterer Kehlbalken)*
pl: jętka
cs: hambálek

3.2.16 Upper collar / Hahnenbalken

Uppermost → collar (3.2.15) in a → rafter roof (3.1.1), which does not carry any floor and braces the angle at the ridge (Fig. 283).

Oberer → Kehlbalken (3.2.15) dicht unter dem First eines → Sparrendaches (3.1.1), der den Winkel zwischen beiden Sparren sichert (Fig. 283).

fr: ~ deuxième/troisième faux-entrait
= dernier faux-entrait
en: upper collar
nl: hanenbalk
= haanhout
de: Hahnenbalken
= oberer Kehlbalken *(rare / selten)*
= zweiter/dritter Kehlbalken
= Spitzbalken
da: < hanebånd *(general term / allgemeine Bezeichnung)*
< hanebjælke *(general term / allgemeine Bezeichnung)*
= øvre hanebånd *(paraphrase)*
no: ~ (øvre) hanebjelke
~ hanebånd
sv: < hanbjälke *(general term / allgemeine Bezeichnung)*
< hanband *(general term / allgemeine Bezeichnung)*
= övre hanbjälke
= övre hanband
pl: bant *(local term / regionale Bezeichnung)*
= jętka przy kalenicy *(paraphrase)*
cs: horní hambálek

3.2.17 Scissor braces / Kreuzstreben

Two crossing braces in a → common rafter roof (3.2.1), which ties a pair of rafters or a rafter and a tie beam together. A collar may be incorporated (Fig. 284).

Sich überkreuzendes Strebenpaar im Querverband eines → Sparrendaches (3.2.1), das zwei Sparren miteinander oder einen Sparren mit einem Binderbalken verbindet. Ein Kehlbalken kann eingebunden sein (Fig. 284).

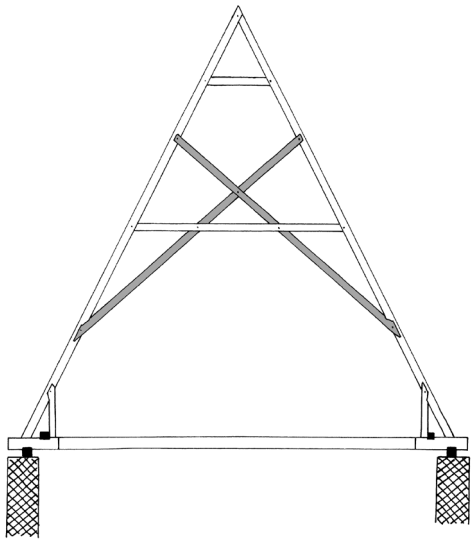

Fig. 284.

fr: < écharpes *(pl.)*
= écharpes croisées
~ ferme à écharpes *(roof truss with scissor braces; assembled at an angle up to 60 degrees / (Sparren-)Dachgebinde mit Kreuzstreben, angebracht in einem Winkel unter 60 Grad)*
en: scissor braces *(pl.)*
= scissor bracing
~ scissor-braced truss *(roof truss with scissor braces / Dachgebinde mit Kreuzstreben)*
nl: kruisschoor *(sing.)*
= kruisschoren *(pl.)*
de: Kreuzstreben
= Kreuzbänder *(usually with halved/lap joints / meist verblattet)*
= Diagonalbänder *(usually with halved/lap joints / meist verblattet)*
= Scherbänder *(usually with halved/lap joints / meist verblattet)*
= Scherenstreben
= Schere
~ Scherenbinder *(roof truss with scissor braces / Dachgebinde mit Kreuzstreben)*
da: krydsbånd
no: saksesperrer *(pl.)*
= sakser
= sverd
= undersprerrer
sv: kryssträvor *(pl.)*
= sparrsax, saxsparre *(scissor braces / Paar von Kreuzstreben)*
pl: < stężenie *(brace / Strebe)*
cs: křížové vzpěry
= ondřejský kříž

3.2.18 Crown/queen strut / Kehlbalkenstütze

Vertical timber between → tie beam (2.6.9) and → collar (3.2.15) to strengthen the transverse frame of a roof. May raise from the centre of a tie beam or paired as queen struts; not integrated into a longitudinal frame (Fig. 285).

Senkrechtes Holz zwischen → Binderbalken (2.6.9) und → Kehlbalken (3.2.15), um den Querverband auszusteifen. Kann in der Mitte des Binderbalkens oder paarig an den Seiten platziert sein; ist nicht in einen Längsverband integriert (Fig. 285).

fr: < poinçon
= poinçon reliant l'entrait et le premier faux-entrait
en: > crown strut *(vertical member between tie beam and collar, not connected with lengthwise timbers / senkrechtes Holz zwischen Binderbalken und*

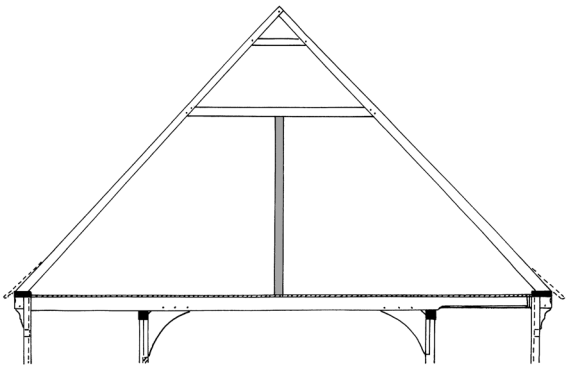

Fig. 285.

Kehlbalken, nicht mit Längshölzern verbunden)
> queen strut *(paired, not below the roof ridge / Stützenpaar, nicht unter dem First)*

nl: middenondersteuning die tot aan de hanenbalk loopt *(paraphrase)*

de: Kehlbalkenstütze

da: hanebjælkestolpe
= hanebåndsstøtte
= konge *(may climb up to the apex / kann bis zum First aufsteigen)*

no: -

sv: mittstolpe
= hanbjälkstöd

pl: stolec (w wiązarze z jętką podpartą)

cs: -
< sloupek *(general term / allgemeine Bezeichnung)*
= opěra hambalku *(neologism)*

3.2.19 Rafter plate / Sparrenschwelle

Longitudinal member in a certain type of → common rafter roof (3.1.3), which supports the rafters. Usually fixed on a horizontal ceiling construction, sometimes at the same time a wall plate (2.4.7). Rare examples are put between principal rafters as a sequence of rails (Fig. 285).

Schwelle innerhalb eines → indirekt quer gebundenen Sparrendaches (3.1.3), auf der die die Dachlast tragenden Sparren stehen. Die Schwelle liegt auf den Enden einer Balkenlage auf und kann zugleich ein Wandrähm (2.4.7) bilden. Seltene Beispiele sind riegelähnlich als Abfolge kurzer Hölzer zwischen Bindergespärren angebracht (Fig. 285).

fr: sablière de toit

en: rafter plate
~ roof plate *(sometimes also wall plate / manchmal auch Wandrähm)*
~ top plate *(synonym of roof plate / Synonym von roof plate)*
> wall plate *(upper longitudinal member of a double wall plate / oberes Längsholz einer double wall plate)*
= false plate *(Am.)*
= raising plate *(Am.)*

nl: sporenvoetplaat *(on top of a longitudinal frame, forms a basis for rafters / Abschluss eines Längsgebindes, auf dem die Sparren aufstehen)*
< muurplaat *(attached to a masonry wall / auf eine Mauer aufgelegt)*

de: Sparrenschwelle *(sometimes at the same time wall plate / manchmal zugleich Wandrähm)*
< Fußpfette *(actually a purlin supporting rafters near the eaves; in Switzerland also a Sparrenschwelle / eigentlich ein rofentragendes Holz am Dachfuß; in der Schweiz auch eine Sparrenschwelle)*
< Wandpfette *(see Fußpfette / siehe Fußpfette)*

da: "tagrem"
> murrem *(horizontal timber running on top of a stone wall / horizontales Holz auf der Krone einer massiven Mauer)*

no: raftstokk
= sperrestokk
> murrem *(only in roof structures supported by brick or stone walls, usually supports a tie beam or sole piece / nur in Dachkonstruktionen, die von Naturstein- oder Ziegelmauern getragen werden; trägt meist Binder- und Sattelbalken)*
> trovolstokk *(in a log building / in einem Blockbau)*
= veggbandstokk

sv: murrem
= remstycke

pl: płatew stopowa
> murłata *(only at the top of stone or brick walls / nur als Abschluss von massiven Mauern)*

cs: krokevní práh
> podkrokevnice *(may be the upper end of a wall, in a common rafter roof at the same time a purlin / kann der obere Abschluss einer Wand sein, im Sparrendach gleichzeitig Traufpfette [okapová vaznice])*
> okapová vaznice *(purlin, attached to the posts and supports the rafters / Pfette, die auf die Balkenköpfe gelegt ist und Sparren trägt)*

3.2.20 Crown strut / Hochständer

Post (2.4.17) rising from a tie beam or collar towards the upmost collar. It normally overlaps at least one collar, in most cases does not support a wall plate and never a purlin. Can be integrated into a longitudinal and/or transverse frame (Fig. 286).

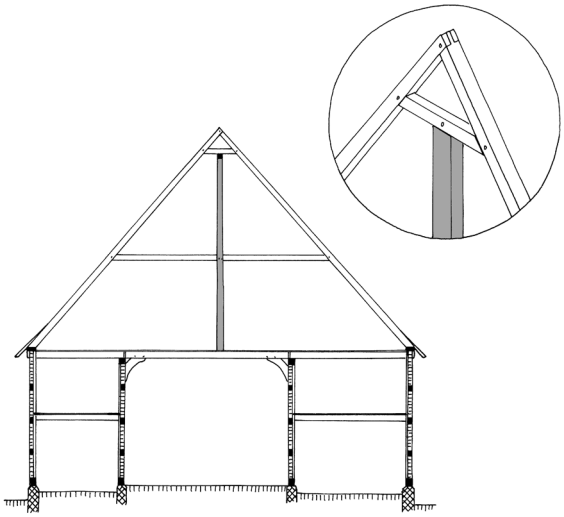

Fig. 286.

Vom Dachbalken oder Kehlbalken bis zum Hahnenbalken reichender → Ständer (2.4.17). Unterbricht in der Regel mindestens einen Kehlbalken, trägt normalerweise kein Rähm und auch keine Pfette. Kann in Längs- und/oder Quergebinde eingebunden sein (Fig. 286).

fr: poinçon (reliant l'entrait et le dernier faux-entrait)
en: crown strut
nl: middenondersteuning die tot aan de bovenste hanenbalk loopt *(paraphrase)*
de: Hochständer
= Hochsäule *(older term, usually freestanding member / ältere Bezeichnung, meist freistehendes Holz)*
= Firstständer
= Dachständer
da: lodpost
= midterkonge stolpe
= midterstolpe
no: -
> hanebjelkestol *(integrated into a longitudinal strengthening structure / in ein längsgerichtetes Tragwerk eingebunden)*
sv: < genomgående stolpe
= genomgående ständare
pl: < stolec *(roof strengthening in general / Dachstuhl allgemein)*
cs: -
< sloupek *(post in general / Ständer allgemein)*

3.2.21 King strut / Spitzständer

Post (2.4.17) rising from the tie beam or collar towards the roof ridge; the rafters are jointed to its head. It is normally lapped over at least one collar, bears no purlin. Can be integrated in a longitudinal and/or a transverse frame. Is mainly a stiffening member (Fig. 287). In cases where the tie beam is a self-supporting member and foot and head have an extraordinarily strong design, it may be a particular type of → queen post (3.4.22).

Ständer (2.4.17), der vom Dachbalken oder vom Kehlbalken bis zum First reicht; die Sparren sind seitlich seines Kopfes befestigt. Unterbricht in der Regel mindestens eine Kehlbalkenlage, trägt keine Pfette und kann in Längs- und/oder Quergebinde eingebunden sein (Fig. 287). Wenn der Binderbalken frei trägt und Kopf- und Fußpunkte besonders ausgebildet sind, muss von einem → Hängeholz (3.4.22) gesprochen werden.

fr: poinçon (qui ne porte pas la faîtière)
en: king strut *(standing on a collar or tie beam and rising to the roof ridge without a ridge piece, often a queen post in the sense of 3.4.22 / steigt von einem Kehlbalken oder Binderbalken bis zum First ohne Firstpfette; häufig ein Hängeholz [3.4.22])*
~ king post *(usually having a rigde piece / meist mit Firstpfette)*
nl: makelaar
de: Spitzständer
= Dachfirstständer
= Spitzsäule *(older term, usually freestanding post / ältere Bezeichnung, meist freistehender Ständer)*
da: konge
~ langstol *(king strut which raises through several storeys; may consist of two or more kongen / Spitzsäule über mehrere Dachgeschosse; kann aus zwei oder mehr kongen zusammengesetzt sein)*
= midterstolpe i tagværk

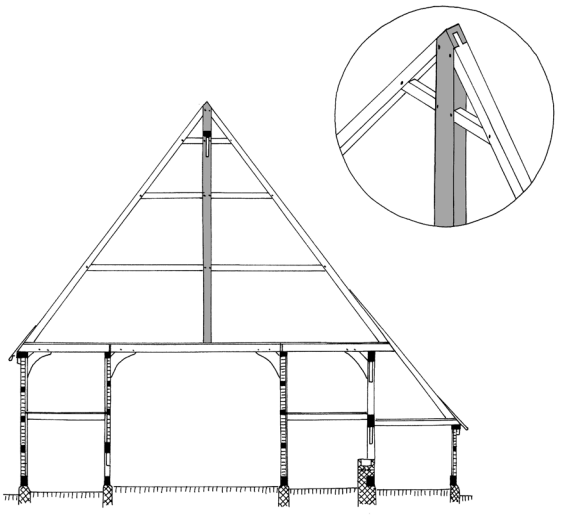

Fig. 287.

no: -
> takstol *(integrated into a longitudinal strengthening structure / in ein längsgerichtetes Tragwerk eingebunden)*
sv: kung
< mittstolpe
pl: stolec kalenicowy
cs: > polosocha *("half" king strut; only in a simple purlin roof / „Halbfirstpfosten" nur im einfachen Pfetten-Rofendach)*
= průběžný sloupek *(post rising from the tie beam to the ridge / Ständer, der vom Binderbalken bis zum First reicht)*
> visutý sloupek *(post rising from a collar to the ridge / Ständer, der auf einem Kehlbalken steht und bis zum First reicht)*

3.2.22 ~ King post / Kaiserstiel

Vertical timber of a roof construction like a → king strut (3.2.21) but placed below a → ridge end (1.5.22) in a hip or a tent roof. The hip rafters are tenoned to the timber's head (Fig. 288).

Senkrechtes Holz im Dachwerk wie eine → Spitzsäule (3.2.21), das aber am → Anfallspunkt (1.5.22) eines Walms oder im Zentrum eines Zelt-, Kegel- oder Pyramidendaches steht. Die Gratsparren enden seitlich oder oberhalb des Kaiserstiels (Fig. 288).

fr: poinçon de croupe *(paraphrase)*
~ poinçon formant épi de faîtage *(post, whose end projects above the roof and is formed as a knob. May be situated at any position below the ridge / Pfosten, dessen Ende aus dem Dach herausragt und zu einem Knauf ausgestaltet ist. Kann an beliebiger Stelle am First platziert sein)*
en: < king post *(general term for a post below the ridge, always supports a ridge purlin / allgemeine Bezeichnung für einen Ständer unter dem First, trägt immer eine Firstpfette)*

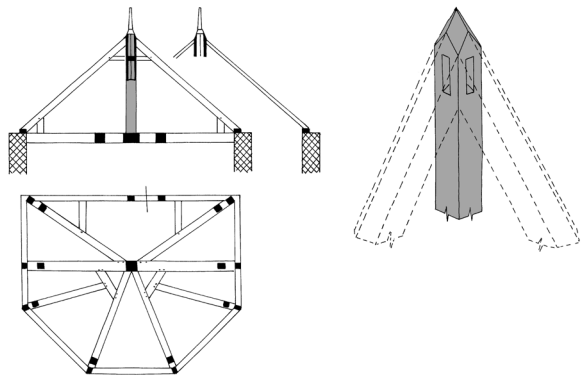

Fig. 288.

nl: koningstijl
de: Kaiserstiel
da: konge
= kongen *(heavy post in a freestanding belfry / kräftiger Ständer in einem Turmdach)*
no: konge *(in conical roofs, tent roofs, and at a hip / in Kegel- und Pyramidendächern sowie am Walmansatz)*
sv: hjärtstock
pl: stolec pojedynczy
cs: hrotnice

3.2.23 ~ Post / Schubverteiler

Inclined timber rising from a beam (tie beam, ceiling beam) to a rafter or principal rafter in roof constructions with → knee walls (1.5.30). It resembles an ashlar piece, whose function it shares by being halved to a spur, thus creating a rigid triangle while transmitting part of the roof thrust to the lower beam (1). In some cases the inclined timber joins a wall-post with a rafter (2) (Fig. 289).

Geneigtes Holz zwischen Balken (Binderbalken, Dachbalken, Deckenbalken) und Sparren oder Untersparren bei Dachkonstruktionen mit → Drempel (1.5.30). Es ähnelt einem Sparrenkrecht, dessen Funktion es teilweise übernimmt. Gehalten wird es von einem Sattelbalken, mit dem es ein festes Dreieck bildet, während ein Teil der Dachlast auf den niedriger gelegenen Balken abgeleitet wird (1). Das Holz kann auch einen Wandständer mit einem Sparren verbinden (2) (Fig. 289).

fr: 1. jambes de force *(pl.)*
1. > jambette *(small, not very strong piece; also a longer, oblique brace climbing up from a tie beam / kleines, nicht sehr kräftiges Element; auch eine etwas längere, schräg gestellte Fußstrebe oberhalb eines Binderbalkens)*
en: 1. < post *(general term for a vertical member / allgemeine Bezeichnung für einen Ständer)*
2. sling brace
2. < knee brace *(short / kurz)*
nl: 1. kreupele stijl
de: 1. Schubverteiler
2. Wandständer-Dachschrägholz-Strebe *(paraphrase)*
da: 1. skråstiver
1. = skråben
1. = spærstiver
no: 1. < strever
1 = streber
1. = skråstiver *(in a knebukk [knestokk] / im knebukk [knestokk])*

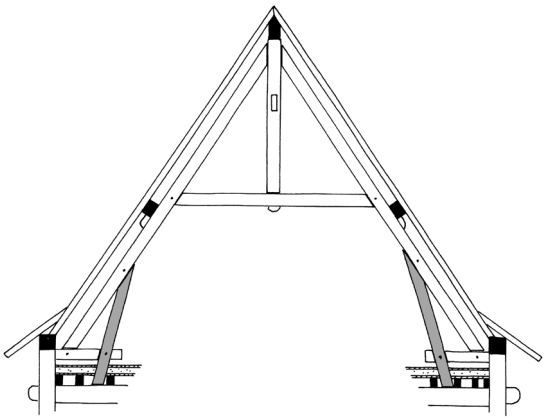

Fig. 289.

1. = skråstøtte *(in a medieval church roof / im mittelalterlichen Kirchendach)*

sv: 1. < stödben
1. < sträva

pl: 1. < zastrzał

cs: 1. patní vzpěra

3.2.24 Rafter brace / Windrispe

Inclined timber in the roof plane of a → common rafter roof (3.1.1) which crosses several rafters to provide lengthwise stability. It can be halved across the rafters inner side or nailed at the inside of the rafters, but may also be trenched at its outside. May be fixed by wooden or iron nails or (rarely) by ropes (Fig. 290).

Schrägholz in der Dachfläche des → Sparrendaches (3.1.1), das über mehrere Sparren hinweg läuft und eine Längsaussteifung in der Ebene der Dachfläche bildet. Das Holz ist von der Innenseite den Sparren aufgeblattet oder unter die Sparren genagelt, kann aber auch von außen über die Sparren geblattet sein. Kann mit Holz- oder Eisennägeln genagelt oder (selten) mit Seilen festgebunden sein (Fig. 290).

fr: écharpe de contreventement *(oblique piece which connects the rafters / diagonales Holz, das die Sparren/Rofen verbindet)*

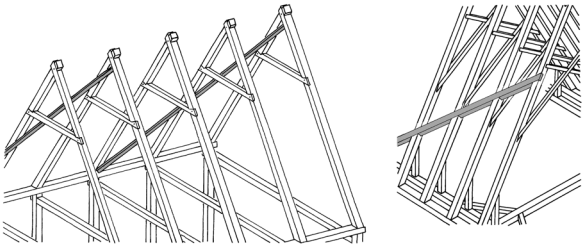

Fig. 290.

< écharpe *(brace in the plane of a roof in general / Streben in einer Dachfläche allgemein)*

en: rafter brace *(brace, halved on the side of the rafters / auf die Sparren aufgeblattete Schwertlatte)*
< windbrace *(general term for a brace below a roof plane, especially brace between principal and purlin in principal rafter roofs / allgemeine Bezeichnung für Strebe in der Dachfläche, insbesondere Strebe zwischen Hauptsparren/liegendem Stuhlständer und Pfette im Pfettendach)*
< wind-brace

nl: sporenschrankhout
= schrankhout
= windlat

de: Windrispe *(usually at the rafter's lower side / meist an der Unterseite der Sparren)*
= Schwertlatte
= Windlatte

da: stormlægte
= rilægte
= sværlægte
= sværtelægte

no: vindsprøys
< skorde *(regional term for any kind of brace, often temporary / regionale Bezeichnung für Streben aller Art, oft behelfsmäßig)*
< sprøys *(see skorde / vgl. skorde)*
< sverte *(see skorde / vgl. skorde)*

sv: svärer *(pl.) (nailed at the lower side of rafters / unter die Sparren genagelt)*

pl: stężenie wiatrowe *(nailed at the lower side of rafters / unter die Sparren genagelt)*
< wiatrownica *(usually halved / normalerweise überblattet)*

cs: zavětrování
> zavětrovací lať *(lath for windbracing / Latte zur Windversteifung)*

3.2.25 ~ Rafter-to-rafter wind brace / Windstrebe (zwischen Sparren)

Inclined timber in the roof plane of a → common rafter roof (3.1.1), which connects two neighbouring rafters and forms a longitudinal bracing. The brace may run between two rafters or a rafter and a wall plate or rafter plate (Fig. 291).

Schrägholz in der Dachfläche eines → Sparrendaches (3.1.1), das zwei benachbarte Sparren verbindet und eine Längsaussteifung bildet. Es kann zwischen zwei Sparren oder auch einem Rähm oder Sparrenschwelle und einem Sparren verlaufen (Fig. 291).

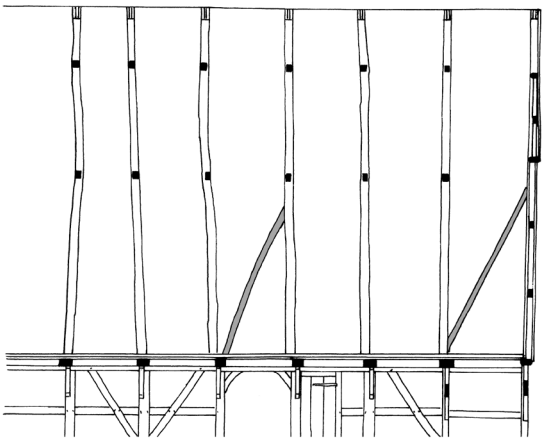

Fig. 291.

fr: < écharpe *(general term for a brace in a roof plane which connects at least two timbers / allgemeine Bezeichnung für Streben in der Dachfläche, die mindestens zwei Hölzer verbinden)*
en: -
= rafter-to-rafter wind brace *(paraphrase)*
nl: windschoor tussen de sporen *(paraphrase)*
de: Windstrebe zwischen Sparren *(paraphrase)*
> Windrispe *(older term, imprecise / ältere Bezeichnung, ungenau)*
< Windstrebe *(any brace in a roof plane / beliebige Strebe in der Dachfläche)*
> Sparren-Sparren-Windstrebe *(between two adjacent rafters / zwischen zwei benachbarten Sparren)*
> Sparrenrispe *(between two adjacent rafters / zwischen zwei benachbarten Sparren)*
> Sparrenschwelle-Sparren-Windstrebe *(between rafter plate and rafter / zwischen Sparrenschwelle und Sparren)*
> Fußrispe *(between rafter plate and rafter / zwischen Sparrenschwelle und Sparren)*
> Sparrenstrebe *(between rafter plate and rafter / zwischen Sparrenschwelle und Sparren)*
da: stormlægte
= ranke
no: -
sv: -
pl: -
cs: zavětrovací vzpěra *(loan translation from German / Lehnübersetzung aus dem Deutschen)*

3.2.26 ~ Tenoned purlin / Dachriegel

Horizontal timber between rafters in the plane of a → coupled-rafter roof (3.2.1), which joins two common rafters to provide longitudinal rigidity. Unlike a purlin it does not bear intermediate rafters. (Fig. 292).

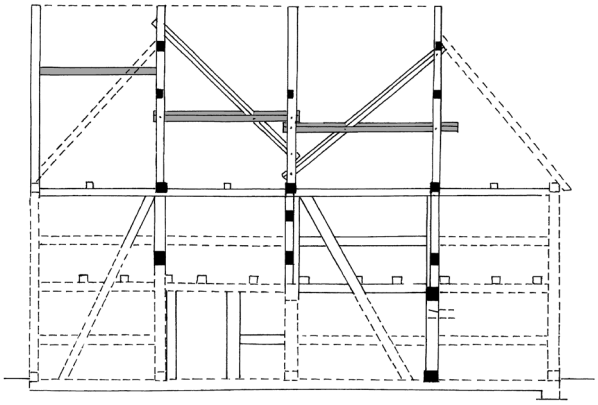

Fig. 292.

Horizontalholz zwischen Sparren im → Sparrendach (3.2.1), das zwei Gebinde gegeneinander aussteift, aber keine Zwischensparren (oder Rofen) trägt (Fig. 292).

fr: lierne *(row of rails between rafters / Riegelreihe zwischen Sparren)*
en: ~ tenoned purlin *(usually supports intermediate rafters, connected to principal rafters by mortice and tenon joints / trägt normalerweise Zwischensparren, mit den Bindersparren durch Verzapfungen verbunden)*
~ butt purlin *(see tenoned purlin / vgl. tenoned purlin)*
= common purlin *(Am.)*
nl: horizontale regel op een sporendak om verband aan te brengen tussen de sporen *(paraphrase)*
de: Dachriegel
> märkischer Längsverband *(horizontal tenoned purlin combined with a Sparren-Sparren-Strebe, local e. g. in Brandenburg and Saxonia / Kombination eines waagerechten Dachriegels mit einer Sparren-Sparren-Strebe; regional z. B. in Brandenburg und Sachsen)*
> waagerechte Schwertlatte *(timber, which crosses several rafters, usually halved / ein über mehrere Sparren laufendes, in der Regel überblattetes Holz)*
da: vandrette tværstivere mellem spær *(paraphrase)*
no: < ås
sv: -
pl: łata
cs: ~ rozpěra *(rail / Spannriegel)*

3.2.27 Trimmer / Wechsel

Short timber running between two → rafters or principal rafters (3.2.2) upon which shorter (common) rafters rest to allow an opening, e. g. for a dormer (Fig. 293).

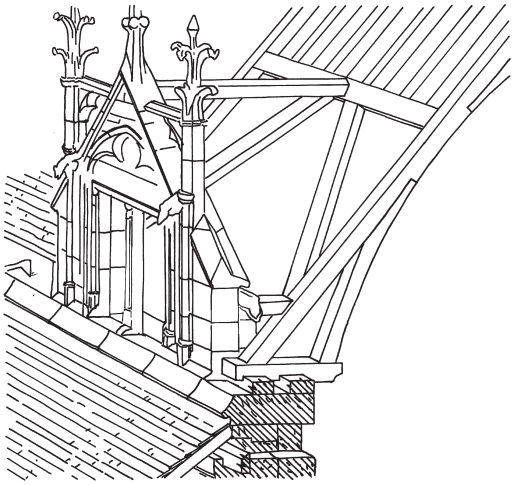

Fig. 293.

Kurzes waagerechtes Holz, das zwischen zwei → Sparren oder Hauptsparren (3.2.2) angebracht ist, auf dem die Enden von kürzeren (Zwischen-)Sparren ruhen, um eine Öffnung, z. B. für eine Dachgaube, zu ermöglichen (Fig. 293).

fr: < linçoir
= guigneau
en: trimmer
nl: raveelbalk
de: Wechsel
da: veksel
no: kjemsling
< utveksling
< vekselbjelke
sv: -
pl: wymian
cs: < paždík *(rail / Riegel)*
~ výměna *(trimmer / Wechsel)*

3.3 Members which mainly belong to purlin roofs / Gefügeglieder, die überwiegend Pfettendächern angehören

3.3.1 ~ Rafter / Rofe

Inclined member which rises from the wall to the ridge apex. It is not main element of the truss and usually only carries the roof cladding. In contrast to → rafters (3.2.2) in a common rafter roof, this type of rafter necessarily needs support by → purlins (3.3.4). Its lower end is normally not firmly resting on a → roof plate (3.3.5), but attached with one edge only. Moreover the members of two roof planes are not necessarily paired and fixed to each other at the apex. Most of these rafters rest on purlins; rare examples are "hanging", fixed at the ridge apex only. Most of them are attached firmly to all purlins and so strengthen the whole roof construction. The forces are to consider in any individual case (Fig. 294).

Dachschrägholz, das von der Traufe bis zum First aufsteigt. Es ist kein Hauptbestandteil des Tragwerks und trägt vor allem die Dachhaut. Im Gegensatz zum → Sparren (3.2.2) im Sparrendach benötigt es unbedingt zusätzliche Unterstützung durch → Pfetten (3.3.4). Die unteren Enden der Schräghölzer stehen nicht auf, sondern sind nur an → Fußpfetten (3.3.5) befestigt; ferner treten die Hölzer beider Dachflächen nicht notwendigerweise paarig auf und sind am First nicht immer miteinander verbunden. Die meisten Rofen sind auf die Pfetten aufgelegt. Nur ausnahmsweise ist das Holz „hängend", d. h. allein am First befestigt. Da die Schräghölzer meistens an allen Pfetten befestigt sind, tragen sie zur Stabilisierung der gesamten Dachkonstruktion bei. Die Kräfteverhältnisse sind nur im Einzelfall bestimmbar (Fig. 294).

fr: ~ chevron
en: ~ rafter *(any framing member that spans the roof from wall to ridge / jedes Schrägholz, das die Dachfläche von der Traufe bis zum First durchläuft)*
nl: keper
= spoor die door een gording wordt gedragen *(paraphrase)*
de: Rofe
> hängende Rofe *(only fixed at the ridge purlin / nur an der Firstpfette befestigt)*
> stehende Rofe *(fixed at all purlins, even at the roof plate / an allen Pfetten befestigt, auch an der Fußpfette)*
< Sparren *(sing. & pl.) (usually rafter in a common rafter roof, but in engineer's language also for similar members in purlin roofs / normaler-*

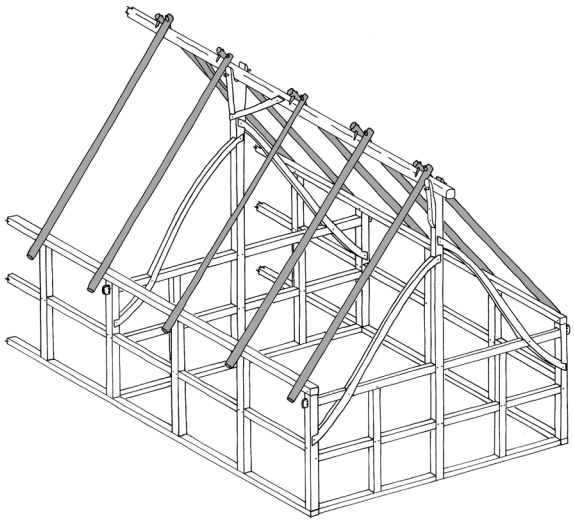

Fig. 294.

weise Dachschrägholz im Sparrendach, aber in der Ingenieurssprache auch für Dachschrägholzer im Pfettendach)
< Dachschrägholz *(term rarely used / Bezeichnung selten benutzt)*

da: = rafte
> hængeltræ *(older term for rafter suspending from the ridge purlin touching the outside of the wall plate; rafter in a sulekonstruktion / ältere Bezeichnung für eine Rofe, die von der Firstpfette über die Fußfußpfette hängt; Sparren im einer sulekonstruktion)*

no: sperre
< rafte, raft *(usually a short member spanning from the lowest purlin to the wall plate, in order to support horizontal boards at the eaves; in the Rogaland area used for members supported by purlins running along the whole slope of the roof / meist ein kurzes Holz, von der untersten Pfette zum Wandrähm, um horizontale Hölzer an der Traufe zu tragen; im Rogaland-Gebiet für pfettengestützte Hölzer benutzt, die die gesamte Dachfläche entlanglaufen)*
= skoftung

sv: raft
< sparre *(sing.)*

pl: < krokiew *(also rafter in a common rafter roof / auch Sparren im Sparrendach)*

cs: leměz *(originally local Southwest Bohemia, now common / ursprünglich regional Südwestböhmen, heute allgemein gebraucht)*
= střešnice *(rare / selten)*

3.3.2 ~ Principal rafter / Untersparren

Paired timber below the roof plane, which is an element of a → transverse frame (3.2.3). It supports → purlins (3.3.4) and the roof cladding (in most cases with aid of further rafters). It may run in a slightly different angle to the roof plane or be curved; pairs may meet in some distance below or closely to the apex. The timber may be framed flush with → tenoned purlins (3.3.10). Unlike an → inclined roof strengthening (3.4.6), which is in most cases an element of a common rafter roof, this member always runs through more than one "storey" of the roof construction. In most cases it appears in → purlin roofs (3.1.7) but may also be found in the strengthening of a structure with load-bearing rafters (Sparren) (1). A special form has principal rafters crossed at the apex and bears a ridge purlin in the fork (2) (Fig. 295).

Paariges Dachholz unterhalb der Dachfläche innerhalb eines → Querbinders (3.2.3); es trägt → Pfetten (3.3.4) sowie die Dachhaut (in der Regel mit Hilfe von weiteren Dachschräghölzern). Die Hölzer können einen geringfügig anderen Winkel als die Dachflächen aufweisen oder gekrümmt sein; sie können deutlich unterhalb des Firstes oder in seiner Nähe miteinander verbunden sein. Das Holz kann mit → zwischengezapften Pfetten (3.3.10) in einer Ebene liegen. Im Gegensatz zum → liegenden Dachstuhl (3.4.6), der normalerweise Element des Sparrendachs ist, läuft der Untersparren immer durch mehr als ein Geschoss des Dachwerks. Untersparren kommen meistens im → Pfettendach (3.1.7) vor, können aber auch innerhalb einer Stuhlkonstruktion eines Sparrendaches verwendet werden (1). Eine Sonderform bilden Querbinder mit Untersparren, die in ihrem First scherenartig gekreuzt sind und in der Gabelung eine Firstpfette tragen (2) (Fig. 295).

fr: 1. arbalétrier

en: 1. < principal rafter *(general term for a main inclined roof timber, includes also common rafters / generelle Bezeichnung für einen Hauptsparren, umfasst auch herkömmliche Sparren)*

nl: -

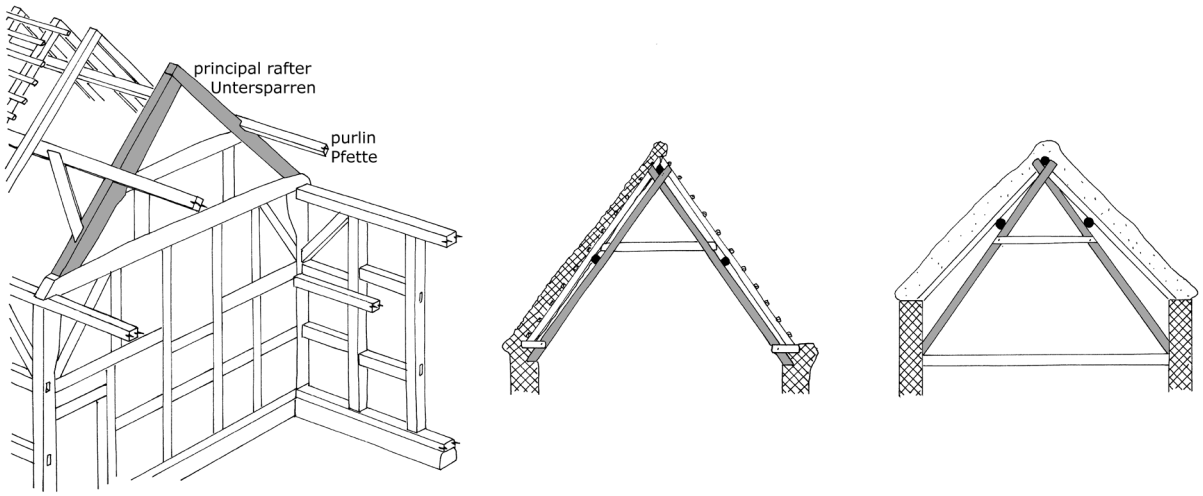

Fig. 295.

de: 1. Untersparren
2. Scherenbinder *(roof truss in a rafter double roof whose principals are crossed at the apex and bear a roof purlin / Binder im Pfettendach, dessen wesentliche Elemente zwei überkreuzte Untersparren sind, in deren Gabel eine Firstpfette liegt)*
2. = Scherenjoch *(see Scherenbinder / vgl. Scherenbinder)*
2. = Scherenstuhl *(see Scherenbinder; refers to the whole roof structure / vgl. Scherenbinder, bezieht sich auf den gesamten Dachstuhl)*
1. = Bundsparren *(Swiss / schweizerisch)*
1. ~ Strebe *(imprecise, framing member in light transverse frames with suspended post / ungenau, Gefügeglied in schwach ausgebildeten Bindern mit Hängeholz)*
2. ~ Scherendachstuhl *(Austrian, a whole roof construction with a particular type of principals / österreichisch eine Dachkonstruktion mit einem bestimmten Typ dieser Dachschräghölzer)*
2. = Scherendach *(Austrian for diagonally overlapping timbers, which are scotched into the uppest log or tenoned into the beam. The crossed ends of the rafters bear the ridge purlin which is the basis of the suspending rafters / österreichisch scherenförmig überblattete Schräghölzer, die auf der Mauerbank aufgeklaut oder in Bundträmen eingezapft sind. In der Schere des Scherenjochdaches liegt die Firstpfette, an der die Rofenpaare aufgehängt sind)*
2. = Scherenbalkendach *(see Scherendach / siehe Scherendach)*
2. = Scherenjochdach *(see Scherendach / siehe Scherendach)*

da: 1. hanebåndsspær, hanebåndsspærfag
1. = "åben tagstol"
2. indre or underliggende hanebåndsspær på murrem *(paraphrase)*

no: 1. storsperre
1. < sperre *(normally upper and lower timber are not distinguished / meist werden unteres und oberes Holz nicht unterschieden)*
1.~ undersperre
1. > oversperrer *(a support for purlins [åser] similar to principal rafters, but the purlins directly bear a roof covering / ähnlich wie principal rafters ein Unterbau für Pfetten [åser], letztere tragen jedoch unmittelbar die Dachdeckung)*

sv: 1. < högben = sparre *(general term for a principal rafter / allgemeine Bezeichnung für einen Hauptsparren)*
2. < saxsparre, sparrsax *(supports the common rafters of a large roof truss, usually in churches / stützt die Sparren eines großeren Dachwerks, meist bei Kirchen)*

pl: 1. kleszcze
2. kleszcz

cs: 1. podkrokevnice
2. nůžky
2. ~ nůžkový krov *(the whole roof truss / das gesamte Dachwerk)*

3.3.3 ~ Philibert Delorme roof / Bohlenbinder

Arched → roof truss (3.2.1), made of two or more overlapping layers of curved boards or planks. The French Philibert de l'Orme can be considered to be its inventor. The frame can form part of a roof truss (Fig. 270) or as the sole support of the cladding. Additional elements are usually taken from purlin roof families (3.1.7) but also from common rafter roof types (3.1.1) (Fig. 296).

Bogenförmiger → Dachbinder (3.2.1), der aus sich überlappenden, zwei oder mehr Lagen gebogener Bretter oder Bohlen zusammengesetzt ist. Als sein Erfinder gilt der Franzose Philibert de l'Orme. Der Binder kann sowohl innerhalb eines Dachbinders auftreten (Fig. 270), als auch direkt eine Dachhaut tragen. Ergänzende Elemente stammen mehrheitlich aus Pfettendächern (3.1.7), aber ebenso treten Elemente aus Sparrendachkonstruktionen (3.1.1) auf (Fig. 296).

fr: > paire d'arbalétriers courbes *(pair of curved principal rafters / Paar von gebogenen Hauptsparren)*
~ charpente à la Philibert-Delorme *(the whole roof truss, made of several layers of curved boards / das gesamte Dachwerk, aus mehreren Schichten von gebogenen Brettern konstruiert)*

en: ~ Philibert Delorme roof *(rarely used, the whole roof / selten benutzt, das gesamte Dach)*

nl: < schenkelspant *(more general term / allgemeinere Bezeichnung)*
= Philibertspant

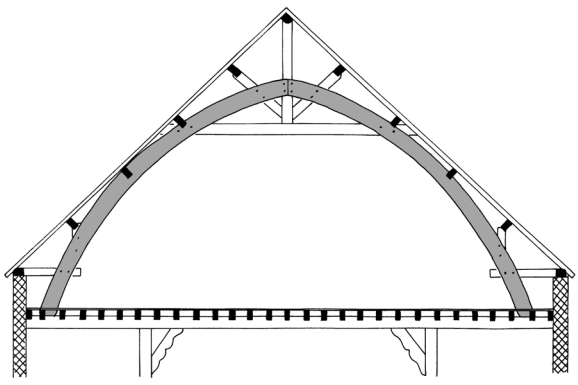

Fig. 296.

de: Bohlenbinder
> Bohlenlamelle
da: rundbuespær
no: -
~ buesperre
= bællje
sv: bågstol
= plankbåge
~ takstol med bågbalkar/plankbåge *(paraphrase, the whole roof construction / die gesamte Dachkonstruktion)*
pl: dźwigar
cs: skružová vazba
~ krov skružové soustavy *(the whole roof construction / die ganze Dachkonstruktion)*

3.3.4 Purlin / Pfette

Longitudinal, normally continuous roof timber almost always directly supporting → inclined roof timbers (rafters, 3.3.1). It may be supported in several ways (e. g. by transverse walls or by posts or collars or by principal rafters). May directly bear the roof covering. Not to be confused with a longitudinal timber which directly supports collars instead of rafters (Fig. 295).

Firstparalleles, normalerweise durchgängiges Holz im Dachgerüst, das fast immer → schräge Dachhölzer (3.3.1) direkt trägt. Es wird auf unterschiedliche Weise unterstützt, z. B. durch Querwände, durch Säulen oder durch einen auf Säulen ruhenden Querbalken oder durch pfettentragende Sparren. Kann auch die Dachdeckung direkt tragen. Nicht mit einem Stuhlrähm zu verwechseln, das schräge Dachhölzer nicht direkt unterstützt, sondern nur Kehlbalken (Fig. 295).

fr: panne
= filière *(older term / ältere Bezeichnung)*
en: purlin *(set on edge in the plane of the roof slope; may be interrupted [tenoned]; necessarily supports rafters / parallel zur Dachfläche verzimmert; kann auch unterbrochen sein; trägt ausnahmslos rafter)*
~ plate *(set square to the ground; there are several other meanings, see e. g. wall plate / winklig zur Horizontalen verlegt; zu diversen andere Bedeutungen, vgl. z. B. wall plate)*
~ through purlin *(purlin stuck through a hole of a principal, a principal rafter, or a similar inclined roof timber; also wall plate in an inclined roof truss / durch einen liegenden Stuhlständer, einen Untersparren oder ein anderes schräges Dachholz hindurchgesteckte Pfette, auch Stuhlrähm im liegenden Stuhl)*
> back purlin *(purlin carried on the back of a principal, a principal rafter, or a similar inclined roof timber. May be supported by blocks of wood / auf einen liegenden Stuhlständer, einen Untersparren oder ein anderes schräges Dachholz aufgelegte Pfette. Kann von Konsolen gestützt werden)*
> trenched purlin *(purlin attached to a trench at the back of a principal, a principal rafter, or a similar inclined roof timber / auf einen liegenden Stuhlständer, einen pfettentragenden Sparren oder ein anderes schräges Dachholz aufgekämmte, parallel zur Dachschräge angeordnete Pfette)*
> threaded purlin *(purlin which runs through a hole in a principal, a principal rafter, or a similar inclined roof timber. Usually scarfed at that point / Pfette, die durch einen liegenden Stuhlständer, einen pfettentragenden Sparren oder ein anderes schräges Dachholz hindurchläuft. Ist im Allgemeinen an dieser Stelle verlängert)*
> clasped purlin *(purlin supported by a collar, queen post, or raking strut, resting against a [principal] rafter / Pfette, die durch einen Kehlbalken oder eine Säule oder Stütze getragen wird, und sich an die Innenseite eines Sparrens anlehnt)*
nl: gording *(set in the plane of the roof slope / sitzt unterhalb einer Dachfläche)*
~ fliering *(set square to the ground / waagerecht angeordnet)*
~ worm *(set square to the ground, local term / waagerecht angeordnet, regionale Bezeichnung)*
de: Pfette *(outdated also term for any continuous horizontal timber in the roof construction, now sometimes for collar purlin [Stuhlpfette]; in Switzerland often for wall plate [Wandpfette] or rafter plate [Fußpfette] / veraltet auch Bezeichnung für alle fortlaufenden horizontalen Hölzer in Längsrichtung des Daches, heute noch für Dachstuhlrähme [Stuhlpfetten]; in der Schweiz auch für Wandschwelle [Wandpfette] oder Sparrenschwelle [Fußpfette])*
da: ås
no: ås
= takås
sv: ås
pl: płatew
cs: vaznice *(outdated for any continuous horizontal timber in the roof construction, now sometimes for rafter plate or collar purlin / veraltet für alle fortlaufenden horizontalen Hölzer in Längsrichtung des Daches, heute manchmal für Sparrenschwelle und Dachstuhlrähm)*

3.3.5 Reversed-assembly wall plate / Fußpfette

Purlin (3.3.4) at the food of a roof slope, differing from a wall plate in being above a beam. It usually flushes with the wall or projects slightly (Fig. 297).

Pfette (3.3.4) am Fuß einer Dachfläche; unterscheidet sich von einem Wandrähm darin, dass sie oberhalb der Balken liegt. Fluchtet normalerweise mit der Wand oder steht leicht vor (Fig. 297).

fr: sablière de toit
en: reversed-assembly wall plate *(paraphrase)*
< rafter plate *(also a plate for load-bearing rafters [3.2.19] / auch eine Sparrenschwelle [3.2.19])*
< roof plate *(also a plate for load-bearing rafters [3.2.19] / auch eine Sparrenschwelle [3.2.19])*
< top plate *(synonym of roof plate; also a plate for load-bearing rafters [3.3.19] / Synonym von roof plate; auch eine Sparrenschwelle [3.3.19])*
nl: > muurplaat *(on top of a masonry wall / auf einer massiven Mauer)*
> wandstijlplaat *(on top of a timber-framed wall / auf einer Fachwerkwand)*
> gebintplaat *(on top of a frame / oberer Abschluss eines Gebindes)*
de: Fußpfette
= Wandpfette *(purlin at the top of a wall / Pfette als Abschluss einer Wand)*
< Rähm *(purlin at the top of a wall, understood as a part of the wall / Pfette als Abschluss einer Wand, aufgefasst als Teil der Wand)*
da: tagrem
= (tag)rem
= toprem
no: raftstokk
= stavlægje
= sperrestokk
= takrame
= rem
sv: väggband
= lejd
pl: płatew stropowa
= płatew dolna
cs: spodní vaznice
= podkrokevnice *(rare / selten)*
> podkrovnice *(interconnects the lower ends of rafters; the uppermost longitudinal log of a log construction / verbindet die Füße der Sparren; im Blockbau der obere Längsbalken)*
> okapová vaznice *(resting on the ends of floor joists or tie beams / auf den Enden der Deckenbalken oder Binderbalken aufliegend)*
> pozednice *(resting on a mass [brick, stone] wall / auf einer Mauerkrone aufliegend)*

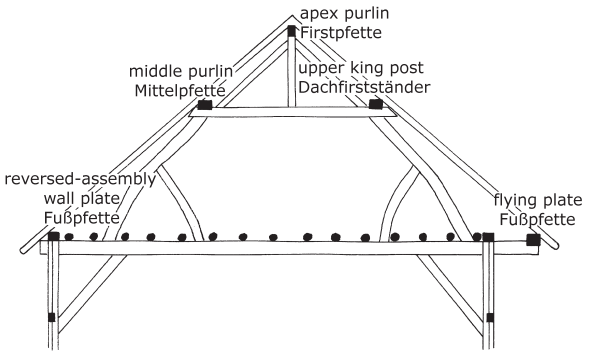

Fig. 297.

3.3.6 Flying plate / Flugpfette

Plate (3.3.5) separate from the wall and carried by beams which project boldly, to which rafters are attached. The plate does not form the upper end of the wall (Fig. 297).

Fußpfette (3.3.5), die vor der Wand verläuft und auf Balken aufliegt, die deutlich überstehen. Sie bildet ein Auflager für Sparren, aber dagegen nicht den oberen Wandabschluss (Fig. 297).

fr: < sablière de toit
en: flying plate
= flying wall plate *(refers to a Wealden House where both ends are actually true wall plates / bezogen auf die Wealden Houses, bei denen beide Holzenden tatsächlich Wandrähme sind)*
nl: < gebintplaat *(on top of a frame / Abschluss eines Gebindes)*
de: Flugpfette
< Fußpfette *(purlin at the eaves in general, usually at top of a wall / Pfette an der Traufe allgemein, meist Abschluss einer Wand)*
da: -
no: -
< bjelke
sv: -
pl: płatew dodatkowa (spoczywająca na rysiach belek stropowych)
cs: okapová vaznice

3.3.7 Middle purlin / Mittelpfette

Purlin (3.3.4) approximately in the middle of a roof slope. Further members which support the rafters are usually only a roof plate (wall plate) and a ridge purlin. May also be inserted into the angle between collar and rafter (Fig. 295).

Pfette (3.3.4), etwa in der Mitte einer Dachschräge. Als weitere Pfetten sind in der Dachkonstruktion

normalerweise nur Fuß- und Firstpfette vorhanden. Kann auch oberhalb eines Kehlbalkens im Winkel zu einem Dachschrägholz liegen (Fig. 295).

fr: < panne *(set in any place of the roof slope / an beliebiger Stelle in der Dachfläche)*
en: middle purlin *(paraphrase)*
< side purlin *(general term, set in any place of the roof slope / allgemeine Bezeichnung, an beliebiger Stelle in der Dachfläche)*
nl: > fliering *(set in any place of the roof slope / an beliebiger Stelle in der Dachfläche)*
< jukplaat *(on top of short principals / Abschluss eines liegenden Dachstuhls)*
de: Mittelpfette
> Nebenpfette *(set in any place of the roof slope / an beliebiger Stelle in der Dachfläche)*
da: sideås
no: sideås *(combined with a ridge purlin / mit einer Firstpfette kombiniert)*
= bjønnrygg, bjørnrygg *(not combined with a ridge purlin, in roofs with a smoke vent in the ridge / nicht mit einer Firstpfette kombiniert, in Dächern mit einer Rauchöffnung im First)*
sv: sidoås
pl: płatew pośrednia
= płatew stolcowa
cs: střední vaznice

3.3.8 Apex purlin / Firstpfette

Purlin (3.3.4) at the roof ridge (Figs. 295 and 298).

Pfette (3.3.4) am Dachfirst (Fig. 295 und 298).

fr: panne faîtière
= faîtage *(see panne faîtière / vgl. panne faîtière)*
= faîtière *(see panne faîtière / vgl. panne faîtière)*
> un cours de pannes formant faîtage *(purlin which is a row of rails / zwischen den Hauptbindern gestoßene Pfette)*
en: > apex purlin *(placed above and fastened to common rafters which are crossed at the apex / über Sparren mit gekreuzten Enden platziert und mit ihren verbunden)*
> ridge piece *(beam of large scantling forming the apex, having a groove on each side into which the cladding fits / kräftiger Balken, der den First bildet; besitzt Nuten an beiden Seiten, die die Deckung aufnehmen)*
> ridge beam *(the common rafters are attached individually to it, not paired / die Sparren sind einzeln damit verbunden, nicht paarig)*
> ridge purlin *(immediately below the apex, does not support the common rafters; in some double-framed roofs at the apex set diagonally, neither supporting the rafters nor attached to them / unmittelbar unter den First, trägt jedoch nicht die Sparren; in einigen double-framed roofs unterhalb des Firsts diagonal verlegt, weder als Träger der Sparren noch von ihnen getragen)*
> ridge plate *(thin ridge piece, assembled upright at the point of apex / bohlenartiges Holz, das am Firstpunkt aufrecht platziert ist)*
> ridge plank *(see ridge plate / siehe ridge plate)*
> ridge board *(see ridge plate / siehe ridge plate)*

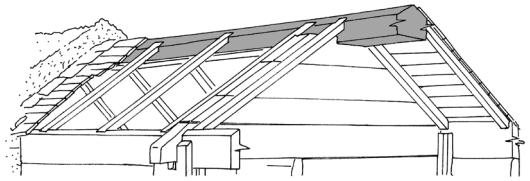

Fig. 298.

nl: nokgording
> nokhout *(carried by the rafters; general term / von den Dachsparren getragen; allgemeine Bezeichnung)*
de: Firstpfette
> Firstbalken *(heavy piece / kräftiger Balken)*
> Firstbaum *(local South German / regional süddeutsch)*
da: rygås
= kiprem
no: mønsås *(in roof structures with side purlins, often a heavy piece which bears the rafters alone / in Dachwerken mit Nebenpfetten, oft ein schweres Holz, das die Sparren/Rofen alleine trägt)*
sv: ryggås
= mittås
= kroppås
pl: płatew kalenicowa
= płatew górna
= kalenica
cs: hřebenová vaznice *(rarely also for Unterfirst / selten auch für Unterfirst)*
= vrcholová vaznice
> slemeno *(roughly shaped timber, resting on a forked post, ethnological term / nur wenig bearbeitetes Holz, auf einem Gabelpfosten [socha] aufliegend, volkskundliche Bezeichnung)*
> slémě *(archaic type of slemeno / archaische Form des slemeno)*
> slemenní vaznice *(ridge beam / Firstbalken)*

3.3.9 Under ridge purlin / Unterfirst

Horizontal timber which runs in some distance below the → ridge (1.5.19). It may be a continuous member or formed by a row of rails (Fig. 299).

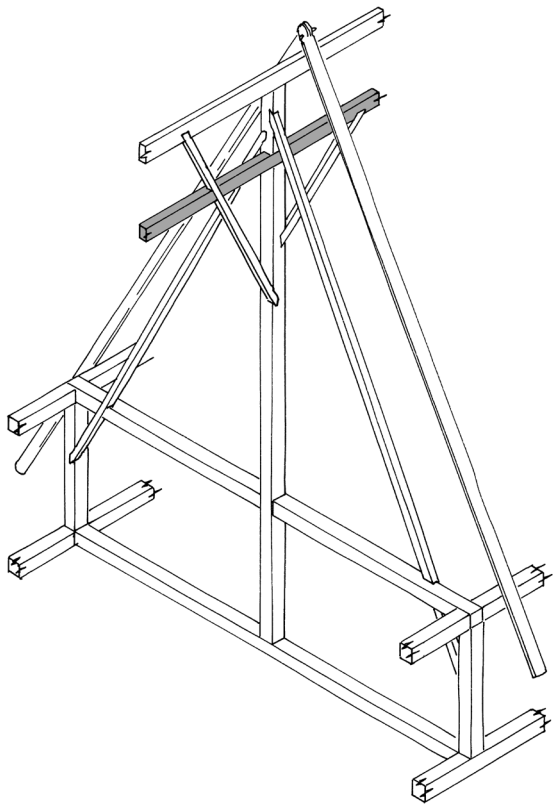

Fig. 299.

Waagerechtes Holz, das mit gewissem Abstand unterhalb des → Firstes (1.5.19) parallel mit diesem verläuft. Es kann durchgehend sein, aber auch aus einer Abfolge von Riegeln gebildet werden (Fig. 299).

fr: sous-faîtage
= sous-faîtière
en: under ridge purlin *(paraphrase)*
= below ridge purlin *(paraphrase)*
> ridge purlin *(very close below the apex, but not supporting rafters / sehr nahe unter dem First, trägt aber keine Sparren/Rofen)*
= inter-kingpost plate *(Am.)*
nl: nokgording die zich lager dan de nokgording bevindt, maar parallel loopt *(paraphrase)*
de: Unterfirst
= Unterfirstpfette *(inconsistent term, Pfette is usually used for members which directly support rafters / widersprüchliche Bezeichnung, Pfetten tragen normalerweise unmittelbar Rofen)*
> Katzensteg *(local South German, Austrian / regional süddeutsch, österreichisch)*
> Katzenbalken *(local South German and Austrian; actually not a beam [Balken], not part of a floor frame / regional süddeutsch und österreichisch; Bezeichnung als Balken eigentlich unrichtig, da nicht Teil einer horizontalen Deckenkonstruktion)*
> Katzenpfette *(South German, Austrian / süddeutsch, österreichisch)*
< aufgeblatteter Riegel *(continuous timber, fixed with halvings / durchlaufendes Holz, befestigt mit Überblattungen)*
< Riegelfolge *(row of rails / Abfolge von Riegeln)*
> Katzenbaum *(South German, Austrian / süddeutsch, österreichisch)*
> Beifirst *(local term / lokale Bezeichnung)*
> Heubaum *(local term / lokale Bezeichnung)*
da: underliggende rygås *(paraphrase, uncommon / unüblich)*
= ekstra rygåslægte *(paraphrase, ås of minor dimensions / ås von geringerem Querschnitt)*
no: -
sv: -
pl: tężnik
cs: < hřebenová vaznice *(rarely used, usually a ridge purlin / selten benutzt, meist Firstpfette)*

3.3.10 Tenoned purlin / ~ Riegelpfette

Purlin tenoned into a → principal (3.4.8), a → principal rafter (3.3.2) or a similar inclined roof timber. In most cases set on edge parallel to the roof plane (Fig. 300).

In einen → liegenden Stuhlständer (3.4.8) oder einen (pfettentragenden) → Untersparren (3.3.2) oder ein anderes schräges Dachholz eingezapftes, meist parallel zur Dachschräge angeordnetes pfettenähnliches Dachlängsholz (Fig. 300).

fr: < lierne
< cours de liernes *(row of liernes / Abfolge von liernes)*
< entretoise
~ cours d'entretoises *(row of entretoises / Abfolge von entretoisen)*
en: tenoned purlin *(only in single-framed roofs with principal rafters / nur in single-framed roofs [Dächern ohne seperate Stuhlkonstruktion] mit Hauptsparren)*
= butt purlin *(not recommended / nicht empfohlen)*
nl: gording tussen gebinten
de: ~ Riegelpfette *(local term for horizontal timbers which are running between principals and support intermediate rafters, cf. tenoned purlin [3.4.14] / regionale Bezeichnung für waagerechte Hölzer, die liegende Stuhlständer miteinander verbinden und auf denen Zwischensparren aufliegen, vgl. Dachstuhlriegel [3.4.14])*
= gestoßene Pfette *(inconsistent term, a Pfette by definition is continuous / widersprüchliche*

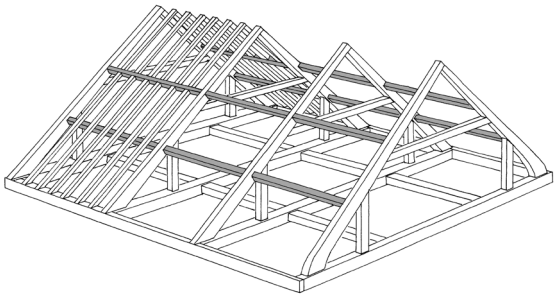

Fig. 300.

Bezeichnung, da eine Pfette per Definition durchläuft)
= eingezapfte Pfette *(rare / selten)*
~ Dachriegel *(inconsistent term, a rail [Riegel] usually does not bear purlins, but stiffens vertical timbers / widersprüchliche Bezeichnung, da ein Riegel normalerweise keine Pfetten trägt, sondern senkrechte Hölzer aussteift)*

da: -
= ås fæstnet med indtapning *(paraphrase)*

no: -
~ inntappet ås *(paraphrase)*

sv: -

pl: -

cs: -

3.3.11 Square set purlin / Waagerechte Pfette

Purlin (3.3.4) which is set horizontal, parallel to the ground (Fig. 301).

Pfette (3.3.4), die waagerecht, parallel zum Boden angeordnet ist (Fig. 301).

fr: panne face aplomb

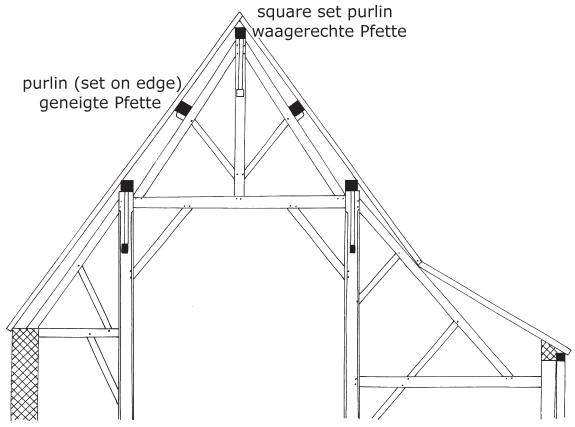

Fig. 301.

en: square set purlin *(paraphrase)*
~ plate *(in special cases can be considered as a purlin, e. g. a wall plate which directly supports rafters / in Sonderfällen lässt sich die Bezeichnung als Pfette auffassen, z. B. bei Wandrähmen [wall plates], auf die z. B. rafter aufgeklaut sind)*

nl: ~ plaat *(timber at the top of a strengthening frame; it directly supports the rafters. The horizontal ridge purlin is usually called nokgording / Holz, das eine Ständerreihe im Dachstuhl nach oben abschließt; es trägt zugleich direkt die Rofen. Die horizontal verlegte Firstpfette wird nokgording genannt)*

de: waagerechte Pfette
< Pfette *(usually set square, parallel to the ground / im Regelfall waagerecht angeordnet)*

da: > tagrem, højrem *(timber always on top of an internal row of posts / horizontales Holz auf einer Reihe Innenständer)*

no: -
< ås

sv: ås

pl: płatew

cs: < vaznice *(usually set square to the ground / im Regelfall waagerecht angeordnet)*

3.3.12 Purlin (set on edge) / geneigte Pfette

Purlin (3.3.4) which is set on one edge and flush with the roof plane. It is often supported by brackets (Fig. 301).

Pfette (3.3.4), die diagonal mit einer Ecke nach unten, parallel zur Dachfläche angeordnet ist. Oft von Konsolen gestützt (Fig. 301).

fr: panne à dévers

en: < purlin *(general term, normally a purlin is set on edge / allgemeine Bezeichnung, eine purlin ist meist gekantet)*

nl: < gording *(usually purlin set on edge in a roof plane; but a nokgording [ridge purlin] usually runs horizontally / meist gekantet in Dachflächen verzimmerte Hölzer; eine nokgording [Firstpfette] liegt jedoch normalerweise waagerecht)*

de: geneigte Pfette

da: sideås

no: -
< ås *(purlin in general / Pfette allgemein)*

sv: < ås

pl: płatew pośrednia

cs: vaznice položená nakoso

3.4 ~ Roof strengthening / Dachstuhl

Supporting structure in a roof, which bears → pairs of rafters (cf. 3.1.1) or → purlins (3.3.4). It consists of a three-dimensional frame or a longitudinal frame parallel to the ridge, made of posts, sills, rails, braces, plates, and purlins. There are upright trusses (whose posts are vertical) and inclined trusses (whose frames have short principals parallel to the roof planes). Usually the structure supports the upper parts of the building, but there are also "suspended" structures and reinforcements with unclear structural conditions (Fig. 302).

Stützkonstruktion im → Sparrendach (3.1.1), die → Sparrengebinde (vgl. 3.1.1) oder → Pfetten (3.3.4) trägt. Sie besteht aus einem dreidimensionalen Gefüge oder in Längsrichtung des Daches angeordneten Gefügeeinheiten. Diese umfassen Ständer, Schwellen, Riegel, Streben, Rähme und Pfetten. Es gibt sowohl stehende, d. h. senkrecht angeordnete, wie auch liegende, d. h. parallel unterhalb der Dachfläche angeordnete Gebinde. Vielfach wird eine Last nach unten abgetragen, es gibt aber ebenso Konstruktionen mit vorwiegend „hängender" oder aussteifender Funktion mit unbestimmtem Kräfteverlauf (Fig. 302).

fr: > structure à portiques *(supporting structure / Unterstützung)*
~ étrésillonnement *(strengthening / Verstärkung)*
~ contreventement *(longitudinal strengthening / Längsverstärkung)*
en: < roof strengthening *(embracing rafters as well as their supporting structure; is applied to both single and double framed roofs / umfasst Sparren/ Rofen ebenso wie deren unterstützende Struktur und wird ebenso für single als auch double framed roofs benutzt)*
< roof truss *(synonym of roof strengthening / Synonym von roof strengthening)*
~ truss in a double framed roof excluding the rafters *(paraphrase)*
~ queen post roof *(the whole roof construction with queen posts, can occur in both single framed and double framed roofs / gesamte Dachkonstruktion mit doppelt stehendem Stuhl; kann sowohl in single framed als auch double framed roofs auftreten)*
~ king post roof *(the whole roof construction with king posts / gesamte Dachkonstruktion mit mittigem Stuhl)*
nl: < kapconstructie *(the whole roof truss / das gesamte Dachwerk)*
de: ~ Dachstuhl *(actually a supporting structure, but often the forces in such structures are uncertain, so [mistakenly] also used for hanging trusses; mainly refers to a strengthening structure below the collars of a rafter roof; although similar stenghtenings are also known from purlin roofs / eigentlich eine Unterstützung der dachtragenden Hölzer; tatsächlich sind aber die Kräfteverhältnisse oft nicht bestimmbar, so dass [missverständlich] auch Hängekonstruktionen bezeichnet werden; in erster Linie ein eingebautes Stützgerüst unter den Kehlbalken eines Sparrendachs, obgleich solche Konstruktionen auch zahlreich im Pfettendach bekannt sind)*
< Stuhl *(imprecise for Dachstuhl / ungenau für Dachstuhl)*
da: tagstol
no: takstol
sv: takstol *(sing.)*
= takstolar *(pl.)*
pl: stolec dachowy
= krzesło
cs: stolice

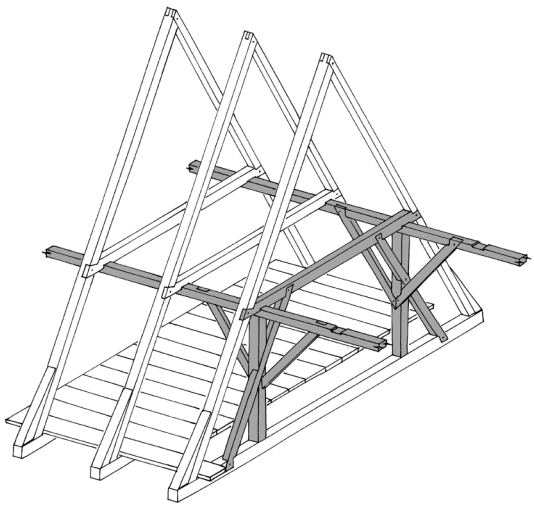

Fig. 302.

3.4.1 Roof truss, storeyed / Stöckig abgezimmerter Dachstuhl

Roof strengthening (3.4) which consists of two or more separately framed storeys. There may be inclined or standing (upright) trusses one on top of another (Fig. 303). Can be considered as opposed to the (more common) roof strengthenings not framed in separated storeys (cf. Fig. 210).

Dachstuhl (3.4), der in mehreren Etagen abgezimmert ist. Es gibt liegende ebenso wie stehende Stühle übereinander (Fig. 303). Kann als Gegensatz zu den (häufigeren) geschossig abgezimmerten Stühlen angesehen werden (vgl. Fig. 210).

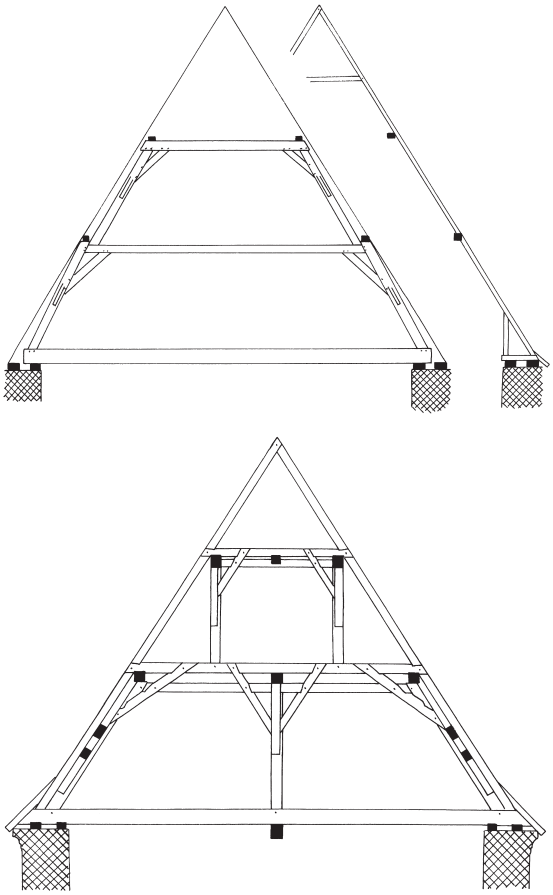

Fig. 303.

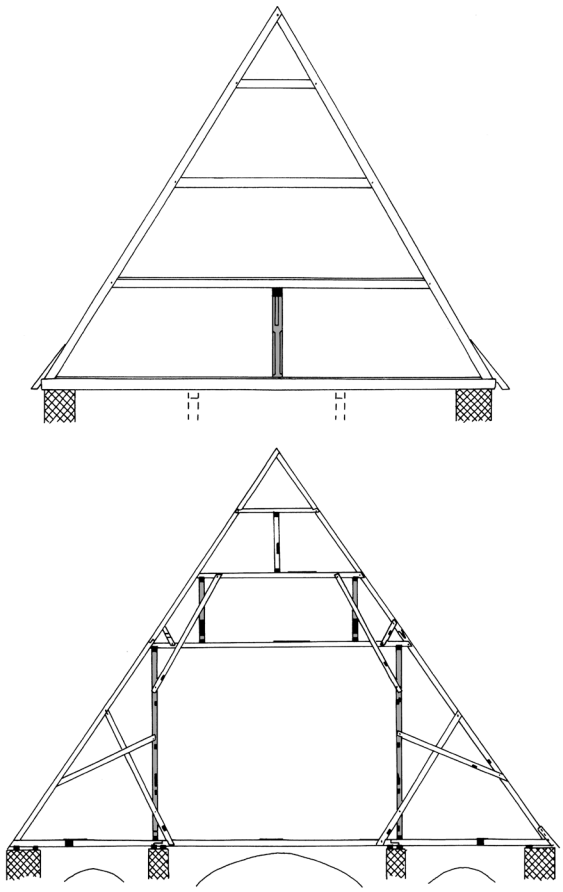

Fig. 304.

fr: ~ portique étagé *(roof strengthening with more than two storeys / Stuhl mit mehr als zwei Stockwerken)*
> portiques en trapèze *(with inclined truss / mit liegenden Stühlen)*
> portique où les poteaux relient entrait retroussé et faux-entrait *(with standing truss / mit stehenden Stühlen)*
en: roof truss, storeyed *(paraphrase, the whole structure / das gesamte Dachwerk)*
= roof strengthening, storeyed *(paraphrase)*
= tiered truss *(rare; a roof truss comprising two tiers of construction but not an upper floor; the rafters may be continuous through both tiers / selten; ein Dachwerk aus zwei Konstruktionseinheiten, aber ohne Obergeschoss; die Sparren können durch beide Einheiten durchlaufen)*
nl: kapconstructie die uit stapelspanten bestaat *(paraphrase)*
de: stöckig abgezimmerter Dachstuhl
da: dobbelt tagstol *(paraphrase)*
no: -
sv: dubbel takstol *(paraphrase)*
pl: stolec dubeltowy
cs: stolice ve více úrovních krovu

3.4.3 Single standing-truss / Einfach stehender (Dach-)Stuhl

Standing → roof strengthening (3.4) with posts forming part of an axial frame which also supports the collars (Fig. 304, top).

Dachstuhl (3.4) mit senkrechten Ständern, die ein Längsgebinde unterhalb des Firstes bilden; dies stützt normalerweise die Kehlbalken (Fig. 304, oben).

fr: < poinçon
en: single standing-truss *(paraphrase, loan translation / Lehnübersetzung)*
~ crown post truss *(the whole roof construction, framed without plates at top and bottom / das gesamte Dachwerk, ohne Schwelle und Rähm)*
nl: dakconstructie waarbij één enkele verticale stijl de hanenbalk ondersteunt *(paraphrase)*
de: > einfach stehender (Dach-)Stuhl *(supporting roof strengthening / trägt eine Last nach unten ab)*
= Spitzsäulendachstuhl *(having a Spitzsäule [king strut], South German / mit Spitzsäule/ Spitzständer, süddeutsch)*
= (Dach-)Firstsäulenstuhl *(North German / norddeutsch)*

> Mittelkonstruktion *(suspended roof strengthening / formal ein Dachstuhl, jedoch hängend)*

da: tagstol med konge der støtter midterdrager
= langstol med lodpost
= underslag
< tagstol *(roof strengthening in general / Dachstuhl im Allgemeinen)*

no: enkelt takstol

sv: > takstol med mittstolpe *(in a rafter single roof / im rafter single roof [einfachere Formen des Sparrendachs])*

pl: stolec pojedynczy

cs: jednoducha stojatá stolice

3.4.4 Double standing-truss / Zweifach stehender Stuhl

Standing → roof strengthening (3.4) with paired posts forming part of lengthwise frames which support the collars (Fig. 305).

Dachstuhl (3.4) mit paarigen Ständern; diese bilden zwei Längsgebinde als Unterstützung der Kehlbalken (Fig. 305).

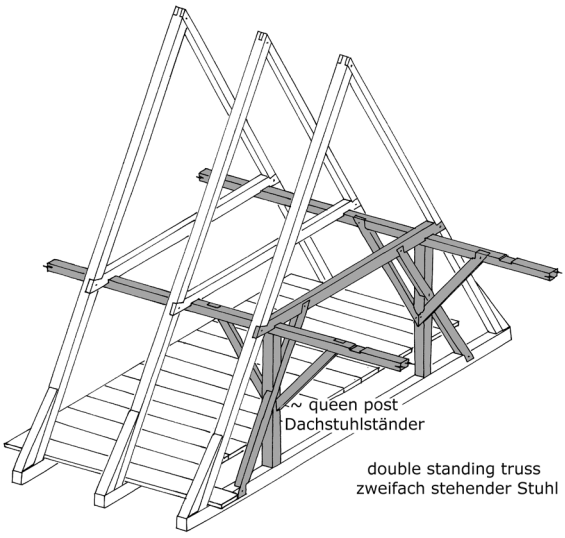

Fig. 305.

fr: charpente avec pannes portées sur des portiques à poteaux

en: double standing-truss *(paraphrase, loan translation / Lehnübersetzung)*
~ queen post truss *(roof structure with two posts in each transverse frame, the longitudinal strengthening is constructed different / Dachwerk mit zwei Stützenreihen in jedem Gebinde, deren Längsverband jedoch anders hergestellt sein kann)*
~ raised aisled truss *(large structure with two longitudinal rows of posts / Großdachwerk mit zwei Längsständerreihen)*

nl: dakconstructie, waarbij de hanenbalken worden ondersteund door verticale stijlen en twee platen die parallel aan de nok liggen *(paraphrase)*

de: > zweifach stehender Stuhl *(usually a supporting structure / trägt normalerweise eine Last nach unten ab)*
= doppelt stehender Stuhl *(see zweifach stehender Stuhl / siehe zweifach stehender Stuhl)*

da: langstolstolper
= tagstolsstolper
< tagstol *(roof strengthening in general / Dachstuhl allgemein)*

no: dobbelt stol

sv: ~ takstol med bock
= takstol förstärkt med bock

pl: stolec podwójny

cs: dvojitá stojatá stolice
> dvojitá stojatá stolice – v krovu hambálkové soustavy *(strengthening with two rows of posts, single framed roof / doppelt stehender Dachstuhl im Kehlbalkendach)*
> dvojitá stojatá stolice v krovu vaznicové soustavy s rozpěrou *(strengthening with two rows of posts in a purlin roof, furnished with a collar / doppelt stehender Dachstuhl im Pfettendach mit einem Spannriegel)*
> dvojitá stojatá stolice – v krovu vaznicové soustavy s kleštinami *(strengthening with two rows of posts in a purlin roof with paired collars / doppelt stehender Dachstuhl im Pfettendach mit Zange)*

3.4.5 Inclined roof strengthening / Geneigter Dachstuhl

Longitudinal → roof strengthening (3.4) by inclined posts which rise at an angel to the rafters from a beam and provide support for a square-set plate (1) or purlin (2). It occurs in both common rafter and purlin roofs (Fig. 306).

Dachstuhl (3.4), mit den Sparren/Rofen entgegengesetzt geneigten, auf Balken aufstehenden Stuhlständern, verbunden durch ein Rähm (1). Die Reihe von geneigten Stuhlständern kann auch eine Pfette tragen (2). Kann Teil eines Sparrendaches wie auch eines Pfettendaches sein (Fig. 306).

fr: 1./2. contreventement avec poteaux inclinés *(paraphrase)*

en: 1. ~ inclined roof strengthening *(paraphrase, loan translation / Lehnübersetzung)*

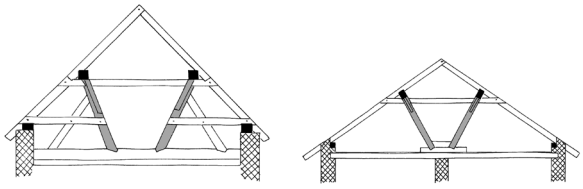

Fig. 306.

nl: 1./2. dakconstructie waarbij de stijlen schuin staan in tegenovergestelde richting van de gordingen *(paraphrase)*
de: 1./2. < geneigter Dachstuhl *(may also be inclined contrary and steeper than the roof planes / kann auch in Gegenrichtung geneigt und steiler als die Sparren angeordnet sein)*
2. Pfettenstuhl *(South German, Austrian / süddeutsch, österreichisch)*
da: -
no: 1./2. skråstilt (dobbelt) takstol *(paraphrase)*
sv: -
pl: 1. wiązar kozłowy
cs: 1./2. šikmá stolice

3.4.6 Inclined principal truss / Liegender (Dach-)Stuhl

Roof strengthening (3.4) by means of transverse frames in which principals (or inclined posts), rise parallel to the roof slope at the same pitch or steeper, to join two collars which clasp square-set purlins. This reinforcement can be found in both common rafter and purlin roofs and normally includes only one storey of the roof construction, but sometimes two or more (Fig. 307).

Dachstuhl (3.4), dessen Gebinde mit geneigten Ständern (Säulen) ausgestattet sind, die parallel zu den Dachflächen oder steiler verlaufen; sie sind mit Kehlbalken, Spannriegel sowie Stuhlrähmen verbunden. Diese Verstärkung kann im Sparrendach, aber auch im Pfettendach verwendet werden; sie erstreckt sich meist nur über ein Geschoss des Dachwerks, manchmal jedoch auch über mehrere (Fig. 307).

fr: charpente avec pannes portées sur des portiques en trapèze
en: inclined principal truss *(loan translation / Lehnübersetzung)*
= short principal truss
= roof truss with short principals *(paraphrase)*
= strut-supported roof system *(Am.)*
nl: liggende stoel *(term for a German strengthening / Bezeichnung für einen deutschen Dachstuhl)*
de: liegender (Dach-)Stuhl
> doppelt liegender Stuhl *(inclined roof*

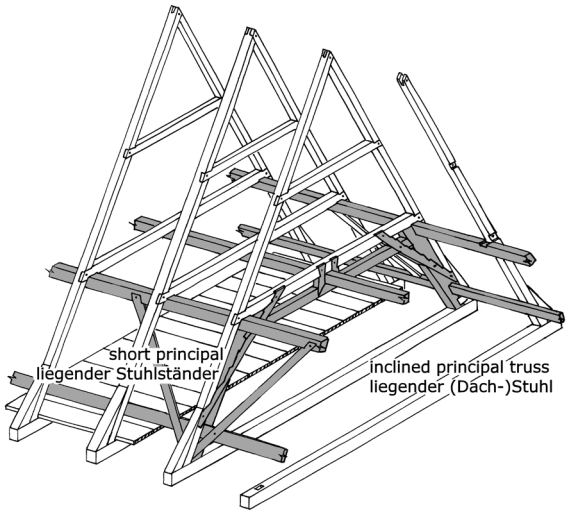

Fig. 307.

strengthening with two longitudinal frames / liegender Dachstuhl mit zwei Ständerreihen)
da: tagstol med skrå tagstolsstolper *(with oblique posts / mit geneigten Ständern)*
< tagstol *(roof strengthening in general / Dachstuhl allgemein)*
no: liggende (tak)stol
= skrå(stilt) takstol
sv: -
< takstol *(roof strengthening in general / Dachstuhl allgemein)*
pl: stolec dachowy leżący
cs: ležatá stolice
> dvojitá ležatá stolice *(strengthening with two rows of posts / zweifacher Stuhl)*
> dvojitá ležatá stolice hambálkové soustavy *(inclined strengthening in common rafter roofs, which supports the collars / liegender Stuhl im Kehlbalkendach, der die Kehlbalken stützt)*
> ležatá stolice vaznicové soustavy *(inclined strengthening of a purlin roof whose longitudinal frames are fixed by truss beams / liegender Stuhl im Pfettendach, dessen Stuhlwände durch Stuhlbalken verbunden sind)*

3.4.7 ~ Queen post, crown post / Stuhlständer

Upright post forming part of two distinct types of → standing trusses (3.4.2); has two rows of posts or a single axis row. Rests upon a tie beam or sill; ends in all wall plate, purlin, or rarely tie or truss beam (3.4.15) (Fig. 305).

Senkrechter Ständer in einem → stehenden Dachstuhl (3.4.2) mit einer oder zwei Ständerreihen. Er steht auf einem Balken oder einer Dachstuhlschwelle und endet

in einem Dachstuhlrähm, einer Pfette oder selten einem Stuhlbalken (3.4.15) (Fig. 305).

fr: < poteau
> poinçon *(in a central position / in mittiger Position)*
en: > queen post *(in roof trusses with two parallel rows of posts, lacks of a sill, supports purlins / in Dachwerken mit zweifach stehendem Stuhl, ohne Schwelle, trägt Pfetten)*
> crown post *(rises from a tie beam to a collar purlin which runs below the collars, lacks of a sill / steigt vom Binderbalken zu einem Rähm auf, das unterhalb der Kehlbalken verläuft, ohne Schwelle)*
nl: stijl van een staande dakstoel (Duitse constructie) *(paraphrase)*
~ jukstijl
de: (stehender) Stuhlständer
= (stehende) Stuhlsäule *(established but not entirely correct term / etablierte, aber nicht völlig korrekte Bezeichnung)*
~ Mittelsäule *(freestanding post in a strengthening below the ridge / Stuhlständer in einer Ständerreihe unterhalb des Firstes)*
da: tagstolsstolper
no: takstolsstender
= takstolsstolpe
> åsstav *(supports a purlin [ås] / trägt eine Pfette [ås])*
sv: < bockben
pl: słup
cs: stojatý sloupek stolice
< sloupek

3.4.8 Short principal / Liegender Stuhlständer

Inclined timber immediately below the rafters in an → inclined principal truss (3.4.6), attached to a tie beam or sill, supports a plate, a purlin, or rarely a → tie or truss beam (3.4.15) (Fig. 307).

Geneigtes Gefügeglied unmittelbar unter den Sparren/Rofen in einem → liegenden Dachstuhl (3.4.6). Es steht auf einem Balken oder einer Dachstuhlschwelle auf und trägt ein Dachstuhlrähm, eine Pfette oder selten einen → Stuhlbalken (3.4.15) (Fig. 307).

fr: sous-arbalétrier
en: short principal *(lacks of a sill, supports a collar / ohne Schwelle, unterstützt einen Kehlbalken)*
= curved short principal *(lacks of a sill, curved / ohne Schwelle, gebogen)*
~ principal rafter *(a timber of larger dimensions than the rafters and serving to support both cladding and purlins, lacks of a sill / ein Holz größerer Dimensionen als die Sparren/Rofen und zur Unterstützung sowohl von Deckung wie von Pfetten, besitzt keine Schwelle)*
~ diminished principal *(a principal rafter carrying clasped purlins, above which the principal is reduced to the size of a common rafter, lacks of a sill / ein principal rafter, der verhälste Pfetten trägt, über denen er sich auf den Querschnitt eines Sparrens verjüngt, besitzt keine Schwelle)*
> principal *(inclined post and rafter are a single timber / Sparren und Stuhlständer sind ein einziges Holz)*
= truncated principal rafter *(Am.)*
nl: been van een liggende dakstoel (Duitse constructie) *(paraphrase)*
> pootstijl *(inclined post of a pootgebint / geneigter Stuhl eines pootgebint)*
> schaarstijl *(inclined post of a schaargebint / geneigter Stuhl eines schaargebint)*
> spantbeen *(inclined post, straight or bent / geneigter Ständer, grade oder gebogen)*
de: liegender Stuhlständer
= liegende Stuhlsäule *(established but not entirely correct term / etablierte, aber nicht völlig korrekte Bezeichnung)*
~ Hauptsparren *(inclined post and rafter are merged in a single timber / Sparren und Stuhlständer sind zu einem Holz verschmolzen)*
~ Bindersparren *(inclined post and rafter are merged in a single timber / Sparren und Stuhlständer sind zu einem Holz verschmolzen)*
> liegende Strebe *(Swiss, "lying" brace / schweizerisch)*
da: ~ skrå tagstolsstolpe *(paraphrase)*
no: liggende takstolsstender (-stolpe)
= liggende takstolsstender (-stolpe)
sv: -
pl: słupek ukośny *(oblique post / Schrägständer)*
cs: ležatý sloupek stolice

3.4.9 ~ King post / Dachfirstständer

Upright post in a roof construction resting on a beam and rising to the apex as a support of a → ridge purlin (3.3.8) (Fig. 308, left) (1). In other cases it may be combined with principals or struts to form a → hanging truss (3.4.19), thus not loading the beam on which it stands (Fig. 308, right) (2).

Ständer im Dachwerk, der auf einem Balken steht, zum First aufsteigt und eine → Firstpfette (3.3.8) trägt (Fig. 308, links) (1). Er kann mit Druckstreben verbunden sein und ein → Hängewerk (3.4.19) bilden; er belastet dann den Balken nicht, von dem er ausgeht (Fig. 308, rechts) (2).

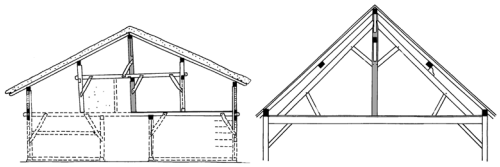

Fig. 308.

fr: 1./2. poinçon (porteur de la faîtière) *(e. g. chevrons portés par un portique à poteaux et poinçon par l'intermédiaire d'une faîtière et de pannes [cf. Fig. 308, left], charpente à fermes et pannes avec poinçon portant la faîtière [cf. Fig. 308, right] / z. B. chevrons portés par un portique à poteaux et poinçon par l'intermédiaire d'une faîtière et de pannes [vgl. Fig. 308, links], charpente à fermes et pannes avec poinçon portant la faîtière [vgl. Fig. 308, rechts])*

en: 1./2. < king post *(may also be a shorter post above a collar; often supported by principals and fastened by metal straps to the tie beam, thus forming a hanging truss / kann auch ein kürzerer Dachfirstständer oberhalb eines Kehlbalkens sein; oft mit principals kombiniert und durch eine Lasche aus Metall mit dem Binderbalken verbunden, um ein Hängewerk zu bilden)*

nl: 1. > nokstijl *(in most cases standing on a truss beam [e. g. a dekbalk]; is shorter / steht meist auf einem Stuhlbalken [z. B. einem dekbalk] auf, ist kürzer)*
1. > makelaar *(may rest on a collar beam / kann auf einem Kehlbalken stehen)*

de: 1. Dachfirstständer
1. = Spitzständer
1. ~ abgefangene Firstsäule *(can be considered as timber which necessarily supports a purlin / kann als Element aufgefasst werden, das immer eine Pfette trägt)*
1. = Firststuhlsäule *(Austrian / österreichisch)*
2. Hängeholz

da: 1. lodpost
1. > konge *(mostly in important roof constructions such as in medieval churches, bell towers, or large castles / meist in bedeutenden Dachwerken wie bei mittelalterlichen Kirchen, Glockentürmen oder größeren Burgen)*

no: 1./2. < stav, stolpe
1./2. > åsstav *(climbs up from horizontal members [bete, samhald] / steigt von einem Horizontalholz auf [bete, samhald])*
1./2. > konge *(in conical roofs, tent roofs, and at a hip; may go down to the floor / in Kegel- und Zeltdächern sowie am Walmansatz, kann auch bis zum Boden hinabreichen)*

sv: 1./2. kung
1./2. = stående stödvirke *(paraphrase)*

pl: 1. półsocha *(king post in the roof structure of old, simple buildings / Halbfirstständer in alten, einfachen Gebäuden)*
2. wieszak

cs: 1. polosocha *(ethnological term, „Halbfirstpfosten", common in prehistoric buildings as forked post; rests on a tie beam or a gable wall / Terminus der Volkskunde, "Halbfirstpfosten"; häufig in vorgeschichtlichen Bauten als Gabel-pfosten, aber auch als Ständer; steht auf dem Binderbalken oder auf der Giebelmauer)*
1. = střešní socha *(king post in the roof space; rather uncommon / Firstsäule im Dachbereich; eher unüblich)*
2. věšák *(post of a hanging truss / Hängeholz im Hängewerk)*

3.4.10 ~ King tie / Stuhlständer oberhalb eines Kehlbalkens

Upright → post (2.4.17) which bears a ridge purlin and rises from a collar or → tie or truss beam (3.4.15) through one or more storeys to the apex to the roof. Similar to the king post (3.4.9) it can carry the load of the purlin or be part of a hanging truss (Fig. 297).

Ständer (2.4.17), der eine Firstpfette trägt; er beginnt über einem Kehlbalken oder einem → Stuhlbalken (3.4.15) und erstreckt sich über ein oder mehrere Geschosse bis zum First. Wie der Dachfirstständer (3.4.9) kann er die Dachkonstruktion tragen, aber auch Teil eines Hängewerks sein (Fig. 297).

fr: poinçon entre faux-entrait et faîtière
< poinçon *(includes poinçons which raise from the roof's lower end to the apex / umfasst auch Firstständer, die durch den gesamten Dachraum aufsteigen)*

en: > king tie
> upper king post *(paraphrase, short king post near the ridge / kurzer king post nahe dem First)*

nl: nokstijl

de: Stuhlständer oberhalb eines Kehlbalkens *(paraphrase)*

da: lodpost
= rygåsstolpe
= åsstolpe *(raises from a collar up to a ridge purlin / reicht vom Kehlbalken zur Firstpfette)*

no: åsstav *(climbs up from a horizontal member [bete/samhald] / steigt von einem horizontalen Holz auf [bete/samhald])*
> mønsåsstav *(paraphrase, åsstav which is carrying a mønsås / åsstav, der eine mønsås trägt)*

sv: < stödben

pl: słup stolcowy
cs: visutý sloupek *(Hochsäule, in elaborate roof structures only / Hochsäule, nur in komplizierteren Dachwerken)*

3.4.11 ~ Lower collar / Spannriegel

Horizontal member of the transverse frame of an → inclined principal truss (3.4.6); it connects the inclined principals immediately below the collar. This element is used exclusively in inclined strengthenings and in → hanging and strutted frames (3.4.19-3.4.24) (Fig. 307).

Horizontalholz in den Bindergespärren eines → liegenden Dachstuhls (3.4.6), das die Stuhlständer unmittelbar unterhalb der Kehlbalken verbindet. Dieses Gefügeglied tritt ausschließlich bei liegenden Stühlen und in → Hänge- und Sprengwerken (3.4.19-3.4.24) auf (Fig. 307).

fr: faux-entrait du portique en trapèze
~ le faux-entrait du portique et le premier faux-entrait de la ferme moisent la sous-faîtière *(paraphrase, referring to a truss with short principals / bezogen auf einen liegenden Dachstuhl)*
en: ~ lower collar *(tenoned onto the heads of short principals, not sideways into them; the collar then is called upper collar / den geneigten Stuhlständern aufgezapft, nicht seitlich in sie; der Kehlbalken wird dann upper collar [oberer Kehlbalken] genannt)*
> lower rafter collar tie *(Am.) (lower collar / unterer Kehlbalken)*
> lower rafter collar beam *(Am.) (lower collar / unterer Kehlbalken)*
> straining beam *(rare; used only for a transverse beam connecting the posts of an aisled timber structure and placed little way below the tie beam / selten, nur für einen Querbalken, der die Balken eines mehrschiffigen Gebäudes verbindet, etwas unterhalb des Binderbalkens)*
nl: > spanrib *(strengthening below the centre of a beam, supported by braces / Verstärkung unter der Mitte eines Balkens, versehen mit Streben)*
de: Spannriegel
= Kehlriegel
> Giebel-Spannriegel *(common rail in a gable / normaler Riegel im Giebel)*
> Spannriegel *(common rail in a gable / normaler Riegel im Giebel)*
da: -
no: spennbjelke *(rarely used / selten benutzt)*
sv: spännregel
pl: rozpora
cs: rozpěra

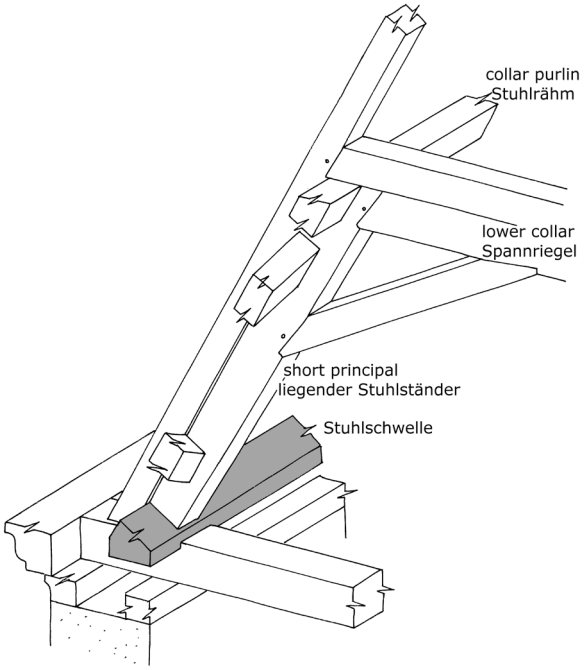

Fig. 309.

3.4.12 Stuhlschwelle

Sill of a → roof strengthening (3.4); in most cases a longitudinal member of a standing or an inclined roof strengthening (Fig. 309).

Schwelle eines → Dachstuhls (3.4); in den meisten Fällen ein Längsholz eines stehenden oder liegenden Dachstuhls (Fig. 309).

fr: panne reliant les entraits et assemblée au pied des sous-arbalétriers *(paraphrase)*
en: -
nl: slo(o)f
de: Stuhlschwelle
da: tagstolsfodrem *(paraphrase)*
no: takstolssvill
sv: -
pl: płatew
cs: práh stolice

3.4.13 Collar purlin / Stuhlrähm

Horizontal timber at the top of the longitudinal frame of a → roof strengthening (3.4). In most cases resting on a row of posts and supporting collars. Can also be above or below a tie or truss beam (3.4.15) or (e. g. in a → single standing truss [3.4.3]) above the collars (Fig. 309).

Waagerechtes Längsholz eines → Dachstuhls (3.4); meist oberhalb von Stuhlständern und Auflager für Kehlbalken. Es kann aber auch ober- oder unterhalb von Stuhlbalken

angeordnet sein oder (z. B. bei einem → einfach stehenden Stuhl [3.4.3]) oberhalb der durch die Stuhlständer gestützten Kehlbalken angebracht sein (Fig. 309).

fr: > sous-faîtage *(member below the ridge / Gefügeglied unterhalb des Firstes)*
> sous-faîtière *(member below the ridge, may be similar to a row of rails; synonym of sous-faîtage / Gefügeglied unterhalb des Firstes, kann auch einer Riegelkette ähnlich sein; Synonym von sous-faîtage)*
< panne *(also general term for purlin / auch allgemeine Bezeichnung für Längsholz unterhalb der Dachfläche)*
en: collar purlin *(in collar rafter roofs set below the collar and supported by a crown or queen post / in Kehlbalkendächern unter den Kehlbalken, getragen von einem crown oder queen post)*
> collar plate *(synonym of collar purlin / Synonym von collar purlin)*
> crown plate *(synonym of collar purlin / Synonym von collar purlin)*
nl: -
> jukplaat *(longitudinal member similiar to a purlin, set horizontal, but rarely on top of a row of posts. Never below the ridge / pfettenartiges Längsholz, das waagerecht angeordnet ist, aber nur in einigen Fällen eine Ständerreihe abschließt. Mittig stehende Stühle kommen nicht vor)*
> fliering *(square set member in the roof / horizontal angeordnetes Holz im Dach)*
de: Stuhlrähm *(normally below the collars or beams / normalerweise unterhalb von Kehlbalken oder Stuhlbalken)*
< Pfette *(normally below the roof surface only, but formerly also used as term for any continuous horizontal timber in longitudinal direction of a roof construction / normalerweise ausschließlich unterhalb der Dachflächen, aber früher auch Bezeichnung für alle horizontalen Hölzer in Längsrichtung des Daches)*
> Kranzbalken *(Austrian term for collar purlin, consists of two or more longitudinal timbers resting on posts of a Pfettenstuhldach, interconnected by collars / österreichisch Stuhlrähm, bestehend aus zwei oder mehr Längshölzern über den Stuhlständern eines Pfettenstuhldaches, verbunden durch Spannbalken)*
da: langstol
= drager
= hanebåndsrem
no: takstolsrem *(loan translation from German / Lehnübersetzung aus dem Deutschen)*
= rem i takstol
= toppsvill i takstol
> sideås *(plate above a queen post / Rähm im doppelt stehenden Stuhl)*
sv: < rem(stycke)
pl: podciąg
cs: ližina stolice
< vaznice *("purlin", traditional term for any longitudinal member in a roof structure, but now inaccurate / „Pfette", traditionelle Bezeichnung für alle Längshölzer des Dachwerks, aber heute unrichtig)*

3.4.14 ~ Tenoned purlin / Dachstuhlriegel

Longitudinal strengthening member which joins → king struts/queen posts/principals (3.2.20/3.2.21/3.4.7/3.4.8) (1). Such members may, like collar purlins, support collars (2). Rarely in → inclined roof strengthenings (3.4.6) also intermediate rafters may be supported (3) (Fig. 310).

Aussteifendes Längsholz im Dachstuhl, das → Stuhlständer (3.2.20/3.2.21/3.4.7/3.4.8) verbindet (1). Dieses Holz kann, ähnlich wie ein Stuhlrähm, Kehlbalkenlagen abstützen (2). Selten werden in → liegenden Dachstühlen (3.4.6) auch Zwischensparren getragen (3) (Fig. 310).

fr: 1./2. sous-faîtage *(axial timber below the apex / Längsholz unterhalb des Firstes)*
1./2. = sous-faîtière *(in the same vertical line as the ridge / unterhalb des Firstes)*
3. cours de pannes *(row of rails / Riegelreihe)*
en: 1. ~ rail *(general term / allgemeine Bezeichnung)*
3. ~ tenoned purlin *(usually below the roof plane, affixed by a mortice and tenon joint / normalerweise unterhalb der Dachfläche, befestigt mit einer Zapfenverbindung)*
nl: 1. < plaat
de: 1./2./3. Dachstuhlriegel
1./2./3. < Längsriegel
1./2. Längs-Spannriegel des Dachstuhls
2. Kehlbalkenunterzug *(inconsistent term, Unterzug is not common in the centre of a [vertical] frame, but at its top / widersprüchliche Bezeichnung, ein Unterzug befindet sich eigentlich am Kopf, nicht innerhalb eines [vertikalen] Gebindes)*
3. Zwischenpfette
da: -
no: 1./2./3. takstolsrigel *(loan translation from German / Lehnübersetzung aus dem Deutschen)*
1./2./3. ~ takstolsvill
1./2./3. ~ toppsvill
sv: 1./2./3. bockband
1./2./3. = bockrygg
pl: 1./2./3. płatew stolcowa
cs: 1./2./3. rozpěra

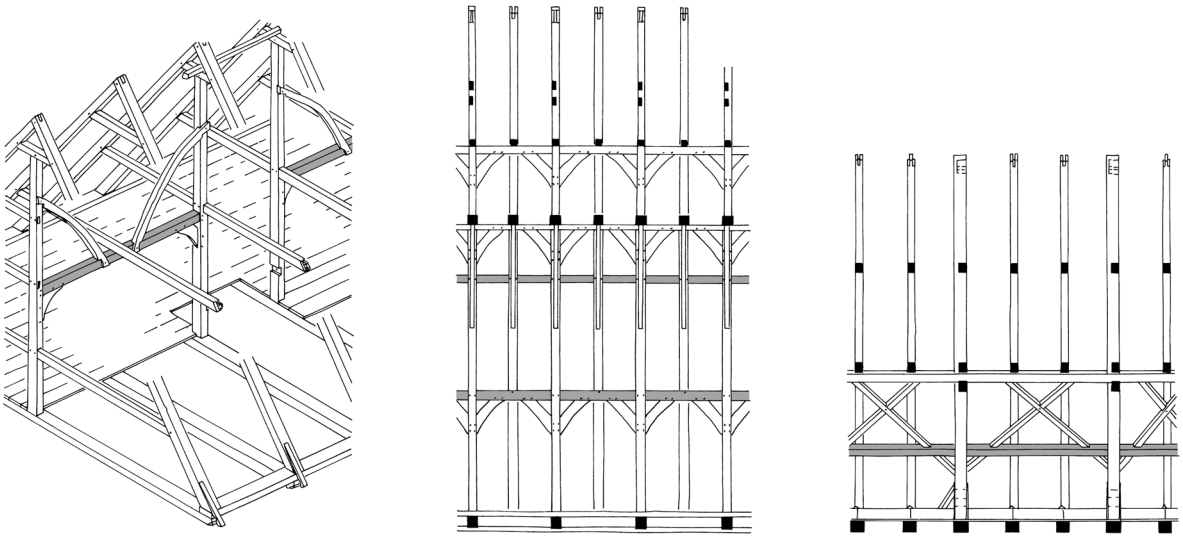

Fig. 310.

3.4.15 ~ Tie beam / Stuhlbalken

Transverse beam connecting the posts of a → standing truss (3.4.2) or the short principals of an → inclined truss (3.4.6) which is the basis for the upper parts of the roof truss. The beam may be tenoned into the → posts or → principals (3.4.7/3.4.8), or vice-versa (Fig. 311).

Querbalken zwischen den Ständern eines → stehenden oder geneigten Dachstuhls (3.4.2/3.4.4.6) auf dem weitere Stockwerke der Dachkonstruktion stehen. Die Balken können in die → stehenden oder → liegenden Stuhlständer (3.4.7/3.4.8) eingezapft sein oder umgekehrt die Stuhlständer in die Balken (Fig. 311).

fr: ~ faux-entrait de portique
en: < tie beam *(general term / allgemeine Bezeichnung)*
= raised tie beam *(beam above a usual tie beam / Balken oberhalb eines herkömmlichen tie beams)*
= truss beam *(loan translation from Dutch / Lehnübersetzung aus dem Niederländischen)*
nl: spantbalk
= jukbalk *(in a juk, i. e. roof strengthenings with upright or inclined trusses / in einem juk, d. h. in Dachwerken mit stehenden oder liegenden Stühlen)*
> juktussenbalk *(collar beam which is tenoned between principals / Stuhlbalken, der zwischen die Stuhlständer gezapft ist)*
> jukdekbalk *(collar beam which is attached to the heads of the posts or principal rafters of the supporting frame / Stuhlbalken, der auf die Stirnseiten der Stuhlständer aufgelegt, d. h. aufgejocht ist)*
> schaarbalk *(beam on top of short principals / Balken über liegenden Stuhlständern)*
> schaarbint *(synonym of schaarbalk / Synonym von schaarbalk)*
de: Stuhlbalken *(Austrian also a purlin in a Pfettenstuhldach / österreichisch auch eine Pfette im Pfettenstuhldach)*
= Spannbalken
~ Zwischenbalken *(loan translation from Dutch for collar beam, tenoned between two posts or principal rafters / Lehnübersetzung aus dem Niederländischen, Stuhlbalken, der zwischen die Stuhlständer gezapft ist)*
> aufgejochter Stuhlbalken *(collar beam which is attached to the ends of the posts of the strengthening structure or short principals / Stuhlbalken, der auf die Stirnseiten der Stuhlständer aufgelegt ist)*
> Binderbalken *(in South German terminology*

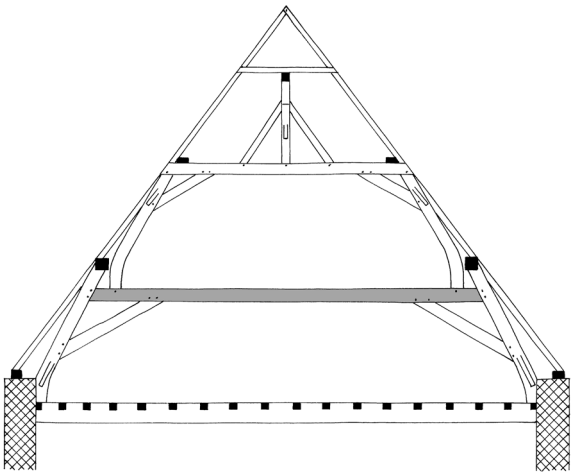

Fig. 311.

collar-like beam of a purlin roof, which links purlins; should not be confused with a main beam below / in der süddeutschen Terminologie kehlbalkenähnlicher Balken im Pfettendach, der die Rofen verbindet; nicht zu verwechseln mit einem Hauptbalken weiter unten)
= Spannriegel *(Austrian / österreichisch)*
= Stuhlriegel *(Austrian / österreichisch)*
> Dachbalken (unterer Kehlbalken) *(heavy truss beam in aufgeständerten Kehlbalkendachwerken, either a tie beam nor a collar / kräftiger Stuhlbalken in aufgeständerten Kehlbalkendachwerken, weder ein Dachbalken noch ein Kehlbalken)*

da: tagstolstværbjælke *(paraphrase)*
no: -
sv: -
pl: -
cs: -

3.4.16 Paired collar / Zange

Two parallel horizontal members in a roof construction which normally have the function of a → collar (3.2.15). They usually have an upright, board-shaped profile and clasp other members on both sides. They are, e. g., notched, halved, nailed, or bolted (Fig. 312).

Zwei parallele horizontale Hölzer in einer Dachkonstruktion, die oft eine einem → Kehlbalken (3.2.15) vergleichbare Aufgabe erfüllen; sie haben meist einen hochrechteckigen, brettartigen Querschnitt, umfassen ein hölzernes Bauglied von beiden Seiten und sind mit diesen z. B. verkämmt, überblattet, vernagelt oder verbolzt (Fig. 312).

fr: entrait en moise
< moise *(general term for two pieces which enclose another piece / allgemeine Bezeichnung für zwei Gefügeteile, die ein anderes umfassen)*
en: paired collar *(collar in a common rafter roof / Kehlbalken im Sparrendach)*

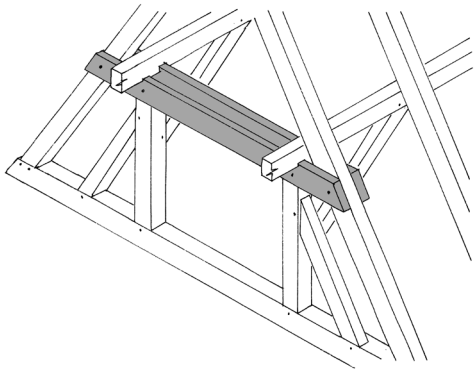

Fig. 312.

nl: dubbele horizontale balken in een dakconstructie die een soortgelijke functie hebben als een hanenbalk *(paraphrase)*
de: Zange *(rather imprecise term for two parallel or crossed timbers which fix something; usually two plank-like members to absorb side pressure / zwei parallele oder gekreuzte Hölzer, die etwas fixieren; meist zwei bohlenartige Gefügeglieder, die seitlichen Schub auffangen)*
= (Doppel-)Zange *(two members / zwei Hölzer)*
da: tagstol med dobbelt tværbjælke *(paraphrase)*
no: dobbel hanebjelke
sv: -
pl: kleszcze
cs: kleštiny *(pl.)*

3.4.17 Passing brace / Steigband

Long brace (2.4.44) which runs parallel to the roof plane across at least one vertical or horizontal timber. It provides transverse stiffening of the roof and does not bear purlins (Fig. 313).

Lange Strebe (2.4.44), die parallel zur Dachfläche verläuft und mindestens ein senkrechtes oder waagerechtes Holz überschneidet. Sie dient der Queraussteifung des Daches und trägt keine Pfetten (Fig. 313).

fr: < arbalétrier *(reinforces a transverse frame, but may also bear purlins / steift ein Quergebinde aus, kann aber auch Pfetten tragen)*
en: passing brace
nl: schuine schoor die parallel aan het dakvlak ligt en het kapspant verstevigt *(paraphrase)*
de: Steigband
= Sperr-Rafen *(local South German / regional süddeutsch)*
< sparrenparallele Strebe *(also a brace which runs from horizontal to vertical timbers / auch eine Strebe, die horizontale mit vertikalen Hölzern verbindet)*
< sparrenparallele Schwertung *(paraphrase)*
= Scherenstrebe *(outdated / veraltet)*
da: < ranke *(mainly for similar timbers in normal wall frames / vorwiegend für ähnliche Hölzer in herkömmlichen Wänden)*
< skråstiver *(mainly for similar timbers in normal wall frames / vorwiegend für ähnliche Hölzer in herkömmlichen Wänden)*
no: -
sv. < (genomgående) sträva *(imprecise / ungenau)*
pl: < zastrzał *(brace in general / Strebe allgemein)*
cs: rameno
= nůžková vzpěra *(cross brace, outdated / Scherenstrebe, veraltet)*

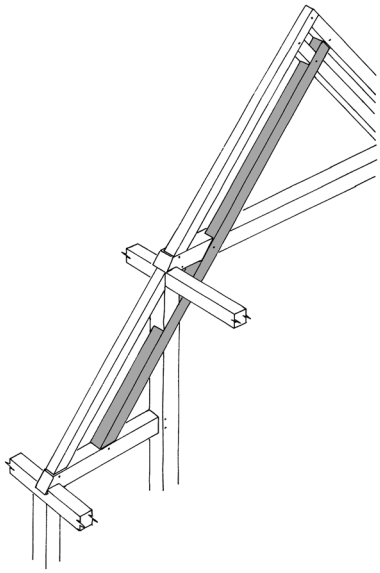

Fig. 313.

3.4.18 Windbrace / Kopfband im Dachlängsverband

Brace (2.4.44) providing lengthwise stability in a roof strengthening; it connects a principal, principal rafter, or post with a purlin or tenoned purlin. May cross other timbers (Fig. 314).

Strebe (2.4.44) im Längsverband eines Dachstuhls; sie verbindet einen Stuhlständer oder einen Untersparren mit einer Pfette, einem Dachstuhlrähm oder Dachriegel. Kann einzelne Hölzer kreuzen (Fig. 314).

fr: < lien
> écharpe *(crosses several other members / überschneidet mehrere andere Gefügeglieder)*
en: windbrace *(brace especially between principal rafter and purlin / Strebe insbesondere zwischen principal rafter und purlin im Pfettendach)*
> ridge brace *(brace connecting a post with a ridge purlin / Strebe, die einen Dachstuhlständer mit einer Firstpfette verbindet)*
nl: < windschoor
de: Kopfband im Dachlängsverband *(paraphrase)*
da: stormlægte
= sværlægte
no: koppband i (liggende/skråstilt) takstol *(paraphrase)*
< skråstiver
< skråband
< vindavstivning *(general term / allgemeine Bezeichnung)*
sv: -
pl: < zastrzał *(brace in general / Strebe allgemein)*
cs: > vrcholový pásek v podélné vazbě *(paraphrase, brace in a longitudinal frame of the roof; does usually not cross other timbers / Kopfband im Dachlängsverband; überschneidet in der Regel keine anderen Hölzer)*
> vzpěra podélného ztužení *(brace in a longitudinal frame; may cross other timbers / Strebe im Längsverband; kann andere Hölzer überschneiden)*
~ zavětrování *(windbrace / Windstrebe)*

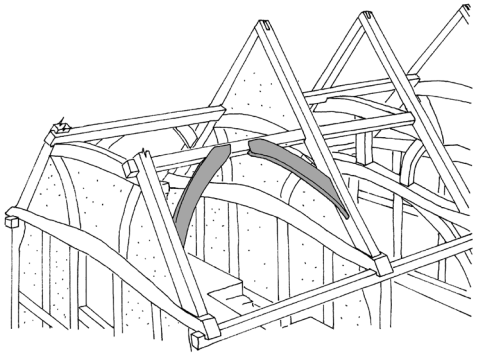

Fig. 314.

3.4.19 Hanging truss / Hängewerk

Three-dimensional structure consisting of → pendant posts (3.4.22), → struts (3.4.23) and → straining beams (3.4.11). The braces are notched or jointed into the tie beam and the heads of the posts, which itself are attached firmly to the tie beam by joints or iron straps, thus forming rigid triangles which support rather than weigh upon the tie beam. The structure may be incorporated into a roof truss (Fig. 315).

Dreidimensionales Gefüge, bestehend aus → Hängehölzern (3.4.22), → Streben (3.4.23) und → Spannriegeln (3.4.11). Die Streben sind mit Versatz in Binderbalken und die Köpfe der Hängehölzer eingelassen, welche am unteren Ende mit Holzverbindungen oder eisernen Beschlägen mit dem Binderbalken verbunden sind. So entstehen feste Dreiecksverbände, die den Binderbalken tragen. Die Konstruktion kann in ein Dachwerk eingebunden sein (Fig. 315).

fr: < supports du premier faux-entrait
en: hanging truss *(loan translation / Lehnübersetzung)*
> trussed roof *(all kinds of roof structures which incorporate rigid triangulation and relieve the tiebeam of weight / alle Arten von Dachwerken, die unverschiebliche Dreiecksverbindungen besitzen und so die Binderbalken entlasten)*
nl: hangwerk
de: Hängewerk
da: hængeværk

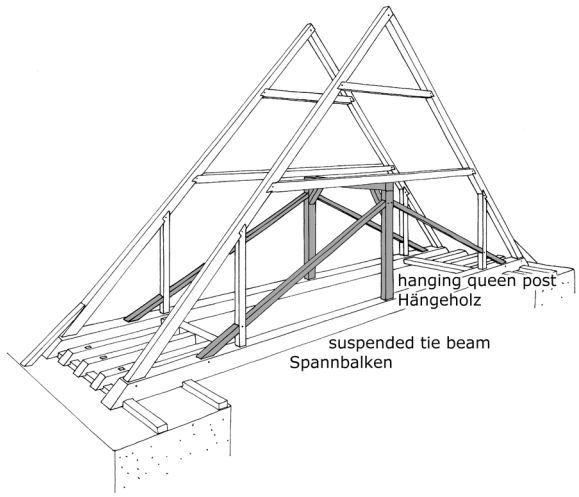

Fig. 315.

no: hengverk, hengeverk
sv: hängverk
pl: więźba dachowa wieszarowa
cs: věšadlo

3.4.20 Hanging and strutted frame / Hänge-Sprengwerk

Three-dimensional structure consisting of → pendant posts (3.4.22) kept apart by → straining beams (3.4.11), standing on a tie beam and made rigid by struts rising from a point below the wall top to the post head (Fig. 316).

Dreidimensionales Holzgefüge, bestehend aus → Hängehölzern (3.4.22), die von → Spannriegeln (3.4.11) auseinander gehalten sind und auf einem Spannbalken aufstehen. Es ist mit Streben ausgesteift, die unterhalb der Balkenlage ansetzen, jedoch an den Köpfen der Hängehölzer enden (Fig. 316).

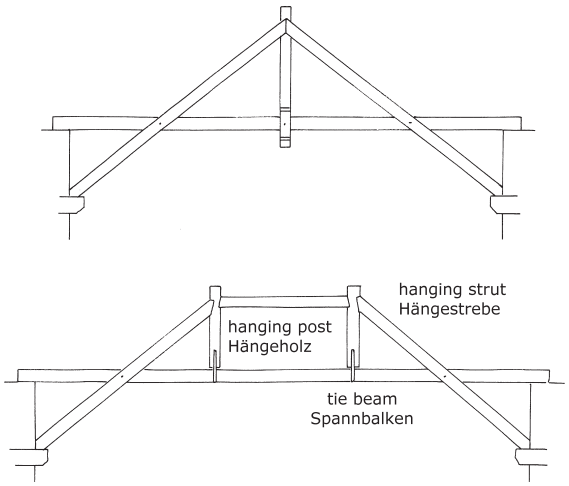

Fig. 316.

fr: poinçon faisant suspente maintenu par contrefiches ancrées dans les hauts de murs *(paraphrase)*
= poteaux faisant suspentes maintenus par contrefiches ancrées dans les hauts de murs *(paraphrase)*
en: hanging and strutted frame *(paraphrase)*
nl: hang-springwerk
< schoorwerk *(also term for a particular transverse frame in a roof / auch Bezeichnung eines bestimmten Dachbinders)*
de: Hänge-Sprengwerk
da: hænge-sprængværk
no: henge-sprengverk *(loan translation / Lehnübersetzung)*
= kombinert sprengverk og hengverk
sv: spännhängverk
pl: konstrukcja wieszarowo-rozporowa
cs: věšadlovo-vzpěradlová konstrukce

3.4.21 ~ Strut frame / Sprengwerk

Three-dimensional structure consisting of struts, → straining beams (3.4.11) and sometimes queen posts which are framed below a ceiling and form a rigid framework (Fig. 317).

Dreidimensionales Holzgefüge, bestehend aus Streben, → Spannriegeln (3.4.11) und manchmal senkrechten Traghölzern, die unterhalb einer Balkenlage verzimmert sind, um mit dieser ein festes Traggerüst zu bilden (Fig. 317).

fr: ~ poteaux en suspente maintenus par des contrefiches soutenant les entraits *(paraphrase)*
en: ~ strut frame *(loan translation from Dutch, more general meaning / niederländische Lehnübersetzung, allgemeinere Bedeutung)*
~ false-work *(Dutch suggestion, more general meaning / niederländischer Vorschlag, allgemeinere Bedeutung)*

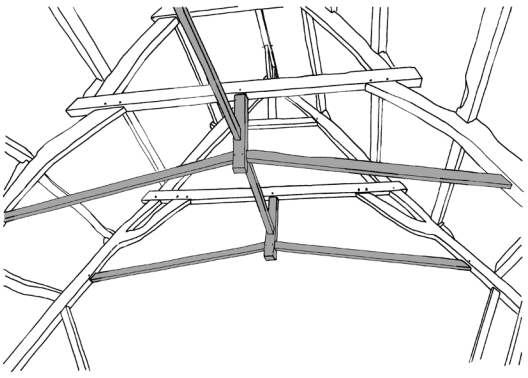

Fig. 317.

nl: springwerk
de: Sprengwerk
da: sprængværk *(loan translation from German / Lehnübersetzung aus dem Deutschen)*
no: sprengverk
sv: spännverk
pl: wiązar ramowy ciesielski
= rama ciesielska
= ramownica ciesielska
cs: vzpěradlo

3.4.22 ~ Queen post / Hängeholz

Vertical timber in a → hanging truss (3.4.19) which is in tension and supports the tie beam (1) (Fig. 316). A special type consists of two parallel timbers, set closely to each other (2).

Senkrechtes Holz im → Hängewerk (3.4.19), das auf Zug belastet ist und an dessen unteren Ende ein Spannbalken aufgehängt ist (1) (Fig. 316). Eine Sonderform besteht aus zwei parallelen, dicht nebeneinander verlaufenden Hölzern (2).

fr: 1. poinçon d'un système de suspente
2. poteaux d'un système de supentes
en: 1. ~ queen post *(a paired post, forms an entity with the roof truss, always having a purlin at the top / paariges, seitliches Hängeholz, mit dem Dach verbunden, immer mit Pfette als oberen Abschluss)*
1. < pendant post *(also above a jetty / auch oberhalb einer Vorkragung)*
1. < pendant *(see pendant post / siehe pendant post)*
2. ~ paired queen post
nl: 1. hangstijl
1. < stijl *(general term for an upright post / allgemeine Bezeichnung für einen senkrechten Ständer)*
de: 1. Hängeholz *(rarely used / selten benutzt)*
1. = Hängesäule *(common term, but inconsistent because actually it is not a bearing Säule / gebräuchliche Bezeichnung, aber widersprüchlich, da es sich nicht um eine tragende Säule handelt)*
1. = Hängepfosten *(inconsistent term, actually it is not a post / widersprüchliche Bezeichnung, kein Pfosten im eigentlichen Sinn)*
2. gedoppeltes Hängeholz
2. = gedoppelte Hängesäule *(inconsistent term, it is not actually a bearing Säule / widersprüchliche Bezeichnung, da es sich nicht um eine tragende Säule handelt)*
da: 1. hængestolpe
no: 1. hengesøyle, hengesøyle
sv: 1. hängstolpe
pl: 1. wieszak
cs: 1. věšák
2. dvojité věšadlo

3.4.23 Hanging strut / Hängestrebe

Strut which connects a king or queen post with a rafter or principal. It either suspends the post from the roof construction or secures the roof planes against sagging (Fig. 318).

Strebe, die ein Hängeholz mit Dachsparren oder Untersparren verbindet. Durch sie wird entweder das Hängeholz am Dachwerk aufgehängt, oder die Dachflächen werden vor dem Durchbiegen gesichert (Fig. 318).

fr: contrefiche *(between king post and rafter / zwischen Stuhlständer und Sparren)*
en: hanging strut *(paraphrase)*
< strut *(usually resting on a tie beam and supporting a principal, principal rafter, or collar / meist auf einem Balken ruhend als Unterstützung für einen Untersparren, Sparren oder Kehlbalken)*
nl: ~ steekschoor *(brace, tenoned at the upper end, nailed at the lower end / Strebe, die oben gezapft und unten genagelt ist)*
de: Hängestrebe
= schräges Hängeholz
da: lange ranker
no: stiver
sv: -
pl: < zastrzał *(brace in general / Strebe allgemein)*
cs: < vzpěra *(brace in general / Strebe allgemein)*
= vzpěra ve věšadle *(paraphrase)*

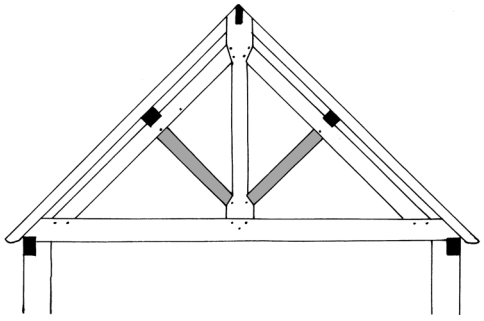

Fig. 318.

3.4.24 ~ Tie beam / Spannbalken

Beam integrated into a → hanging or strutted frame (3.4.19-3.4.21), has to resist high tension forces (Fig. 316).

Balken, der in ein → Hänge- oder → Sprengwerk (3.4.19-3.4.21) eingebunden ist und besonders starken Zugkräften standhalten muss (Fig. 316).

fr: < entrait
en: < tie beam *(general term, in Britain commonly combined with hanging or stutted structures / allgemeine Bezeichnung, in Großbritannien häufig mit Hänge- oder Sprengwerken verbunden)*
nl: trekplaat
de: Spannbalken
= Zugbalken
da: bindbjælke i hængeværk *(paraphrase)*
no: ~ undergurt *(technical term, loan translation from German / bautechnische Bezeichnung, Lehnübersetzung aus dem Deutschen)*
~ strekkbånd
sv: spännbjälke
pl: ściąg
cs: > vazný trám *(tie beam; term not used in wooden buildings / Spannbalken, Binderbalken; nicht bei Holzbauten benutzt)*

3.5 Cladding / Dachhaut

The cladding of a roof comprising the roofing material (e. g. thatch, shingles, or tiles) and the laths/battens or boards to which it is attached (Fig. 319).

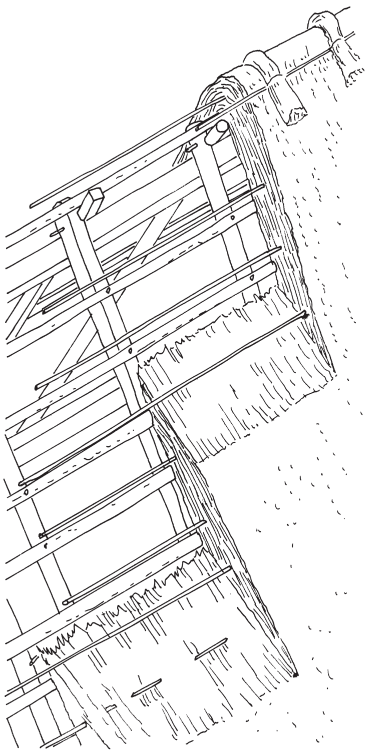

Fig. 319.

Bedeckung des Daches, die aus dem Dachdeckungsmaterial (z. B. Stroh, Schindeln oder Dachzigeln) und Dachlatten oder Dachschalung als Unterkonstruktion besteht (Fig. 319).

fr: couverture
= toit
en: cladding
= roof covering
nl: dakhuid
de: Dachhaut
da: tagdække
= tagdækning
= tagbeklædning
no: tekking, tekning
= taktekking
~ takhud
sv: tacktäckning
pl: pokrycie dachu
cs: střešní krytina

3.5.1 Batten, lath / Dachlatte

Squared piece of wood which carries the roofing material, usually attached in rows horizontally to the rafters. The battens have different cross sections but remain behind those of baulks (i. e. side length below 6 cm). Some may be round poles (round laths) that usually are only used for thatching (2) (Fig. 319).

Rechtwinkliges Holz, das normalerweise waagerecht auf Sparren oder Rofen in Reihen befestigt ist und die Dachdeckung trägt. Die Latten können je nach Deckungsmaterial unterschiedliche Querschnitte haben, bleiben in ihren Maßen aber unter denen von Kanthölzern (also unter 6 cm Seitenlänge). Manche sind runde Stangen, die jedoch normalerweise nur bei Strohdächern begegnen (Fig. 319).

fr: < lattes
= voliges
en: > batten *(5-8 cm across / 5-8 cm Querschnitt)*
> lath *(2-5 cm across, usually riven / 2-5 cm Querschnitt, meist gespalten)*
> thatch poles *(with round cross section / mit rundem Querschnitt)*
nl: panlat *(for tiles / für Dachziegel)*
< lat *(lath in general / Latte allgemein)*
de: Dachlatte
< Latte *(lath in general / Latte allgemein)*
da: lægte
= taglægte
= strålægte *(cut more roughly than the stenlægte, for a thatched roof / grober geschnitten als die stenlægte, für ein Weichdach)*

= stenlægte *(square cut as support for roof tiles; often as sidebånd in a wall frame / winklig geschnitten und für Ziegeldeckung; oft als geblatteter Riegel in der Wand)*
no: taklekte *(sing.)*, taklekter *(pl.)*
sv: läkt
pl: łata dachowa
cs: střešní lať
> tyč *(pole / Rundstange)*

3.5.2 Boarded cladding / Dachschalung

Sheathing of boards nailed to the rafters, forming the base of the roofing material (Fig. 320).

Auf die Sparren genagelte Bretter, die als Auflager für die Dachdeckung dienen (Fig. 320).

fr: voligeage
en: boarded cladding
nl: dakbeschot
de: Dachschalung
> Untersichtschalung *(of an open roof / im offenen Dachwerk)*
da: undertag af brædder *(paraphrase)*
= tagunderlag
no: tro
= taktro
= undertak
sv: (ytter)takspanel
= underpanel
< undertak
= underlagstak *(also at the roof's inner side / auch an der Dachinnenseite)*
= taktro *(mainly used for log buildings / überwiegend für Blockbauten benutzt)*
pl: deskowanie
cs: střešní bednění
= obednění střechy *(rare / selten)*

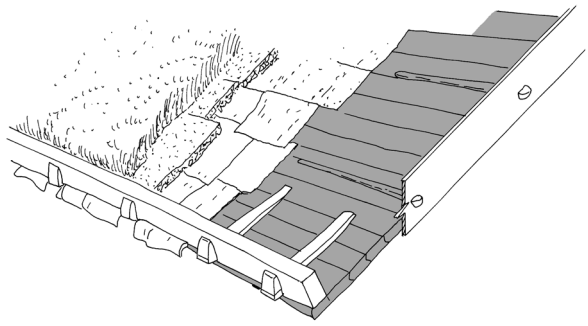

Fig. 320.

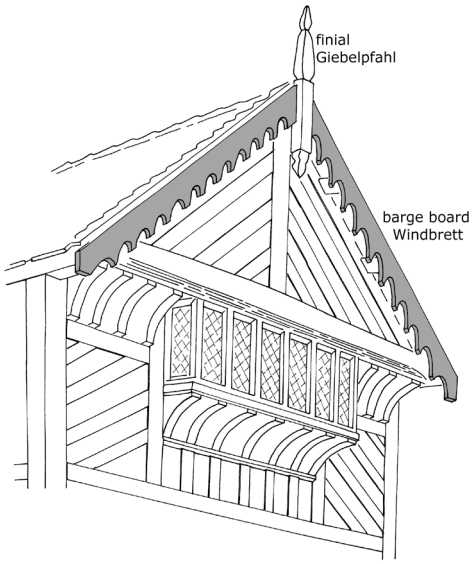

Fig. 321.

3.5.3 Barge board / Windbrett

Board running along the → verge (1.5.18) of a gable from eaves to apex; protects the junction between wall and roof (Fig. 321).

Brett entlang des → Ortgangs (1.5.18) eines Giebels von der Traufe zum First; sichert die Kante zwischen Giebel und Dach (Fig. 321).

fr: lambrequin
en: barge board
= bargeboard
nl: windveer
de: Windbrett *(also for Füllholz [2.9.5] / auch für Füllholz [2.9.5])*
= Windfeder
= Windbord
= Saumbrett *(Austrian / österreichisch)*
= Windladen *(Austrian / österreichisch)*
da: vindskede
no: vindski
= vindskie
> vannbord *(running parallell to the barge board, covering its top edge / parallel zum Ortgangbrett, bedeckt seine obere Kante)*
sv: vindskida
= vindskiva
= vindsked
= vingskiva
pl: wiatrownica
cs: závětrná obruba
= závětrná lišta
~ okřídlí *(the boarding at the lower side of a projecting verge / die Bretterschalung an der Unterseite des Ortgangs)*

3.5.4 ~ Finial / Giebelpfahl

Usually a shaped or otherwise decorated projection at the apex of a gable which sometimes fixes the verge boards (1). Vertical pole at the ridge end of a hip (2) (Fig. 321).

Meist verzierter, senkrechter Pfahl an der Spitze eines Giebels, der oft die Windbretter am Firstende des Daches sichert (1). Senkrechter Pfahl am Anfallspunkt eines Walms (2) (Fig. 321).

fr: 1./2. épi de faîtage
1./2. = ornement de pignon
en: 1. < finial *(also at the top of other building parts such as newel posts / auch Bekrönung anderer Bauteile, etwa von Treppenspindeln)*
nl: 1./2. geveltopteken
1./2. = makelaar
de: 1. Giebelpfahl
1. = Firstpfahl *(rare / selten)*
1. = Giebelspieß *(rare / selten)*
1./2. < Giebelzier *(also crossed ends of barge boards / auch überkreuzte Enden von Windbrettern)*
1./2. < Giebelzeichen *(also intersecting ends of barge boards / auch überkreuzte Enden von Windbrettern)*
da: 1. brand
1. = husbrand
1. = brandstage
no: 1. brand
1. = gavlspir
sv: 1. brandstang
pl: 1. kwiaton
2. pazdur
cs: 2. makovička *(diminutive, traditional term / diminutiv, traditionelle Bezeichnung)*

3.5.5 Roofing material / Dachdeckung

Material which covers the roof surface. It is carried by laths/battens or a roof cladding. May for instance consist of straw, reed, wooden shingles, tiles, stone flags, slate, metal plate, or roofing felt (Fig. 322).

Belag, der die Dachfläche bildet; er ist auf Dachlatten oder eine Dachschalung aufgebracht. Kann vor allem aus Stroh, Reet, Holzschindeln, Dachziegeln, Steinplatten, Schiefer, Metallplatten oder auch Teerpappe bestehen (Fig. 322).

fr: toit
= matériaux de couverture
en: roofing material

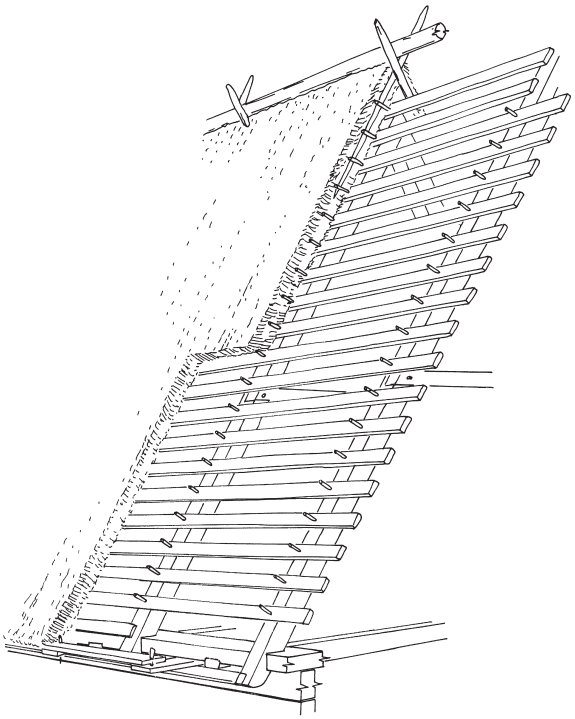

Fig. 322.

nl: dakbedekking
de: Dachdeckung
da: tagdækning *(term often combined with the roofing material, e. g. spåndækning, skiferdækning / Bezeichnung oft kombiniert mit einer Materialangabe, z. B. spåndækning oder skiferdækning)*
= tagdække *(term often combined with the roofing material, e. g. spåndækning, skiferdækning / Bezeichnung oft kombiniert mit einer Materialangabe, z. B. spåndækning oder skiferdækning)*
no: tekking, tekning
= taktekking, taktekning
sv: taktäckning
= takbeklädnad
pl: pokrycie dachowe
cs: střešní krytina

3.5.6 Organic roofing material / Weiche Dachdeckung

Roof covering made of vegetation such as reed, wheat straw, or broom, except wood. May be attached to nailed laths or have a base similar to wattlework of wall panels (Fig. 322).

Dachdeckung aus organischem Material, etwa Schilfrohr (Reet), Weizenstroh oder Ginster; ausgenommen Holz. Kann auf aufgenagelte Latten aufgebracht sein,

aber auch eine Unterkonstruktion ähnlich dem Flechtwerk der Gefache besitzen (Fig. 322).

fr: couverture végétale
en: organic roofing material *(includes wooden shingles / schließt hölzerne Schindeln ein)*
= thatch *(generic name for any roof covering made of dead plant material other than wood / jede Dachdeckung aus Pflanzenfasern, ausgenommen von Holz)*
nl: week dak *(includes wooden boards and shingels / schließt Bretterdeckungen ein)*
de: weiche Dachdeckung *(includes wooden boards and wooden shingles / schließt Holzbretter und Holzschindeln ein)*
= Dachdeckung aus organischem Material *(paraphrase)*
= Weichdach *(the roof / das Dach)*
da: stråtag
~ let tag *(light roof, also from sheet metal and cement asbestos / leichtes Dach, auch aus Blech und Eternit)*
no: > never *(birch bark on boarded cladding / Birkenrinde auf Dachschalung)*
> torv *(turf or sod with vegetation, normally attached to birch bark / Sode mit Bewuchs, meist mit Unterlage aus Birkenrinde)*
sv: mjuka takmaterial
pl: pokrycie dachowe z materiałów organicznych
cs: měkká střešní krytina

3.5.7 ~ Thatched roof / Strohdach

Roof covering of straw. Usually it consists of bundles attached to battens in an imbricate pattern and cut equally in length at the outside. At the ridge an extra packing can be found, often made from a different (usually also organic) material (Fig. 322) (1). A special form is a thatched roof which has straw spread irregularly, not bundled (2).

Dach, das mit Stroh gedeckt ist. In der Regel besteht es aus Strohbündeln (Schauben), die schuppenförmig an waagerechte Latten gebunden und an den Außenseiten in gleichmäßiger Länge abgeschnitten sind. Am Dachfirst sind besondere Sicherungen bzw. Abdichtungen notwendig, die auch aus anderen (in aller Regel ebenfalls organischen) Materialien bestehen können (Fig. 322) (1). Eine Sonderform ist ein Strohdach, bei dem das Stroh ungeordnet mit beliebigem Verlauf der Halme aufgebracht ist (2).

fr: 1. toit de chaume
en: 1. < thatched roof *(any vegetable materials except of wood, but especially straw / beliebiges organisches Material mit Ausnahme von Holz, aber insbesondere Stroh)*
1. < thatch *(also for any organic material, e. g. reed, but especially for straw / auch allgemein für Weichdächer, z. B. Ried, aber insbesondere Stroh)*
nl: 1. strodak
de: 1. Strohdach
1. = Strohdeckung
2. Wirrstrohdach
2. = Wirrstrohdeckung
da: 1. stråtag
no: 1. halmtak
1. = stråtak
sv: 1. stråtak *(term for roofs covered with stråväxter / Bezeichnung für Dächer, die mit stråväxter gedeckt sind)*
1. = halmtak
pl: 1./2. pokrycie słomą
1./2. = strzecha *(of straw / aus Stroh)*
1. dach poszywany snopkami
2. dach w dekówkę
cs: 1./2. slaměná střecha
1. došková střecha *(of bundles of straw or reed / aus Stroh- bzw. Schilfrohrbündeln)*
2. střecha z vrstvené slámy *(paraphrase, unusual / ungebräuchlich)*

3.5.8 Roof thatched with reed / Reetdach

Roof covering of dried reed.

Dachdeckung aus getrocknetem Schilfrohr.

fr: toit de roseaux
= roseaux *(the material / das Material)*
en: roof thatched with reed *(paraphrase)*
nl: rietdak
de: Reetdach
= Reetdeckung *(North German / norddeutsch)*
= Rohrdach *(North German / norddeutsch)*
= Rohrdeckung
= Schilfdach *(rare, ambiguous, but in Austria common / selten, missverständlich, aber in Österreich geläufig)*
da: rørtag
= tagrør *(the material / das Material)*
no: rørtak
sv: vasstak
pl: pokrycie trzciną
= strzecha trzcinowa
cs: rákosová krytina
= střecha krytá rákosem
= rákosová střecha

3.5.9 Sod roof / Sodendach

Roof covering of sods (i. e. pieces of turf or earth with root and plant cover) upon a cladding of poles, birch bark, etc. (Fig. 320).

Dachhaut aus Bestandteilen einer Grasnarbe (abgestochener Boden mit Wurzelwerk und Bewuchs), aufgebracht auf eine Unterlage aus Rundstangen, Birkenrinde u. ä. (Fig. 320).

fr: couverture en mottes de gazon
en: sod roof
= turf roof
nl: zodendak
de: Sodendach
~ Grassodendach *(rather inexact / eher unfachmännisch)*
~ Grasziegeldach *(Austrian, misleading / österreichisch, irreführend)*
da: græstørvstag
no: torvtak
sv: torvtak
pl: dach kryty darnią
cs: drnová střecha

3.5.10 Ridge lath / Firstlatten

Two laths running along the ridge of a thatched roof, which secure the upper bundles. These laths are fixed parallel to the roof slope by further transverse bundles (Fig. 323).

Auf das Strohdach entlang des Firstes aufgelegte firstparallele Stangen, die zur Sicherung der Strohschauben am oberen Dachende dienen; sie werden durch weitere, parallel zum Dachfirst aufgebundene Strohschauben gehalten (Fig. 323).

fr: < lattes/perches/baguettes de maintien du chaume *(paraphrase)*
> garlattes *(pl.) (vernacular term; in the Vendée laths which secure the roof / Dialektbezeichnung; in der Vendée Latten, die das Dach sichern)*
en: ridge lath *(paraphrase)*
nl: latten evenwijdig aan de nok die strobedekking van de nok zekert *(paraphrase)*
de: Firstlatten
> Firststangen *(with round cross section / mit rundem Querschnitt)*
= Firstspangen
da: -
> tækkekæppe *(in thatched roofs bound with sticks / in Weichdächern mit eingebundenen Holzstangen)*

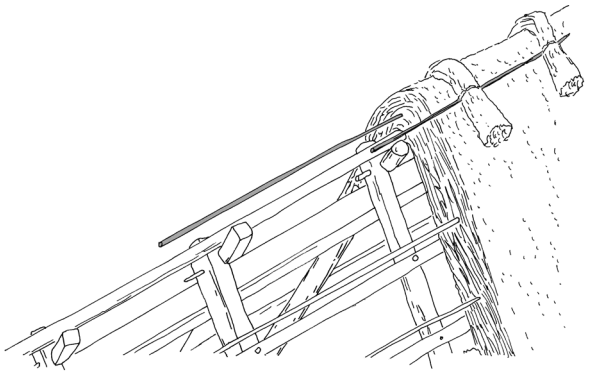

Fig. 323.

no: -
sv: -
pl: łata kalenicowa
cs: -
= dvojice tyčí k fixaci hřebenových došků *(paraphrase)*

3.5.11 Crossed rods / Firstreiter

Pair of short pieces of wood which secure the ridge of a thatched roof. They run parallel to the roof slope and intersect at their upper ends (Fig. 324).

Paar kurzer Hölzer, die bei Strohdachdeckungen den First sichern. Sie verlaufen parallel zur Dachdeckung und sind am oberen Ende gekreuzt (Fig. 324).

fr: < pièces de maintien du faîtage *(paraphrase)*
en: crossed rods *(paraphrase)*
= crossed battens *(paraphrase)*
nl: korte stukken hout die de strobedekking van de nok zekert *(paraphrase)*
de: Firstreiter
da: kragetræer
= tagryttere
no: -
sv: nockträ
= ryggträ
pl: wilk
cs: koně *("horses", popular term / „Pferde"; volkstümliche Bezeichnung)*

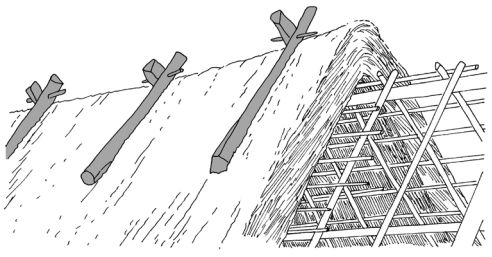

Fig. 324.

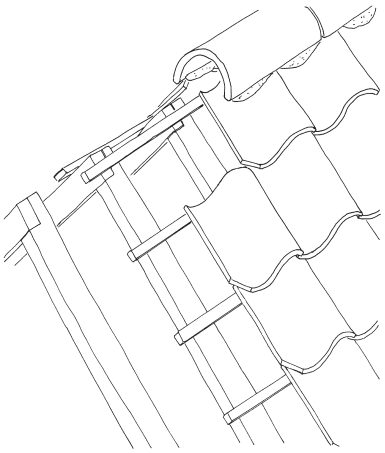

Fig. 325.

3.5.12 ~ Inorganic cladding / Harte Dachdeckung

Roof covering from inorganic, fireproof materials, usually slate or tile (Fig. 325).

Dachdeckung aus einem anorganischen, feuerfesten Material, meist Schiefer oder Dachziegeln (Fig. 325).

fr: > couverture en pierre *(of stone / aus Stein)*
> couverture en terre cuite *(of tiles / aus Ziegeln)*
> couverture métallique *(of metal / aus Metall)*
en: -
~ inorganic cladding *(paraphrase)*
> roofing of stone flags *(covering of stone flags / Dachdeckung aus Steinplatten)*
> roofing of stone tiles *(covering of tiles / Dachdeckung aus Ziegeln)*
nl: hard dak *(does not include wooden coverings / umfasst keine hölzernen Deckungen)*
de: harte Dachdeckung
= Hartdach
da: hårdt tag
> skifertag *(roof covering of slate / Schieferdach)*
> tegltag *(rofing of tiles / Ziegeldach)*
no: -
~ ildfast taktekking *(fireproof roof covering / feuerfeste Dachdeckung)*
> tegltekking *(of tiles / aus Ziegeln)*
> skifertekking *(of slate / aus Schiefer)*
sv: hårda takmaterial
pl: dach ogniotrwały
cs: tvrdá střešní krytina
> pálená krytina *(ceramic roofing / Tondachdeckung)*
~ nespalná krytina *(fireproof roofing / feuerfeste Dachdeckung)*

3.5.13 Roof tile / Dachziegel

Manufactured flat piece as a roof covering, made of hard-wearing material such as ceramic or stone, variously shaped (Fig. 325).

Handwerklich hergestelltes flaches Element zur Dachdeckung, etwa ein keramisches Produkt oder Stein in unterschiedlicher Form (Fig. 325).

fr: > tuile *(manufactured of ceramic material / aus Ton)*
en: roof tile *(of clay, occasionally of stone / aus Ton, gelegentlich aus Stein)*
= tile
= clay tile *(fired brick / gebrannter Ziegel)*
nl: > dakpan *(does not include plain tiles / umfasst keine Flachziegel)*
> daktegel *(plain tile / Flachziegel)*
de: > Dachziegel *(of ceramic / aus Ton)*
> Dachpfanne *(of ceramic / aus Ton)*
> Dachstein *(of natural stone or concrete / aus Naturstein oder Beton)*
da: tagsten
no: taktegl
< takstein *(includes concrete tiles / umfasst auch Betonziegel)*
sv: > taksten
pl: dachówka
cs: taška
= střešní taška *(more precise, usually of ceramic or cement, not of stone / genauer, in der Regel aus Ton oder Zement, nicht aus Stein)*

3.5.14 ~ Pantile / Hohlziegel

Tile with a curved section (1). The older type is simply convex, hence for a roof plane two alternating types are required (“munk” and “nun”), the more recent type having a S-shaped (concave-convex) section (2) (Fig. 325).

Dachziegel mit gebogenem Querschnitt (1). Die Ziegel der älteren Form sind einfach gebogen, zur Herstellung einer Dachfläche werden zwei verschiedene Ziegel im Wechsel genutzt („Mönch“ und „Nonne“), die jüngere Form ist s-förmig (konkav-konvex) ausgebildet (2) (Fig. 325).

fr: 1.tuile creuse
1. = tuile canal
2. tuile flamande
2. = panne flamande

en: 2. pantile *(sometimes a generic name for roofing tile / manchmal allgemeine Bezeichnung für Dachziegel)*
nl: 2. gegolfde Hollandse panne
2. = quackpanne
2. = golfpanne
de: 1./2. Hohlziegel
1./2. = Hohlpfanne
1. Mönch-Nonne-Ziegel
2. S-Pfanne
2. = holländische Pfanne *(rare / selten)*
da: 1. munke og nonner
2. vingetegl
2. = vingetagsten
no: 1. "munk og nonne"
2. krum tegl
2. = pannetegl
2. = vingetegl
sv: 1. halvcylinderformat tegel
2. enkupigt tegel
2. = vingtegel
pl: 1. dachówka dwułukowa
2. dachówka holenderka (esówka)
cs: 1. žlábková taška
2. = prejzová taška
2. = (prejzová) vlnovka *(craftman's language / Handwerkersprache)*
2. = esovka *(craftman's language / Handwerkersprache)*
2. = bechyňské háky *(local southern Bohemian / regional südböhmisch)*

3.5.15 Spanish tile / Mönch und Nonne

Two tiles of semicircular cross section, laid with the convex section alternately downwards ("nun") and upwards ("monk") (Fig. 326).

Zwei im Querschnitt halbrunde Dachziegel, die in Kombination verlegt werden; mit dem Rücken nach unten weisende Unterziegel („Nonnen") wechseln mit anders herum verlegten Oberziegeln („Mönchen") (Fig. 326).

fr: < tuiles canal
> tuiles canal, disposées en courants et couverts *(the lower tiles are courants, the upper tiles are couverts / die unteren Ziegel sind courants, die oberen couverts)*
en: spanish tile
= mission tile *(rare / selten)*
nl: monniken en nonnen
= holle en bolle pannen
de: Mönch und Nonne
= Mönch-Nonne-Deckung *(the whole covering / die gesamte Dachdeckung)*

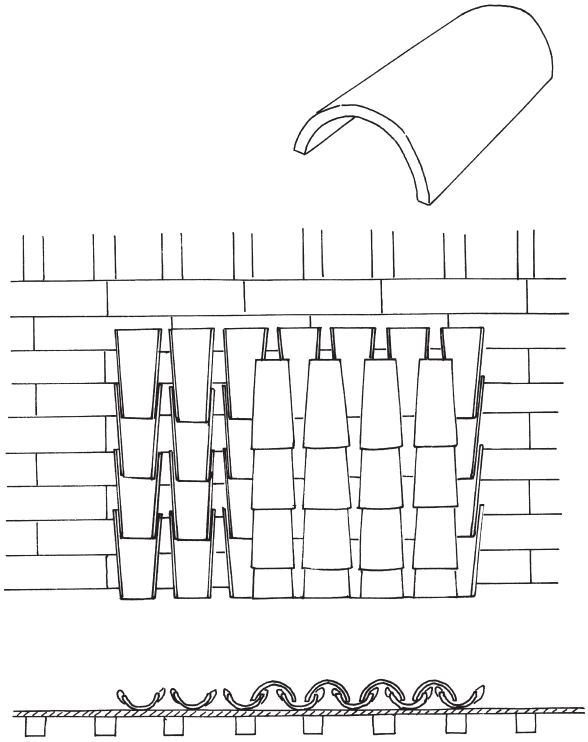

Fig. 326.

= Hohlziegeldeckung aus Ober- und Unterpfanne *(paraphrase, the covering / die Dachdeckung)*
= Priependach *(the covering / die Dachdeckung)*
= Rundziegeldach *(Swiss, the covering / schweizerisch, die Dachdeckung)*
da: munke og nonner
no: munketekning
= "munk og nonne"
sv: munk- och nunnetegel
= ås- och ränntegel *(rare / selten)*
pl: dachówka mnich-mniszka
cs: prejzy *(pl.) (the covering / die Dachdeckung)*
= prejzová krytina *(the covering / die Dachdeckung)*
> kůrka *("monk" / Mönch)*
> hák *("nun" / Nonne)*

3.5.16 Imbrex and tegula / Leistenziegel und Hohlziegel

Flat tapering tiles with raised sideways edges, covered by narrow tiles with an angular or round section. The technique is of Greek and Roman origin (Fig. 327).

Flache sich verschmälernde Dachziegel mit seitlicher Aufkantung, der an den Stoßkanten von einem schmaleren, eckigen oder runden Hohlziegel überdeckt wird. Ziegel und Technik sind von griechischer und römischer Herkunft (Fig. 327).

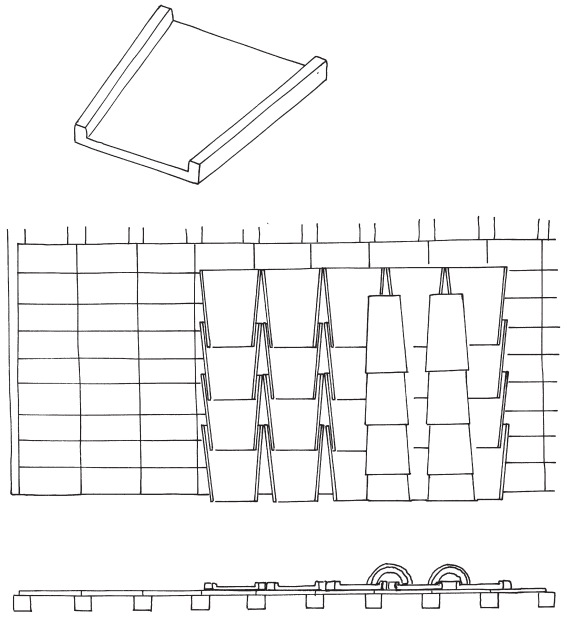

Fig. 327.

fr: tuile romaine
= imbrex et tegula *(sing.)*
= imbrices et tegulae *(pl.) (Latin term / lateinische Bezeichnung)*
en: imbrex and tegula *(Latin term / lateinische Bezeichnung)*
= roman tile *(imprecise / ungenau)*
nl: tegula en imbrix
= romeinse pan en imbrix
de: Leistenziegel und Hohlziegel
da: romerfalstagsten
no: -
sv: romerskt tegel *(paraphrase)*
pl: dachówka rzymska
= dachówka klasztorna
cs: římská taška
= tegula

3.5.17 Roman tile / ~ flacher Einzeldecker

Flat tile with a concave curve at one side and a convex curve at the other, to interlock with the neighbouring tile. The convex brim allows variable overlapping of tiles. Sometimes the courses of tiles are staggered to each other (1). The brim may sometimes have a clear break (2) (Fig. 328).

Flacher Dachziegel mit einer konkaven Biegung an einer Seite und einer konvexen Biegung an der anderen für ein ineinander greifen von benachbarten Ziegeln. Der Steg mit einer überdeckenden konvexen Krempe ermöglicht ein variables Überlappen. Die Ziegelreihen sind manchmal gegeneinander versetzt (1). Die

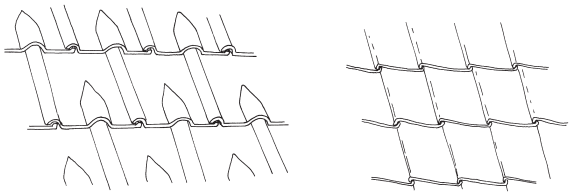

Fig. 328.

Krempe kann auch mit einem scharfen Knick ausgebildet sein (2) (Fig. 328).

fr: 1. panne du Nord
1. = tuile picarde
en: 1. roman tile
nl: 1. dakpan met een concave buiging aan de ene zijde en een convexe buiging aan de andere zijde *(paraphrase)*
1. = tuile du Nord
2. Friese pan
de: 1./2. ~ flacher Einzeldecker
2. Krempziegel
da: -
no: 1. flat falset taktegl (takstein) *(staggered pattern / versetzter Verband)*
1. = flat falset "Patentstein" *(staggered pattern / versetzter Verband)*
2. flat falset taktegl lagt i rette rader
sv: -
pl: 1. dachówka zakładkowa
2. dachówka zakładkowa o podwyższonej fali
cs: 1./2. lemová taška
1./2. = krempovka *(craftman's language / Handwerkersprache)*

3.5.18 Plain tile / Flachziegel

Thin tile, usually of rectangular shape; the lower edge may for instance have a pointed or round arched outline (Fig. 329).

Dachziegel mit völlig flacher Form. Er hat oft einen rechteckigen Umriss, das untere Ende kann auch beispielsweise spitz oder rundbogig sein (Fig. 329).

fr: tuile plate
en: plain tile
nl: daktegel
de: Flachziegel
= Biberschwanzziegel
= Biberschwanz
da: bæverhaletagsten
no: flat taktegl (takstein)
> beverhaletegl *(with curved lower edge / mit gebogenem unteren Ende)*

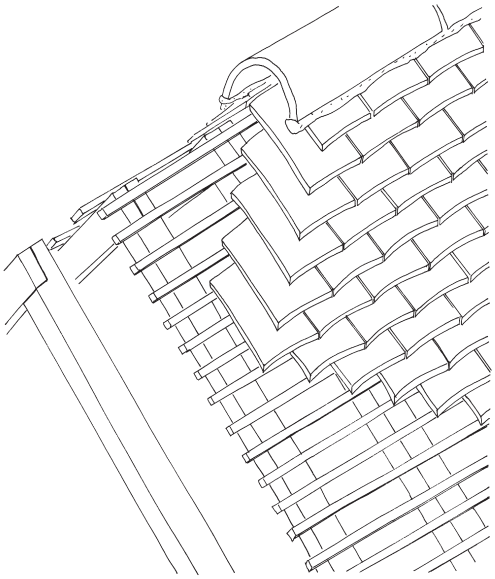

Fig. 329.

sv: > fjälltegel *(with rectangular shape / mit rechteckiger Form)*
> bäversvanstegel *(with curved lower edge / mit abgerundeter unterer Kante)*
pl: dachówka karpiówka
cs: plochá taška
= obyčejná taška
= bobrovka

3.5.19 Interlocking tile / Falzziegel

Tile which has one or more notches at both sides and the upper end; hence can be interlocked firmly with neighbouring tiles (Fig. 330).

Dachziegel, der an den Seiten und manchmal auch am Kopfende eine einfache Falz oder mehrere Fälze besitzt, mit der die Ziegel fest ineinander greifen können (Fig. 330).

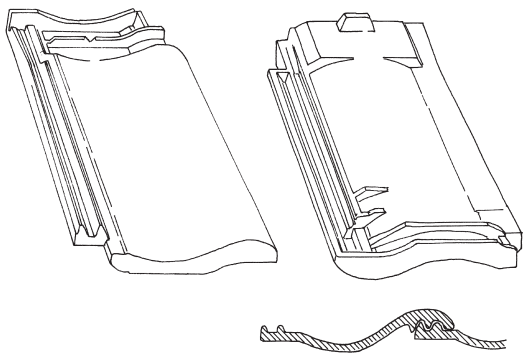

Fig. 330.

fr: tuile mécanique
= tuile à emboîtement
en: interlocking tile
nl: dakpan met verbeterde aansluiting met omliggende pannen *(paraphrase)*
= muldenpan
= verbeterde Hollandse pan
= opnieuw verbeterde Hollandse pan
de: Falzziegel
= Falzdachziegel
= Muldenfalzziegel
da: falstagsten
no: falset (krum) taktegl (takstein)
sv: falstaktegel
pl: dachówka przylgowa
cs: drážková taška
= drážkovka *(craftmen's language / Handwerkersprache)*
= falcovka *(craftmen's language / Handwerkersprache)*

3.5.20 Ridge tile / Firstziegel

Roof tile with half-round section, made to cover apex or hip joint of roof (Fig. 329).

Dachziegel mit halbrundem Querschnitt, bestimmt für einen Dachfirst oder Dachgrat (Fig. 329).

fr: > tuile de faîtage *(at the ridge / am First)*
> tuile d'arêtier *(at a hip ridge / am Dachgrat)*
en: ridge tile
= hip tile
nl: nokvorst
= nokpan
= vorstpan
de: Firstziegel
da: rygningssten
no: mønepanne
sv: nocktegel
= takåstegel
pl: gąsior
cs: hřebenáč
= hřebenová taška *(rare / selten)*

3.5.21 Schwerstange

Log attached to the covering of a low pitched roof for securing the shingles or boards. It is secured against movement by stones (Fig. 331).

Rundholz, das auf die Deckung eines flach geneigten Daches aufgelegt ist, um die Schindeln oder Dachbretter

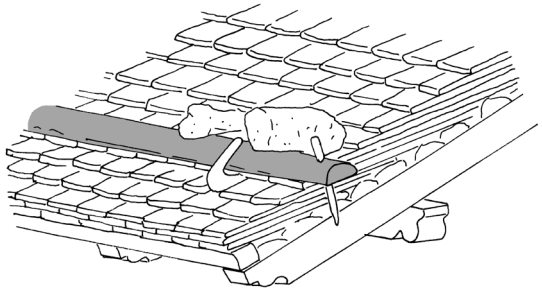

Fig. 331.

zu sichern. Es ist durch Steine vor dem Verrutschen geschützt (Fig. 331).

fr: < latte/perche de maintien des tuiles *(paraphrase)*
en: -
nl: rondhout dat op het oppervlakte van het flauw hellende dak wordt gelegd om de houten dakbedekking te zekeren *(paraphrase)*
de: Schwerstange
= Abschwerstange
da: -
no: grime
= farved
sv: ~ tvärslå *(general term / allgemeine Bezeichnung)*
~ stödplanka *(general term / allgemeine Bezeichnung)*
pl: -
cs: zátěžka

3.5.22 Stone slate / Steinplatte

Thin natural stone slab from native rock, which is split into thin layers; used as a roof covering or wall cladding (Fig. 332).

Dünne Platte aus meist in dünnen Schichten anstehendem Naturstein; als Dachdeckung oder Wandbehang genutzt (Fig. 332).

fr: lauze
en: > stone slate *(thick roofing slabs / dicke Dachplatten)*
> stone tile *(imprecise, thin stone roofing material / ungenau, dünnes Dachdeckungsmaterial)*
nl: dunne natuurstenen platen die als dakbedekking worden gebruikt *(paraphrase)*
de: Steinplatte
da: skifer *(roofing material only / nur Dachdeckung)*
no: skifer
sv: taksten
pl: dachówki kamienne
cs: < kamenná deska
= kamenná taška *(for roofing / als Dachdeckung)*

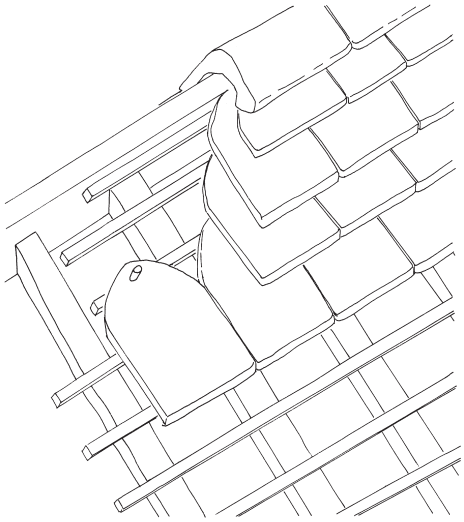

Fig. 332.

3.5.23 Slate / Schieferplatte

Stone which splits along its parallel natural cleavage lines and is afterwards converted into relatively small flags. Mainly used as roof covering or wall cladding (Fig. 333).

Gestein aus annähernd parallel verlaufenden dünnen Schichten, in die es gespalten wird, bevor daraus relativ kleine Platte entstehen. Es dient überwiegend als Dachdeckung oder Wandbehang (Fig. 333).

fr: ardoise
en: slate
= Welsh slate
= blue slate
nl: lei

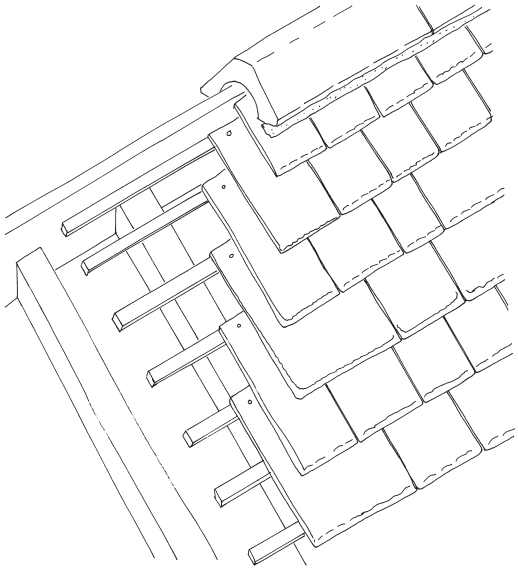

Fig. 333.

de: Schieferplatte
da: skifer
no: skifer
> rektangelskifer *(of rectangular shape / in rechteckiger Form)*
> fasettskifer *(of diamond shape / in Rautenform)*
> lappheller *(of semicircular shape / in Rundbogenform)*
sv: takskiffer
pl: łupek dachowy
cs: břidlice *(slate / Schiefer)*
= břidlicová deska *(slate slab / Schieferplatte)*
> břidlicová taška *(roof covering / Dachdeckung)*
> břidlicová šablona
> břidlicová krytina *(roof covering / Dachdeckung)*

3.5.24 Board cladding / Bretterdach

Roof covering of boards or planks, running from eaves to apex and lapped over one another at the side. They may be plain or concave-convex. The boards or planks are either suspended from the ridge (e. g. by interlocking) or have a supporting structure at the eaves. They are sometimes arranged in two or more layers (Fig. 334 bottom right). Other boards or planks are running horizontal across the roof plane; they overlap the adjacent boards at the lower and upper end (Fig. 334 top right).

Dachdeckung aus Bohlen oder Brettern. Diese reichen über die Dachfläche von der Traufe bis zum First und überlappen sich seitlich; sie können flach, aber auch gekrümmt und mönch-nonnenziegelartig überstülpt sein. Befestigt sind sie entweder durch Aufhängung am First (z. B. mittels Verschränkung) oder bekommen Halt durch eine Stützkonstruktion am Dachfuß. In einigen Fällen sind sie in zwei oder mehr Reihen übereinander angebracht (Fig. 334 unten rechts). Es gibt auch waagerecht, über die Breite der Dachfläche laufende Bohlen oder Bretter, die die anstoßenden Bretter unten und oben überlappen (Fig. 334 oben rechts).

fr: couverture de bois
en: board-clad roof *(paraphrase)*
< board cladding *(paraphrase)*
nl: dak van houten planken *(paraphrase)*
de: Bretterdach

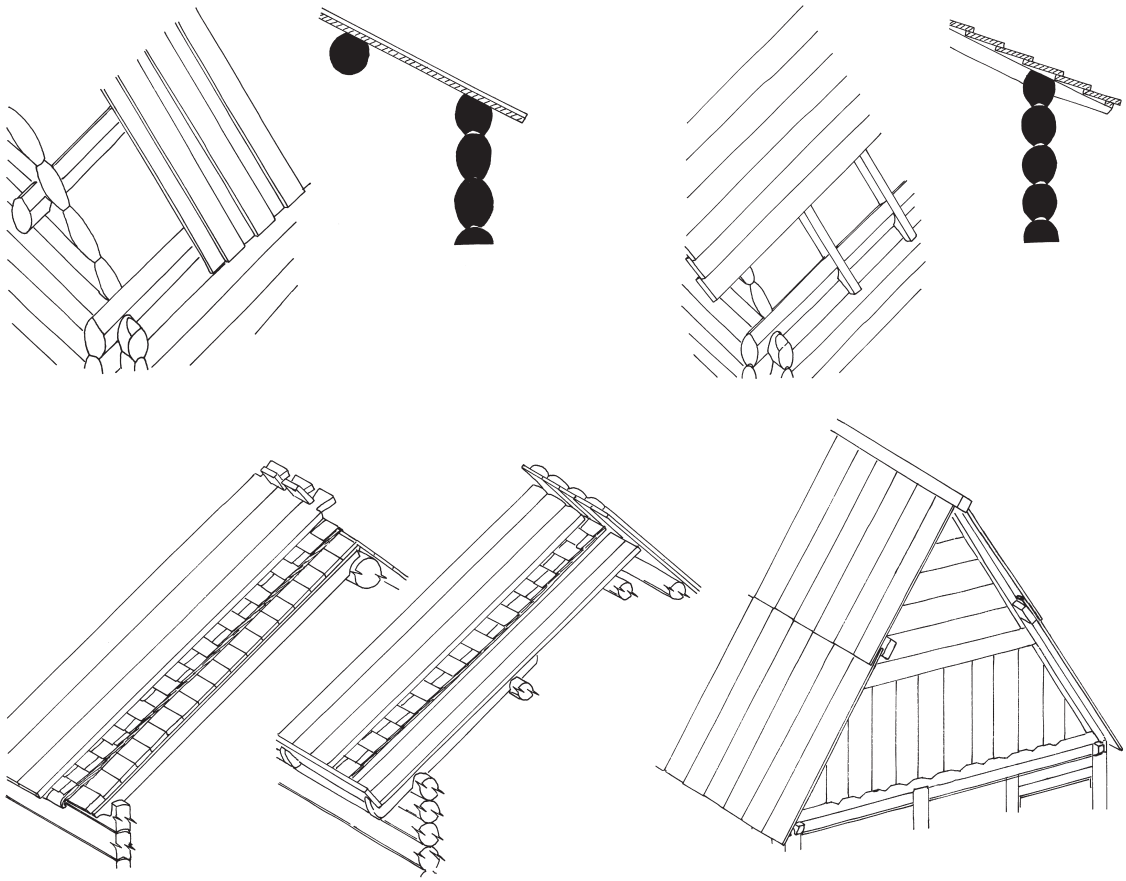

Fig. 334.

da: tag med træbeklædning *(not common / unüblich)*
= bræddeklædt tag *(not common / unüblich)*
no: bordtak
~ bordtekning *(verb)*
> stående bordtekning (-tak) *(vertical boards from eaves to ridge / vertikale Bretter von der Traufe bis zum First)*
= dæltak
> liggende bordtekning *(horizontal boards from gable to gable / horizontale Bretter von Giebel zu Giebel)*
= sutak
= sulagt liggende bordtak
~ kvåv *(vertical, split logs hewn to a concave shape / vertikale, gespaltene Rundhölzer mit konkaver Form)*
sv: brädtak
> faltak *(Gotland type; two layers of boards attached to each other / Gotländischer Typ, zwei Schichten von Brettern sind übereinander gelegt)*
pl: dach kryty deskami
> dach dranicowy *(vertical, cleft boards / vertikale, gespaltene Bretter)*
cs: střecha z prken
= střecha krytá prkny

3.5.25 Shingle / (Holz-)Schindel

A small thin piece of wood used for wall cladding or as roofing material (1); cleft from a log (2) or sawn (3) (Fig. 335).

Dünnes, kurzes Brett als Dachdeckung oder Außenwandverkleidung (1); gespalten (2) oder gesägt (3) (Fig. 335).

fr : 1./2./3. bardeau
1./2./3. = essente
en: 1./2. shingle *(only for roofing/ nur zur Dachdeckung)*
1. riven shingle
2. sawn shingle
nl: 1./2. spaan
de: 1. (Holz-)Schindel
1. = Brettschindel
2. Spaltschindel
3. gesägte Brettschindel
da: 1. spån
1. > tagspån *(for roof covering / zur Dachdeckung)*
2. kløvet spån
3. savet spån
no: 1./2./3. spon *(general term / allgemeine Bezeichnung)*

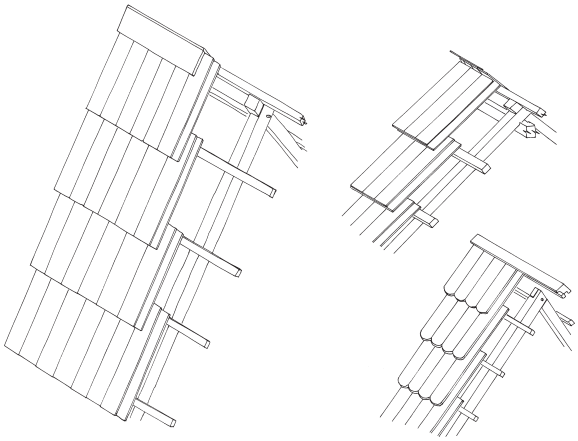

Fig. 335.

1./2. kirkespon *(large shingle, used for medieval stave churches / große Schindel, benutzt für mittelalterliche Stabkirchen)*
2. bræde *(sing.)*, bræder *(pl.)*
2. = kløvet, kløyvd spon *(large shingle, not nailed down, laid out on a roof cladding and weighted down with stones or wooden poles / große Schindel, nicht genagelt, sondern auf die Dachverschalung gelegt und mit Steinen und Holzstangen befestigt)*
2. = stikker *(pl.)*
2. = stukken spon *(split with a drawknife, nailed to laths or roof cladding / gespalten mit einem Zugmesser, an Latten oder Dachverkleidung genagelt)*
3. skingel
3. = saget spon
1. > flis *(sing.)*, fliser *(pl.) (planed / gehobelt)*
1. > høvlet spon *(planed / gehobelt)*
sv: 1. (tak-)spån *(for roof covering / zur Dachdeckung)*
2. kluvna spån
3. sågade spån
pl: 1. gont
1. = szkudły
1. = skudły
2. gontłupany (szczypany)
3. gont cięty
3. > szyndel *(thin sawn shingle / dünne gesägte Schindel)*
cs: 1. šindel
2. štípaný šindel
3. řezaný šindel

3.5.26 Nagelschindel

Wooden shingle which is fixed by nails on a steeply pitched roof (Fig. 335).

Holzschindel, die mit Nägeln auf eine stark geneigte Dachfläche aufgebracht ist (Fig. 335).

fr: < bardeau
< essente
en: -
nl: spaan die wordt vastgemaakt met nagels *(paraphrase)*
de: Nagelschindel
= Scharschindel *(South German / süddeutsch)*
da: spåndækket tag
= spåntag
no: -
> (kirke)spon *(split and hewn / gespalten und behauen)*
> skingel *(sawn shingle / Sägeschindel)*
> flis *(planed shingle / gehobelte Schindel)*
sv: takspån, spikat *(paraphrase)*
pl: gont
cs: < šindel *(also roof shingle; always nailed / auch Dachschindel, immer genagelt)*

3.5.27 Legschindel

Wooden shingle of 80-100 cm length, used as a roof covering for a low pitched roof. The shingles are applied but not nailed; they are secured against movement by attached bars, fixed by means of fieldstones (Fig. 336).

Holzschindel von 80-100 cm Länge, die auf einem flach geneigten Dach als Deckung dient; sie ist nur aufgelegt, nicht angenagelt. Gegen Verschiebungen sind die Schindeln durch aufgelegte Stangen befestigt, die mit Feldsteinen beschwert sind (Fig. 336).

fr: < bardeau
< essente
~ essendole *(vernacular term in the Alpes for long wooden shingles (150-300 cm) which are nailed / mundartliche Bezeichnung in den Alpen für lange hölzerne Schindeln (150-300 cm), die genagelt sind)*

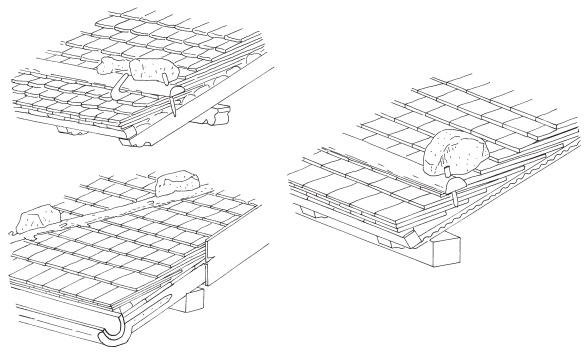

Fig. 336.

en: -
nl: lange spaan die op het dak wordt gelegd en niet wordt vastgemaakt met nagels *(paraphrase)*
de: Legschindel
da: -
no: < spon
= bræde *(split thick shingle / gespaltene dicke Schindel)*
sv: takspån, lagt *(paraphrase)*
pl: -
cs: -
= volně ložený šindel *(paraphrase)*
~ šejtová krytina *(so-called Scheiterdachdeckung, e. g. at catslides for charburning / Scheiterdachdeckung, z. B. bei Abdächern für Köhlerei)*

3.5.28 ~ Wad / Strohdocke

Bundle of straw with length up to 20 cm, bound together at one end and fanned out. Used for instance as a lining under roof tiles (to reduce blowing snow). Also used in other ways (e. g. nailed on laths to close a panel). In order to diminish combustibility the straw may be saturated in loam.

Strohbündel von bis zu 20 cm Länge, das an einem Ende zusammengebunden und aufgefächert ist und zum Beispiel zur Abdichtung von Ziegeldächern (gegen Flugschnee) dient. Es kann auch anderweitig verwendet werden (z. B. an Latten zum Schließen von Wänden). Zur Verringerung seiner Brennbarkeit kann das Stroh in Lehm getränkt sein.

fr: tampon de paille
< procédé d'étanchéification
en: < wad
nl: pop
= strodok
= dok
de: Strohdocke
~ Docke *(imprecise / ungenau)*
= Strohpuppe *(rare / selten)*
= Strohwisch *(rare / selten)*
da: dukke
no: -
sv: -
pl: wiązka słomy przeznaczona do uszczelniania (*paraphrase*)
cs: -
~ došek *(wad for roof covering / Strohbündel zum Dachdecken)*
= doch *(outdated / veraltet)*

4 Joint / Holzverbindung

Junction of two or more timbers; both cut in a certain shape, e. g. as cog, halved or lap joint or as mortice and tenon joint. Commonly there are means for securing the joint, e. g. pegs or keys, which are sometimes of different materials such as metal.

Verbindung zwischen zwei oder mehr Hölzern, die in bestimmter Weise ausgearbeitet ist, z. B. in Form einer Verkämmung, Verblattung oder Verzapfung. Zur Sicherung dienen in der Regel Hilfsmittel, z. B. Holznägel oder hölzerne Keile; sie können im Einzelfall auch aus anderen Materialien bestehen, etwa Metall.

fr: assemblage
en: joint
= timber joint
nl: houtverbinding
de: Holzverbindung
da: tømmersamling
no: tømmerforbindelser
= tømmerverk
sv: sammanfogning (av trä)
= timmerfog
pl: złącza drewniane
cs: tesařský spoj

4.1 Butt joints / Stoß, Auflegung

4.1.1 Butt joint / Stumpfer Stoß

Joint of two normally horizontal timbers which are attached to each other end to end. Both pieces may be fixed by a dowel. They are not secured against side-pressure (Fig. 337).

Verbindung von in der Regel waagerecht verlaufenden Hölzern, deren rechtwinklige Hirnholzflächen glatt voreinander liegen. Ein Dübel kann beide Teile zusammenhalten. Eine wirksame Sicherung gegen seitliches Verschieben ist nicht vorhanden (Fig. 337).

fr: assemblage en long à joints vifs
= assemblage de longueur à joints vifs
= pièces aboutées jointives *(pl.)*
en: butt joint
nl: < koude aansluiting *(also between vertical timbers / auch zwischen senkrechten Hölzern)*
= stuik *(also between vertical timbers / auch zwischen senkrechten Hölzern)*
de: stumpfer Stoß
= gerader Stoß
> schräger Stoß *(oblique end grain / schräg angeordnete Stoßflächen)*

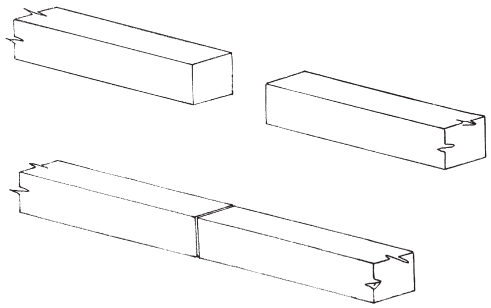

Fig. 337.

da: lige stød
= stumpt stød
no: rett støt
= rett skjøt
= buttskjøt
sv: I-formad fog
= stumfog
pl: styk doczołowy
= styk prosty
cs: < podélný spoj na sraz
= sraz tupý
= sraz rovný *(rare / selten)*

4.1.2 Butt corner joint / Stoß übereck

Joint of normally horizontal timbers, the end grain of one timber is attached to the longitudinal side of the other. They are not secured against side pressure (Fig. 338).

Verbindung von in der Regel waagerecht verlaufenden Hölzern, bei denen die Hirnholzfläche des einen vor der Längsseite des anderen liegt. Eine Sicherung vor seitlichem Verschieben fehlt (Fig. 338).

fr: assemblage d'angle franc à joints vifs
en: butt corner joint
nl: < koude aansluiting *(butt joint in general / stumpfer Stoß allgemein)*
de: Stoß übereck *(paraphrase)*

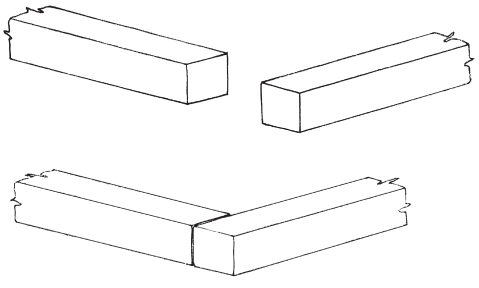

Fig. 338.

da: stødhjørnesamling *(paraphrase)*
no: buttskjøt på hjørne
sv: L-formad fog
pl: styk narożny (w kształcie litery L)
cs: ~ pravoúhlý spoj na sraz

4.1.3 Mitre joint / Stoß auf Gehrung

Joint of normally horizontal timbers at a corner, the ends of which meet each other and are cut at an angle of approx. 45 degrees. The joint is not secured against side pressure (Fig. 339).

Verbindung von in der Regel waagerecht verlaufenden Hölzern an einer Ecke, bei denen die Hirnholzflächen beider Hölzer in einem Winkel von etwa 45 Grad ausgearbeitet und verbunden sind. Ein Schutz vor seitlichem Verschieben fehlt (Fig. 339).

fr: assemblage d'angle à coupe d'onglet à joints vifs
en: mitre joint
nl: koud verstek
de: Stoß auf Gehrung
= Gehrungsstoß
< Eckstoß *(imprecise, also for other joints with rectangular end grain / ungenau, auch für andere Eckverbindungen mit rechteckigen Stirnseiten)*
da: geringssamling
no: gjæring
sv: geringsfog
pl: styk ukośny
cs: sraz na pokos

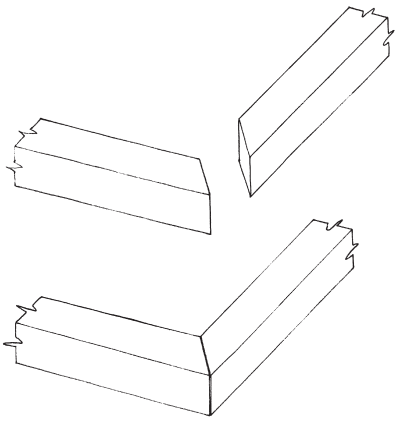

Fig. 339.

4.1.4 Auflegung

Beam, rail, or other horizontal timber which supports another horizontal timber (e. g. a rail, wall plate, or beam). The upper timber may end at the joint (Fig. 340) or continue. The joint may be fixed, e. g. by a peg.

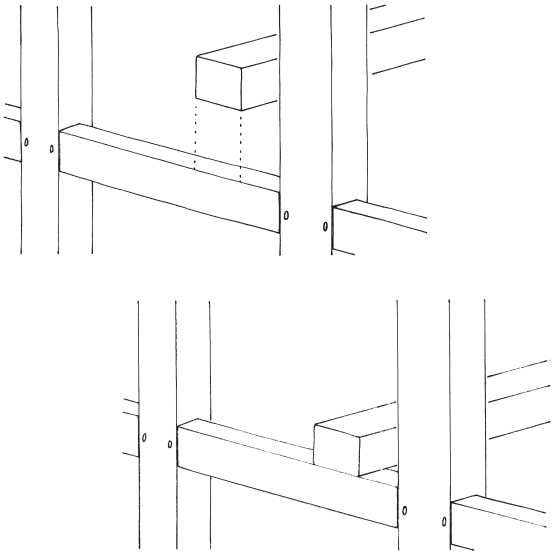

Fig. 340.

Balken, Riegel oder anders Längsholz, das auf einem weiteren Längsholz (z. B. Riegel, Rähm oder Unterzug) aufliegt. Das obere Holz kann an der Verbindung enden (Fig. 340) oder weitergeführt sein. Die Holzverbindung kann fixiert sein, z. B. durch einen Holznagel.

fr: ~ bois superposés d'un assemblage horizontal *(paraphrase)*
> assemblage horizontal en T *(the upper timber ends at the joint / das obere Holz endet an der Verbindung)*
> assemblage horizontal croisé *(the upper timber continues / das obere Holz setzt sich fort)*
en: -
nl: gewone oplegging
de: Auflegung
> lose Auflegung *(not fixed / nicht befestigt)*
> gesicherte Auflegung *(fixed / befestigt)*
da: -
no: opplager
> opplagring
= opplegg (n)
sv: -
pl: ułożenie
cs: uložení, položení *(paraphrase)*

4.1.5 Threaded joint / Durchsteckung

Joint, where a (normally horizontal) timber is threaded through a shaped opening of another (vertical) timber. The threaded piece is not narrowed; the opening may be formed by several timbers (Fig. 341).

Verbindung, bei der ein (meist waagerechtes) Holz durch eine passende Öffnung eines anderen (meist

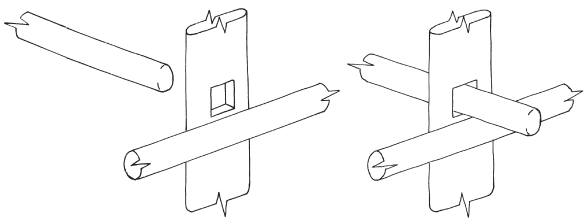

Fig. 341.

senkrechten) Holzes gesteckt wird. Das durchgesteckte Gefügeglied ist an der Verbindungsstelle nicht verschmälert. Die Öffnung kann auch durch mehrere Einzelhölzer gebildet werden (Fig. 341).

fr: assemblage à pièce traversante
en: threaded joint
nl: balk door een andere balk gestoken *(paraphrase)*
de: Durchsteckung
= Durchlochung
da: -
~ gennemstukket *(normally narrowed at the joint / normalerweise an der Verbindungsstelle verschmälert)*
~ gennemstikning *(mortice with through-tenon / Zapfenloch mit durchgestecktem Zapfen)*
no: gjennomstikking *(normally narrowed at the joint / normalerweise an der Verbindungsstelle verschmälert)*
sv: ~ genomstickning *(imprecise, general term / ungenaue, allgemeine Bezeichnung)*
pl: przetknięcie *(adj.)*
cs: < prostrčení otvorem

4.1.6 Clasping / Verschlitzung

A horizontal timber is fitted at the junction of a vertical member, which clasps the horizontal element on three sides. The horizontal timber is not narrowed at the joint (Fig. 342).

Verbindung, bei der ein in der Regel waagerecht verlaufendes Gefügeglied in eine passende Ausnehmung eines senkrecht verlaufenden Holzes eingelegt ist, die es an drei Seiten umschließt. Das waagerechte Holz ist nicht verschmälert (Fig. 342).

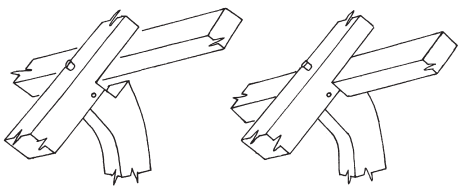

Fig. 342.

fr: pièce moisée
en: clasping
nl: verbinding waarbij een horizontale balk in een verticale balk is ingelaten en aan drie zijden is ingesloten *(paraphrase)*
de: Verschlitzung
da: slidsning
no: slissing
= innfelling
= nedfelling
> opplegg i kløft *(in stave churches, a common joint between posts and wall plate / in Stabkirchen, eine häufige Holzverbindung zwischen Ständer und Wandrähm)*
= opplegg i sliss
sv: -
pl: połączenie na wpust
cs: < vsazení
~ zahrdlení *(necked joint / Einhälsung)*

4.1.7 Joint with fork / Einlegung in Gabel

Joint, where a horizontal member such as a beam, purlin, or wall plate is inserted into a natural crotch at the head of a vertical member (Fig. 343).

Holzverbindung, bei der ein horizontales Gefügeglied, etwa ein Balken, eine Pfette oder Wandrähm in eine natürliche Gabelung am Kopf eines vertikalen Gefügegliedes gelegt ist (Fig. 343).

fr: fourche
en: joint with fork *(paraphrase)*
nl: verbinding met een gevorkte stijl *(paraphrase)*
de: Einlegung in Gabel *(paraphrase)*
da: tømmerforbindelse hvor den lodrette stolpe ender i en tveje, hvori det vandrette tømmer hviler *(paraphrase)*
no: -
sv: -
pl: zawidłowanie
cs: uložení do vidlice
~ zahrdlení *(necked joint / Einhälsung)*

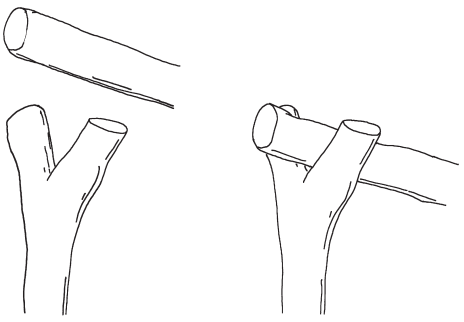

Fig. 343.

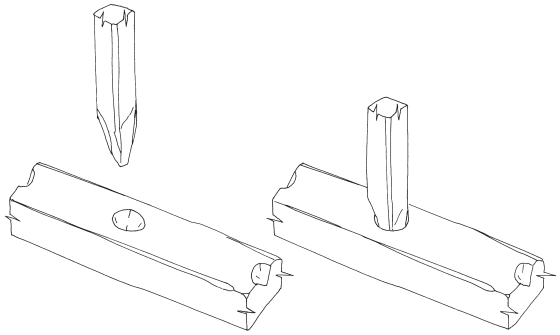

Fig. 344.

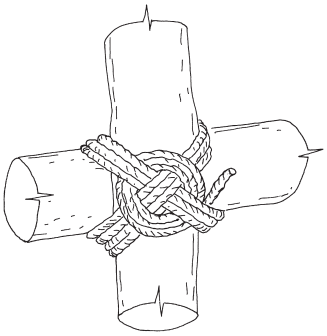

Fig. 345.

4.1.8 Einspitzung

Joint, where a pointed end of timber is fitted into a triangular socket or recess. This joint can hardly resist pressure (Fig. 344).

Holzverbindung, bei der ein angespitztes Holzende in eine dreieckige Ausnehmung eingreift. Die Verbindung kann nur geringen Druck aufnehmen (Fig. 344).

fr: ~ about aminci engagé dans une encoche *(paraphrase)*
en: -
nl: verbinding waarbij een spitse punt in een gat steekt *(paraphrase)*
de: Einspitzung
da: -
no: -
= spisset stokkende innfelt i spor *(paraphrase)*
sv: -
pl: zakołkowanie
cs: -

4.1.9 Lashing, roping / Seilverbindung

Joint of largely unworked timber held by use of (often braided) fibres from plants or animals, which are entwined and knotted around the members. There may be roughly shaped recesses for fixing the fibres (Fig. 345).

Verbindung von größtenteils unbearbeiteten Hölzern unter Benutzung von (oft geflochtenem) Fasermaterial pflanzlicher oder tierischer Herkunft, das um die beiden Gefügeteile geschlungen und verknotet wird. Es können grobe Ausnehmungen zur Fixierung des Fasermaterials vorhanden sein (Fig. 345).

fr: assemblage par liens
en: lashing
= roping
nl: verbinding met touw *(paraphrase)*
de: Seilverbindung
da: surring
no: surring
= tausurring
> kryssurring *(lashing crossways / das Seil verläuft über Kreuz)*
sv: -
= hopbindning
= sammanbindning
pl: złącze linowe
cs: svázání provazem

4.2 ~ Cog / Verkämmung

Joint of two horizontal timbers, which are both attached to each other by means of flat recesses. Sometimes only one of the timbers has such edges. A tight joint is provided by the pressure of the upper parts of the structure. In special cases clasped timbers with side cogs can also be found. In these cases they are held in place by a second timber. Such side cogs are also used in special, rare forms of lap or halved joints (Fig. 346).

Verbindung waagerechter, sich kreuzender Hölzer, bei der beide Hölzer (manchmal auch nur eines) flache Ausnehmungen haben, mit denen sie ineinander greifen. Beide Hölzer liegen somit fast unverschmälert übereinander. Eine feste Verbindung entsteht durch die Last der aufliegenden Bauteile. Im Sonderfall gibt es auch seitliche Verkämmungen, die aufgrund eines herumgreifenden Holzes an ihrem Ort gehalten werden; ebenso sind solche seitlichen Verkämmungen bei seltenen Formen von Verblattungen zu finden (Fig. 346).

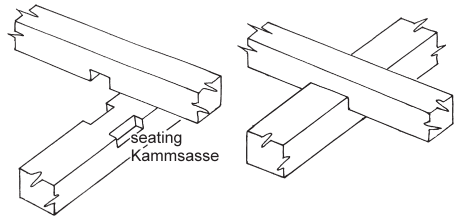

Fig. 346.

fr: assemblage à entailles *(not only for horizontal timbers / nicht nur für horizontale Hölzer)*
en: < cog *(includes floor joists whose ends are attached to [thicker] floor beams / umfasst auch Kindbalken, die in voller Holzstärke in Mutterbalken eingelassen sind)*
nl: < loef *(may also be a half-lap joint / kann auch eine Überblattung sein)*
de: Verkämmung
= Kammverbindung
da: kæmning
no: kamming
= kam
= kæmning *(outdatet / veraltet)*
= kamforbindelse
sv: överkamning
pl: połączenie na wrąb
cs: kamp *(joint / Verbindung)*
~ kampování *(process or technique, term of German origin / Prozess oder Technik, Bezeichnung deutscher Herkunft)*
= spoj na ozub *(cogged joint, term of Czech origin / Kammverbindung, Bezeichnung tschechischer Herkunft)*

4.2.1 Seating / Kammsasse

Flat recess in a cogged timber which corresponds with its counterpart (Fig. 346).

Flache Ausnehmung in einem verkämmten Holz, die mit seinem Gegenstück korrespondiert (Fig. 346).

fr: entaille
en: seating *(recess in general / Sasse allgemein)*
nl: keep *(recess, not enclosed at the sides / nicht seitlich umschlossene Ausnehmung)*
de: Kammsasse
= Kammung *(rare / selten)*
da: kæmning
= kam
no: kamming med forsats
sv: < utskärning
< urtag
pl: gniazdo
cs: kamp *(also solely for the recess in the upper timber, term of German origin / auch allein für den Rücksprung im oberen Holz, Bezeichnung deutscher Herkunft)*
= ozub *(term of Czech origin / Bezeichnung tschechischer Herkunft)*
< sedlo *(recess in the lower timber / Rücksprung im unteren Holz)*
< dlab *(general term, here normally for the recess in the lower timber only / Ausnehmung allgemein, hier meist für den Rücksprung im unteren Holz)*

4.2.2 Durchgehende Verkämmung

Cog of timbers which both continue beyond the point of connection. Opposite to the cog → 4.2.3, where one of the timbers ends (Fig. 346).

Verkämmung, bei der sich beide Hölzer über die Verbindungsstelle hinaus fortsetzen. Gegensatz zur → Endverkämmung (4.2.3), bei der eines der Hölzer an der Verbindungsstelle endet (Fig. 346).

fr: assemblage croisé à entailles
en: -
nl: overkeping *(includes also halved or lap joints / umfasst auch Verblattungen)*
de: durchgehende Verkämmung
< Verkämmung über Kreuz
da: kæmning med dobbelt kam
no: gjennomgående kam
= gjennomgående kamming
sv: -
pl: złącze poprzeczne elementów krzyżujących się
cs: kamp v křížení trámů
= průběžné zazubení *(outdated / veraltet)*

4.2.3 Endverkämmung

Cog where one of the timbers ends; opposite to 4.2.2, where both timbers continue (Fig. 347).

Verkämmung, bei der eines der Hölzer an der Verbindungsstelle endet; Gegensatz zur durchgehenden Verkämmung (4.2.2), bei der beide Hölzer durchlaufen (Fig. 347).

fr: assemblage en T à entailles
en: -
nl: < oplegging *(includes also Verblattungen / umfasst auch Verblattungen)*

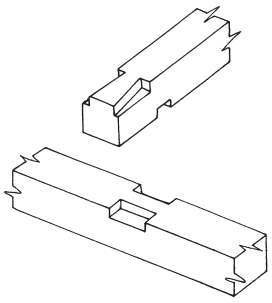

Fig. 347.

de: Endverkämmung
= Endkamm
= T-förmige Verkämmung
da: kæmning ved enden med dobbelt lige kam *(paraphrase)*
no: kamming ved bjelkeende *(paraphrase)*
~ hjørnekam
sv: -
pl: złącze poprzeczne teowe
cs: koncový kamp
= koncové zazubení *(rather outdated / eher veraltet)*

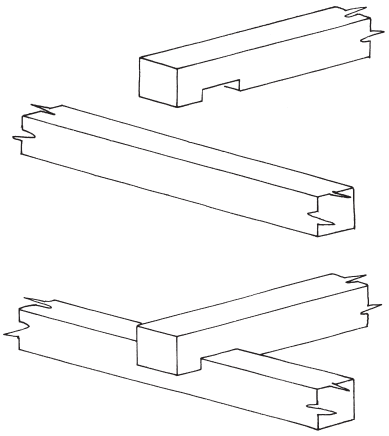

Fig. 349.

4.2.4 Winkelverkämmung

Cog where both timbers end; usually found at the corners of buildings (Fig. 348).

Verkämmung, bei der beide Hölzer an der Verbindungsstelle enden; kommt vor allen an Gebäudeecken vor (Fig. 348).

fr: assemblage d'angle à entailles
en: -
nl: hoekoplegging
de: Winkelverkämmung
= Eckverkämmung
da: hjørnekæmning
no: hjørnekam
= enkel kamning på hjørne
sv: -
pl: złącze wrębowe narożne
cs: nárožní kampový spoj *(paraphrase)*
= pravoúhlé zazubení *(rather outdated / eher veraltet)*
= úhlové zazubení *(rather outdated / eher veraltet)*

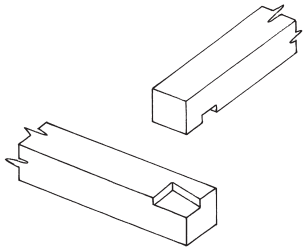

Fig. 348.

4.2.5 Single notched joint / Einfache Verkämmung

Cog where only one of the timbers (normally the upper one) has a flat recess (in the illustration corresponding to the width of the lower timber). The joint can resist tension in one direction only (Fig. 349).

Verkämmung, bei der ausschließlich eines der Hölzer (in der Regel das obere) Ausnehmungen (in der Abbildung in ganzer Holzbreite) besitzt und so über das andere greift; die Verbindung ist nur in einer Richtung unverschiebbar (Fig. 349).

fr: > assemblage par entaille droite de la pièce supérieure *(paraphrase, with a recess in the upper piece / mit einer Ausnehmung im oberen Holz)*
en: single notched joint
> trenched joint
nl: > oplegging met enkele loef *(one timber ends / ein Holz endet)*
> gewone overkeping *(both timbers continue / beide Hölzer laufen weiter)*
de: einfache Verkämmung
da: bjælke kæmmet tværs over rem *(paraphrase)*
no: enkelt kam *(may also have a recess in the lower timber / kann auch eine Ausnehmung im unteren Holz besitzen)*
= enkel kamming
= overkamming
sv: -
pl: wrąb boczny
cs: jednodílné kolmé zazubení

4.2.6 Double notched joint / Gegenseitige Verkämmung

Cog with recesses in both timbers, which have the width of the corresponding member and interlock (Fig. 350).

Verkämmung, bei der beide Hölzer eine Ausnehmung in Breite des gegenüberliegenden Holzes besitzen und ineinander greifen (Fig. 350).

fr: assemblage par entaille sur chaque pièce *(paraphrase)*

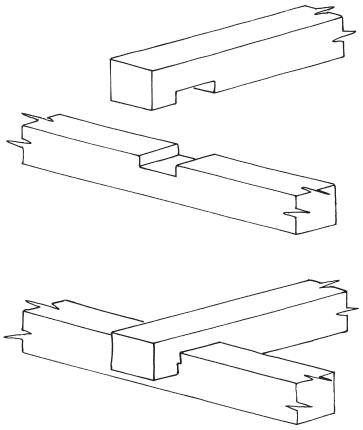

Fig. 350.

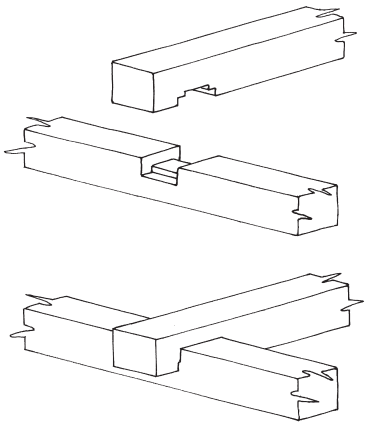

Fig. 351.

en: double notched joint
nl: > oplegging met loeven *(one timber ends / ein Holz endet)*
> overkeping met loef *(both timbers continue / beide Hölzer laufen weiter)*
de: gegenseitige Verkämmung
> ganzer Kamm *(single recess in one of the timbers / einzelne Ausnehmung in einem der Hölzer)*
> Blattkamm *(single recess in one of the timbers / einzelne Ausnehmung in einem der Hölzer)*
da: kæmning, skåret halvt i halvt
> overskramning *(between post and beam / zwischen Ständer und Balken)*
> glamning *(between post and beam / zwischen Ständer und Balken)*
> glammet bjælke *(part of the sidebåndskonstruktion, but not for a joint of beams / Verbindung der sidebåndskonstruktion, keine Verbindung zwischen zwei Balken)*
no: enkelt kam (med innsnitt i begge bjelker) *(paraphrase)*
= enkel kamming (med innsnitt i begge bjelker)
sv: -
pl: złącze krzyżowe częściowo zacięte
cs: dvoudílné kolmé zazubení

4.2.7 Strengthened halving / Gegenseitige Überkämmung mit doppelt geradem Kamm

Cog with stepped recesses in both timbers; can be understood as a → double notched joint (4.2.6), combined with the cog 4.2.10 (Fig. 351).

Verkämmung, bei der die Ausnehmungen in beiden Hölzern gestuft sind. Kann als → gegenseitige Überkämmung (4.2.6) aufgefasst werden, kombiniert mit einem doppelten geraden Kamm (4.2.10) (Fig. 351).

fr: assemblage par entaille avec épaulement sur chaque pièce *(paraphrase)*
en: strengthened halving
nl: > oplegging met loef en voorloeven *(one timber ends / ein Holz endet)*
> overkeping met loef en voorloeven *(both timbers continue / beide Hölzer laufen weiter)*
de: gegenseitige Überkämmung mit doppelt geradem Kamm
= Kamm mit Haken
da kæmning med dobbelt lige kam *(paraphrase)*
no: enkelt kam (med avtrappet innsnitt i begge bjelker) *(paraphrase)*
= enkel kamming (med avtrappet innsnitt i begge bjelker)
sv: -
pl: złącze z zamkiem prostym
cs: kombinace ozubů – dvojdílné zazubení s dvojitým rovným ozubem

4.2.8 Ganzer Kamm

Cog with recesses in both timbers which correspond to each other (in the illustration combined with the cog 4.2.2) (Fig. 352).

Verkämmung, bei der beide Hölzer Ausnehmungen in der Breite des jeweils anderen Holzes besitzen (in der Abbildung mit einer Endverkämmung kombiniert, 4.2.2) (Fig. 352).

fr: assemblage par entailles droites *(paraphrase)*
en: -
nl: > oplegging met loef *(one timber ends at joint / ein Holz endet an der Verbindung)*
> overkeping met loef *(both timbers continue / beide Hölzer laufen weiter)*
de: ~ ganzer Kamm *(term refers to the width of the recesses / die Bezeichnung bezieht sich auf die*

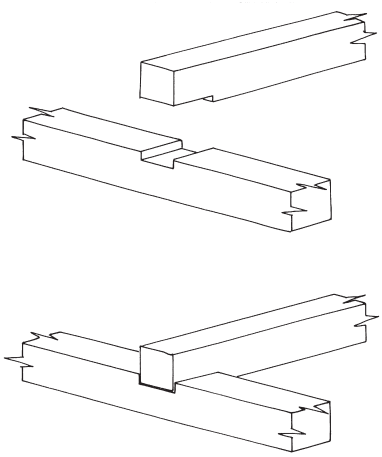

Fig. 352.

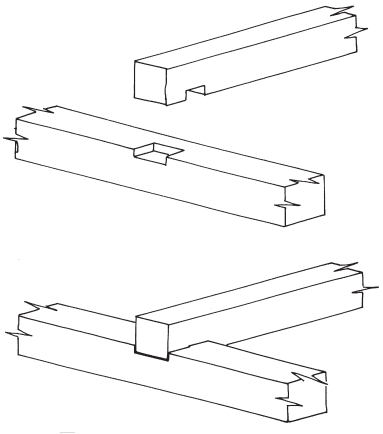

Fig. 353.

Breite der Ausnehmungen)
~ Blattkamm *(term refers to the width of the recesses / die Bezeichnung bezieht sich auf die Breite der Ausnehmungen)*
da: bladning
no: bladning *(one timber ends at the joint / Endverkämmung)*
= enkelt kam *(both timbers continue beyond the joint / beide Hölzer laufen nach der Verbindung weiter)*
= enkel kamming *(both timbers continue beyond the joint / beide Hölzer laufen nach der Verbindung weiter)*
sv: > bladning *(the technique / die Technik)*
= bladskarv
pl: wrąb wzajemny
cs: celistvý ozub

4.2.9 Einfacher gerader Seitenkamm

Cog with recesses in both timbers; the lower timber has a recess of rectangular shape placed at one of the timber's edges. The recess in the upper timber corresponds to it and thus is not as wide as the whole lower timber (in the illustration combined with 4.2.3) (Fig. 353).

Gegenseitige Verkämmung; im unteren Holz mit einer rechteckigen Ausnehmung an einer Seite; die Ausnehmung des oberen Holzes korrespondiert mit dieser und besitzt nur einen Teil der Gesamtbreite des unteren Holzes (in der Abbildung in Form einer Endverkämmung, 4.2.3) (Fig. 353).

fr: assemblage par entailles non traversantes *(paraphrase)*
en: -
nl: > oplegging met één voorloef (one timber ends / ein Holz endet)
> overkeping met één voorloef (both timbers continue / beide Hölzer laufen weiter)
de: einfacher gerader Seitenkamm
= gerader Kamm
~ Seitenkamm *(general term / allgemeine Bezeichnung)*
da: lige kæmning
= kæmning med enkel kamno: hakekam
= rett kam
sv: -
pl: wrąb boczny
cs: kamp/ozub jednostranný rovný

4.2.10 Doppelter Kamm

Cog with recesses in both timbers; the two recesses in the lower timber are at the timber's edges. The recess in the upper timber corresponds to them and covers part of the lower timber only (Fig. 354).

Gegenseitige Verkämmung; im unteren Holz gibt es zwei Ausnehmung an beiden Seiten; die Ausnehmung des oberen Holzes korrespondiert mit diesen und besitzt nur einen Teil der Gesamtbreite des unteren Holzes (Fig. 354).

fr: assemblage par entailles avec entaille double pour la pièce inférieure *(paraphrase)*
en: -
nl: > oplegging met voorloeven *(one timber ends at joint / ein Holz endet an der Verbindung)*
> overkeping met voorloeven *(both timbers continue beyond joint / beide Hölzer laufen hinter der Verbindung weiter)*
de: doppelter Kamm
= Doppelkamm
= Mittelkamm
= Gratverkämmung

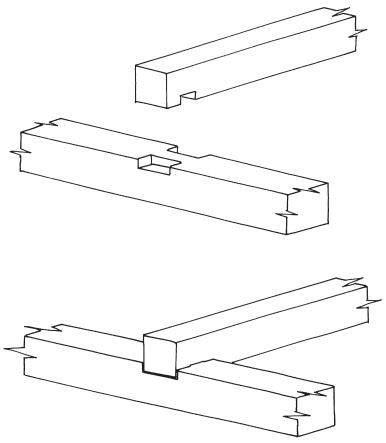

Fig. 354.

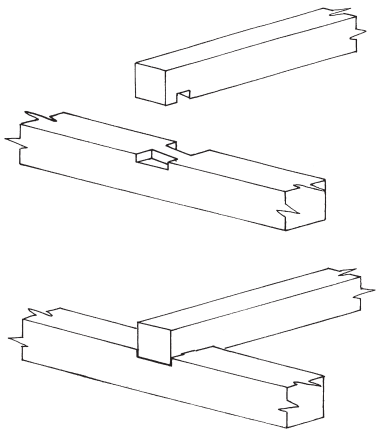

Fig. 355.

da: dobbelt kam
no: hakekam med to innsnitt *(paraphrase)*
= dobbelt kam
sv: tvåsidig kam
pl: wrąb środkowy
cs: kamp/ozub oboustranný rovný

4.2.11 Doppelter gerader Kamm

Cog with recesses in both timbers; the two recesses in the lower timber are at the timber's edges and have a rectangular shape. The recess in the upper timber corresponds to them and thus is not as wide as the lower timber (Fig. 354).

Gegenseitige Verkämmung; im unteren Holz gibt es zwei rechteckige Ausnehmungen an beiden Seiten; die Ausnehmung des oberen Holzes korrespondiert mit diesen und besitzt nur einen Teil der Gesamtbreite des unteren Holzes (Fig. 354).

fr: assemblage par entailles droites non traversantes *(paraphrase)*
en: -
nl: > oplegging met rechthoekige voorloeven *(one timber ends / ein Holz endet)*
> overkeping met rechthoekige voorloeven *(both timbers continue / beide Hölzer laufen weiter)*
de: doppelter gerader Kamm
da: dobbelt lige kam
no: dobbelt rett kam
sv: -
pl: wrąb środkowy prosty
cs: kamp/ozub oboustranný rovný

4.2.12 Doppelt schräger Kamm

Cog with recesses in both timbers; the two recesses in the lower timber are at the timber's edges and have a trapezoidal shape. The rhomboid recess in the upper timber corresponds to these recesses (Fig. 355).

Gegenseitige Verkämmung mit zwei trapezförmigen Ausnehmungen an beiden Seiten des unteren Holzes. Die parallelogrammförmige Ausnehmung des oberen Holzes korrespondiert mit diesen (Fig. 355).

fr: assemblage par entailles avec entaille double oblique pour la pièce inférieure *(paraphrase)*
en: -
nl: > oplegging met trapezevormige voorloeven *(one timber ends / ein Holz endet)*
> overkeping met trapezevormige voorloeven *(both timbers continue / beide Hölzer laufen weiter)*
de: < doppelt schräger Kamm *(the central jetty of the lower timber is broadened at both ends / der mittige Steg des unteren Holzes erweitert sich gleichmäßig zu beiden Seiten)*
= schräger Doppelkamm
da: svalehalekam
= kæmning med svalehale
= dobbelt skrå kæmning *(translation from German / Übersetzung aus dem Deutschen)*
no: dobbelt skrå kam
sv: -
pl: wrąb środkowy ukośny
cs: kamp/ozub oboustranný šikmý

4.2.13 Schwalbenschwanzkamm

Cog with recesses in both timbers; the two recesses at the lower timber's sides have divergent edges and form

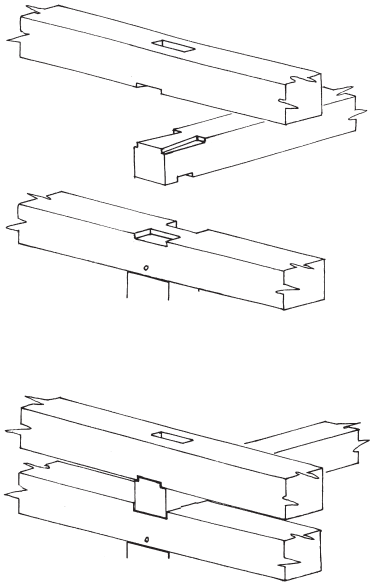

Fig. 356.

a dovetail (trapezium). The corresponding recess in the upper timber provides a joint which is often used at the end of one of the timbers (Fig. 356).

Gegenseitige Verkämmung; im unteren Holz zwei Ausnehmungen mit divergierenden Kanten an den Ecken, in die das aufliegende Holz eingelassen ist; damit erhält der Kamm einen schwalbenschwanzförmigen (trapezoiden) Umriss. Die Verbindung ermöglicht das Aufeinanderfügen von waagerechten Hölzern insbesondere bei Endverkämmungen (Fig. 356).

fr: assemblage à entaille traversante en queue d'aronde
en: -
nl: oplegging met verdekte zwaluwstaart
de: Schwalbenschwanzkamm
> ganzer Schwalbenschwanzkamm *(runs along the whole width of the corresponding timber / zieht sich über die gesamte Breite des korrespondierenden Holzes)*
da: kæmning med svalehale
= svalehalekæmning
no: svalehalekam
sv: -
pl: wrąb teowy na jaskółczy ogon
= wrąb na jaskółczy ogon
cs: kamp/ozub rybinový

4.2.14 Schwalbenschwanzförmiger Seitenkamm

Cog with recesses in the upper timber which show divergent edges at the timber's side. The recess in the lower timber is dovetail-shaped, corresponds to the

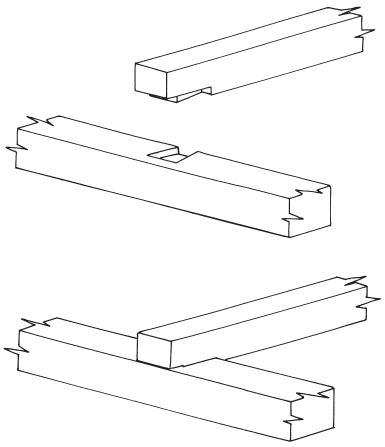

Fig. 357.

recesses in the upper one and ensures a firm joint. In contrast to → cog 4.2.13, the dovetail does not cover the full width of the timber (Fig. 357).

Verkämmung mit zwei Ausnehmungen mit divergierenden Kanten an den Ecken des aufliegenden Holzes, das in das untere Holz eingelassen ist. Die Verbindung ermöglicht ein Aufeinanderfügen. Anders als beim → Schwalbenschwanzkamm (4.2.13) erreicht die schwalbenschwanzförmige Ausnehmung des unteren Holzes nicht die volle Holzbreite (Fig. 357)**.**

fr: assemblage à entaille non traversante en queue d'aronde *(paraphrase)*
en: -
nl: > oplegging met zwaluwstaartlip *(one timber ends / ein Holz endet)*
> overkeping met zwaluwstaartlip *(both timbers continue / beide Hölzer laufen weiter)*
de: schwalbenschwanzförmiger Seitenkamm (mit breiter Schulter)
= einseitiger Schwalbenschwanzkamm
da: svalehale kam med brøst
no: svalehalekam med bryst
= svalehalekam, ikke gjennomgående *(paraphrase)*
sv: -
pl: wrąb płetwowy na jaskółczy ogon boczny
cs: kamp/ozub rybinový

4.2.15 Weichschwanzkamm

Cog with recesses in both timbers; the single trapezoidal recess at the edge of the upper timber has the shape of a half dovetail (half trapezium) and corresponds with the recess in the lower timber. Both form a joint, particularly used when the upper timber ends (Fig. 358).

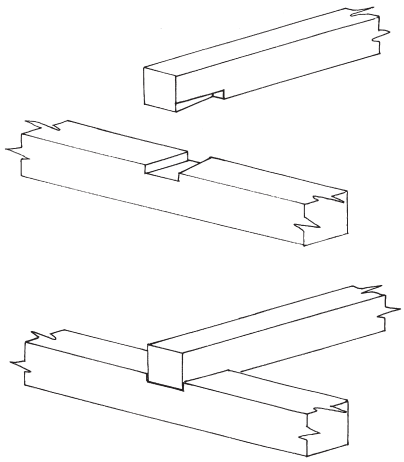

Fig. 358.

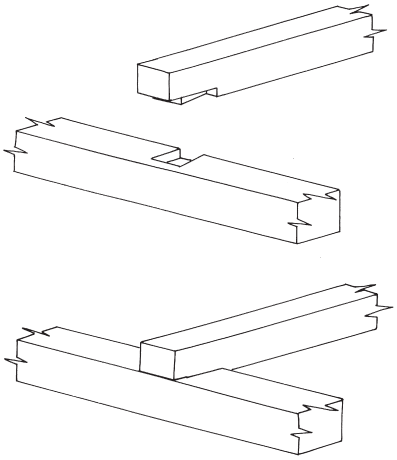

Fig. 359.

Verkämmung mit einer Ausnehmung an einer der Ecken des aufliegenden Holzes, das in das untere Holz eingelassen ist. Nur diese Kante verläuft schräg, so dass die Verbindung die Form eines einseitigen Schwalbenschwanzes (halbes Trapez) erhält. Sie ermöglicht das Aufeinanderfügen von waagerechten Hölzern, insbesondere bei Endverkämmungen (Fig. 358).

fr: assemblage à entaille traversante en demi-queue d'aronde *(paraphrase)*
en: -
nl: oplegging met enkelzijdige zwaluwstaart
de: Weichschwanzkamm
= ganzer Weichschwanzkamm
= einseitiger Schwalbenschwanzkamm
da: -
no: halv svalehalekam
sv: -
pl: wrąb płetwowy (zębiec)
cs: kamp/ozub jednodílný rybinový (poloviční rybina)

4.2.16 Weichschwanzförmiger Seitenkamm

Cog with recesses in both timbers; the trapezoidal recess at the edge of the upper timber corresponds to the recess in the lower piece; thus forming a joint which is particularly used when the upper timber ends. In contrast to → cog 4.2.15, this dovetail does not span the whole width of the timber (Fig. 359).

Verkämmung mit einer Ausnehmung an einer der Ecken des oberen Holzes, die in das untere Holz eingelassen ist. Die Verbindung ermöglicht das Aufeinanderfügen von waagerechten Hölzern insbesondere bei Endverkämmungen. Anders als beim → Weichschwanzkamm (4.2.15) erreicht die schwalbenschwanzförmige Ausnehmung des unteren Holzes nicht die volle Holzstärke (Fig. 359).

fr: assemblage à entaille non traversante en demi-queue d'aronde *(paraphrase)*
en: -
nl: oplegging met enkelzijdige zwaluwstaartlip
de: weichschwanzförmiger Seitenkamm
da: -
no: halv svalehalekam med bryst
= halv svalehalekam, ikke gjennomgående *(paraphrase)*
sv: -
pl: wrąb płetwowy (zębiec) boczny
cs: kamp/ozub jednodílný rybinový (poloviční rybina)

4.2.17 Kreuzkamm

Cruciform cog with two triangular recesses in the lower timber whose edges form a diagonal cross. They correspond to the upper timber's recesses (Fig. 360).

Verkämmung mit zwei sich gegenüber angeordneten dreieckigen Ausnehmungen im unteren Holz, deren Kanten ein diagonales Kreuz ergeben und mit den Ausnehmungen des oberen Holzes korrespondieren (Fig. 360).

fr: assemblage à entaille cruciforme
en: -
nl: > oplegging met tegenover elkaar liggende driehoekige inkepingen die een diagonaal kruis vormen *(paraphrase, one timber ends / ein Holz endet)*
> overkeping met tegenover elkaar liggende driehoekige inkepingen die een diagonaal kruis vormen *(paraphrase, both timbers continue / beide Hölzer laufen weiter)*
de: Kreuzkamm
= Kreuzverkämmung

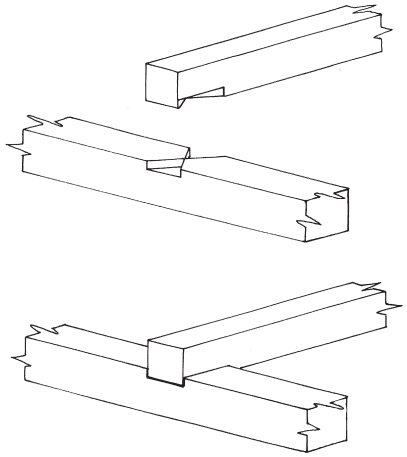

Fig. 360.

da: < krydskam *(also Kreuzzapfen / auch Kreuzzapfen)*
no: krysskam
= korskam
sv: -
pl: wrąb krzyżowy
cs: kamp křížový

4.2.18 Kreuzzapfen

Cruciform cog with triangular recesses whose edges form a cross (cf. 4.2.17). This joint connects a horizontal timber (e. g. a sill or wall plate) with a vertical one (e. g. a post). It mainly resists lateral movement. This joint is counted amongst the cogs, because it lacks of protection against tensile forces (Fig. 361).

Kreuzförmige Verkämmung mit dreieckigen Ausnehmungen (vgl. 4.2.17) zwischen einem waagerecht verlaufenden Holz (z. B. eine Schwelle oder ein Rähm) und einem senkrechten Holz (z. B. einem Ständer). Da die Verbindung vor allem gegen Seitenverschiebung sichert und nur durch den Druck der auflastenden Bauteile ihre Festigkeit erhält, gehört sie zu den Verkämmungen (Fig. 361).

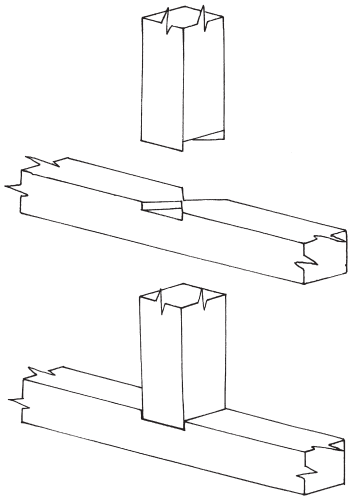

Fig. 361.

fr: assemblage par entailles cruciformes entre sablière et pied du poteau *(paraphrase)*
en: -
nl: verbinding van twee haaks op elkaar staande balken met tegenover elkaar liggende driehoekige inkepingen die een diagonaal kruis vormen *(paraphrase)*
de: Kreuzzapfen *(called Zapfen [tenon], but actually a kind of cog / als Zapfen bezeichnet, aber tatsächlich eine Sonderform einer Verkämmung)*
da: < krydskam *(also Kreuzkamm / auch Kreuzkamm)*
no: krysstapp
sv: krysstapp
pl: czop krzyżowy
cs: čep křížový

4.2.19 ~ Halved joint / Gerader Eckkamm

Cog where both timbers end at a corner. The recesses have a rectangular shape (Fig. 362).

Verkämmung als Eckverbindung, bei der beide Hölzer an der Verbindungsstelle enden; die Ausnehmungen sind gerade eingeschnitten (Fig. 362).

fr: assemblage d'angle avec entaille droite en coin *(paraphrase)*
en: < halved joint
nl: hoekverbinding met voorloef
de: gerader Eckkamm
da: hjørne kamblad
no: enkel hjørnekam
< hjørnekam *(Eckkamm in general / Eckkamm allgemein)*

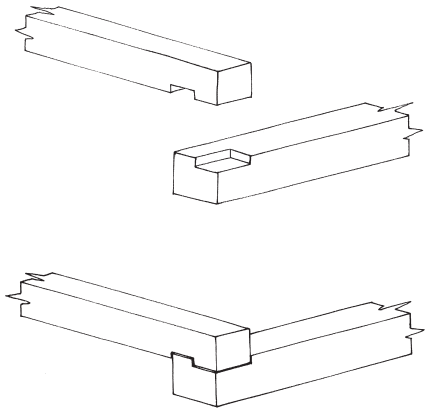

Fig. 362.

sv: -
pl: złącze narożne w nakładkę prostą
cs: nárožní kamp/ozub jednodílný rybinový s poloviční rybinou
> rybinové přeplátování na zámek *(as a lap joint / als Verblattung)*

4.2.20 Hakenförmiger Eckkamm

Cog with both timbers ending at a corner. The recess covers usually the whole width of the lower timber; a triangular (1) (Fig. 363) or half dovetail (2) notch remains at the end of the timber.

Verkämmung als Eckverbindung, bei der beide Hölzer an der Verbindungsstelle enden; die Ausnehmung im unteren Holz erstreckt sich meist über die gesamte Holzbreite, am Holzende bleibt ein dreieckiger (1) (Fig. 363) oder weichschwanzförmiger (2) Bereich stehen.

fr: 1. ~ assemblage d'angle à entaille trapézoïdale *(paraphrase)*
2. assemblage d'angle avec entaille en coin en demi-queue d'aronde *(paraphrase)*
en: -
nl: 1./2. hoekverbinding met enkele zwaluwstaart
de: 1. hakenförmiger Eckkamm
1. ~ Hakeneckkamm
2. schräg eingeschnittener Eckkamm
2. = einseitiger Schwalbenschwanzeckkamm
da: 1./2. hjørne kamblad
no: 1. hakeformet hjørnekam
1. = hakekam
2. enkel hjørnekam
2. < hjørnekam *(Eckkamm in general / Eckkamm allgemein)*
sv: -
pl: 1. złącze narożne na zamek węgłowy francuski
2. złącze narożne we wrąb klinowy

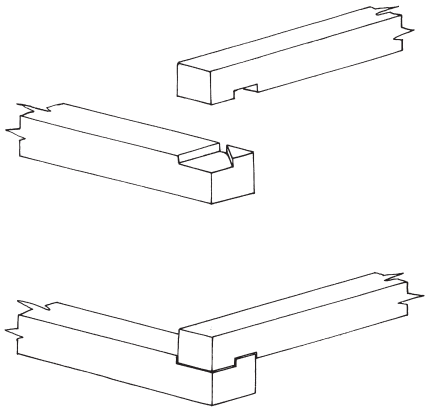

Fig. 363.

cs: 1./2. < nárožní kamp/ozub jednodílný rybinový s poloviční rybinou
2. > rybinové přeplátování na zámek *(lap joint / Verblattung)*

4.3 Lap joint, halved joint / Verblattung

Joint for which both timbers are reduced in thickness and are normally finished flush with each other. There are two categories: one of the timbers joins the other at an angle and ends (→ Anblattung, 4.3.4), or the timbers cross each other and both continue (→ Überblattung, 4.3.5). If a lap joint has a particular shape, e. g. a dovetail, it resists tensile forces. A special form is a lap joint, whose upper timber is reduced in thickness and attached to a continuous piece of full cross section (→ joint with upstand, 4.3.3). Sometimes a timber is connected with a thicker timber by a lap in the thinner timber's full thickness. Joints which are a special kind of scarf joint (Blatt mit Brüstung, 4.4) can be considered as halved joints with a tenon rotated at an angle of 90 degrees at their butt ends (Fig. 364).

Winkelfeste, unverschiebbare Holzverbindung, bei der beide Hölzer in ihrem Querschnitt durch Ausnehmungen reduziert sind und zumeist bündig übereinander gesetzt sind. Bei der → Anblattung (4.3.4) endet das eine Holz auf dem anderen, quer dazu stehenden; bei der → Überblattung (4.3.5) überkreuzen sich beide Hölzer. Bei Ausführung des Blattes z. B. in Schwalbenschwanzform ist die Holzverbindung im Gegensatz zur Verzapfung in der Lage, hohe Zugkräfte aufzunehmen. Eine Sonderform der Verblattung sind aufgelegte Blätter, bei der beide Hölzer nicht genau bündig verzimmert sind und eine Ausnehmung für die Blattsasse fehlt (→ aufgelegtes Blatt, 4.3.3). Manchmal besitzt das an- oder überblattende Holz eine deutlich geringe Stärke als das untere bzw. durchgehende Holz und das Blatt ist ebenfalls in voller Holzstärke stehen geblieben. → Blätter mit Brüstung bilden eine eigene Gruppe (4.4), sie können auch als Kombination von Blatt und (um 90 Grad gedrehtem) Zapfen aufgefasst werden (Fig. 364).

fr: ~ assemblage à mi-bois *(each piece has a recess of half of the thickness; used particularly for crossed pieces, but used even if the pieces are not exactly flush with each other / jedes Holz besitzt eine Ausnehmung von halber Holzstärke; es wird auch benutzt, wenn die Hölzer nicht genau miteinander bündig sind; besonders für gekreuzte Gefügeglieder)*
en: ~ lap joint *(two members, which cross each other; both may remain uncut or only one member is recessed; includes only pieces which*

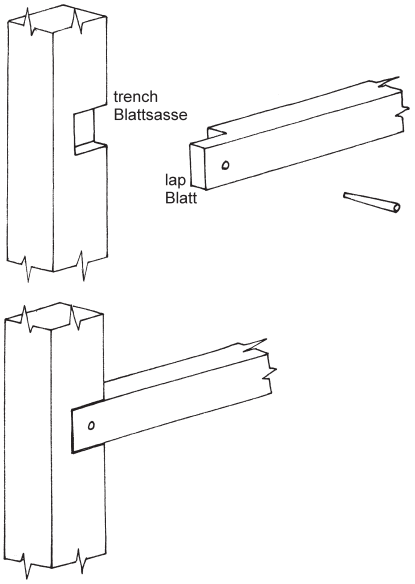

Fig. 364.

are jointed at an angle / zwei Gefügeglieder, die sich überschneiden; auch ohne jede Ausnehmung oder mit Ausnehmung in nur einem Holz; umfasst nur Verbindungen, bei der Hölzer im Winkel verbunden sind)
> half lap joint *(with halved cross section / mit halbiertem Holzquerschnitt)*
> halved lap joint *(with halved cross section / mit halbiertem Holzquerschnitt)*
> halved joint *(with halved cross section / mit halbiertem Holzquerschnitt)*
> halving *(with halved cross section / mit halbiertem Holzquerschnitt)*
> scarf *(used to join two horizontal pieces in line to form a continuous member / zur Verbindung von zwei horizontalen Hölzern zu einem durchlaufenden Gefügeglied)*

nl: verbinding met lip
de: Verblattung
da: bladning
no: bladning
= overbladning (på halv ved)
= felling på halv ved
sv: bladfog
= bladning
= halvt i halvt
pl: złącze na nakładkę
cs: plátování

4.3.1 Trench / Blattsasse

Recess or groove cut into the lower timber into which the timber reduced in thickness is set on one side. The groove must extend the full width of the timber, but the other sides may be open. Normally the joint is secured by wooden or iron pegs (Fig. 364).

Ausnehmung im unteren Holz einer Verblattung, in die das Blatt des oberen Holzes eingesetzt wird; an die Ausnehmung schließt mindestens an einer Seite das volle Holz an, die anderen drei Seiten können offen sein. In der Regel ist die Verbindung durch Holz- oder Eisennägel gesichert (Fig. 364).

fr: entaille *(large recess / größere Ausnehmung)*
> rainure *(smaller recess / kleinere Ausnehmung)*
en: trench *(rectangular recess of the width of a timber, at lap or halved joints, especially for purlins in roof structures / durch die gesamte Breite eines Holzes reichende eckige Ausnehmung bei Überblattungen, insbesondere zur Aufnahme von Pfetten im Dachwerk)*
nl: keep
de: Blattsasse
= Sasse *(short for Blattsasse / Kurzform von Blattsasse)*
= Blattsitz
da: bladindsnit
= bladudskæring
no: innsnitt
sv: urtag
pl: zacięcie
cs: dlab

4.3.2 ~ Lap / Blatt

End or intermediate piece of a timber reduced in thickness, which can be found in halved/lap joints and which is designed to be set into a corresponding trench; normally the joint is secured by pegs (Fig. 364).

Bei Verblattungen im Querschnitt reduziertes Ende oder Zwischenstück eines Holzes, das zur Verbindung mit dem anderen Holz in eine entsprechend ausgearbeitete Blattsasse eingesetzt und meistens durch Holznägel gesichert ist (Fig. 364).

fr: < tenon *(also a tenon [4.5.2] / auch ein Zapfen [4.5.2])*
en: ~ lap *(overlap, timber not necessarily reduced in thickness / Überschneidung, Holz nicht unbedingt in seiner Stärke reduziert)*
nl: lip
de: Blatt
da: blad
no: blad
sv: blad
pl: nakładka
cs: plát

4.3.3 ~ Joint with upstand / Verblattung mit aufgelegtem Blatt

Special form of a halved/lap joint where only the upper timber is reduced in thickness and which lacks a trench. The timbers are not flush with each other, the distance between the upper faces is no more than half of the timber's thickness (Fig. 365).

Besondere Form der Verblattung, bei der nur das obere Holz in seiner Stärke reduziert und das Blatt ohne Ausnehmung aufgesetzt ist. Die Hölzer sind nicht bündig verzimmert, die Distanz zwischen den Bundseiten beträgt in aller Regel weniger als die halbe Holzstärke (Fig. 365).

fr : ~ support par demi-enfourchement *(the vertical piece supports the horizontal / das vertikale unterstützt das horizontale Holz)*
en: ~ joint with upstand *(with rather thick lap / mit eher dickem Blatt)*
nl: opgelegde lipverbinding
de: Verblattung mit aufgelegtem Blatt
= Aufblattung
da: -
no: påbladning uten innsnitt *(paraphrase)*
sv: -
pl: -
cs: položený/uložený plát *(loan translation / Lehnübersetzung)*

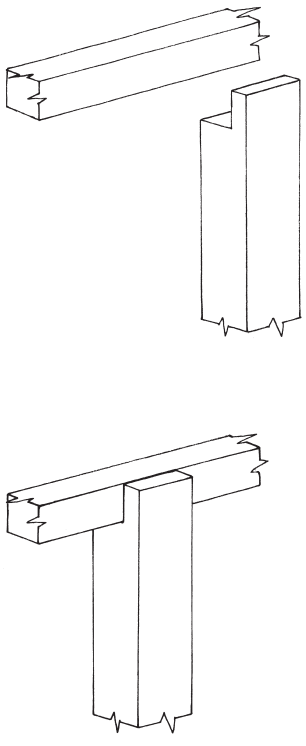

Fig. 365.

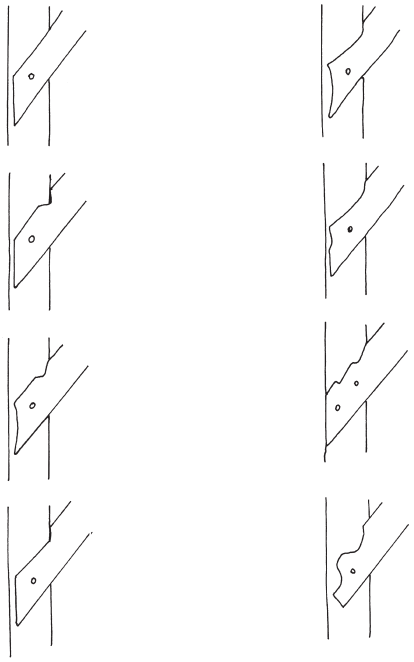

Fig. 366.

4.3.4 ~ Lap joint / Anblattung

Lap joint where two timbers join each other at an angle and where one of them ends; normally both timbers are reduced in thickness and are flush with each other (Fig. 366).

Verblattung, bei der das eine Holz am anderen, quer dazu stehenden endet; im Normalfall haben beide Hölzer Ausnehmungen und sind bündig übereinander gesetzt (Fig. 366).

fr: > assemblage à mi-bois entre un poteau et un lien *(paraphrase, connects post and brace / verbindet Ständer und Strebe)*
en: ~ lap joint *(two members cross each other, also without any recess or recess in one timber only; both timbers may continue / zwei Gefügeglieder überschneiden sich, auch ohne Ausnehmung oder mit Ausnehmung in nur einem Holz; beide Hölzer können weiterlaufen)*
> half lap joint *(both timbers may continue / beide Hölzer können weiterlaufen)*
nl: opgelegde lipverbinding
= lipverbinding met zwaluwstaart
= halfhoutse lipverbinding
de: Anblattung
= T-förmige Überblattung *(the timbers meet at right angles / die Hölzer treffen sich im rechten Winkel)*
= T-förmige Verblattung *(the timbers meet at right angles / die Hölzer treffen sich im rechten Winkel)*

da: bladsamling
= påbladning
no: påbladning
= overbladning
= felling i halv ved
sv: påbladning
pl: połączenie na zakład
cs: koncové přeplátování

4.3.5 ~ Lap joint / Überblattung

Halved/lap joint where both timbers cross each other and continue; normally both timbers are reduced in thickness and flush with each other (Fig. 367).

Verblattung, bei der sich beide Hölzer überkreuzen und auch hinter der Verbindungsstelle weiterlaufen; im Normalfall haben beide Hölzer Ausnehmungen und sind an ihrer Oberseite bündig (Fig. 367).

fr: assemblage vertical croisé à mi-bois *(paraphrase)*
en: ~ lap joint *(two members cross each other, also without any recess or recess in one timber only / zwei Gefügeglieder überschneiden sich, auch ohne Ausnehmung oder mit Ausnehmung in nur einem Holz)*
~ halved joint *(with halved cross section; the timbers may end or continue / mit halbiertem Holzquerschnitt; die Hölzer können enden oder durchlaufen)*
~ half-lap joint *(with halved cross section; the timbers may end or continue / mit halbiertem Holzquerschnitt; die Hölzer können enden oder durchlaufen)*
~ halving *(with halved cross section; the timbers may end or continue / mit halbiertem Holzquerschnitt; die Hölzer können enden oder durchlaufen)*
nl: halfhouts *(with halved cross section; the timbers may end or continue / mit halbiertem Holzquerschnitt; die Hölzer können enden oder durchlaufen)*
de: Überblattung *(imprecisely also used for scarf joints / unrichtig auch für Anblattungen in Längsrichtung genutzt)*
= durchgehende Überblattung *(inconsistent term, because in an Überblattung both timbers continue behind the joint / widersprüchliche Bezeichnung, da bei Überblattungen beide Hölzer durchlaufen)*
da: stolpe med påbladet gennemgående sidebånd
no: overbladning
= sammenbladning
= skramming
sv: överbladning
pl: spojenie krzyżowe belek
cs: přeplátování
= úplné přeplátování

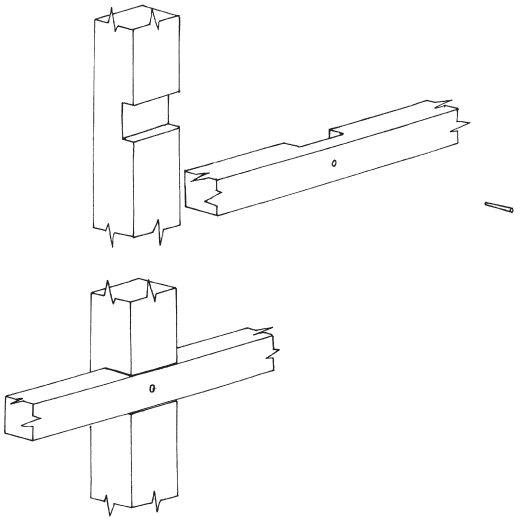

Fig. 367.

4.3.6 Scarf joint / Anblattung in Längsrichtung

Joint connecting two timbers end to end; at least one of them is reduced approximately half in thickness (Fig. 368).

Holzverbindung, bei der zwei Hölzer in Längsrichtung zusammengesetzt sind; mindestens eines der Hölzer ist etwa auf den halben Querschnitt reduziert (Fig. 368).

fr: assemblage en long à mi-bois et à entailles droites
= enture à mi-bois droit
en: scarf joint
nl: > las *(joint in horizontal direction / Verbindung in horizontaler Richtung)*
de: Anblattung in Längsrichtung *(paraphrase)*
= Längsblatt
< Anblattung *(imprecise / ungenau)*

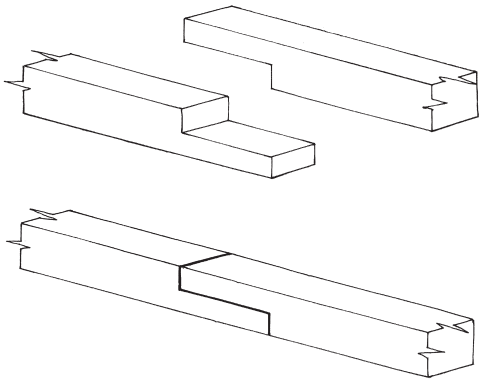

Fig. 368.

da: lige bladsamling
= lige bladning
no: bladskjøt (-skøyt)
= rett bladskøyt
= (rett) blad
sv: rak bladning
= fog m rakt blad
pl: złącze na zakładkę
cs: podélný plát

4.3.7 Side-halved scarf / Liegendes Blatt

Scarf joint (4.3.6), the top of one timber is cut away on the square to overlap the lower half of the other member which has been cut away to correspond (Fig. 368).

Anblattung in Längsrichtung (4.3.6), bei der das rechtwinklige Blatt von oben in die Sasse gelegt ist, die mit diesem korrespondiert (Fig. 368).

fr: enture à mi-bois à plat
en: side-halved scarf
nl: halfhoutse verbinding
de: liegendes Blatt *(rare / selten)*
< Blatt
da: lige blad
sv: < bladfog *(general term / allgmeine Bezeichnung)*
no: liggende bladskjøt *(paraphrase)*
pl: złącze na nakładkę prostą poziomą
cs: -
= plát naležato *(paraphrase)*

4.3.8 Face-halved scarf / Stehendes Blatt

Scarf joint (4.3.6) where the side of one timber has been cut away on the square to overlap with the other which has been cut away to correspond (Fig. 369).

Anblattung in Längsrichtung (4.3.6), bei der das Blatt von der Seite her in die Sasse gelegt ist, die mit diesem korrespondiert (Fig. 369).

fr: enture à mi-bois de champ
en: face-halved scarf
nl: halfhoutse verbinding op zijn kant
de: stehendes Blatt
< Blatt
da: stående lige blad *(paraphrase)*
no: stående bladskjøt *(paraphrase)*
sv: -
< bladfog *(general term / allgemeine Bezeichnung)*
pl: złącze na nakładkę prostą pionową
cs: -
= plát nastojato *(paraphrase)*

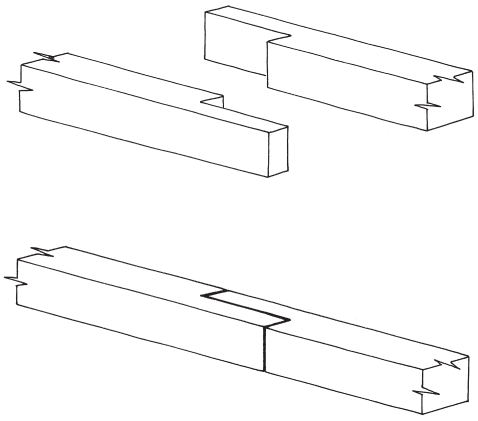

Fig. 369.

4.3.9 ~ Halved joint / Eckanblattung

Joint connecting two timbers at an angle of 90 degrees; at least one of them has an end reduced in thickness (Fig. 370).

Verblattung, bei der zwei Hölzer mit Hilfe von Ausnehmungen im Winkel von 90 Grad zusammengefügt sind; mindestens eines der Hölzer ist an seinem Ende verschmälert (Fig. 370).

fr: assemblage d'angle à mi-bois et à entailles droites *(paraphrase)*
en: < halved joint
nl: > hoekverbinding met halfhoutse overkeping *(halved joint / Ausnehmung in beiden Hölzern)*
de: Eckanblattung
= Eckverblattung
= Eckblatt
= Anblattung im Winkel
da: hjørnesamling med lige hjørneblad
no: rett hjørneblad
sv: rak hörnbladning
pl: zamek węgłowy
cs: nárožní přeplátování

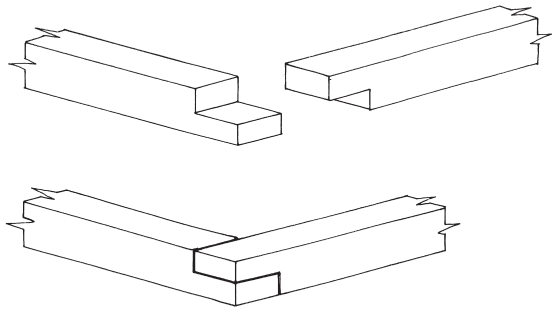

Fig. 370.

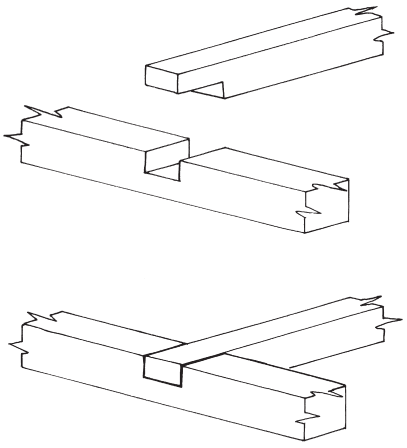

Fig. 371.

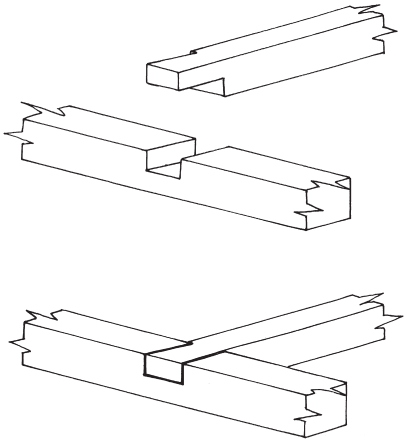

Fig. 372.

4.3.10 ~ Halved joint / Gerade Anblattung

Halved joint where one of the timbers ends at an angle; the trench and the reduced end are cut at right angles (Fig. 371).

Verblattung, bei der eines der Hölzer an der Verbindungsstelle in einem Winkel endet; Blattsasse und Blatt sind rechtwinklig ausgearbeitet (Fig. 371).

fr: assemblage en T à mi-bois simple *(paraphrase)*
= assemblage en T à mi-bois à entailles droites *(paraphrase)*
en: < halved joint
nl: > halfhoutse oplegging *(halved joint / Ausnehmung in beiden Hölzern)*
de: gerade Anblattung
= einfache Anblattung
= einfaches gerades Blatt
= gerades Querblatt
da: lige blad
no: rett blad
= påbladning på halv ved
sv: enkel påbladning
pl: nakładka prosta
cs: < přeplátování

4.3.11 Single dovetail halved joint / Anblattung mit Weichschwanzblatt

Halved joint where one of the timbers ends; the reduced end has the shape of a half dovetail. The joint can be fastened by tensile forces (Fig. 372).

Verblattung, bei der eines der Hölzer endet und das Blatt die Form eines einseitigen Schwalbenschwanzes besitzt. Das angeblattete Holz wird durch die Zugkräfte festgezogen (Fig. 372).

fr: assemblage en T à mi-bois en demi-queue d'aronde *(paraphrase)*
en: single dovetail halved joint
nl: > halfhoutse enkelzijdige zwaluwstaartoplegging *(halved joint / Ausnehmung in beiden Hölzern)*
de: Anblattung mit Weichschwanzblatt
= Anblattung mit einseitigem Schwalbenschwanzblatt
da: -
no: halvt svalehaleblad
sv: laxning m halv laxstjärt
= sinkbladning
pl: zamek płetwowy jednostronny
cs: přeplátování jednostranné rybinové úplné
= přeplátování na poloviční rybinu

4.3.12 Double dovetail halved joint / Anblattung mit Schwalbenschwanzblatt

Halved joint where one of the timbers ends; the reduced end has a dovetail shape. The joint can be fastened by tensile forces (Fig. 373).

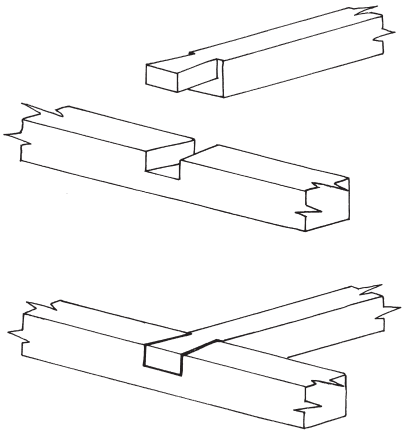

Fig. 373.

Verblattung, bei der eines der Hölzer endet und das Blatt die Form eines Schwalbenschwanzes besitzt. Das angeblattete Holz wird durch die Zugkräfte festgezogen (Fig. 373).

fr: assemblage en T à mi-bois en queue d'aronde *(paraphrase)*
en: double dovetail halved joint
nl: halfhoutse zwaluwstaartoplegging *(halved joint / Ausnehmung in beiden Hölzern)*
de: Anblattung mit Schwalbenschwanzblatt
da: svalehalebladning
= svalehale
no: svalehaleblad
= svalmet overbladning *(historic term / historische Bezeichnung)*
= svalerompe *(dialect term / mundartliche Bezeichnung)*
= svalestjert *(dialect term / mundartliche Bezeichnung)*
= sulurompe *(dialect term / mundartliche Bezeichnung)*
= laksrompe *(dialect term / mundartliche Bezeichnung)*
= spord *(dialect term / mundartliche Bezeichnung)*
sv: laxhak
= laxning m hel laxstjärt
= sinkbladning
pl: zamek płetwowy (na jaskółczy ogon)
cs: řeplátování na celou rybinu

4.3.13 Halved and tabled joint / Anblattung mit geradem Hakenblatt

Halved joint where one of the timbers ends; the reduced end has a rectangular barbed hook on the lap. Thus, the joint is secured against tensile forces (Fig. 374).

Verblattung, bei der eines der Hölzer endet und das Blatt auf der Blattfläche einen geraden Widerhaken besitzt, der es auf Zug belastbar macht (Fig. 374).

fr: assemblage en T avec entaille à cran
en: halved and tabled joint
nl: oplegging met haaklip
de: Anblattung mit geradem Hakenblatt
= Hakenquerblatt
~ Verkämmung *(inconsistent, because in a Verkämmung actually both timbers would be on staggered level / unrichtig, da bei einer Verkämmung die zwei zu verbindenden Hölzer auf unterschiedlichen Ebenen liegen würden)*
da: lige hageblad
no: hakeblad
= påbladning med hake

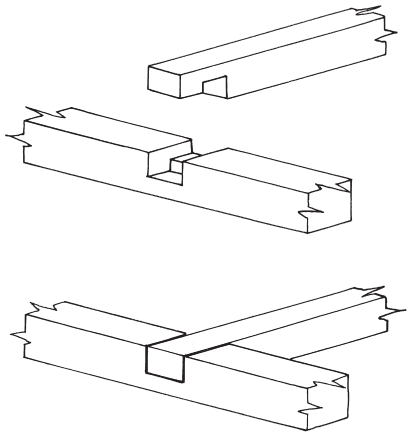

Fig. 374.

sv: -
pl: zamek prosty teowy
cs: přeplátování rovným plátem s ozubem

4.3.14 (Squared) housed joint / Kurzes Stirn(holz)blatt

Joint where one of the timbers ends at an angle, the lap does not span the whole width of the other timber and is very thick (in the illustration with rectangular shape). The joint is used in floor frames for carrying vertical loads (Fig. 375).

Verblattung, bei der eines der Hölzer an der Verbindungsstelle in einem Winkel endet; das Blatt reicht nicht über die gesamte Holzbreite und ist sehr dick ausgeführt (in der Abbildung hat es eine durchgehend rechtwinklige Form). Die Holzverbindung wird in Deckenkonstruktionen benutzt, um vertikale Lasten abzutragen (Fig. 375).

fr: ~ l'encastrement par dévêtissement latéral
en: (squared) housed joint
nl: ~ oplegging met lip *(end not very thick / Blatt nicht besonders stark)*

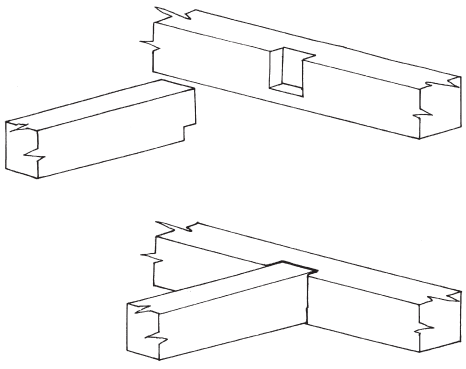

Fig. 375.

de: kurzes Stirn(holz)blatt
= gerade Anblattung mit sehr starkem Blatt *(*paraphrase)
da: lige fordækt påbladning
no: kjemselblad
sv: -
pl: złącze czopowe
cs: krytý čep

4.3.15 Splayed joint with one butt / Gerades Querblatt mit schräger Stirn

Joint with one timber ending and a tapering lap, whose lap surface is oblique (Fig. 376, top) (1). The lap may be reinforced (Fig. 376, bottom) (2).

Anblattung, bei der die Blattfläche schräg verläuft und sich zum Ende hin verjüngt (Fig. 376, oben) (1). Das Blatt kann zusätzlich verstärkt sein (Fig. 376, unten) (2).

fr: 1. assemblage en T à entaille et about obliques
2. assemblage en T à entaille et about obliques, et arasement simple
en: 1./2. splayed joint with one butt
nl: 1. oplegging met verloren lip
2. oplegging met getrapte verloren lip
de: 1. gerades Querblatt mit schräger Stirn
1. = Anblattung mit sich verjüngendem Blatt
2. gerades Querblatt mit schräger Stirn und Brüstung
da: 1./2. bladning med skråt blad *(normally used as a scarf joint / normalerweise bei Anblattung in Längsrichtung)*
no: 2. brystblad (med skrådd bryst)
sv: -
pl: 1. złacze nakładkowe poprzeczne teowe
2. złącze popreczne na czop kryty ze skosami
cs: -

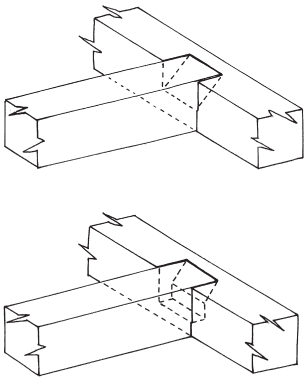

Fig. 376.

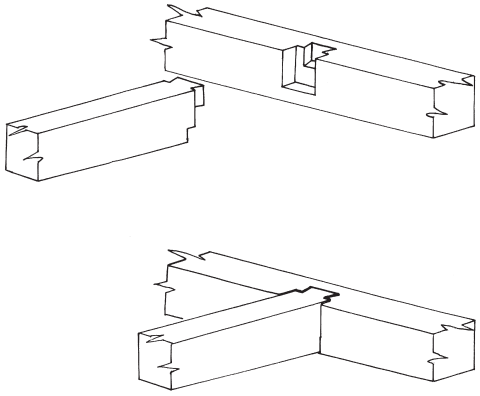

Fig. 377.

4.3.16 Tenon with soffit shoulder / Anblattung mit Blatt mit Brüstung

Lap joint with one timber ending; the very thick lap is complemented by a second, reduced lap at its butt end (here: dovetail-shaped). This joint usually is used in floor frames for carrying vertical loads (Fig. 377).

Anblattung mit einem sehr starken geraden Blatt, an das ein weiteres, weniger starkes Blatt (hier: in Schwalbenschwanzform) angesetzt ist. Die Verbindung kommt vor allem in Deckenkonstruktionen zur Übertragung von vertikalen Lasten vor (Fig. 377).

fr: assemblage à mi-bois en T, à entaille non traversante et about en queue d'aronde *(paraphrase)*
en: tenon with soffit shoulder
nl: > verzonken oplegging met zwaluwstaartlip
= verzonken oplegging met lip
de: Anblattung mit Blatt mit Brüstung
= Querblatt mit Brüstung
> verdecktes Schwalbenschwanzblatt mit Brüstung
> Schwalbenschwanzquerblatt mit Brüstung
da: påbladning med brøst (og her med skjult svalehaleblad) *(loan translation from German / Lehnübersetzung aus dem Deutschen)*
no: kjemselblad med bryst og skjult svalehaleblad *(paraphrase)*
= svalehaleblad med bryst og bærebryst *(the interlocking with a dovetail is considered as the more important feature of the joint / der Schwalbenschwanz wird als wichtigster Bestandteil der Verbindung betrachtet)*
sv: -
pl: złącze na czop w jaskółczy ogon
cs: -

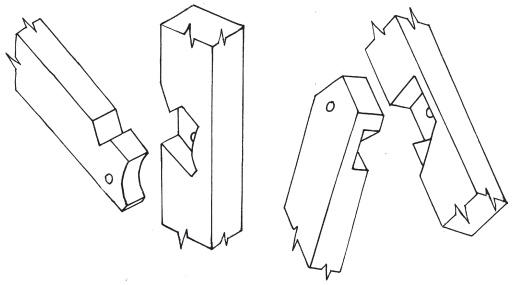

Fig. 378.

4.3.17 Notched-lap joint / Anblattung mit Hakenblatt

Lap joint with one timber ending, whose lap is largely rectangular shaped with a notch cut in one edge for securing the joint (Fig. 378, left). The notch may also be cut on the invisible inner face (Fig. 378, right). Such notches may also appear at other joints, e. g. cogs.

Anblattung mit weitestgehend geradem Blatt, das einen dreieckigen Zahn an einer Ecke als Sicherung gegen Zug besitzt (Fig. 378, links). Dieser Zahn kann auch allein an der nicht sichtbaren Innenseite ausgeführt sein (Fig. 378, rechts). Solche hakenförmigen Elemente können auch in anderen Verbindungen verwendet werden, z. B. bei Verkämmungen.

fr: 1. assemblage à mi-bois avec ergot
2. assemblage à mi-bois avec cran caché
en: 1. notched-lap joint
2. secret notched lap joint
nl: 1./2. lipverbinding met hak
de: 1. Anblattung mit Hakenblatt
2. Anblattung mit verdecktem Hakenblatt
da: 1. påbladning med hageblad
2. påbladning med fordækt hageblad
no: 1. påbladning med nakke
2. påbladning med skjult nakke *(paraphrase)*
sv: 1./2. < påbladning
pl: -
cs: 1./2. plát s ozubem

4.3.18 ~ Halved joint / Überblattung mit geradem Blatt

Halved joint of two continuous timbers which are both reduced in thickness. The trench has straight edges and is rectangular (Fig. 366).

Überblattung von zwei Hölzern, die beide in der Stärke reduziert sind. Sie besitzen durchgehende Kanten und rechteckige Blattsassen (Fig. 366).

fr: assemblage croisé à mi-bois simple *(paraphrase)*
en: < halved joint
nl: halfhoutse verbinding
de: Überblattung mit geradem Blatt
= durchgehende Überblattung mit geradem Blatt *(inconsistent term, because in an Überblattung both timbers continue behind the joint / widersprüchliche Bezeichnung, da bei Überblattungen beide Hölzer durchlaufen)*
~ einfache Überblattung *(imprecise / ungenau)*
da: lige påbladet gennemgående sidebånd
= lige påbladet gennemgående stenlægte
no: enkel overbladning
> retvinklet overbladning *(in right angles / im rechten Winkel)*
sv: enkel överbladning
pl: nakładka prosta z ostatkami
cs: < přeplátování
= přeplátování jednoduché úplné *(rare / selten)*

4.3.19 Halved scarf / Einfaches gerades Blatt

Joint for connecting timbers end to end (4.3.6); the reduced ends are completely cut at right angles. Can hardly bear any tensile forces and lateral movement (Fig. 367).

Anblattung bei Verbindung zweier Hölzer in Längsrichtung (4.3.6); die Stoßkanten der Blätter sind winklig gearbeitet. Kaum auf Zug oder seitliche Scherkräfte beanspruchbar (Fig. 367).

fr: enture à mi-bois droit
= enture à mi-bois et entailles droites
= assemblage en long à mi-bois et entailles droites
en: halved scarf
nl: rechte liplas
de: gerades Blatt
da: lige blad
no: < bladskjøt (-skøyt) på halv ved (halved)
= rett bladskjøt på halv ved (halved)
sv: rak bladning
pl: nakładka prosta
cs: plát rovný rovnočelý

4.3.20 Scarf joint, side halved with undersquinted butt / Gerades Blatt mit schrägem Stoß

Joint for connecting timbers end to end; the butts of the reduced ends are cut obliquely. Thus, the joint can resist lateral and bending movement at least in one direction (Fig. 379).

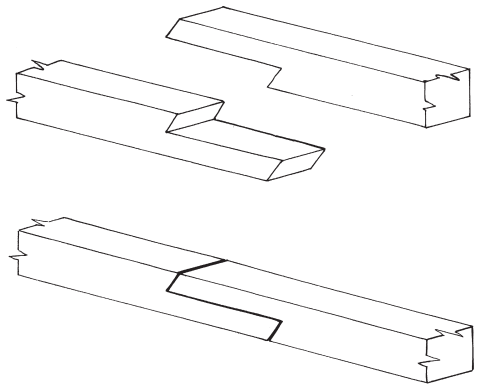

Fig. 379.

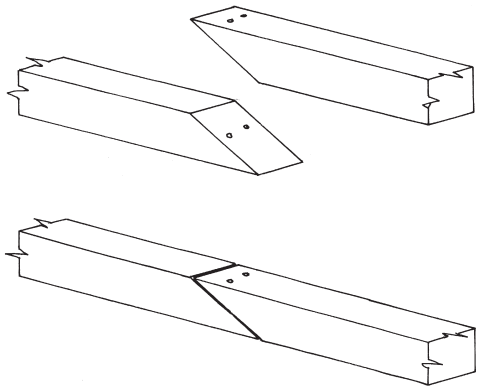

Fig. 380.

Anblattung bei Verbindung zweier Hölzer in Längsrichtung mit schräg ausgebildeten Stoßseiten an den Blättern; die Scher- und Windungsfestigkeit der Verbindung ist damit in einer Richtung erhöht (Fig. 379).

fr: enture droite avec abouts en biseau
= enture droite avec abouts obliques
en: scarf joint, side halved with undersquinted butt
nl: rechte liplas met schuine borsten
de: gerades Blatt mit schrägem Stoß
= gerades Blatt mit schiefem Stoß
= beidseitig schräg eingeschnittenes gerades Blatt
da: lige blad med skråt brøst
no: rett bladskjøt med skrått bryst
= rett bladskjøt med skrå innsnitt
= underskåret bladskjøt
sv: bladformad splits
pl: nakładka prosta o końcach ukośnie ściętych
cs: plát rovný šikmočelý

4.3.21 Splayed scarf / Schräges Blatt

Joint for connecting timbers end to end; the timbers end in slanting cuts; there are no perpendicular sections at the ends. It has an acute angle and hence the ends have a rather long overlap, but resist lateral and bending movement only moderately (Fig. 380).

Anblattung bei Verbindung von Hölzern in Längsrichtung mit schräger Blattsasse ohne Stirn. Die Verbindung besitzt einen relativ spitzen Winkel und daher eine relativ lange Überlappung der Enden, bietet aber nur eine mäßige Sicherung gegen Scher- und Verwindungskräfte (Fig. 380).

fr: enture oblique
= enture à sifflet simple
en: splayed scarf
nl: schuine las
de: schräges Blatt
= schräges Blatt ohne Stoßseiten *(paraphrase)*
da: skråt blad uden brøst
no: skrått støt
= skrå bladskjøt uten loddrett innsnitt
(paraphrase)
sv: splits ände mot ände
< sned bladning
pl: nakładka skośna
cs: sraz šikmý

4.3.22 Stop-splayed scarf / Schräges Blatt

Joint for connecting timbers end to end; the joint consists of a pair of slanting cuts with perpendicular sections at the ends; sometimes these sections are not perpendicular but slanting (Fig. 381).

Anblattung, bei der die Flächen von Blattsasse und Blatt in einem flachen Winkel verlaufen. Die Stirnseiten sind bei der einfachen Form winklig, können aber auch im schrägen Winkel zur Laufrichtung des Holzes stehen (Fig. 381).

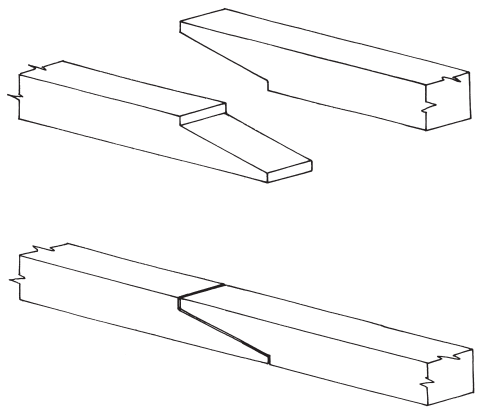

Fig. 381.

fr: sifflet abouté
= enture oblique avec abouts en coupe
en: stop-splayed scarf
nl: schuine liplas
de: schräges Blatt
= schräge Anblattung
da: skråt blad
no: skrå bladskjøt
= skrått blad
sv: snett blad
= sned bladfog
< sned bladning
pl: nakładka ukośna
cs: plát šikmý klesající

4.3.23 Scarf joint, halved and tabled / Gerades Hakenblatt

Joint for connecting timbers end to end; the joint is formed like a common → halved scarf joint (4.3.7), but with a shoulder which carries tensile forces to the basic lap (Fig. 382).

Anblattung in Längsrichtung (4.3.7), bei der die Fläche von Blattsasse und Blatt einen Absatz besitzen, der Zugkräfte auf das Blatt überträgt (Fig. 382).

fr: enture à endens
= enture droite crantée
en: scarf joint, halved and tabled
= tabled scarf
nl: rechte haaklas
= haaklas
de: gerades Hakenblatt
< Hakenblatt
= gerades Blatt mit innen liegendem Versatz *(paraphrase)*
da: lige hageblad
= hageblad
no: rett hakeblad
> hakeblad
sv: hakskarv
= haklask
pl: zamek prosty
cs: plát s ozubem
> plát rovný rovnočelý s ozubem

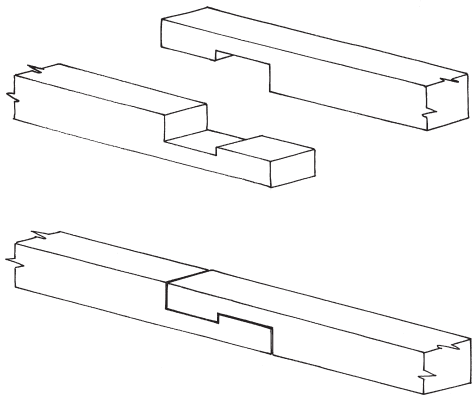

Fig. 382.

4.3.24 Splayed and tabled scarf / Schräges Hakenblatt

Joint for connecting timbers end to end; combination of → stop-splayed (4.3.22) and → tabled scarf (4.3.23) (Fig. 383).

Anblattung in Längsrichtung, Kombination aus → schrägem Blatt (4.3.22) und → Hakenblatt (4.3.23) (Fig. 383).

fr: trait de Jupiter
= assemblage en trait de Jupiter
= enture à trait de Jupiter
= trait de Jupiter simple *(without keys / ohne Keile)*
en: splayed and tabled scarf
nl: schuine haaklas *(there may be vertical or undersquinted butts / kann winklige oder schräge Stoßseiten besitzen)*
de: schräges Hakenblatt
= schräges Hakenblatt (schräg eingeschnitten)
= schräges Blatt mit innerem Versatz
da: skråt hageblad
no: skrått hakeblad
sv: blixtskarv
= sned hakskarv m kil
pl: zamek ukośny; złącze w "znak piorunowy"
cs: plát šikmý klesající s ozubem

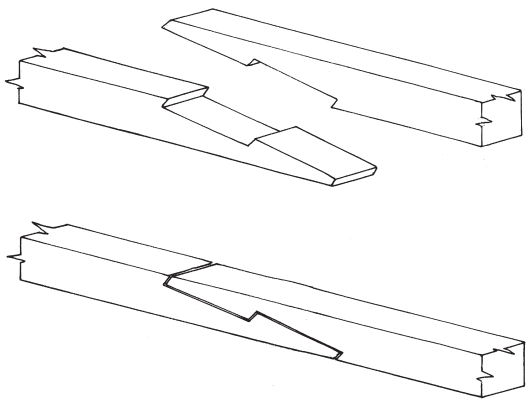

Fig. 383.

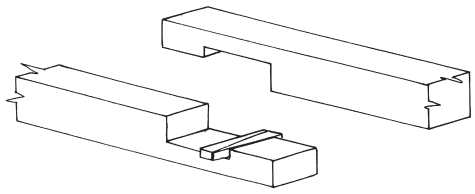

Fig. 384.

4.3.25 Scarf joint, halved, tabled and wedged / Gerades Hakenblatt mit Keilen

Joint for connecting timbers end to end; the joint is formed like a common → halved and tabled scarf joint (4.3.23), but supplemented by wedges which improve the joint's overall performance. Table and wedges may also be combined with a → splayed and tabled scarf (4.3.24) (Fig. 384).

Anblattung in Längsrichtung mit → Hakenblatt (4.3.23), die aber durch zwei eingeschlagene Keile zusätzlich gesichert ist. Die Sicherung durch Keile gibt es auch bei anderen Hakenblattformen, vor allem dem → schrägen Hakenblatt (4.3.24) (Fig. 384).

fr: enture à endens à clés
en: scarf joint, halved, tabled and wedged
nl: rechte haaklas met wiggen
de: gerades Hakenblatt mit Keilen
< Hakenblatt mit Keilen *(less precise / weniger genau)*
da: fransk lås
no**:** rett hakeblad med kiler
> rett hakeblad med kiler og skrå innsnitt *(stop-splayed scarf / schräges Blatt)*
sv: rak hakskarv med kil
pl: zamek prosty z klinami
= zamek francuski
cs: plát rovný s ozubem a klínem

4.3.26 Halved and bladed scarf / Gerades Blatt mit Endzapfen

Joint for connecting timbers end to end; can be understood as a combination of two common halved scarf joints (cf. 4.3.19), but also as a combination of tenon and lap (Fig. 385).

Verbindung von zwei Hölzern in Längsrichtung, die sich als eine Kombination von zwei parallel angeordneten Blättern auffassen lässt (vgl. 4.3.19), aber auch als Kombination von Zapfen und Blatt (Fig. 385).

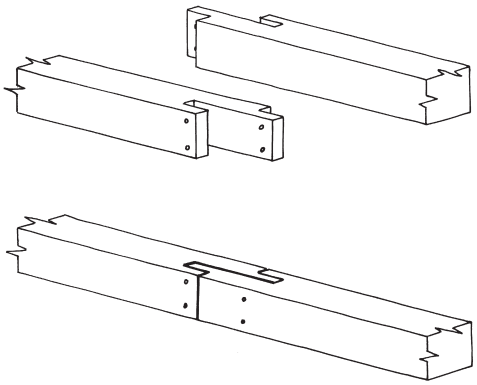

Fig. 385.

fr: enture à tenons plats
en: halved and bladed scarf
nl: verbinding met parallelle lippen
de: -
= gerades Blatt mit (einseitigen) Endzapfen *(paraphrase)*
da: -
no**:** rett blad med endetapper *(paraphrase)*
sv: -
pl: -
cs: plát rovný dvojitý *(straight, bridled / gerade, mit zweifacher Teilung)*

4.3.27 ~ Halved joint / Gerades Eckblatt

Joint at a corner, shaped as a common → scarf joint (4.3.6), but with both timbers meeting at an angle (1) (Fig. 386, top). Such a joint may connect two rafters at the roof ridge, where it has to resist tension and shear forces (2) (Fig. 386, bottom).

Eckverbindung, ähnlich einer herkömmlichen → Anblattung in Längsrichtung (4.3.6), beide Hölzer sind jedoch im Winkel zusammengesetzt (1) (Fig. 386, oben). Kann zwei Sparren oder Rofen am Dachfirst verbinden, wo sie besonderen Zug- und Scherkräften ausgesetzt ist (2) (Fig. 386, unten).

fr: 1. assemblage d'angle à mi-bois à entailles droites
2. assemblage d'angle à mi-bois à entailles droites chevillé
en: 1./2. ~ halved joint *(general term / allgemeine Bezeichnung)*
nl: 1. hoekverbinding met halfhoutse overkeping
2. < halfhoutse verbinding
de: 1./2. gerades Eckblatt
1./2. = Anblattung im Winkel mit geradem Eckblatt
1./2. = Ecküberblattung mit geradem Schnitt
2. Anblattung

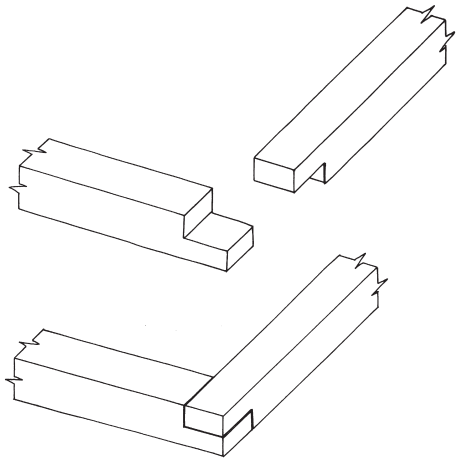

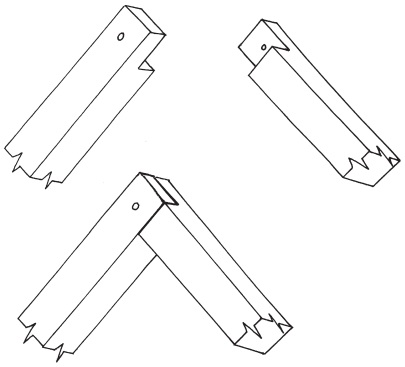

Fig. 386.

da: 1. lige hjørneblad
2. spær slidset halvt i halvt i kippen
no: 1. rett hjørneblad
1. = rett blad (på hjørne)
2. overbladning (mellom sperrer) (på halv ved) *(joint connecting rafters, always with a peg / Verbindung zwischen Sparren, immer mit Holznagel)*
sv: 1. L-formad sammanfogning
1. = hörnbladning
2. bladade sparrar
pl: 1. złącze krokwi w kalenicy na nakładkę prostą
2. złącze krowi w kalenicy na nakładkę prostą wzmocnione kołkiem
cs: 1./2. nárožní přeplátování rovné úplné

4.3.28 ~ Bevelled halved joint / Schräges Eckblatt

Joint at an angle, shaped like a → halving (4.3.27), but with the timbers meeting with slanting ends (here combined with perpendicular sections at the ends) (Fig. 387).

Eckverbindung ähnlich dem → geraden Eckblatt (4.3.27), die Schnittfläche beide Hölzer ist jedoch

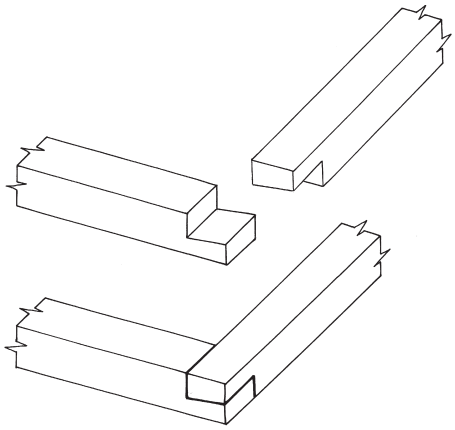

Fig. 387.

geneigt (hier verbunden mit senkrechten Schnitten an den Enden) (Fig. 387).

fr: assemblage d'angle à entailles obliques
en: < bevelled halved joint *(any such joint, not in an angle / jede Anblattung mit schrägem Blatt, nicht im Winkel)*
nl: hoekverbinding met schuine overkeping
de: schräges Eckblatt
= Anblattung im Winkel mit schrägem Eckblatt
= Ecküberblattung mit schrägem Schnitt
da: skrå hjørne kamblad
no: skrått hjørneblad
= hjørneforbindelse ved sinking *(paraphrase)*
sv: -
pl: zamek węgłowy z nakładką skośną
cs: nárožní přeplátování jednostranné úplné rybinové

4.3.29 Hakenförmiges Eckblatt

Joint at an angle shaped like a → halving (4.3.27), but tabled (cf. 4.3.23). The edge of the table is made at right angles (Fig. 388).

Eckverbindung ähnlich dem → geraden Eckblatt (4.3.27), aber mit Hakenblatt (vgl. 4.3.23); die Kante des Hakens verläuft rechtwinklig (Fig. 388).

fr: assemblage d'angle cranté
en: -
nl: hoekverbinding met haak-overkeping
de: hakenförmiges Eckblatt
= Hakeneckblatt
= Anblattung im Winkel mit hakenförmigem Eckblatt
da: -
no: hjørnehakeblad
= hjørneblad med rett hake
= rett hakeblad på hjørne

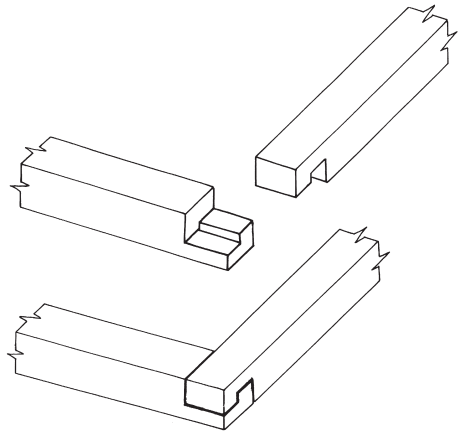

Fig. 388.

sv: -
pl: zamek węgłowy prosty
cs: nárožní přeplátování úplné s ozubem
< spoj “na zámek” *(vernacular, imprecise term / traditionelle, ungenaue Bezeichnung)*

4.3.30 Weichschwanzförmiges Eckblatt

Halved joint at an angle (cf. 4.3.29) with a slanting step, which gives the table the shape of a half dovetail. Prevents lateral movement (Fig. 389).

Eckblatt (vgl. 4.3.29) mit schiefwinklig verlaufendem Absatz in der Blattfläche, so dass der Versatz eine Weichschwanzform erhält. Beugt dem seitlichen Verschieben vor (Fig. 389).

fr: assemblage d’angle cranté à l’oblique
en: -
nl: hoekverbinding met verdekte zwaluwstaart
de: weichschwanzförmiges Eckblatt
= schräges Hakeneckblatt *(imprecise / weniger genau)*

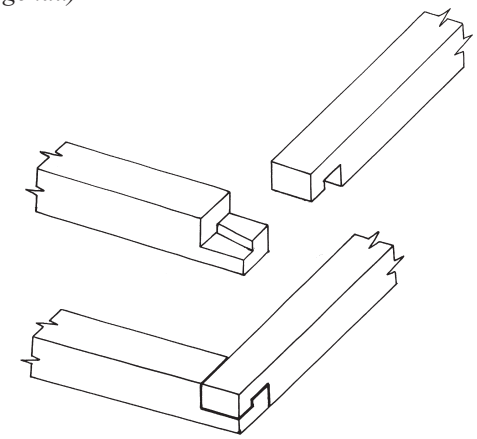

Fig. 389.

= Anblattung im Winkel mit weichschwanzförmigem Eckblatt
da: -
no: hjørnehakeblad med skrå hake
= hjørneblad med halv svalehale
sv: -
pl: zamek węgłowy francuski
cs: nárožní přeplátování úplné se šikmým ozubem
< spoj “na zámek” *(vernacular, imprecise term / traditionelle, ungenaue Bezeichnung)*

4.4 Halved and bridled scarf / Anblattung in Längsrichtung mit seitlichen Brüstungen

Joint which connects two timbers end to end and which can resist shear and torsion forces. Joints similar to lap joints are completed by tenon-like elements which are turned about by 90 degrees and lead to a high strength to resist sideways loads. This type of joint differs from other joints with lap and tenon where lap and tenon are arranged in parallel order.

Scher- und verwindungsfeste Verbindung von zwei Hölzern in Längsrichtung. Der Verblattung, die nur für Scherfestigkeit in einer Richtung sorgt, sind relativ starke, brüstungs- oder zapfenähnliche Verbindungselemente beigegeben, die für eine hohe Scherfestigkeit auch in der dem Blatt entgegengesetzten Richtung sorgen. Diese Verbindung steht im Gegensatz zu Zapfenblattverbindungen, bei denen Zapfen und Blatt in gleicher Richtung stehen.

fr: ~ enture à cran caché *(paraphrase)*
en: halved and bridled scarf
~ scarf joint *(some forms of this type / bestimmte Formen dieses Typs)*
nl: < verbinding met nokken
de: Anblattung in Längsrichtung mit seitlichen Brüstungen
~ Zapfenblattverbindung *(more general term / allgemeinere Bezeichnung)*
da: -
no: skjøt i lenderetning med sidelås
sv: -
pl: zamek
cs: plátování podélné s čepem *(paraphrase)*

4.4.1 ~ Splayed scarf with internal notch / Schräges Blatt mit verdecktem Haken

Stop-splayed scarf joint with fastening wedge, can also be understood as splayed scarf with secret table (having a particular triangular shape) (Fig. 390).

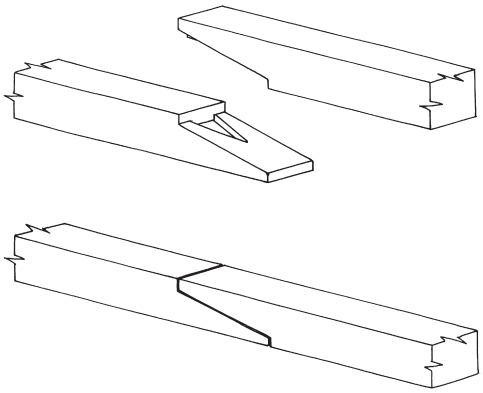

Fig. 390.

Schräges Blatt mit festem Keil, lässt sich auch als schräges Blatt mit verdecktem Haken (in besonderer, dreieckiger Form) auffassen (Fig. 390).

fr: enture oblique avec cran triangulaire caché
en: ~ splayed scarf with internal notch
nl: verbinding met schuine liplas en vaste spie
de: schräges Blatt mit verdecktem Haken
= schräges Blatt mit festem Keil
da: -
no: skrå bladskjøt med skjult hakekam
sv: -
pl: zamek ukośny z czopem klinowym
cs: plát šikmý klesající s klínovitým čepem *(paraphrase)*

4.4.2 Scarf with sallied butts / Anblattung in Längsrichtung mit Einklauung

Scarf joint with butts of cranked shape (here: stop-splayed); this detail fastens the joint against side pressure (Fig. 391).

Anblattung in Längsrichtung mit winkelförmig ausgearbeiteten Stirnseiten (hier: schräges Blatt), die die Verbindung vor seitlicher Verschiebung sichern (Fig. 391).

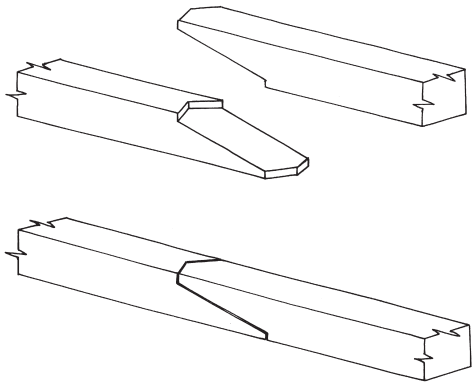

Fig. 391.

fr: trait de Jupiter avec abouts brisés en coupe
en: scarf with sallied butts (stop-splayed and with key)
= bird's mouth
= feather edge
nl: rechte liplas met visbekborsten
= visbek
de: Anblattung in Längsrichtung mit Einklauung
= gerades Blatt mit Gratschnitt
da: -
no: skrå bladskjøt med tilspissede ender
sv: -
pl: zamek ukośny z wcięciem i klinem
cs: plát klínočelý

4.4.3 Scarf joint with bridled butts / Zapfenförmiges Blatt mit Brüstung

Scarf joint with lap furnished by a tenon at its butt, turned at an angle of 90 degrees (1) (Fig. 392, top). The tenon may be at the butt of each of the two timbers; as an additional securing a wedge can be stuck through a hole of both timbers (2) (Fig. 392, bottom).

Anblattung in Längsrichtung mit verschränktem Blattende bzw. Zapfen am Blattende (1) (Fig. 392, oben). Die Verbindung kann mit Zapfen an jedem der beiden

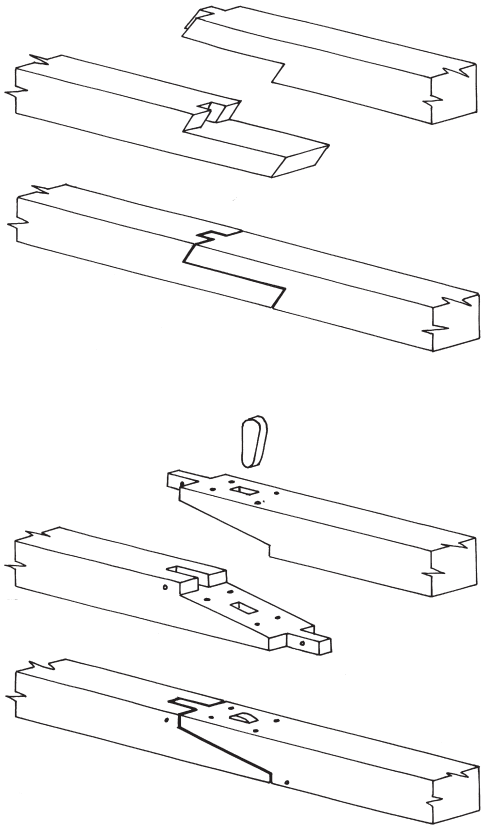

Fig. 392.

Hölzer und zusätzlicher Sicherung mit einem durchgesteckten Keil ausgeführt sein (2) (Fig. 392, unten).

fr: 1. enture avec abouts en biseau et tenon
2. enture oblique à tenons chevillée, et clavetée
2. = enture en sifflet avec abouts à tenons, chevillée et clavetée
en: 1./2. scarf joint with bridled butts
1./2. = scarf joint with bridled abutments
nl: 1./2. verbinding met schuine liplas en nok (oder: nokken)
de: 1. zapfenförmiges Blatt mit Brüstung (schräg eingeschnitten)
1. = Stoß mit geradem Blatt und zwei Zapfen
1. = schräg eingeschnittenes Zapfenblatt
1. = schräg eingeschnittenes verkämmtes Blatt
2. schräges Blatt mit Doppelzapfen und Keil
da: -
no: 1. rett bladskjøt med skrått bryst og én styretapp
2. skrå bladskjøt med styretapper
sv: -
pl: 1. zamek ze skośnymi końcami i czopem czołowym
cs: 1./2. plát s čepem

4.4.4 ~ Halved scarf with dovetailed butt / Schwalbenschwanzförmiges Blatt mit Brüstung

Scarf joint with a lap and a dovetail at its butt; it is suited to bear tension forces (Fig. 393).

Anblattung in Längsrichtung mit Schwalbenschwanzblatt am Stirnende; es ist gut auf Zug belastbar (Fig. 393).

fr: (enture à) queue d'aronde avec épaulement
= enture droite avec tenon en queue d'aronde
en: -
= halved scarf with dovetailed butt
nl: rechte liplas met zwaluwstaart-nokken *(with two dovetailed ends / mit zwei Schwalbenschwanz-Enden)*
= rechte liplas met zwalustaart-nok
de: schwalbenschwanzförmiges Blatt mit Brüstung *(may have vertical or undersquinted butts / kann gerade oder schräg eingeschnitten sein)*
= Schwalbenschwanzzapfenblatt
da: -
no: svalehaleformet blad med bryst
= rett bladskjøt med svalehaleformet styretapp
sv: -
pl: zamek prosty z czopem płetwowym w jaskółczy ogon
cs: plát rovný s rybinovým čepem

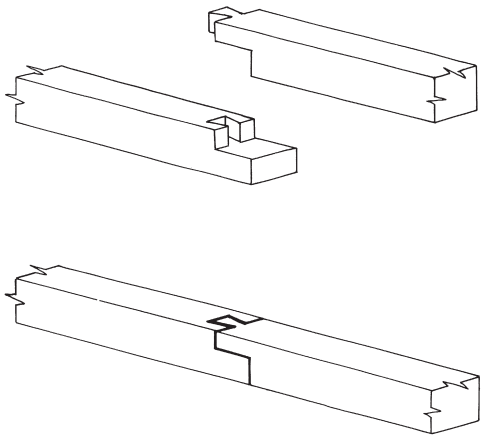

Fig. 393.

4.4.5 Halved scarf with bare-faced dovetailed butt / Weichschwanzförmiges Blatt mit Brüstung

Scarf joint with a lap and a half dovetail at its butt (in the illustration: side-halved) (Fig. 394).

Anblattung in Längsrichtung mit Weichschwanzblatt am Stirnende (in der Abbildung mit liegendem Blatt) (Fig. 394).

fr: enture à demi-queue d'aronde avec épaulement
= enture droite avec tenon en demi-queue d'aronde
en: halved scarf with bare-faced dovetailed butt
nl: rechte liplas met enkelzijdige zwalustaartnok (oder: nokken)
de: weichschwanzförmiges Blatt mit Brüstung
da: -
no: rett bladskjøt med halv svalehaleformet styretapp
sv: -
pl: zamek prosty z czopem płetwowym
cs: plát rovný s jednostranně rybinovým čepem

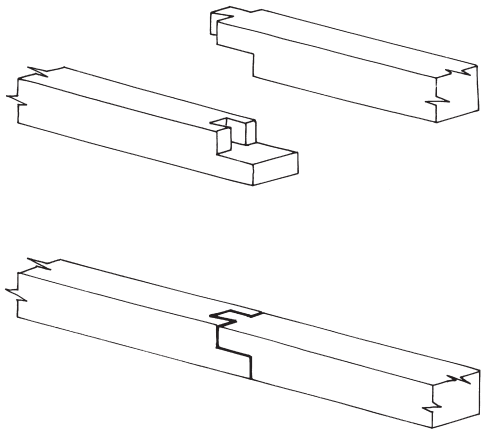

Fig. 394.

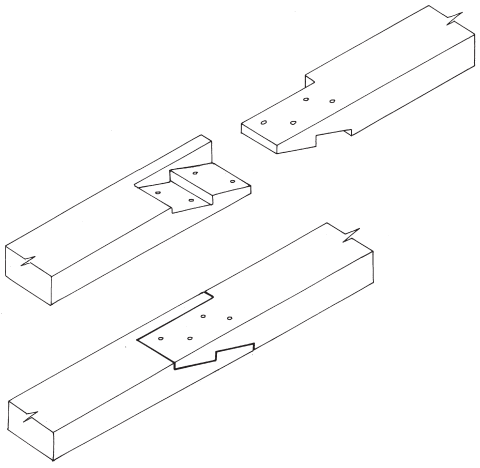

Fig. 395.

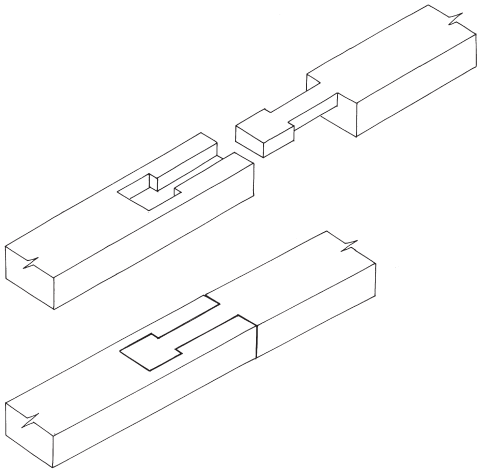

Fig. 396.

4.4.6 Secret stop-splayed scarf / Verdecktes schräges Hakenblatt

Scarf joint (here: stop-splayed and tabled) with a bar of full wood at one side, which hides the joint (Fig. 395).

Anblattung in Längsrichtung (hier in Form eines schrägen Hakenblattes), deren Blatt auf einer Seite durch eine Brüstung verdeckt ist (Fig. 395).

fr: trait de Jupiter avec parement, chevillé
en: secret stop-splayed scarf
nl: enkelzijdig verdekte schuine haaklas
de: verdecktes schräges Hakenblatt
= schräges Hakenblatt mit einer Brüstung
= einseitig verdecktes schräges Hakenblatt
da: -
no: skjult skrått hakeblad
sv: -
pl: -
cs: polokrytý plát šikmý s ozubem

4.4.7 Halved scarf with bridled and tabled butts / Schlüsselblatt

Scarf joint with a lap which is narrowed at both sides. The swelling at its end (key) improves the tensile performance. Sometimes the joint is as thick as the whole timber, so it can be described as a tenon with a key at its end (Fig. 396).

Anblattung in Längsrichtung mit Blatt mit seitlichen Brüstungen, das hammerförmig ausgebildet und gut auf Zug beanspruchbar ist. Manchmal besitzt die Verbindung die Stärke des gesamten Holzes und kann daher als Schlüsselzapfen beschrieben werden (Fig. 396).

fr: enture avec tenon cranté des deux côtés et arasement plat
en: halved scarf with bridled and tabled butts
< tabled and bridled scarf *(may have a one-sided or double-sided key / kann einen einseitig oder beidseitig verdickten „Schlüssel“ haben)*
nl: verbinding met sleutellas
de: Schlüsselblatt
= zweiseitiges hakenförmiges Brustblatt
= Sichelzapfen
da: -
no: dobbelt fordækt hagekam
= skjult dobbelt hakekam
sv: -
pl: -
cs: -

4.4.8 Splayed scarf with internal tongues / Anblattung in Längsrichtung mit Zapfen auf dem Blatt

Scarf joint whose splay is furnished with a special type of mortice and tenon joint. The illustration shows a stop-splayed scarf with square and under-squinted abutments (Fig. 397).

Anblattung in Längsrichtung mit schrägem Blatt mit einem doppelten Zapfen auf Blattfläche und Blattsasse. Die Abbildung zeigt eine Anblattung mit unterschnittenen Stoßseiten (Fig. 397).

fr: enture oblique à languette et rainure
en: splayed scarf with internal tongues
> stop-splayed scarf with square and undersquinted abutments, having counter tongued-and-grooved splay *(with under-squinted abutments / mit unterschnittenen Stoßseiten)*

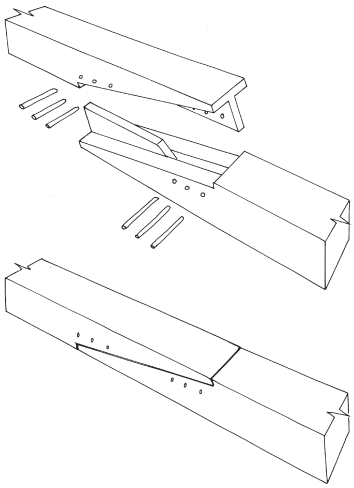

Fig. 397.

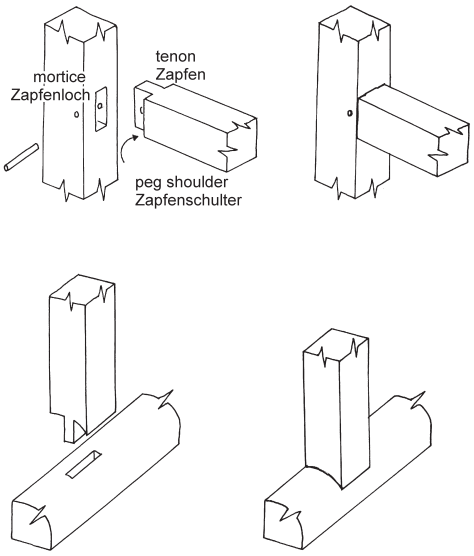

Fig. 398.

nl: verbinding in langsrichting met las en messing en groef *(paraphrase)*
de: Anblattung in Längsrichtung mit Zapfen auf dem Blatt *(paraphrase)*
da: -
no: -
sv: -
pl: zamek ukośny z czopem wewnętrznym
cs: -

4.5 Mortice and tenon joint / Verzapfung

Joint where the end of one timber is cut away to form normally two shoulders; the narrowed end (→ tenon [4.5.2]) is engaged with a socket of corresponding depth (the → mortice [4.5.1]) and cut part way through another member. The timbers are usually secured by one or more wooden pegs. The joint will be stressed by pressure. Most members meet at an angle, but also end to end. So-called → slip tenons (4.5.24) are loose tenons, morticed into two adjacent pieces of timber (Fig. 398).

Holzverbindung, bei der ein Holz mit einem in der Regel beidseitig im Querschnitt reduzierten Ende, dem → Zapfen (4.5.2), in den Schlitz eines anderen Holzes, das → Zapfenloch (4.5.1), gesteckt wird. Meist mit einem oder mehreren Holznägeln gesichert. Lässt sich gut auf Druck beanspruchen. Meist werden die Hölzer im Winkel verbunden; es können aber auch Längsverbindungen hergestellt werden. So genannte → eingesetzte Zapfen (4.5.24) sind separate Holzstücke, die in die Zapfenlöcher an beiden Bauhölzern eingelassen sind (Fig. 398).

fr: assemblage à tenon et mortaise
> assemblage à tenon et mortaise chevillé *(mortice and tenon joint with peg / Zapfenverbindung mit Holznagel)*
en: mortice and tenon joint
> bridled joint *(joint divided into three sections, maybe also necked / dreigeteilte Verbindung, kann auch gehälst sein)*
nl: pen- en gatverbinding *(except bridled scarf joints / ausgenommen Längsverbindungen mit Nutzapfen)*
= pen-en-gat *(except bridled scarf joints / ausgenommen Längsverbindungen mit Nutzapfen)*
= pen en gat *(except bridled scarf joints / ausgenommen Längsverbindungen mit Nutzapfen)*
= pengatverbinding *(except bridled scarf joints / ausgenommen Längsverbindungen mit Nutzapfen)*
de: Verzapfung
da: tapning
= tapsamling
= tømmeret er tappet sammen
no: tapping
= sammentapning
sv: tappning
= “fogar m tapp och tapphål”
pl: złącze na czop
cs: čepový spoj
~ čepování *(process / Vorgang)*

4.5.1 Mortice / Zapfenloch

Socket in a → mortice and tenon joint (4.5), where the tenon is placed. Normally it is rectangular-shaped and enclosed on five sides, but may be cut completely across through the timber (4.5.5) or shaped groove-like (4.5.18) (Fig. 398).

Ausnehmung bei → Verzapfungen (4.5), in die der Zapfen gesteckt wird. Sie ist in der Regel rechteckig und an fünf Seiten geschlossen, kann aber auch quer durch das gesamte Holz verlaufen (4.5.5) oder nutenartig (4.5.18) ausgebildet sein (Fig. 398).

fr: mortaise
en: mortice
= mortise *(Am.)*
> through-mortice *(continuous mortice of a through tenon / durchgehendes Zapfenloch eines Schlitzzapfens)*
nl: pengat
< gat
de: Zapfenloch
= Zapfsasse
> Zapfenschlitz *(imprecise, also for a tenon which is sideways open or a through tenon / ungenau, auch für ein seitlich offenes oder durch das gesamte Holz durchgehendes Zapfenloch)*
da: taphul
no: tapphull
sv: tapphål
pl: gniazdo czopa
cs: dlab
= hnízdo *(older, traditional term / ältere, traditionelle Bezeichnung)*

4.5.2 Tenon / Zapfen

Rectangular, narrowed end of a timber, usually with → shoulders (4.5.3) at two sides (sometimes only at one side, at three, or at four); it engages with a → mortice (4.5.1) of corresponding shape (Fig. 398).

Rechteckiger Fortsatz am Ende eines Holzes, der in der Regel an zwei Seiten (ggf. auch an nur einer, an drei oder vier) in Form von → Schultern (4.5.3) so verschmälert ist, dass er in ein entsprechend ausgearbeitetes → Zapfenloch (4.5.1) eines anderen Holzes passt (Fig. 398).

fr: < tenon *(also a lap / auch ein Blatt)*
en: tenon
> central tenon *(tenon having two shoulders / Zapfen mit zwei Schultern)*
nl: pen
de: Zapfen
> mittiger Zapfen
da: tap
no: tapp
sv: tapp
pl: czop
cs: čep

4.5.3 Peg shoulder / Zapfenschulter

Face side of a timber on both sides of a tenon; usually of rectangular shape, but may also stand in an oblique angle or have a curved shape (Fig. 398). Some tenons have only one or more than two shoulders (Figs. 399 and 402).

Stirnseite des Holzes auf beiden Seiten eines Zapfens, in der Regel rechtwinklig, kann aber auch schiefwinklig oder gebogen sein (Fig. 398). Manche Zapfen haben an nur einer oder an mehreren Seiten eine Schulter (Fig. 399 und 402).

fr: épaulement
en: peg shoulder
= shoulder
> scribed shoulder *(oblique shoulder / schiefwinklige Schulter)*
nl: borst
de: Zapfenschulter
= Zapfenbrust
= Zapfenbrüstung *(misleading, a Brüstung can also be found at the side of halved joints / missverständlich, eine Brüstung kann auch seitlich an Blättern angebracht sein)*
da: brøst
no: bryst
= forsats
sv: nacke
pl: czop
cs: -

4.5.4 Barefaced tenon / Einseitiger Zapfen

Tenon with only one → shoulder (4.5.3) (Fig. 399).

Zapfen mit nur einer → Schulter (4.5.3) (Fig. 399).

fr: tenon à un épaulement
en: barefaced tenon
nl: pen- en gatverbinding met lip
de: einseitiger Zapfen
= Zapfen mit einer Schulter
da: tap med enkelt bryst
no: tapp med én aksel *(paraphrase)*

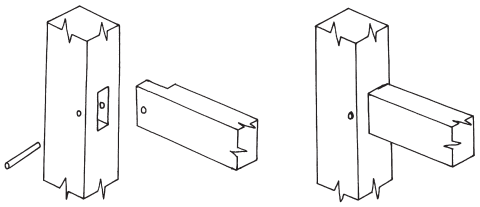

Fig. 399.

sv: tapp med en sidonacke
pl: czop jednostronny
cs: čep jednostranný

4.5.5 ~ Through tenon / Schlitzzapfen

Mortice and tenon joint, whose mortice and tenon extend completely through the timber. The end of the tenon fits with the outside of the continuous timber (Fig. 400).

Verzapfung, bei der sich Zapfenloch und Zapfen durch die gesamte Stärke des aufnehmenden Holzes erstrecken. Das Ende des Zapfens schließt bündig mit dem durchgehenden Holz ab (Fig. 400).

fr: tenon traversant
= tenon passant
en: ~ through tenon *(usually refers to a key-wedged through-tenon / meist auf eine Durchzapfung mit Zapfenschloss bezogen)*
~ through-tenon
nl: open pen en gatverbinding
de: Schlitzzapfen
= durchgehender gerader Zapfen
= Durchzapfung
= voller Zapfen
da: lang tap
= gennemgående tap
no: gjennomgående tapp
= slisstapp
sv: slitstapp
pl: złącze na czop z kołkiem
cs: čep průběžný
= čep pravoúhlý procházející

4.5.6 Gerader Zapfen

Mortice and tenon joint, whose tenon is shaped rectangular; the timbers meet at an angle of 90 degrees (Fig. 398).

Verzapfung, dessen Zapfen rechtwinklig aus dem Ende des Holzes herausgearbeitet ist; die verbundenen Hölzer stehen im Winkel von 90 Grad zueinander (Fig. 398).

fr: assemblage à tenon rectangulaire
en: -
< tenon *(general term / allgemeine Bezeichnung)*
nl: < pen *(general term / allgemeine Bezeichnung)*
de: gerader Zapfen *(term also for tenon joints end to end / Bezeichnung auch für Verzapfungen in Längsrichtung)*

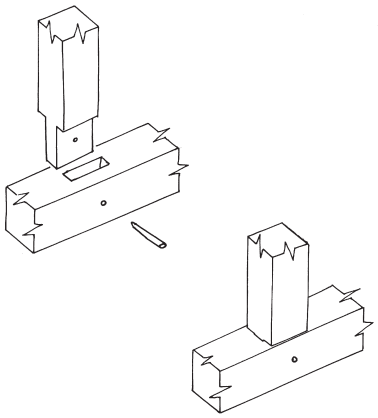

Fig. 400.

da: lige tap
no: rett tapp
sv: rak tapp
pl: czop prosty
cs: > čep rovný *(term also for tenon joints end to end / Bezeichnung auch für Verzapfungen in Längsrichtung)*

4.5.7 Mitred bridle joint / Zapfen mit Anschlitzung auf Gehrung

Mortice and tenon joint, where two longitudinal members meet at right angles; tenon and mortice are cut angularly, but the shoulder is mitred. Often made as an open tenon (Fig. 401), but may even have enclosed mortice and tenon.

Verzapfung, die zwei Längshölzer im rechten Winkel verbindet; Zapfen und Zapfenloch sind winklig zum jeweiligen Holz ausgearbeitet, die Schulter verläuft aber auf Gehrung. Die Verbindung hat oft einen offenen Zapfen (Fig. 401), kann aber auch mit verdecktem Zapfen versehen sein.

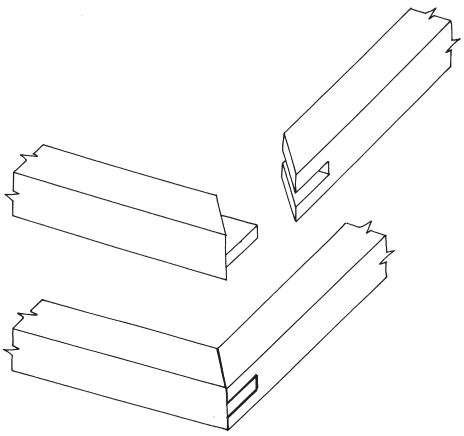

Fig. 401.

fr: enfourchement en onglet pour un assemblage d'angle *(paraphrase)*
en: mitred bridle joint
nl: hoekverbinding met verstek, pen en slobgat
> hoekverbinding met verstek, verkorte pen en slobgat *(with secret mortice and tenon / mit verdecktem Zapfen)*
de: Zapfen mit Anschlitzung auf Gehrung
= Scherzapfen auf Gehrung
= Gehrungszapfen
= Zapfen auf Gehrung
da: tapning med gering
< slidsning *(bridled joint / Einschlitzung)*
no: slisstapp med gjæring
= gjæret slisstapp
sv: slitsfog i L-form med gering
pl: zwidłowanie skośne
cs: čep zapuštěný se šikmým čelem
= vodorovné začepování na pokos

4.5.8 Schräger Zapfen

Mortice and tenon joint, where the tenon is cut at an oblique angle on one or both sides, e. g. where two timbers meet at an oblique angle (Fig. 402).

Verzapfung, deren Zapfen an einer oder beiden Seiten schräg geschnitten ist, z. B. bei Verbindung von Hölzern im schiefen Winkel (Fig. 402).

fr: tenon oblique
en: -
nl: afgeschuinde pen
de: schräger Zapfen *(often refers not to the bevel at the tenon, but to any tenon connecting timbers which meet at an oblique angle / oft nicht auf die Abschrägung am Zapfen, sondern auf alle Zapfen bezogen, bei denen Hölzer im schiefen Winkel zusammentreffen)*

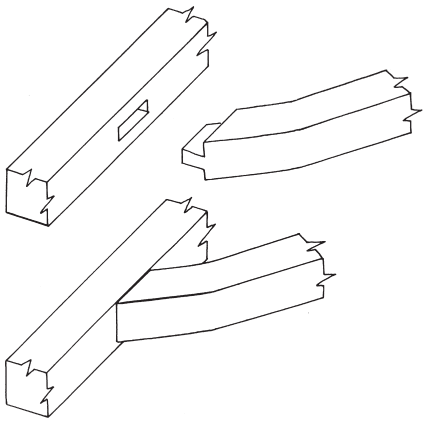

Fig. 402.

da: skrå tap
= skrå indtapning
no: skrå tapp
sv: tapp med sned tappkant *(paraphrase)*
= sned intappning
pl: czop skośny
cs: čep šikmý

4.5.9 ~ Tenon with four shoulders / Geächselter Zapfen

Tenon with → shoulders (4.5.3) on three (1) or four (2) sides (Fig. 403).

Zapfen, der auf drei (1) oder vier (2) Seiten → Schultern (4.5.3) besitzt (Fig. 403).

fr: 1. tenon à trois épaulements
2. tenon à quatre épaulements
en: 1. face-halved tenon *(fills the mortice together with another tenon, inserted from the other side of the timber / füllt das Zapfenloch gemeinsam mit einem von der gegenüberliegenden Holzseite aus eingesteckten Zapfen)*
2. tenon with four shoulders *(paraphrase)*
2. = stub tenon *(short flat tenon cut in the end of a post / kurzer, dicker Zapfen am Ende eines Ständers)*
nl: 1. pen met drie borsten *(paraphrase)*
2. pen met vier borsten *(paraphrase)*
de: 1./2. geächselter Zapfen
1./2. = abgesetzter Zapfen
2. allseitig geächselter Zapfen *(paraphrase)*
da: 1./2. straffet tap
no: 1. hjørnetapp

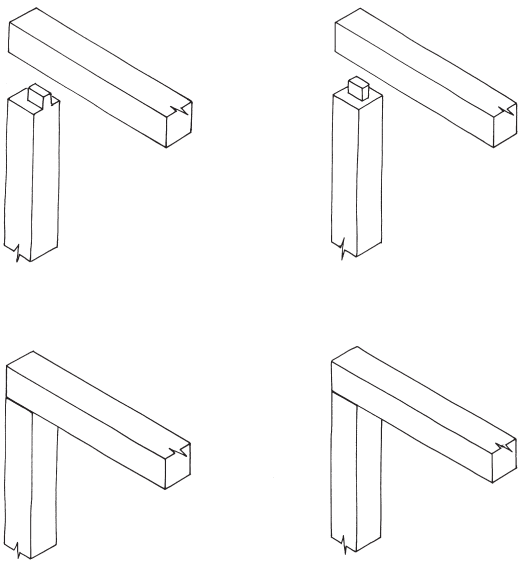

Fig. 403.

1. = straffet tapp
1. = halv tapp
1. = akslet tapp
2. to-sidig akslet tapp

sv: 1. ¾-dels tapp
1. = tapp med tre nackar
2. tapp med fyra nackar

pl: 1. czop boczny
1. =czop cofnięty
2. czop środkowy

cs: 1./2. čep podříznutý
1. čep podříznutý z jedné strany
2. čep podříznutý z obou stran

4.5.10 Round tenon / Rundzapfen

Tenon which has a cylindrical shape (Fig. 404).

Zapfen mit zylindrischer Form (Fig. 404).

fr: tenon rond
en: round tenon
nl: pen met ronde doorsnede *(paraphrase)*
de: Rundzapfen
da: dyvelformet tap
= dorn *(paraphrase)*
no: rundtapp
sv: rundtapp
pl: czop okrągły
cs: čep válcovitý

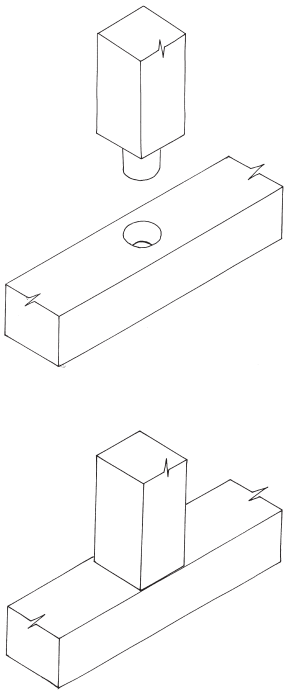

Fig. 404.

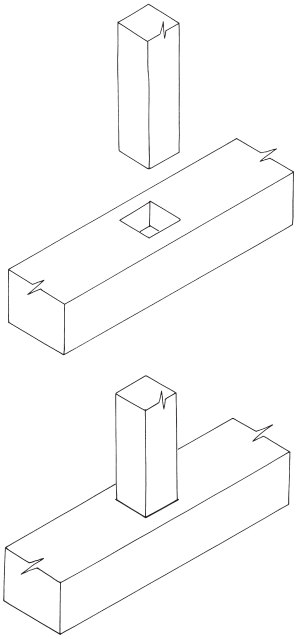

Fig. 405.

4.5.11 Stump tenon joint / Verbindung mit Einsatzloch

Joint where the end of a round or angular timber is not cut away but engages in a mortice of corresponding shape (Fig. 405).

Verbindung, bei der ein rundes oder kantiges Holz mit seinem vollen Querschnitt in ein anderes Holz eingreift (Fig. 405).

fr: encastrement
en: stump tenon joint
nl: verbinding waarbij de pen de hele doorsnede van de balk omvat *(paraphrase)*
de: Verbindung mit Einsatzloch *(paraphrase)*
da: fordækt tapforbindelse
no: -
= nedfelling *(not considered as a tenon joint / nicht als Zapfenverbindung aufgefasst)*
= innfelling *(not considered as a tenon joint / nicht als Zapfenverbindung aufgefasst)*
sv: -
pl: złącze na czop osadzony
cs: zasazení do otvoru *(paraphrase)*

4.5.12 Corner tenon / Winkelzapfen

Tenon with angular shape, usually at the lower end or head of a corner post (Fig. 406).

Zapfen mit winkelförmiger Form, in der Regel am Fuß oder Kopf eines Eckständers (Fig. 406).

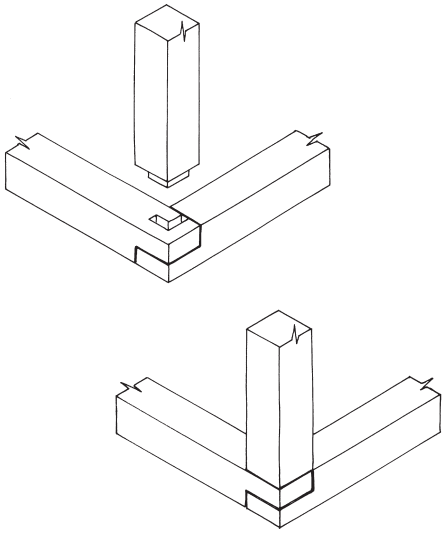

Fig. 406.

fr: tenon chevronné
en: ~ corner tenon
> box tenon *(two separated tenons, cut at an angle of 90 degrees / zwei einzelne, im Winkel von 90 Grad angebrachte Zapfen)*
nl: hoekvormige pen *(paraphrase)*
de: Winkelzapfen
= Eckzapfen
da: straffet tap og lige hjørneblad
no: -
= vinkelformet hjørnetapp
sv: < stolpe med tapp *(imprecise / ungenau)*
pl: czop kątowy
cs: čep úhlový

4.5.13 Tenoned flatend members / Zapfen mit Anplattungen

Mortice and tenon joint for timbers with round or irregular cross section, from which slopings lead to angular tenons. The illustration shows barefaced tenon joints with parallel housing (Fig. 407).

Verzapfung an Hölzern mit nicht winkligem Querschnitt, bei denen schräge Flächen zu den winklig bearbeiteten Zapfen überleiten. Die Abbildung zeigt einseitige Zapfen mit geradem Versatz (Fig. 407).

fr: assemblage avec tenons à épaulements biais dégagés *(paraphrase)*
en: tenoned flatend members
nl: pen met afgeschuinde borsten *(paraphrase)*
de: Zapfen mit Anplattungen
da: -
no: -
= tapp med forsats

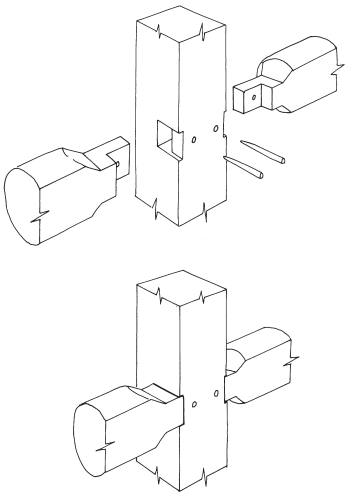

Fig. 407.

sv: -
pl: -
cs: -

4.5.14 Tenon with housed upper shoulder / Gerader Brustzapfen

Strengthened tenon with one housed shoulder of angular shape, usually in floor or ceiling frames (Fig. 408).

Verstärkter Zapfen mit vorgezogener oberer Schulter, winklig ausgeführt, überwiegend bei horizontalen Hölzern in Deckenkonstruktionen (Fig. 408).

fr: tenon à épaulements encastrés
en: tenon with housed upper shoulder
nl: pen met nok
de: gerader Brustzapfen
~ Verzapfung mit Brüstung
da: tap med bærebryst
= enkel lige tap med brøst *(paraphrase)*

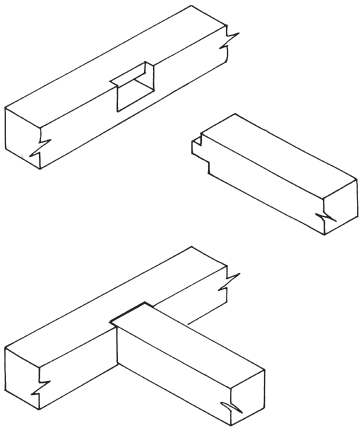

Fig. 408.

no: brysttapp med rett forsats
= bjelketapp med bærebryst
sv: tapp m styrnacke
pl: czop kryty
cs: čep jednostranně zapuštěný

4.5.15 Tenon with bevelled shoulder / Schräg eingeschnittener Brustzapfen

Strengthened tenon with oblique shoulders, mainly used in floor and ceiling frames (Fig. 409).

Verstärkter Zapfen mit schräg angeordneten Schultern, überwiegend bei horizontalen Hölzern in Deckenkonstruktionen (Fig. 409).

fr: tenon à épaulements obliques
en: tenon with bevelled shoulder
nl: pen met afgeschuinde nok
de: schräg eingeschnittener Brustzapfen
= schräger Brustzapfen
= schräg geschnittener Brustzapfen
da: tap med skråt brøst
no: brysttapp med skrå forsats
= bjelketapp med skrå forsats
sv: tapp med sned styrnacke
pl: czop kryty ze skosami
cs: čep jednostranně zapuštěný šikmočelý

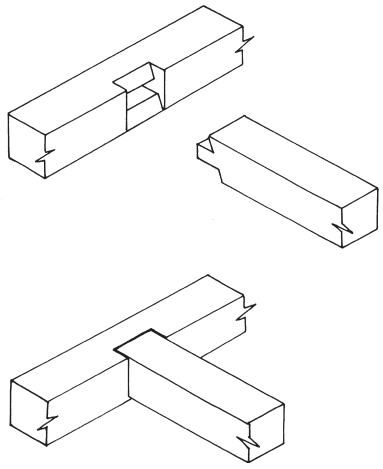

Fig. 409.

4.5.16 Chase tenon / Jagdzapfen

Tenon, which is inserted into a long drawn out → mortice (4.5.1) from above or the side; often short or sloped. Mainly used for later alterations (Fig. 410).

Zapfen, der in ein lang ausgezogenes → Zapfenloch (4.5.1) von oben oder von der Seite eingesetzt ist, oft kurz oder abgeschrägt. Wird vor allem bei nachträglichen Veränderungen benutzt (Fig. 410).

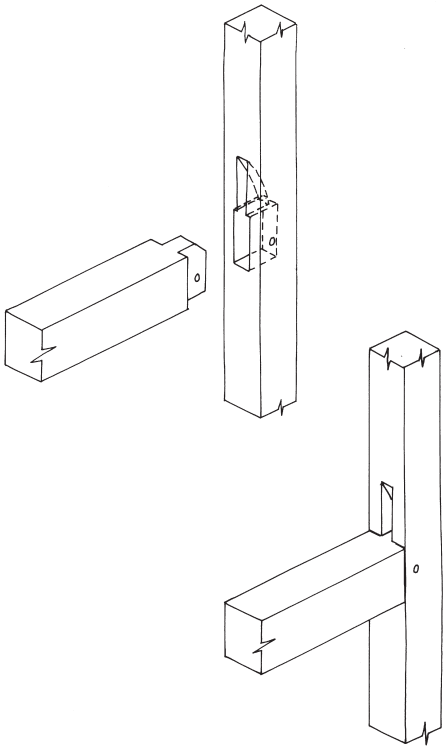

Fig. 410.

fr: tenon de coulisse
en: chase tenon *(term also used when two timbers meet at an oblique angle and hence mortice and tenon have an oblique side / Bezeichnung auch genutzt, wenn zwei Hölzer schiefwinklig zusammentreffen und Zapfen und Zapfenloch daher auf einer Seite schräg geschnitten sind)*
nl: afgeschuinde opening om pen in het pengat te steken *(paraphrase)*
de: Jagdzapfen
= Schleifzapfen
da: skrå tapsamling til kopbånd
no: jakttapp
sv: -
pl: czop wsuwany
cs: čep paždíkový

4.5.17 Chase / Schlagnut

Groove or extension at the side of a → mortice (4.5.1), through which a tenon is inserted sideways, usually a chase tenon (Fig. 410).

Nutenartige Verlängerung eines → Zapfenloches (4.5.1), die es ermöglicht, einen Zapfen seitlich hineinzuschieben, meist einen Jagdzapfen (Fig. 410).

fr: mortaise allongée pour assemblage par bascule *(paraphrase)*
= mortaise allongée pour assemblage par coulisse *(paraphrase)*
en: ~ chase *(long groove / langes, schlitzartiges Zapfenloch)*
~ chase mortice *(inconsistent term / widersprüchliche Bezeichnung)*
nl: afgeschuinde opening om pen in het pengat te steken *(paraphrase)*
de: Schlagnut
= Schleifnut
da: slagfals
no: slagnot *(loan translation / Lehnübersetzung)*
sv: -
pl: < wpust *(groove / Nut)*
cs: -
= drážka *(groove / Nut)*

4.5.18 ~ Bridled (scarf) joint / Nutzapfen

Mortice and tenon joint, whose mortice is formed like a slot or groove, open at both sides (Fig. 411).

Zapfenverbindung, dessen Zapfenloch wie eine Nute geformt und seitlich offen ist (Fig. 411).

fr: tenon d'enfourchement
= tenon plat *(rather imprecise / eher ungenau)*
en: < bridled (scarf) joint *(jointed end to end, often open at one side only / Verbindung in Längsrichtung, oft nur auf einer Seite offen)*
nl: penlas
de: Nutzapfen
> Scherzapfen *(open mortice and tenon, pegged, connecting two vertical or horizontal timbers / Nutzapfen, vernagelt, verbindet zwei senkrechte oder waagerechte Hölzer)*
> Zapfenstoß *(short bridled scarf, usually not fixed by pegs; the joint can barely resist lateral pressure; usually between two horizontal timbers / kurzer Nutzapfen, der in der Regel nicht mit Holznägeln gesichert ist; die Verbindung kann seitlichen Kräften kaum standhalten; in der Regel zwischen horizontalen Hölzern)*
da: slidstap
= nottap
no: ~ nottapp
= slisstapp, slisskjøt
sv: < slitsfog
pl: czop odsadzony
cs: spoj na čep a rozpor

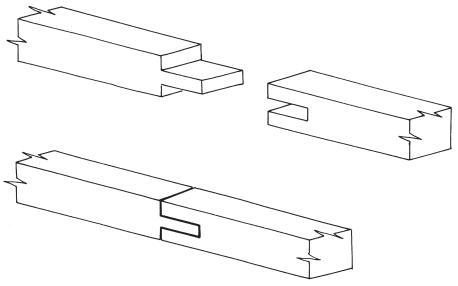

Fig. 411.

4.5.19 Tapered bridle scarf / Konischer Zapfen

Tenon with tapered long sides; usually combined with a mortice which is open at both sides (4.5.18). An advantage of such a tenon is its solid base (Fig. 412).

Zapfen mit konisch zulaufenden Längsseiten; kommt in der Regel als Nutzapfen (4.5.18) vor. Die Basis des Zapfens ist besonders stabil (Fig. 412).

fr: ~ tenon effilé
en: tapered bridle scarf *(a scarf joint / Längsverbindung)*
nl: schuine penlas
de: konischer Zapfen
= sich verjüngender Zapfen *(paraphrase)*
da: konisk tap
no: konisk tapp
sv: konisk tapp
pl: czop stożkowaty
cs: -

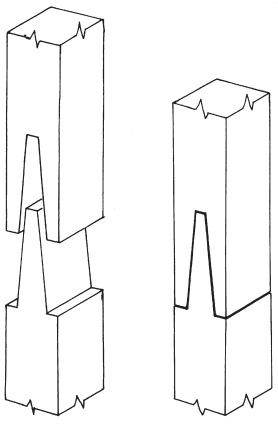

Fig. 412.

4.5.20 Bridled joint (at the apex) / Scherzapfen

Mortice and tenon joint at an angle, which particularly connects a pair of rafters at the ridge; often with open mortice. Can be considered as a special form of a → through tenon joint (4.5.5, 4.5.18). It has to resist tension and shear forces, hence usually pegged (Fig. 413).

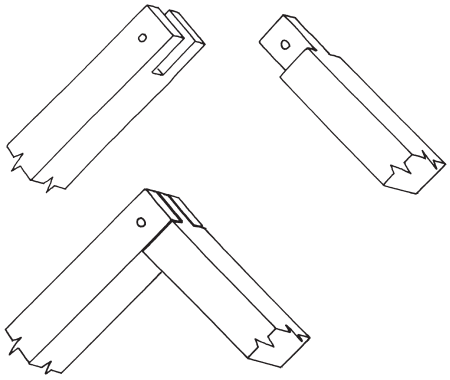

Fig. 413.

Zapfenverbindung von im Winkel verbundenen Hölzern, vor allem zwischen Sparren oder Rofen am Dachfirst; meist als offener Zapfen ausgeführt; Sonderform eines → Schlitzzapfens (4.5.5) oder eines → Nutzapfens (4.5.18). Die Verbindung muss Zug- und Scherkräften standhalten, daher normalerweise mit einem Holznagel gesichert (Fig. 413).

fr: assemblage d'angle à enfourchement
en: bridled joint (at the apex)
~ bridle joint tenon
~ open mortice and tenon
nl: hoekverbinding met pen en slobgat *(open mortice and tenon / offener Zapfen)*
= hoekverbinding met open pen en gat *(enclosed at the side, but with through-mortice / an der Seite geschlossen, aber mit durchgehendem Zapfenloch)*
de: Scherzapfen
< Zapfen mit Anschlitzung *(only the shape of the joint / nur die Form der Verbindung)*
< angeschlitzter Zapfen *(only the shape of the joint / nur die Form der Verbindung)*
da: slidssamling
= slidstap
no: slisstapp
= klauv
= tapp og klauv
sv: ~ förstärkt slitsfog *(paraphrase)*
> tappade sparrar *(at the apex / am First)*
pl: zwidłowanie kątowe
cs: nárožní čep
= ostřih

4.5.21 Lap with tenon / Einfacher Blattzapfen

Mortice and tenon joint furnished with a → lap (4.3.2) at one side; the lap may be recessed and flush with the passing timber or put on the timbers surface. Often connects post and sill or plate (Fig. 414). Short oblique shoulders should not be considered as laps (cf. 4.5.3).

Zapfenverbindung, bei der auf einer Seite des Ständers zusätzlich ein → Blatt (4.3.2) angebracht ist. Das Blatt kann in eine Ausnehmung im durchgehenden Holz eingelassen, aber auch aufgelegt sein. Oft zur Verbindung von Ständer und Schwelle oder Rähm (Fig. 414). Kurze schräge Schultern an einem Zapfen sind nicht als Blatt anzusehen (vgl. 4.5.3).

fr: assemblage à tenon et flottement entaillé
en: lap with tenon
> upstand *(broad, lap-like reinforcement at the head or lower end of a post, may be furnished by an additional tenon / sehr starke, blattartige Verdickung am Ständerkopf oder Ständerfuß, an dem ein zusätzlicher Zapfen angebracht sein kann)*
nl: verbinding met lip en (gesloten) pen en gat *(usual lap with tenon / normaler Blattzapfen)*
= verbinding met opgelegende lip en pen en gat *(tenon with projecting lap / Blattzapfen mit aufgelegtem Blatt)*
de: einfacher Blattzapfen
< Blattzapfen
> einfacher, bündiger Blattzapfen *(lap does not project beyond the surface / Blatt steht nicht über die Oberfläche vor)*

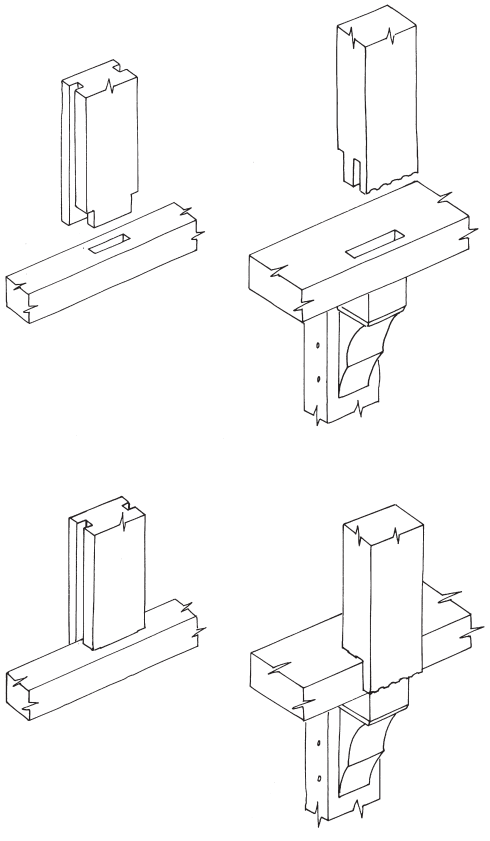

Fig. 414.

> einfacher, nicht bündiger Blattzapfen *(lap projects beyond the surface / Blatt steht über die Oberfläche vor)*
> Ständerfußblatt *(at the lower end of a post, often at a gable or in an upper storey, maybe decorated / an einem unteren Ständerende, vielfach im Giebel oder Obergeschoss, oft verziert)*
> Schwebeblatt *(see Ständerfußblatt, older term / see Ständerfußblatt, ältere Bezeichnung)*
> Ständerschale *(see Ständerfußblatt, older term / siehe Ständerfußblatt, ältere Bezeichnung)*

da: > stolpeskel *(projecting lap at the lower end of a post / vorstehendes Blatt am Fuß eines Ständers)*
> stolpetops frontblad *(at the top of a post / am oberen Ende eines Ständers)*
> stolpeskæl *(decorated covering of the lower part of the post, especially at second floors / verzierte Verkleidung des unteren Ständerendes, insbesondere an Obergeschossen)*
< samling mellem stolpe og rem med tap og ensidig blad som et synligt stolpeskæl *(paraphrase, joint connecting post und wall plate / Verbindung zwischen Ständer und Rähm)*

no: bladtapp
sv: rak bladning
pl: -
cs: -

4.5.22 Doppelter Blattzapfen

Mortice and tenon joint, which is furnished with laps at both sides of the tenon; these laps may be placed in a recess and flush with the passing timber or attached to its surface. When the timbers are assembled → Einschlitzung und → Einhälsung (4.5.30/4.5.31) look very similar (Fig. 415).

Zapfenverbindung, bei der auf beiden Seiten des Zapfens zusätzlich ein Blatt angebracht ist. Das Blatt ist in der Regel in eine Ausnehmung im durchgehenden Holz eingelassen, kann aber auch ein aufgelegtes Blatt sein. Die Holzverbindung ist im zusammengefügten Zustand von → Einschlitzung und → Einhälsung kaum zu unterscheiden (4.5.30/4.5.31) (Fig. 415).

fr: assemblage à tenon et double flottement entaillé
en: -
~ bridled joint *(with right angles / mit rechtem Winkel)*
nl: -
~ verbinding met ingelaten balk *(without mortice and tenon joint / ohne Zapfenverbindung)*
de: doppelter Blattzapfen
= Doppelblattzapfen
= eingeschnittener Hals mit Zapfen

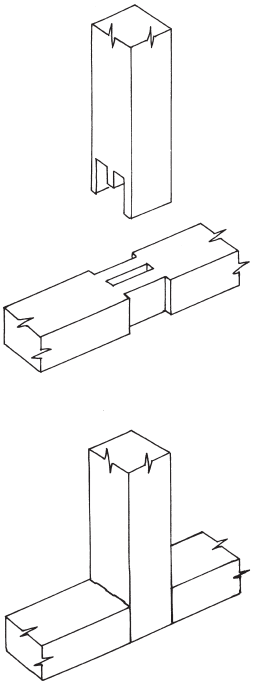

Fig. 415.

da: -
~ bjælken med dobbelt kamblad er lagt ned i en gaffel i stolpens topende *(paraphrase, without mortice and tenon joint / ohne Zapfenverbindung)*

no: dobbelt bladtapp
sv: -
pl: -
cs: -

4.5.23 Jowl / Verdicktes Holzende

Expansion on one or two sides of a timber (often a post), cut from the full timber, designed for bracing a joint or as assembly of a housing. The face side can have a straight or a stepped shape (Fig. 416).

Bauholz mit einer aus dem vollen Holz herausgearbeiteten Verdickung an einer oder beiden Seiten, gedacht zur Aussteifung des Gefüges oder als Auflage für anstoßende Balken. Die Stirnseite kann gerade abgeschlossen oder gestuft ausgebildet sein (Fig. 416).

fr: > tête élargie *(expansion of the head of a post / Ende eines Ständerkopfes)*
> pied élargi *(expansion of the base of a post / Fuß eines Ständerkopfes)*

en: jowl
> jowl on one side *(asymmetric / asymmetrisch)*
> jowl on both sides *(symmetric / symmetrisch)*
> jowled head *(broadened with curved outline / mit geschwungener Rundung verbreitert)*

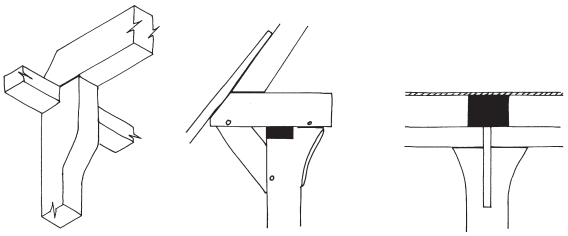

Fig. 416.

> splayed head *(broadened with concave outline / mit konkaver Rundung verbreitert)*
> gunstock head *(broadened in a buckling shape / in Form eines scharfen Knicks verbreitert)*

nl: verzwaard balkeinde *(paraphrase)*

de: verdicktes Holzende *(paraphrase)*
> verdickter Ständerkopf *(head of a post / oberes Ende eines Ständers)*
> Ständer mit Wurzelstock *(remain of the roots, usually at the lower end of a post / Wurzelansatz, normalerweise am Fuß des Ständers)*

da: stolpe med bærende konsol
= fortykket stolpehoved

no: -

sv: -

pl: konsola

cs: zesílený konec trámu *(paraphrase)*

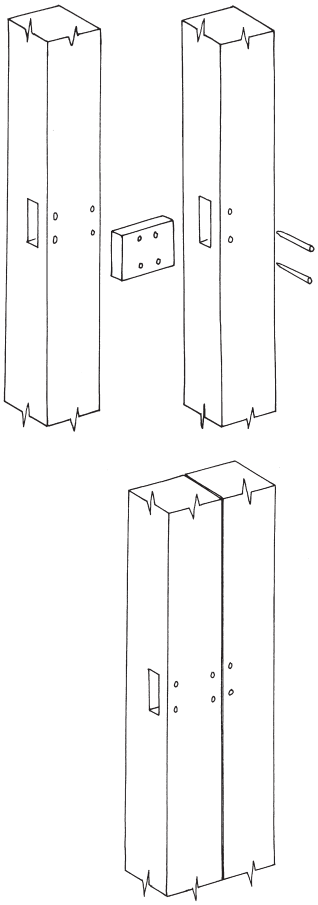

Fig. 417.

4.5.24 Slip tenon / Eingesetzter Zapfen

Tenon for joining two timbers, which is a single piece of wood, morticed into the two adjacent pieces. The tenon has a rectangular shape (in contrast to a → dowel 4.8.2) and is fixed by pegs. It may joint, for example, two closely adjoining posts or a sill with a post (then usually as a repair) (Fig. 417).

Zapfen zur Verbindung von zwei Hölzern, der ein eigenes Holzstück bildet und nicht aus einem der Bauteile herausgearbeitet ist. Er ist rechtwinklig geformt (im Gegensatz zum → Dübel 4.8.2) und in der Regel durch einen oder mehrere Holznägel gesichert. Er kann z. B. zwei dicht nebeneinander stehende Ständer verbinden, aber auch eine Schwelle mit einem Ständer (dann meist als Reparatur) (Fig. 417).

fr: faux tenon

en: slip tenon
= free tenon
= fish tenon
= fish plate *(refers to scarf joints, i. e. fished scarf joints / bei Längsverbindung von Hölzern, d. h. fished scarf joints)*

nl: losse pen

de: eingesetzter Zapfen
= falscher Zapfen

da: løs tap *(used as repair / als Reparatur benutzt)*
= udskiftningstap

no: -
= løs tap *(paraphrase)*

sv: lös tapp

pl: wkładka

cs: čep vložený

4.5.25 ~ Double tenon / Doppelter Zapfen

Two tenons, side by side at the face of a single timber; any of the tenons may be attached to a different member. The tenons may be arranged in parallel order, side by side (Fig. 418) or in a row, or even at an angle.

Zwei nebeneinander von einem Holz ausgehende Zapfen; jeder der Zapfen kann in ein anderes Holz eingezapft sein, die Zapfen können parallel nebeneinander (Fig. 418), hintereinander oder auch im Winkel zueinander stehen.

fr: tenon double

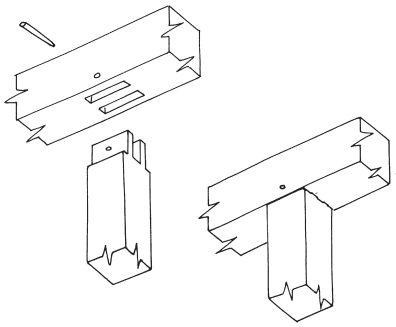

Fig. 418.

en: > double tenon *(two tenons in a row / zwei in Längsrichtung hintereinander stehende Zapfen)*
> pair of single tenons *(two tenons in parallel / zwei Zapfen nebeneinander)*
nl: dubbele pen
de: doppelter Zapfen
= Doppelzapfen
da: dobbelttap
no: dobbelttapp
= dobbelt tap
= dobbelttapp
sv: dubbla tappar *(pl.)*
pl: czop podwójny
cs: čep dvojitý

4.5.26 Half dovetailed tenon joint with wedges / Weichschwanzzapfen mit Doppelkeil

Mortice and tenon joint, whose mortice and tenon have a half dovetail shape. The joint is fastened by wedges, driven into the groove at each side of the tenon (Fig. 419).

Zapfenverbindung, dessen Zapfenloch und Zapfen weichschwanzförmig ausgebildet sind. Die Sicherung erfolgt durch seitlich in die Fuge neben dem Zapfen eingetriebene Keile (Fig. 419).

fr: tenon en demi-queue d'aronde avec clefs
en: half dovetailed tenon joint with wedges

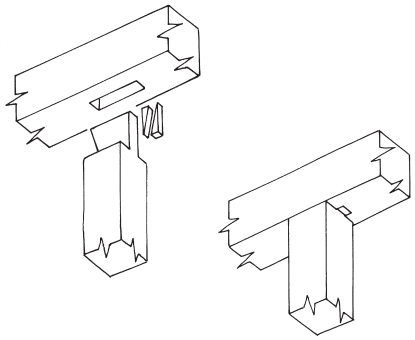

Fig. 419.

nl: enkelzijdige zwaluwstaartpen met dubbele wiggen
de: Weichschwanzzapfen mit Doppelkeil
= halber Schwalbenschwanzzapfen mit Doppelkeil
da: sinkning
no: svalehaleformet tapp med kiler
sv: tappning med laxformad tapp och dubbla kilar *(paraphrase)*
pl: czop w jaskółczy ogon z podwójnym klinem
cs: čep jednostranně rybinový s klíny

4.5.27 Foxtail-wedged tenon / Zapfen mit Keilen

Through tenon with wedges, driven into the tenon's narrow side; the wedges lock the timber in the mortice. Often it has a through tenon (Fig. 420), but the joint may also appear with a usual socket and shorter tenon.

Schlitzzapfen mit in die Stirnseite des Zapfens eingetriebenen Keilen, die das Holz im Zapfenloch befestigen. Vielfach gibt es durchgehende Zapfen (Fig. 420), die Verbindung ist aber auch mit einem normalen Zapfenloch und kürzerem Zapfen möglich.

fr: tenon traversant à clefs
en: foxtail-wedged tenon
= foxtail wedging in tenon
= fox-wedged tenon
nl: open pen en gatverbinding met gemenageerde pen en wiggen
de: Zapfen mit Keilen
> Schlitzzapfen mit Keilen *(through tenon / durchgehender Zapfen)*
> durchgehender gerader Zapfen mit Keilen *(through tenon / durchgehender Zapfen)*
da: gennemgående tap sikret med kiler *(paraphrase)*
no: grunntapp
= gjennomgående tapp med kiler
sv: tappning med kilar
pl: czop z klinem
cs: < čep průběžný s klíny

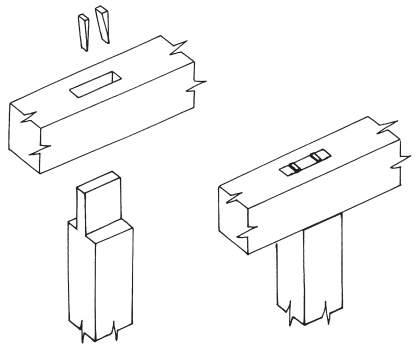

Fig. 420.

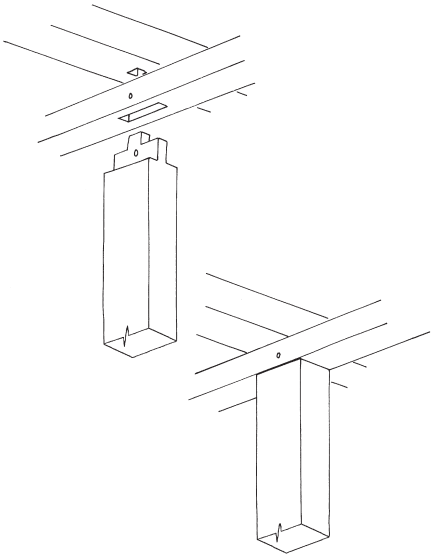

Fig. 421.

4.5.28 ~ Double-height tenon / Durchzapfung durch zwei Hölzer

Joint with through tenon passing completely through a continuous timber and tenoned into a second crossways one. In many cases the tenon is narrowed at both sides (Fig. 421), in other cases it holds the full width (Fig. 422). The tenon may also have → four shoulders (4.5.9), often found at corner posts).

Holzverbindung mit durchgehendem Zapfen, der durch ein Holz hindurchgreift und ein weiteres Holz fixiert, das rechtwinklig darüber liegt. Hat in einigen Fällen eine Absetzung auf halber Länge (Fig. 421), oder geht in voller Breite durch (Fig. 422). Die Durchzapfung ist auch in Form eines allseitig → abgesetzten Zapfens möglich (4.5.9), vor allem an Eckständern.

fr: assemblage á tenon traversant à épaulements en bout
en: double-height tenon
< through tenon *(any tenon which is longer than the other timber is thick; sometimes engaged with another timber, e. g. a wall plate above a necked beam / Zapfen, der länger als das andere Holz stark ist; manche von ihnen greifen in ein weiteres Holz hinein, z. B. nach einer Einhälsung in ein Oberrähm)*
nl: pen- en gatverbinding door twee balken
de: Durchzapfung durch zwei Hölzer *(paraphrase)*
= Durchzapfung mit breitem Zapfen *(tenon which crosses a timber and is not narrowed, attached to a second piece. The end of the tenon engaged into the second timber may have the lenght of a usual tenon or remain short [and lack of a nail] / Zapfen, der durch ein Holz durchgeht und unverschmälert in ein zweites Holz greift. Hierbei kann das Zapfenende im zweiten Holz die Länge eines normalen Zapfens haben, aber auch kurz [und ohne Holznagel] sein)*
= Durchzapfung mit Stufenzapfen *(tenon which crosses a timber, then is narrowed at both ends and so attached to a second piece / Zapfen, der durch ein Holz durchgreift, sich an beiden Enden verkürzt und mit diesem Zapfenstück in ein weiteres Holz eingreift)*
~ langer Durchsteckzapfen *(narrow tenon with four shoulders / geächselter, schmaler Zapfen)*
da: straffet gennemgående (stolpe)tap
= straffet gennemgående tap
no: -
= dobbelt bladtap *(at a post which supports a necked beam and is in addition tenoned into a transverse wall plate above the beam / an einem Ständer, der einen eingehälsten Balken trägt und dessen Ende zusätzlich in ein quer verlaufendes Rähm unmittelbar über dem Balken eingelassen ist)*
sv: tappning genom två trä *(paraphrase)*
pl: czop przechodni
cs: spojení dvou dřev procházejícím čepem *(paraphrase)*

4.5.29 Key-wedged through-tenon / Durchzapfung mit Zapfenschloss

Tenon joint, whose long tenon passes through the timber and sticks out; it is pegged by one or more wedges (Fig. 422).

Zapfenverbindung, dessen langer Zapfen durch das Holz hindurchläuft, in Form eines Zapfenohrs vorsteht und mit einem oder mehreren Keilen vor dem Herausrutschen gesichert ist (Fig. 422).

fr: tenon traversant claveté
en: key-wedged through-tenon
= through tenon
= tusk tenon with key
nl: doorstekende pen en gatverbinding met wiggen
de: Durchzapfung mit Zapfenschloss
= Zapfen mit Zapfenschloss
= Durchsteckzapfen mit Splinten
> Ankerbalkenschloss *(connecting [anchor] beam and post / verbindet Balken und Ständer)*
> Zapfenohr *(only the projecting, often half-round end of the tenon / nur das vorstehende, oft halbrund geformte Zapfenende)*
> Schwellenschloss *(key-wedged through-tenon connecting two sills / Zapfen mit Zapfenschloss bei Eckverbindung von Schwellen)*

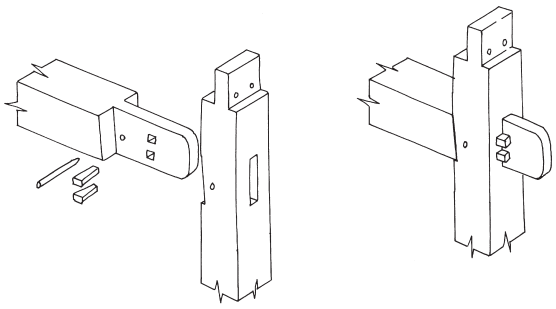

Fig. 422.

da: gennemstukket fornaglet bjælketap
= gennemgående tap med to tværnagler
= gennemstukket bjælkehoved sikret med to tværnagler
= gennemstikning med lang gennemgående tap og fornaglet med to tværnagler
no: -
= gjennomgående tap med to tverrnagler *(paraphrase)*
sv: -
pl: czop klinowany
cs: procházející čep zajištěný kolíky

4.5.30 Clasping / Einschlitzung

Joint, where a horizontal member (e. g. supporting beam or wall plate) is inserted into a slot in the head of a post. The slot is of the same depth as the horizontal timber's width, so the latter is not narrowed. The joint does not resist tension forces (in contrast to 4.5.31) (Fig. 423).

Holzverbindung, bei der ein waagerechtes Gefügeglied (z. B. ein Unterzug oder Wandrähm) in seinem vollen Querschnitt in eine entsprechende Ausnehmung eines senkrechten Gefügegliedes eingelassen ist. Die Verbindung kann keine Zugkräfte weitergeben (im Gegensatz zu 4.5.31) (Fig. 423).

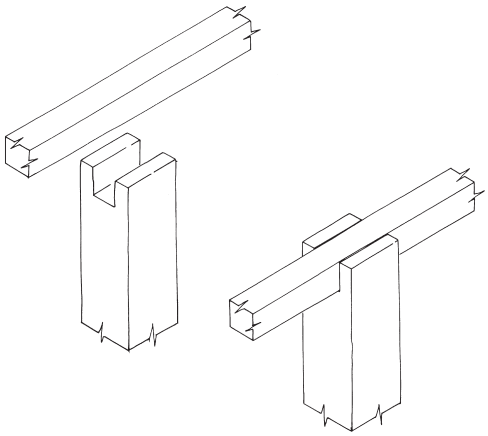

Fig. 423.

fr: enfourchement en tête de poteau
en: clasping
nl: verbinding met balk die geheel is ingelaten
de: Einschlitzung
= einfache Einhälsung
~ einfacher Hals
> rechtwinkliger Kerbschnitt, V-Schnitt *(diagonal cut, e. g. for a purlin / diagonaler Schnitt, zur Aufnahme z. B. einer Pfette)*
da: slidsning
= vandret tømmer indlagt i slids i lodret tømmer *(paraphrase)*
no: nedslissing
= innslissing
= opplegg i kløft (kløftet topp)
sv: slitsning
pl: zapuszczenie
cs: zahrdlení

4.5.31 Necked joint / Einhälsung

Joint, where a horizontal member such as a beam, supporting beam, or wall plate is (often near its end) narrowed on one or both sides and is inserted into a slot in the head of a post. In many cases a wall plate is assembled directly above the slot. The joint resists tension forces (Fig. 424).

Holzverbindung, bei der ein Deckenbalken oder Unterzug (oft kurz vor seinem Ende) beidseitig oder einseitig in seiner Stärke reduziert ist (den so genannten Hals) und in einen Schlitz am Ständerkopf eingelassen ist. Oft wird unmittelbar auf die Einhälsung noch ein Rähm aufgefügt. Die Verbindung kann stark auf Zug beansprucht werden (Fig. 424).

fr: enfourchement entaillé
> fourche à épaulements en bout *(no plate attached / kein Rähm aufgefügt)*
en: necked joint
> necked beam *(beam / Balken)*
< bridled joint *(general term / allgemeine Bezeichnung, „dreigeteilte" Verbindung)*
nl: doorstekende balk
= verbinding met ingelaten balk *(no plate attached / kein Rähm aufgefügt)*
de: Einhälsung
= Verhälsung *(rare / selten)*
da: bjælke stolpe er "slidset sammen"
= halset samling
= samling af bjælke og stolpe hvor bjælken ved dobbelt kamblad er slidset ned i åben stolpetap og ender med fuldt bjælkehoved *(paraphrase)*
= bjælkehoved nedlagt i åbent stolpetaphul
no: bjelke nedfelt i stav med klauv

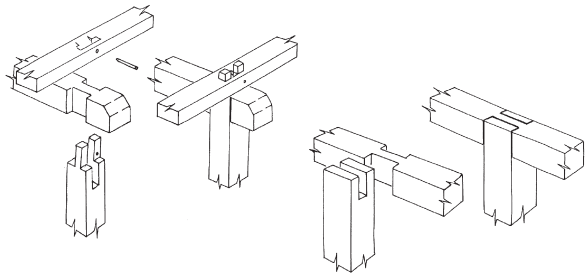

Fig. 424.

< nedfelling *(joint connecting post [stav] and anchor beam [bete] in Norwegian trestle-framed buildings, similar to usual necked joints / Verbindung zwischen Ständer [stav] und Ankerbalken [bete] in norwegischen „trestle"-Gebäuden, ähnlich der normalen Einhälsung)*

sv: -
pl: -
cs: zahrdlení

4.6 Housing, notch / Versatz

Detail of joints, whose timbers meet at right or oblique angles, having small, usually oblique breaks, which carry forces from the horizontal to the vertical timber or reverse. The housings are combined with another joint (e. g. mortice and tenon joints). A similar notch can be found at lap joints (cf. 4.3.17).

Bestandteil von recht- oder schiefwinkligen Holzverbindungen, bei denen die Hölzer mit kleinen, meist schrägen Absätzen verbunden sind, die Kräfte von waagerechten auf senkrechte Hölzer übertragen können oder anders herum. Sie sind fast immer mit weiteren Holzverbindungen kombiniert (z. B. Zapfenverbindungen). Ein ähnlicher Versatz kommt auch bei Anblattungen vor (vgl. 4.3.17).

fr: embrèvement
en: housing
= notch
nl: vertanding
= tand
de: Versatz
= Versatzung
da: forsats
no: forsats
sv: -
pl: złącze na wrąb
=złącze na zacios
cs: šikmé zapuštění

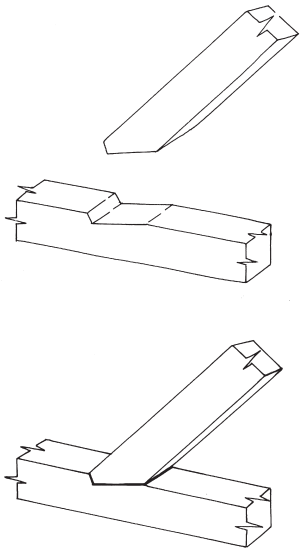

Fig. 425.

4.6.1 Diminished housing / Einfacher Stirnversatz

Simple notched joint; the joint is alone fastened by tension forces which are carried from the ending to the continuous timber (Fig. 425).

Einfacher Versatz; die Festigkeit wird allein durch Druckkräfte erreicht, die das endende Holz auf das durchgehende überträgt (Fig. 425).

fr: assemblage par embrèvement
en: diminished housing
< notched joint *(general term / Versatz, Verkämmung)*
nl: verbinding met tand
de: einfacher Stirnversatz
= Stirnversatz
= einfacher Versatz
= einfache Versatzung
da: enkel forsats
no: enkel forsats
sv: -
pl: wrąb czołowy przedni
cs: jednoduché zapuštění

4.6.2 ~ Diminished housing / Einfacher Versatz mit Zapfen

Obliquely housed joint with tenon, can be found at horizontal or vertical timbers. Both timbers may meet at oblique or right angles. The example on the left shows a diminished housing with usual tenon, the example on the right shows a through tenon with face pegs (Fig. 426).

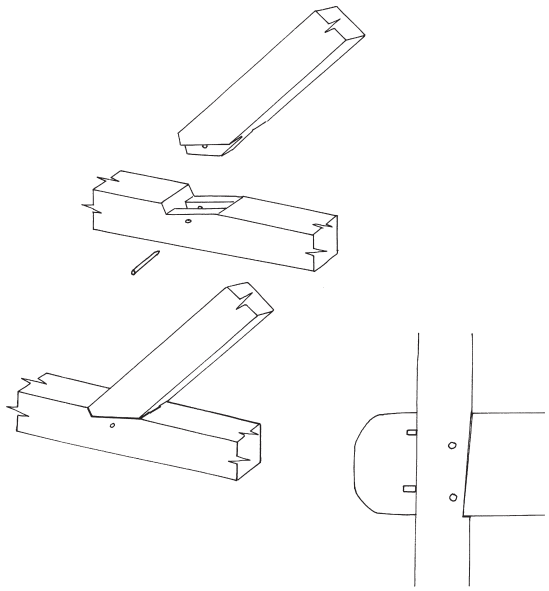

Fig. 426.

Schräg geschnittener Versatz mit Zapfen, der sowohl an waagerecht wie auch senkrecht verlaufenden Hölzern auftritt. Die Hölzer können sowohl im schiefen als auch im rechten Winkel zusammentreffen. Das Beispiel links zeigt einen Stirnversatz kombiniert mit einem normalen Zapfen, das Beispiel rechts mit durchgestecktem Zapfen und Zapfenschloss (Fig. 426).

fr: assemblage par embrèvement et tenon
en: diminished housing *(e. g. at an anchor beam / z. B. an einem Ankerbalken)*
= diminished bearing shoulder *(e. g. connecting brace or rail and post / z. B. bei Einzapfung einer Strebe oder eines Riegels in einen Ständer)*
nl: gesloten pen en gatverbinding met tand *(joint connecting brace and post / Verbindung zwischen Kopfband und Ständer)*
= doorstekende pen en gatverbinding met wiggen *(with key-wedged through-tenon / mit durchgestecktem Zapfen und Zapfenschloss)*
de: einfacher Versatz mit Zapfen
> Stirnversatz mit Zapfen *(connecting timbers at an oblique angle / verbindet Hölzer in einem schiefen Winkel)*
> Zapfen mit schräger Brust *(connecting vertical and horizontal timbers / verbindet senkrechte und waagerechte Hölzer)*
> Fensterriegel-, Fenstersturzzapfen *(between vertical and horizontal timbers at windows / zwischen senkrechten und waagerechten Hölzern an Fenstern)*
> Türständerzapfen *(between sill and the lower end of a door post / zwischen Schwelle und Fuß eines Türständers)*
da: skrå og lige tapsamling
= enkel forsats med tap
no: enkel forsats med tapp
sv: -
pl: wrąb czołowy z czopem i kołkiem
cs: čep šikmý zapuštěný se šikmým čelem
= jednoduché zapuštění s čepem

4.6.3 Double-shouldered notch / Doppelter Stirnversatz

Diminished housing (4.6.1) which is duplicated. Usually connecting timbers which meet at an oblique angle; with or without mortice and tenon (in Fig. 427 with short tenon).

Stirnversatz (4.6.1), der gedoppelt ist. In der Regel bei schiefwinkliger Verbindung von Hölzern benutzt; mit und ohne Zapfen (in Fig. 427 mit kurzem Zapfen).

fr: embrèvement à crans
en: double-shouldered notch *(refers to the lower end of rafters / bezogen auf den Sparrenfuß)*
< diminished housing *(general term / allgemeine Bezeichnung)*
nl: gesloten pen en gatverbinding met dubbele tand
de: doppelter Stirnversatz
= doppelter Versatz
= doppelte Versatzung
da: dobbelt forsats
no: dobbelt forsats
> dobbelt forsats med tapp *(with tenon / mit Zapfen)*
sv: -
pl: wrąb podwójny z czopem
cs: dvojité šikmé zapuštění s čepem *(paraphrase)*

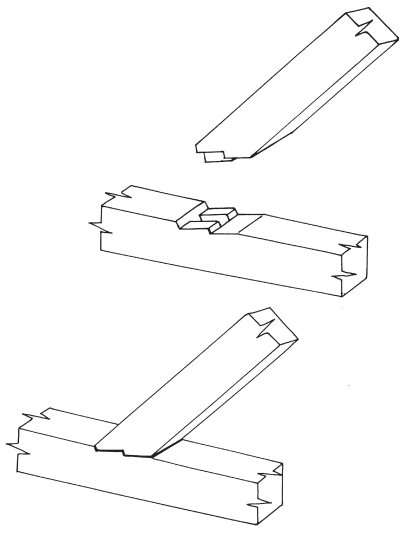

Fig. 427.

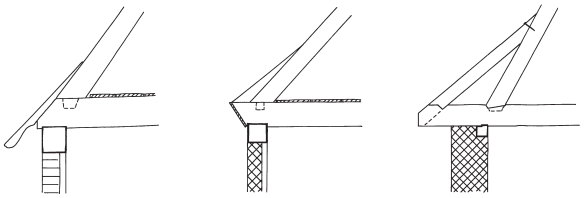

Fig. 428.

4.6.4 Vorholz

Part of a timber which secures joints against side pressure (parallel to or across the timber's grain). Sufficient dimensions of wood are necessary especially where oblique load-bearing timbers meet horizontal or vertical timbers (Fig. 428).

Teil eines Holzes, der bei einer Holzverbindung Druckkräfte (entgegen oder mit der Faser des Holzes) aufnimmt. Die ausreichende Dimensionierung dieses Bereichs ist besonders dort notwendig, wo diagonale Gefügeglieder druckfest mit horizontalen oder vertikalen Hölzern verbunden werden (Fig. 428).

fr: débord au-delà de la zone d'assemblage *(paraphrase, projecting end beyond a joint / vorstehendes Ende hinter einer Verbindung)*
en: -
nl: -
de: < Vorholz *(also projecting end of sill beams or logs in log construction / auch bei Schwellen oder im Blockbau)*
da: -
no: sperretå *(below a rafter / am Fuß eines Sparrens)*
sv: -
pl: ryś
cs: zhlaví
= přesah *(also projecting end in log construction / auch übergreifendes Ende der Blockhölzer beim Blockbau)*

4.6.5 Indented joint / Verzahnung

Joint of two timbers at their longitudinal side, made of a sequence of diminished notches. Used mainly in ceiling constructions to strengthen a beam by another. Usually secured by means of bolts, etc. (Fig. 429).

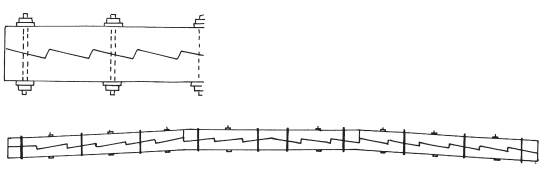

Fig. 429.

Verbindung von zwei Hölzern mit ihren Längsseiten, hergestellt durch eine Abfolge von schrägen Versätzen. Vor allem in Deckenkonstruktionen genutzt, um Balken durch Aufdopplung zu verstärken. In der Regel durch Bolzen oder Ähnliches gesichert (Fig. 429).

fr: assemblage à crans multiples
en: indented joint
= joggled scarf
nl: versterking met tanden *(paraphrase)*
de: Verzahnung
> Verschränkung *(series of parallel housings of rectangular shape / Abfolge von Versätzen in rechtwinkliger Form)*
da: fortanding
no: fortanning
sv: -
pl: złącze zazębione
cs: zazubení

4.6.6 Spurred housing / Fersenversatz

Small triangular notch at one end of the joint. In case timbers meet at an oblique angle, the notch is always placed in the acute angle. Normally shaped like a small triangle, but may even be shaped mirror-inverted to a normal notch (cf. 4.6.1) (Fig. 430).

Kleiner dreieckiger Versatz an einer Seite der Holzverbindung. Immer in der Nähe des spitzen Winkels, wenn die Hölzer in einem schiefen Winkel zusammentreffen. In der Regel hakenförmig als kleine dreieckige Ausnehmung ausgebildet, kann aber auch spiegelverkehrt zum normalen (schrägen) Versatz ausgebildet sein (vgl. 4.6.1) (Fig. 430).

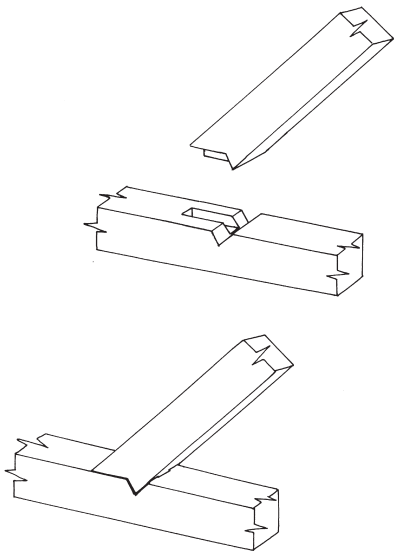

Fig. 430.

fr: embrèvement à tenon et talon
en: spurred housing
< diminished housing *(general term / schräger Versatz allgemein)*
nl: hiel
de: Fersenversatz
> Rückversatz *(flat spurred housing / flacher Fersenversatz)*
da: forsats med hæl
no: tilbaketrukket forsats med tapp
> (sperrefot med) hæl *(rafter foot / Sparrenfuß)*
sv: -
pl: zacios cofnięty
> zacios cofnięty z czopem *(with tenon / mit Zapfen)*
cs: šikmý čep rovnočelý se zapuštěnou patkou *(oblique tenon with spurred housing / schräger Zapfen mit Ferseneinlassung)*
= šikmé zapuštění na patku

4.6.7 Parallel housing / Gerader Versatz

Notch which is cut angularly; usually combined with mortice and tenon (Fig. 431).

Versatz, der winklig ausgearbeitet ist; meist mit einer Verzapfung kombiniert (Fig. 431).

fr: assemblage en T à tenon et mortaise encastré dans une entaille rectangulaire *(paraphrase)*
en: parallel housing
nl: haakse pen
de: gerader Versatz
da: lige tapsamling
= (bjælke)tap med lige forsats
no: innfelling med tapp
sv: -
pl: złącze proste na czop
cs: rovné zapuštění s čepem

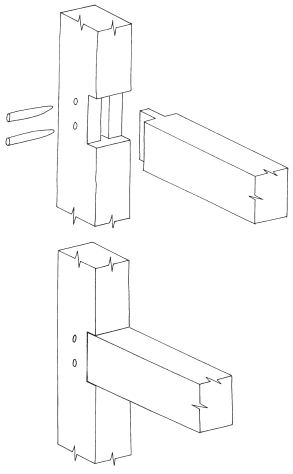

Fig. 431.

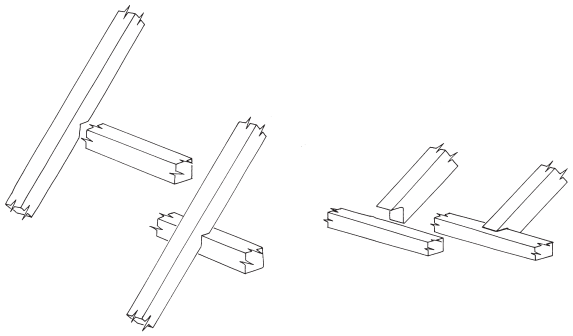

Fig. 432.

4.6.8 Birdsmouthed joint / Überklauung, Verklauung

Joint of a wall plate or purlin with a sloping roof timber (→ rafter, 3.3.1). The sloping timber has a triangular recess, with which it is attached to the (not narrowed) horizontal timber (1) (Fig. 432, left). The sloping timber may have such a recess even in its lower ends face side (2) (Fig. 432, right).

Verbindung eines Rähms oder einer Pfette mit einem schrägen Dachholz (in der Regel einer → Rofe, 3.3.1), bei der das schräge Holz mit einer dreieckigen Ausnehmung (Klaue) auf das unverschmälerte Längsholz aufgesetzt ist (1) (Fig. 432, links). Am unteren Ende kann das Schrägholz auch an seiner Stirnseite eine Klaue besitzen (2) (Fig. 432, rechts).

fr: 1. chevron calé par des encoches sur la face inférieure *(paraphrase)*
2. chevron calé par une encoche en about *(paraphrase)*
en: 1./2. birdsmouthed joint
1./2. = v-joint
1. birdsmouth cut
2. birdsmouthed foot
2. = housed birdsmouth *(mit tiefem Versatz und breiter Klaue)*
nl: 1./2. klauw
1./2. < inkeping *(recess in general / Ausnehmung allgemein)*
1./2. < keep *(flat, enclosed recess / flache, umschlossene Ausnehmung)*
1. verbinding met keep in de spoor
de: 1. Überklauung durch Kantenschnitt des Sparrens
1. > Überklauung mit Anschnitt der Pfette *(attached to a recessed purlin / auf eine verschmälerte Pfette gesetzt)*
2. Verklauung
2. = Aufklauung durch Hirnschnitt des Sparrens
2. > Aufklauung mit Anschnitt der Pfette *(attached to a recessed purlin / auf eine verschmälerte Pfette gesetzt)*

2. > Aufklauung mit „Zapfen im Nest“ *(combined with a vertical tenon / mit einem senkrecht stehenden Zapfen kombiniert)*
2. > Stirnklaue *(with offset and broad claw / mit tiefem Versatz und breiter Klaue)*

da: 1. sadling over rem
2. spær står med klo ned over rem

no: 1. saling
1. = sperrehakk
1. ~ garp, garpehogg *(also the notch in the wall plate / auch die Ausnehmung im Wandrähm)*
1. ~ glepp *(notch in the wall plate / Ausnehmung im Wandrähm)*
2. klo

sv: -

pl: 1. złącze na wrąb pełny jednostronny
2. złącze na wrąb pod kątem

cs: 1. osedlání *(refers to rafters / bezogen auf Sparren)*
2. zadrápnutí

4.6.9 Scotched rafter foot / Aufkämmung eines Sparrens

Recess with rectangular or triangular profile in a horizontal timber, which holds the end of a rafter or aisle rafter and secures it against shear. There is no need to fix the joint by pegs, the weight of the roof suffices. The recess may be cut accurately or very roughly (Fig. 433, left).

Ausnehmung mit rechteckigem oder dreieckigem Querschnitt in einem waagerecht verlaufenden Holz, die das Ende eines Rofen, Sparrens oder Auflangers aufnimmt und gegen Schubkräfte sichert. Die Verbindung ist nicht durch Holznägel gesichert und erhält ihre Festigkeit durch das Eigengewicht des Dachwerks. Die Ausnehmung kann sorgfältig oder nur grob ausgearbeitet sein (Fig. 433, links).

fr: entaille dans la sablière de toit calant l’about de chevron *(paraphrase)*
< entaille *(general term / allgemeine Bezeichnung)*

en: scotched rafter foot

nl: verbinding met hiel

de: Aufkämmung eines Sparrens
> Sparrenfußgrube *(only the recess, round, often roughly shaped / nur die Ausnehmung, rundlich, oft grob bearbeitet)*
> Sparrenpott *(vernacular, local for Sparrenfußgrube / mundartlich, regional für Sparrenfußgrube)*
< Aufkämmung *(general term / allgemeine Bezeichnung)*

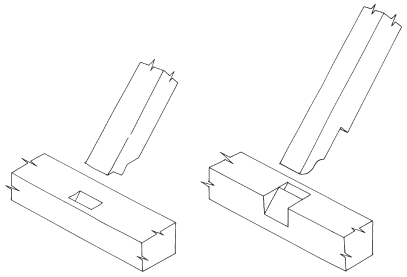

Fig. 433.

da: kæmmet spærfod
= spærfod kæmmet i rem
< kæmning *(general term / allgemeine Bezeichnung)*

no: sperrefot kammet i rem
= sperrefot kammet i toppsvill
= sperrefot med kam

sv: -

pl: złącze krokwi z oczepem

cs: zapuštění krokve

4.6.10 Scotched rafter foot with extended rafter / Aufkämmung mit überklautem Holzende

Scotched joint (cf. 4.6.9), but the sloping timber is continued beyond the joint with narrowed profile and allows an overhang. Can be found especially at rafters and aisle rafters (Fig. 433, right).

Aufkämmung (vgl. 4.6.9), das schräge Holz ist jedoch über die Verkämmung hinaus mit verschmälertem Querschnitt fortgeführt, so dass ein Dachüberstand gebildet wird; kommt vor allem bei Rofen und Auflangern vor (Fig. 433, rechts).

fr: chevron calé par encoche dans une entaille de la sablière de toit

en: scotched rafter foot with extended rafter *(paraphrase)*
= stepp-lap

nl: verbinding met keep in de plaat- en hiel

de: Aufkämmung mit überklautem Holzende
~ Aufkämmung, durch Klaue gesichert *(paraphrase)*

da: sadling over rem

no: saling av sperre med forsats
= sperrehakk med kam *(usually with a unnarrowed cross section below the joint / normalerweise mit unverschmälertem Querschnitt unterhalb der Verbindung)*

sv: -

pl: wrąb krokwiowo-czołowy

cs: přeplátování náběhu krokve
= zadrápnutí náběhu krokve

4.7 Corner notching of log constructions / Eckverband im Blockbau

Joint of horizontal timbers at the corner of a log building, where log walls meet each other and so get most of their stability.

Verbindungsstelle von horizontalen Hölzern an der Gebäudeecke im Blockbau, bei denen Blockwände aufeinander treffen und so den größten Teil ihrer Festigkeit erhalten.

fr: assemblage d'angle du Blockbau
en: corner notching of log constructions *(Am.)*
= corner-timbering of log constructions
nl: hoekverbinding in blokbouw *(paraphrase, loan translation / Lehnübersetzung)*
= hoekverbinding
de: Eckverband im Blockbau
= Eckverband
= Eckverbindung im Blockbau
= Blockverband
> Eckverschränkung *(double notched logs, attached crosswise at each other / oben und unten eingekerbte und kreuzweise übereinander gelegte Hölzer)*
da: hjørnesamling i blokhus
= hjørnesamling i bjælkehus med sammenknudede tømmerstokke
no: laft *(corner joint / Eckverbindung)*
= nov
sv: knut(hak) *(sing.)*
= hörnförbindelse i knuttimmerhus
pl: yzłącze węgłowe
cs: nárožní vazba srubu
= nárožní vazba u roubené stavby

4.7.1 Eckverband, an der Hölzer auf gleicher Höhe zusammentreffen

Log corner, where timbers meet at the same level. In contrast, in most cases the timbers are arranged alternately in a staggered order (Fig. 434).

Eckverbindung im Blockbau, an der Hölzer auf gleicher Höhe zusammentreffen. Im Gegensatz dazu sind die Hölzer normalerweise versetzt zueinander angeordnet (Fig. 434).

fr: ~ assemblage d'angle sans décalage de mur à mur *(paraphrase)*
en: -
nl: < halfhoutse hoekverbinding
de: Eckverband, an dem Hölzer auf gleicher Höhe zusammentreffen *(paraphrase)*

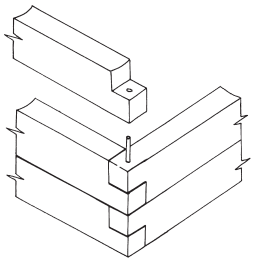

Fig. 434.

da: hjørnessamling ved knudehugning med retkantet tilhuggede tømmerstokke
no: -
= sammenbladning av veggstokker i samme høyde *(paraphrase, could not be referred to as a type of traditional Scandinavian log construction / kann nicht als traditionelle skandinavische Blockbautechnik angesprochen werden)*
sv: knut med timmer i samma höjd *(paraphrase)*
pl: złącze węgłowe na zakładkę
cs: nárožní přeplátování úplné jednostranné (bez přesahu)

4.7.2 Corner notching with protruding ends / Eckverband mit Vorstoß

Joint of two log walls at the corner of a house or where an inside wall meets an outside wall. The timbers cross the joint and have protruding ends, which give high stability. The ends of timbers may have different length; there may be close rows of protruding ends, in other cases only a few logs protrude. The term includes other corner joints, e. g. between sills or rafters, whose ridge ends are crossed (Fig. 435).

Verbindung von zwei Blockwänden an einer Hausecke oder Einbindung einer Innenwand, bei der die Hölzer über die Verbindungsstelle hinweg geführt sind und erst dann enden. Hierdurch wird eine hohe Stabilität erreicht. Das Ende eines einzelnen Holzes kann unterschiedliche Länge besitzen; es gibt geschlossene und unterbrochene Vorstoßreihen, wobei nur einige Hölzer Vorstöße besitzen. Die Bezeichnung umfasst auch andere Eckverbindungen, z. B. von Schwellen oder Sparren/Rofen am First, bei denen die Hölzer über den Verbindungspunkt hinaus überstehen (Fig. 435).

fr: ~ assemblage d'angle à bout débordant *(paraphrase)*
en: corner notching with protruding ends
nl: gekantrecht hout over elkaar gekeept met doorlopende einden *(paraphrase)*
= hoekverbinding met doorlopende einden *(paraphrase)*

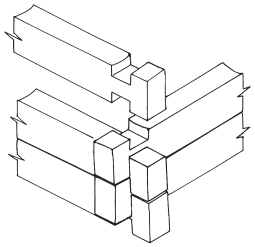

Fig. 435.

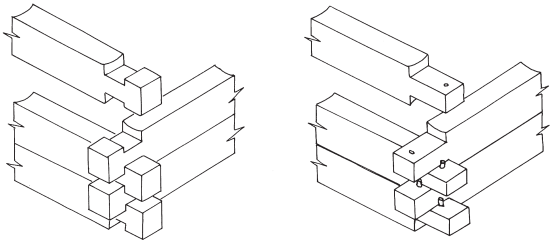

Fig. 436.

de: Eckverband mit Vorstoß
= Verschränkung
> Vorstoss *(Swiss / schweizerisch)*
> Kopfschrot *(local / regional)*
> Wettköpfe, Gwettköpfe *(local / regional)*
> Fürkopf *(local / regional)*
> geschlossene Vorstoßreihe *(continuous row of projecting ends / einheitliche Reihe von Vorstößen)*
> unterbrochene Vorstoßreihe *(non-continuous row of projecting ends / nicht geschlossene Reihe von Vorstößen)*
< Vorholz *(also at sills or plates in timber framing / auch bei Schwellen- oder Rähmverbindungen im Ständerbau)*

da: knudetømring med fremragende knuder på retkantede tilhugne tømmerstokke, der er forsænket i hinanden

no: knubbelaft, knubbenov
= krysslaft, kryssnov
= korslaft, krossnov
= laft/nov med hals og hode *(paraphrase, corner notch with neck and head / Eckverband mit Einschnitt und Kopf)*
> kuntnov *(simple corner joint with sawn vertical incisions / einfache Eckverbindung mit gesägten vertikalen Einschnitten)*

sv: korsknut
= knut med utstickande knuthuvud/knutskalle
= krykssknut

pl: złącze węgłowe na zakładkę z ostatkami

cs: nárožní vazba na oboustranný kamp/ozub s přesahem

4.7.3 Eckverband mit geschwächten Vorstößen

Corner joint with protruding ends which do not have the whole timbers profile (here: corner notching with a double half lap, secured by pegs) (Fig. 436).

Eckverbindung mit nicht auf volle Holzstärke verbreiterten Vorstößen (hier: Eckverbindung mit beidseitiger Überkämmung, mit Holznägeln gesichert) (Fig. 436).

fr: ~ assemblages d'angle à bouts débordants entaillés *(paraphrase)*

en: -

nl: < gekantrecht hout over elkaar gekeept met doorlopende einden *(paraphrase, corner notching with protruding ends / Eckverband mit Vorstößen)*

de: Eckverband mit geschwächten Vorstößen
= Verschränkung mit geschwächtem Vorholz
= Verschränkung mit geschwächtem Vorkopf

da: -

no: -

sv: -

pl: złącze wgłowe z ostatkami

cs: nárožní vazba na oboustranný kamp/ozub se zúženými přesahy *(paraphrase)*

4.7.4 ~ Flush corners / Eckverband ohne Vorstoß

Corner-notching where the timbers end at the joint flush with the building's outside (Fig. 434). This leads to lower compression strength than at corners with protruding ends (4.7.2), because the short wood fibres may easily break away.

Eckverbindung, bei der die Hölzer an der Verbindungsstelle enden und bündig mit der Wand abschließen (Fig. 434). Dadurch wird bei vielen Holzverbindungen eine geringere Druckfestigkeit erreicht als bei einem → Eckverband mit Vorstoß (4.7.2), da die kurzen Holzfasern leichter abreißen können.

fr: ~ assemblage d'angle en bout

en: ~ flush corners

nl: gekantrecht hout over elkaar gekeept *(paraphrase)*

de: Eckverband ohne Vorstoß

da: knudetømring uden knuder

no: planlaft, plannov *(modern, not widely used term / moderne, selten genutzte Bezeichnung)*
> kamlaft, kamnov *(depending on the details of the corner joint / mit bestimmten Details des Eckverbands verbunden)*
> sinklaft, sinknov *(depending on the details of the corner joint / mit bestimmten Details des Eckverbands verbunden)*

sv: slätknut
pl: złącze węgłowe bez oststków
cs: < nárožní vazba bez přesahu

4.7.5 Eckverband mit Anplattung

Pared down corner notching which leads from a completely or partly unworked round timber to a rectangular or largely rectangular worked joint. The illustration shows a slope on two sides (with double half lap**,** Fig. 437, left) and a stepped slope on four sides (with double half lap and slanted corners, right) (Fig. 437, right).

Eckverbindung mit einer Schräge, die vom vollständig oder teilweise unbearbeiteten Rundholz zu einer rechteckig oder überwiegend rechteckig ausgearbeiteten Holzverbindung übergeht. Die Abbildung zeigt eine zweiseitige Anplattung (mit doppelter gerader Überkämmung, Fig. 437, links) und eine vierseitige abgesetzte Anplattung (mit doppelter gerader Überkämmung und abgeschrägten Ecken, rechts) (Fig. 437, rechts).

fr: ~ assemblage d'angle de rondins travaillés aux extrémités sur deux / quatre faces *(paraphrase)*
en: -
nl: hoekverbinding met afschuining *(paraphrase)*
de: Eckverband mit Anplattung
> zweiseitige gehacke Anplattung *(usually hewn / normalerweise gebeilt)*
> zweiseitige gesägte Anplattung *(usually sawn / normalerweise gesägt)*
da: -
no: -
= kuntnov med firhugne stokkender *(paraphrase, with squared log ends / mit winkligen Holzenden)*
sv: halsningar
pl: złącze węgłowe z połowiznowymi końcami belek
cs: nárožní vazba se zploštělými konci břeven *(paraphrase)*

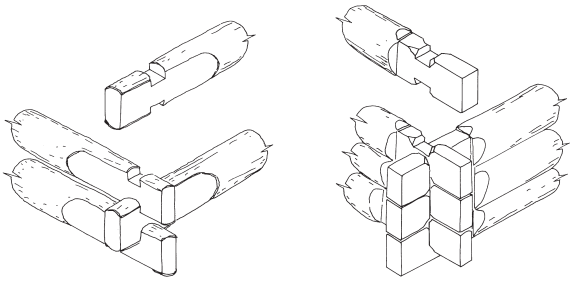

Fig. 437.

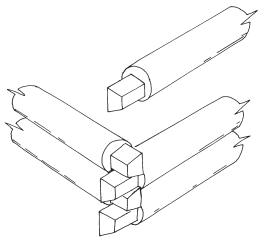

Fig. 438.

4.7.6 Eckverband mit Absetzung

Corner notching of a completely or partly unworked timber, which is rectangular or largely rectangular worked; the change is done by a rectangular cut. In the illustration a round timber with dovetail shaped ends (and half lap) is shown (Fig. 438), but there may be also rectangular, hexagonal, or other profiles.

Eckverbindung an einem grob bearbeiteten Holz, bei dem die Überleitung zum winklig geformten Ende durch einen geraden Schnitt erfolgt, z. B. bei einem Rundholz mit schwalbenschwanzförmigen Enden (und einseitiger Überkämmung) (Fig. 438); möglich sind aber auch rechteckige und sechseckige Querschnitte.

fr: ~ assemblage d'angle de rondins travaillés en bout *(paraphrase)*
en: -
nl: -
de: Eckverbindung mit (gerader) Absetzung
= Absetzung
da: -
no: -
= rundtømmer med sinknov/sinkelaft
sv: -
pl: złącze węgłowe bez ostatków na zakladkę ukośną
cs: nárožní vazba z kuláčů s odsazenými konci *(paraphrase)*

4.7.7 Eckverband von unbearbeitet aufeinander gefügten Hölzern

Unworked timbers, laid on each other and fixed by pegs (in the illustration with round timbers) (Fig. 439).

Unbearbeitet aufeinander gefügte Hölzer, fixiert durch Holznägel (in der Abbildung mit Rundhölzern) (Fig. 439).

fr: ~ assemblage d'angle de rondins calés par des chevilles débordantes *(paraphrase)*
en: -
nl: hoekverbinding van onbewerkt op elkaar gelegd hout *(paraphrase)*

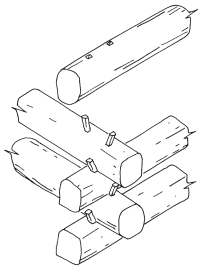

Fig. 439.

de: Eckverband von unbearbeitet aufeinander gefügten Hölzern *(paraphrase)*
da: -
no: -
sv: -
pl: złącze węgłowe bez zacięć
cs: prosté nárožní překřížení břeven zajištěné kolíky

4.7.8 Eckverband mit einseitiger Überkämmung

Corner notching with halved lap joint and protruding end, with round or angular profile (in the illustration with round timbers) (Fig. 440).

Eckverband mit gerader, einseitiger Überkämmung und Vorstößen, mit rundem oder winkligem Querschnitt (in der Abbildung mit Rundhölzern) (Fig. 440).

fr: ~ assemblage d'angle par entaille à mi-bois, et bouts débordants *(paraphrase)*
en: -
nl: hoekverbinding met éénzijdige loef en doorlopende einden *(paraphrase)*
de: Eckverband mit einseitiger Überkämmung
= Überkämmung *(older term, slightly misleading / ältere Bezeichnung, etwas misverständlich)*
= Eckverband mit Verkämmung und Vorholz
= Eckverband mit Verkämmung
da: -
no: vagenov *(only in primitive structures, usually with round or v-shaped notch on the lower side of the log / nur bei primitiven Bauten, meist mit rundem oder v-förmigem Versatz an der Unterseite des Blockholzes)*
= vagehogg

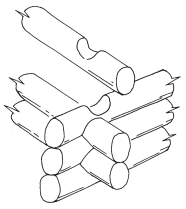

Fig. 440.

sv: rännknut
= enkelskårig knut
= överhaksknut
pl: złącze węgłowe z jednostronnym zacięciem
cs: nárožní vazba s jednostranným osazením na ozub

4.7.9 ~ V-notch / Eckverband mit Überkämmung und polygonalem Querschnitt

Corner notching with halved lap joint and protruding ends (4.7.8), but with change to the oblique angled or polygonal profiled ends, marked by a rectangular cut (in the illustration v-shaped) (Fig. 441).

Eckverband mit einseitiger Überkämmung und Vorstößen (4.7.8), aber mit abgesetzten Enden in schiefwinkliger oder polygonaler Form (in der Abbildung v-förmig) (Fig. 441).

fr: < assemblage d'angle à bouts travaillés et entaillés *(paraphrase)*
en: > v-notch *(Am.) (log ends with v-shape / Holzenden mit v-förmigem Querschnitt)*
nl: hoekverbinding met overkeping en polygonale doorsnede
de: Eckverband mit Überkämmung und polygonalem Querschnitt *(paraphrase)*
= Eckverband mit Verkämmung
da: -
no: -
sv: enkelskårig knut med polygonalt tvärsnitt
pl: złącze węgłowe wielokątnym wycięciem
cs: nárožní překampování polygonálně opracovaných odsazených konců *(paraphrase)*

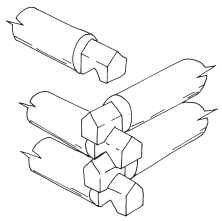

Fig. 441.

4.7.10 Saddle-notched joint with protruding ends / Eckverband mit beidseitiger Überkämmung und Vorstößen

Corner notching of squared or log timbers with rectangular halved lap on both sides and protruding ends (in the illustration left with squared timbers, right with logs) (Fig. 442).

Eckverband aus Kant- oder Rundhölzern mit gerader, beidseitiger Überkämmung und Vorstößen (in der

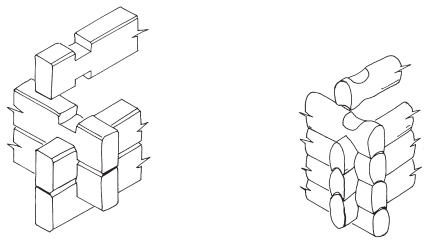

Fig. 442.

Abbildung links mit Kanthölzern, rechts mit Rundhölzern) (Fig. 442).

fr: ~ assemblage d'angle à entailles sur faces supérieure et inférieure et bouts débordants *(paraphrase)*
en: saddle-notched joint with protruding ends
< saddle-notched joint *(refers to walls of round logs / bezogen auf Wände aus Rundhölzern)*
< saddle-notching *(refers to walls of round logs / bezogen auf Wände aus Rundhölzern)*
nl: rondhout/gekantrecht hout over elkaar gekeept met doorlopende einden
= hoekverbinding met tweezijdige loef en doorlopende einden
de: Eckverband mit beidseitiger Überkämmung und Vorstößen
= Überkämmung mit Vorstößen
= gerade Überkämmung mit Vorstößen
= beidseitige Überkämmung
= doppelte Überkämmung
= Verschränkung mit Vorholz
= Eckverband mit Verschränkung
= Verschränkung
da: -
no: ~ knubbelaft, knubbenov *(joint with protruding ends / Verbindung mit Vorstößen)*
> kuntnov *(joint with squared timbers / Verbindung mit kantigen Hölzern)*
~ nov med over- og underhogg *(joint with squared or round timbers / Verbindung mit kantigen oder runden Hölzern)*
sv: rak dubbelhaksknut
= rak dubbelskårig knut
pl: złącze węgłowe na zakładkę z ostatkami
cs: > nárožní vazba s oboustranným osazením na ozub s přesahy

4.7.11 Eckverband mit doppelter Überkämmung und Absätzen

Corner notching with halved lap and steps in the trench (in the illustration with notch) (Fig. 443).

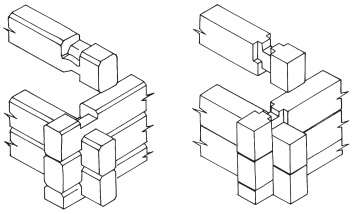

Fig. 443.

Eckverbindung mit doppelter Überkämmung und Absätzen in der Fläche der Ausnehmung (in der Abbildung mit Versatzung) (Fig. 443).

fr: ~ assemblage d'angle à entailles à cran *(paraphrase)*
en: -
nl: hoekverbinding met overkeping en versnijding
de: Eckverband mit doppelter Überkämmung und Absätzen
= doppelte Eckverkämmung mit hakenförmigen Kämmen
= Eckverband mit Verschränkung und Absätzen
da: -
no: kvarkenov
= barkehogg
sv: rak dubbelskårig/rak dubbelhaksknut knut med bindtröskel/betta
pl: złącze węgłowe na obłap z dodatkowym wycięciem
cs: nárožní vazba na ozub s členěnými zářezy *(paraphrase)*

4.7.12 Eckverband mit schrägen Einschnitten und abgeschrägten Kanten

Corner notching with double halved laps, whose recesses have oblique sides. The joints are cut in a polygonal or v-shape (Fig. 444, left). The edges of the faces are bevelled, this ensures that the timbers are exactly flush. Such bevelled edges may also appear with rectangular recesses (Fig. 444, centre, right).

Eckverbindungen mit beidseitigen Überkämmungen (Verschränkungen), deren Verbindungsstellen Einschnitte mit schrägen Seiten besitzen. Das Profil an den Verbindungsstellen ist vieleckig oder winkelförmig (Fig. 444, links); zur Überleitung zwischen den Flächen sind die Eckgrate durch Kehlen gebrochen, die sicherstellen, dass die Hölzer dicht schließen. Solche gebrochenen Eckgrate können auch bei rechteckigen Einschnitten vorkommen (Fig. 444, Mitte, rechts).

fr: < assemblage d'angle à entailles composées *(paraphrase)*
en: -

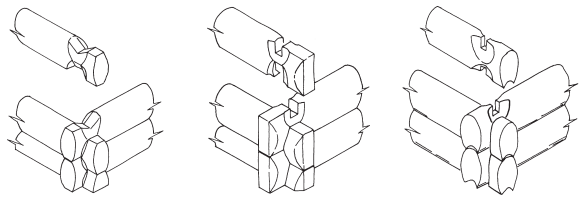

Fig. 444.

nl: hoekverbinding met schuine inkepingen en afgeschuinde kanten
de: Eckverband mit schrägen Einschnitten und abgeschrägten Kanten *(paraphrase)*
da: -
no: norske lafteformer *(paraphrase, Norwegian types of corner notch, which consist of overhogg/nakkeupper [notch, nape], underhogg/strupe [lower notch, throat], hals [narrow part between notches, neck], hode [protruding end, head], beveled edge [kinning, kjaking, cheek], barke/kverke [cog, larynx] / norwegische Eckverbindungstypen, die aus folgenden Elementen bestehen: overhogg/nakkeupper [Versatz, Nacken], underhogg/strupe [unterer Versatz, Kehle], hals [schmales Stück zwischen Versätzen, Hals], hode [vorstehendes Ende, Kopf], abgeschrägte Kante [kinning, kjaking, Wange], barke/kverke [Verkämmung, Kehle])*
sv: knuthalsar
> rundknut
> finndalsknut
> raulandsknut
pl: -
cs: nárožní vazba se šikmými zářezy *(paraphrase)*

4.7.13 Eckverband mit zweiseitigem Blatt

Corner notching with recesses at both sides of the angular worked timber's ends. The ends may protrude, but are not thicker than the joints (example in the illustration with flush corners) (Fig. 445).

Eckverbindung mit Ausnehmungen an beiden Seiten der winklig bearbeiteten Blockholzenden, die keine oder nicht wieder verbreiterte Vorstöße besitzen (Beispiel in der Abbildung ohne Vorstöße) (Fig. 445).

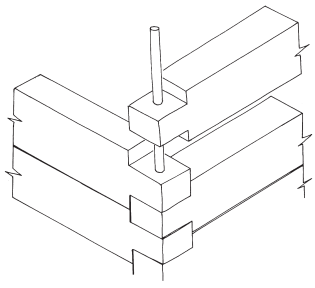

Fig. 445.

fr: ~ assemblage d'angle à entailles droites *(paraphrase)*
en: -
nl: hoekverbinding met loeven (aan twee zijden)
de: Eckverband mit zweiseitigem Blatt
= zweiseitige Blattverbindung
= Eckverband mit doppelter Verblattung
= Kantholz mit gerader Verzinkung
da: -
no: -
sv: bladknut
pl: złącze węgłowe na zakładkę
cs: nárožní vazba na oboustranný kamp/ozub bez přesahu

4.7.14 Eckverband mit (zweiseitigem) Hakenblatt

Corner notching with recesses at both sides of the timber's ends. The recesses are cut angularly but have an additional rectangular step which secures the joint against tensile forces; no protruding ends (Fig. 446).

Eckverbindung mit zweiseitiger Überkämmung (Verschränkung) und hakenförmigen Ausnehmungen auf beiden Seiten, die winklig bearbeitet sind und einen ebenfalls winkligen Absatz haben, der die Hölzer vor dem Auseinanderrutschen sichert; keine Vorstöße (Fig. 446).

fr: ~ assemblage d'angle en bout à entailles crantées
en: -
nl: hoekverbinding met haaklassen (aan twee zijden)
de: Eckverband mit (zweiseitigem) Hakenblatt *(also connecting sills or plates in timber framing / verbindet auch Schwellen oder Rähme im Fachwerkbau)*
da: ~ hjørneforbindelse med sinkning
no: kamlaft, kamnov (med rett kam)
sv: slät hakknut
= låsknut
pl: złącze węgłowe z (dwustronnym) zamkiem prostym
cs: nárožní vazba "na zámek" s rovným ozubem

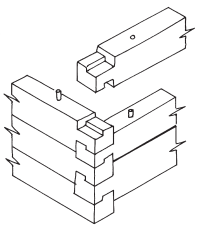

Fig. 446.

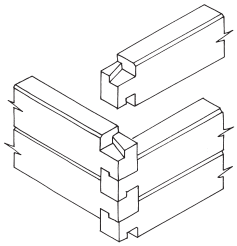

Fig. 447.

4.7.15 Eckverband mit (zweiseitig) schrägem Hakenblatt

Corner notching with recesses at both sides of the timbers ends. The recesses are cut angularly but have an additional oblique step which secures the joint against tensile forces; without protruding ends (Fig. 447).

Eckverbindung mit doppelter Überkämmung (Verschränkung) und hakenförmigen Ausnehmungen auf beiden Seiten, die winklig bearbeitet sind und einen schiefwinkligen (schwalbenschwanzförmigen) Absatz haben, der die Hölzer vor dem Auseinanderrutschen sichert; ohne Vorstöße (Fig. 447).

fr: ~ assemblage d'angle en bout à entailles en demi-queue d'aronde *(paraphrase)*
en: -
nl: hoekverbinding met schuine haaklassen (aan twee zijden)
de: Eckverband mit (zweiseitig) schrägem Hakenblatt
= schräg eingeschnittener Eckkamm
= Eckblatt mit schrägem Hakenblatt *(also connects sills or wall plates in timber framing / auch bei Eckverbindungen von Schwellen und Rähmen im Fachwerkbau)*
da: -
no: kamlaft, kamnov (med skrå kam)
sv: < haklaxknut
pl: złącze węgłowe z (dwustronnym) zamkiem francuskim
cs: nárožní vazba "na zámek" se šikmým ozubem

4.7.16 Eckverband mit doppelt schrägem Weichschwanzblatt

Corner notching with half dovetail ends which slant in two directions (the illustration shows squared timbers without protruding ends but in both walls at the same level) (Fig. 448).

Eckverbindung mit Weichschwanzblatt, das zu beiden Seiten schräg verläuft (die Abbildung zeigt Kanthölzer ohne Vorstoß, aber mit in beiden Wänden auf einer Ebene liegenden Hölzern) (Fig. 448).

fr: ~ assemblage d'angle en bout à entailles droites, à profil en demi-queue d'aronde *(paraphrase)*
en: -
nl: hoekverbinding met dubbel schuine enkelzijdige zwaluwstaart
de: Eckverband mit doppelt schrägem Weichschwanzblatt
= Eckverband mit Verblattung (und doppelt schrägem Blatt)
da: -
no: -
< sinknov, sinklaft
sv: halv laxknut
pl: złącze węgłowe na zakładkę ukośną
cs: nárožní vazba na poloviční rybinu

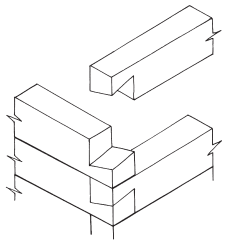

Fig. 448.

4.7.17 Dovetail joint / Eckverband mit Schwalbenschwanz

Corner notching with dovetail ends which slant in one direction; the logs lack of protruding ends (Fig. 449).

Eckverbindung mit schwalbenschwanzförmigen Holzenden; die Schwalbenschwänze sind nur in einer Richtung schräg. Die Hölzer besitzen keine Vorstöße (Fig. 449).

fr: ~ assemblage d'angle en bout à entailles droites, à profil en queue d'aronde *(paraphrase)*
en: dovetail joint
= dovetailing
= dovetail notch
nl: hoekverbinding met zwaluwstaart
de: Eckverband mit Schwalbenschwanz
= Eckverband mit ganzem Schwalbenschwanz
= Eckverband mit Verzinkung
= Verschränkung mit Schwalbenschwanz
da: -

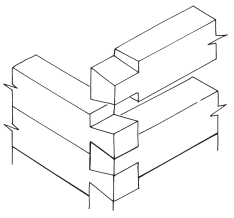

Fig. 449.

no: sinkaft, sinknov (med motstand mot sideveis forskyvning i bare én retning) *(paraphrase)*
sv: hel laxknut
pl: złącze węgłowe na jaskółczy ogon
cs: nárožní vazba na celou rybinu

4.7.18 Half-dovetail joint / Eckverband mit doppeltem Weichschwanz

Corner notching with half dovetail ends which slant in two directions. In the illustration squared timbers without protruding ends are shown (Fig. 450).

Eckverbindung mit weichschwanzförmigen Holzenden, die doppelt schräg verlaufende Kanten besitzen; in der Abbildung sind winklige Hölzer ohne Vorstöße gezeigt (Fig. 450).

fr: ~ assemblage d'angle en bout à entailles droites sur faces supérieure et inférieure, à profil en demi-queue d'aronde *(paraphrase)*
en: half dovetail joint
= half dovetailing
= half dovetail notch
nl: hoekverbinding met dubbele enkelzijdige zwaluwstaart
de: Eckverband mit doppeltem Weichschwanz
= Eckverband mit einseitig schräger Verzinkung
= Eckverband mit Verzinkung
= Verschränkung mit doppeltem Weichschwanz
da: -
no: sinklaft/sinknov (åpen for sideveis forskyvning) *(paraphrase, joint open to sideways movement / Verbindung nicht gegen seitlichen Druck gesichert)*
sv: -
pl: złącze węgłowe wczep płetwiasty trapezowy
cs: nárožní vazba na (jednoduchou) poloviční rybinu

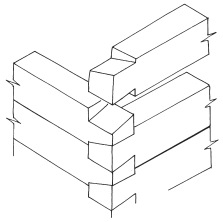

Fig. 450.

4.7.19 ~ Dovetail joint / Eckverband mit doppeltem Schwalbenschwanz

Corner notching with dovetail ends which slant in two directions; in the illustration squared timbers without protruding ends are shown (Fig. 451).

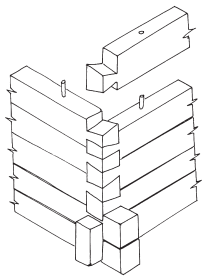

Fig. 451.

Eckverband, bei dem die Schwalbenschwänze an den Enden in beide Richtungen schräg verlaufen. In der Abbildung sind Kanthölzer ohne Vorstoß gezeigt (Fig. 451).

fr: < assemblage d'angle en bout à entailles droites, à profil en queue d'aronde *(paraphrase)*
en: dovetail joint
= dovetail notch
= full dovetail notch
nl: hoekverbinding met dubbele zwaluwstaart
de: Eckverband mit doppeltem Schwalbenschwanz
= Schwalbenschwanzverzinkung
= Verzinkung *(often considered as the usual type of dovetailing / oft als Grundform der Verzinkung aufgefasst)*
= Verschränkung mit doppeltem Schwalbenschwanz
= doppelt schräge Ecküberblattung
= doppelt schräges Eckblatt
da: hjørneforbindelse med dobbelt sinkning *(loan translation from German / Lehnübersetzung aus dem Deutschen)*
no: sinklaft, sinknov
sv: (laxknut med) hel laxstjärt
= förbindning med hel laxstjärt
pl: złącze na wczep
cs: nárožní vazba na dvojitou celou rybinu

4.7.20 Eckverband mit geschwungenem Schwalbenschwanz

Corner notching with rolling dovetail ends which slant in two directions; in the illustration squared timbers without protruding ends are shown (Fig. 452).

Eckverband mit an beiden Seiten geschwungenem Schwalbenschwanzverband; die Abbildung zeigt Kanthölzer ohne Vorstöße (Fig. 452).

fr: ~ assemblage d'angle à queue d'aronde arrondie *(paraphrase)*
en: -
nl: hoekverbinding met gebogen zwaluwstaart

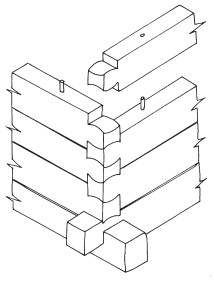

Fig. 452.

de: Eckverband mit geschwungenem Schwalbenschwanz
= Eckverband mit (geschwungener) Verzinkung
= Verschränkung mit geschwungenem Schwalbenschwanz
da: -
no: -
sv: -
pl: -
cs: nárožní vazba na prohnutou rybinu *(loan translation from German / Lehnübersetzung aus dem Deutschen)*

4.7.21 Eckverband mit verdecktem Blatt

Corner joint of log walls with recesses at both sides of the timber's end (4.7.13) and a secret squarish cog (Fig. 453).

Eckverband mit zweiseitigem Blatt (4.7.13) und einem verdeckten quadratischen Kamm (Fig. 453).

fr: ~ assemblage d'angle à entailles droites et tenon caché
en: -
nl: hoekverbinding met loeven aan twee zijden en een vierkant verbindingsgat
de: Eckverband mit verdecktem Blatt
= Eckverband mit verdecktem Kamm
= doppelte (Eck-)Verblattung mit Zapfen
= Verschränkung mit verdecktem Blatt
da: hjørnesamling med skjult blad

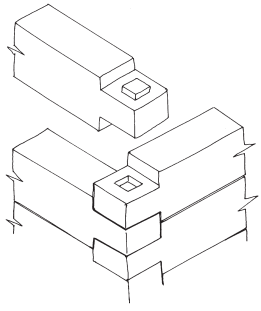

Fig. 453.

no: -
sv: -
pl: zamek węgłowy z czopem środkowym
cs: rohové přeplátování s krytým čepem
= nárožní přeplátování s krytým čepem

4.7.22 Eckverband mit Versatzung

Corner notching with sideways steps (rebates, bevellings, hooks) which narrow the neck and so close continuous grooves (in the illustration with rectangular double halved lap) (Fig. 454).

Eckverbindung mit seitlichen Versätzen (Falzen, Schrägen, Haken), die den Hals verschmälern und damit durchlaufende Fugen vermeiden (in der Abbildung mit gerader zweiseitiger Überkämmung) (Fig. 454).

fr: ~ assemblage d'angle à entailles composées sur chaque face *(paraphrase)*
en: -
nl: hoekverbinding met versmalling
de: Eckverband mit Versatzung
= Eckverband mit senkrechten Einschnitten
= Verschränkung mit Versatzung
da: -
no: kuntnov (med innsnevret hals) *(paraphrase)*
sv: knut med lodräta skåror *(paraphrase)*
pl: złącze narożne na przylgę
cs: nárožní vazba na ozub s odsazenými sedly *(paraphrase)*

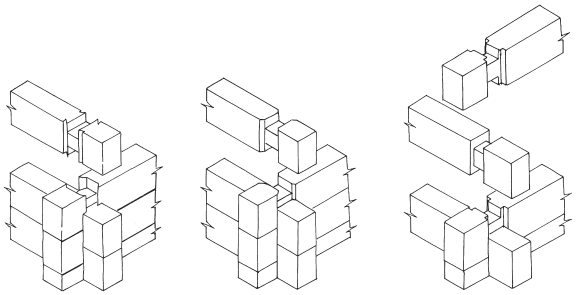

Fig. 454.

4.7.23 Eckverband mit Schwalbenschwanz und Vernutung

Corner notching with double dovetail joint and vertical tongue and groove at the interior of the timbers which pack the joint. May be combined with double dovetailed and slanted ends (see Fig. 455).

Eckverbindung mit doppeltem Schwalbenschwanzverband mit senkrechter Nut und Feder an der Innenseite der Hölzer; sie wirkt eckabdichtend. Kann mit

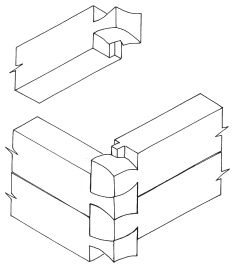

Fig. 455.

geschwungenem doppelten Schwalbenschwanzverband kombiniert sein (siehe Fig. 455).

fr: ~ assemblage d'angle à queue d'aronde renforcée de tenon et mortaise *(paraphrase)*
en: -
nl: hoekverbinding met dubbele zwaluwstaart en messing- en groef
de: Eckverband mit Schwalbenschwanzverband und Vernutung
= Verzinkung mit Vernutung
= Verschränkung mit Vernutung
> Verzinkung mit Achselzapfen und Schulterloch
(any timber has a vertical tongue at the upper and a groove at the lower side, which interlock / jedes Holz hat eine vertikale Feder an der Oberseite und eine Nute an der Unterseite, die ineinandergreifen)
da: -
no: -
= sinklaft, sinknov med tap
sv: sinkknut med tapp
pl: -
cs: -

4.7.24 Eckverband mit Zierschrot

Corner notching with dovetails/blades which are shaped ornamental. They may appear in normal corner-notching or t-shaped corners between exterior and interior wall (Fig. 456).

Eckverbindung durch Verzinkungen mit dekorativen Formen, die sich an normalen Eckverbindungen oder bei Einbindung einer Innenwand befinden (Fig. 456).

fr: ~ assemblages d'angle travaillés en bout
en: -
nl: hoekverbinding met decoratief gevormd uiteinde
de: Eckverband mit Zierschrot *(local / regional)*
> Klingschrot *(local / regional)*
> Kugelschrot *(local / regional)*
> Malschrot *(with objective shape / mit gegenständlicher Ausarbeitung)*

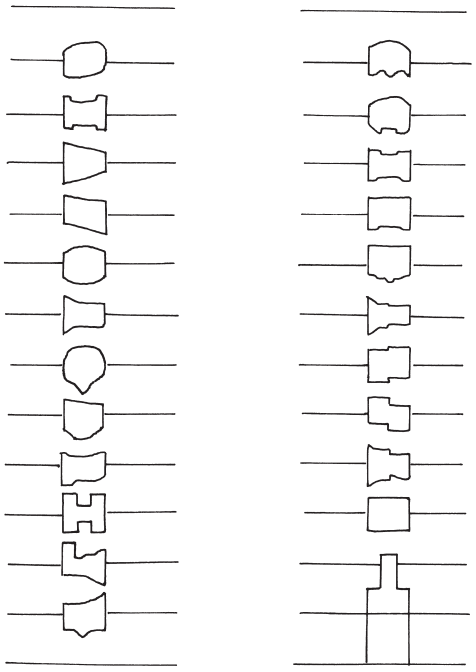

Fig. 456.

da: -
= hjørneforbindelse med pynteende
no: -
sv: förbindning med dekorativ knutskalle *(paraphrase)*
pl: ozdobne końce narożа ściany wieńcowej
cs: nárožní vazba s ozdobně tvarovanými čely trámů

4.7.25 ~ Dovetail housed joint / Gratzapfen

Joint, where the end of a timber is joined by a dovetail shaped → tongue (2.9.8) or → tenon (4.5.2) to a longitudinal timber. The joint resists tension forces, it may be used for fixing internal log walls to exterior walls, but also e. g. for fastening a beam to a wall or a bracket to a vertical timber; very common within joiner's craft (Fig. 457).

Verbindung, bei der ein Holz an seinem Ende mittels einer schwalbenschwanzförmigen → Feder (2.9.8) oder einem → Zapfen (4.5.2) mit einem Längsholz verbunden ist. Die zugfeste Verbindung kann innen liegende Blockwände mit Außenwänden verbinden, aber auch z. B. für die Einbindung eines Deckenbalkens in eine Wand oder Anbringung von Knaggen an horizontalen Hölzern; vor allem im Tischlerhandwerk verbreitet (Fig. 457).

fr: ~ assemblage en T par rainure et languette en queue d'aronde *(paraphrase)*
en: ~ dovetail housed joint *(more or less accurate*

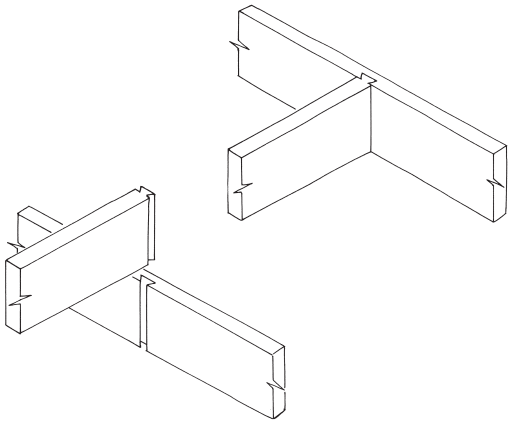

Fig. 457.

term; describes a groove of limited length, particulary used to integrate a beam into a wall / nur ungefähr zutreffende Bezeichnung; eine in der Länge begrenzte Nute, insbesondere für Einbindung von Balken in eine Wand)

nl: messing- en groef verbinding met zwaluwstaartvormige messing
de: Gratzapfen
> Einnutung mit Schwalbenschwanzfeder *(joint of boards / Verbindung von Brettern)*
> Einnutung mit Gratfeder *(joint of boards / Verbindung von Brettern)*
da: sinksamling
sv: laxning
= sinkning
no: innfesting med svalehaleformet slisstapp *(paraphrase)*
pl: zamek płetwowy kryty dwustronny
cs: rybinová drážka

4.8 Auxiliary material / Hilfsmittel

4.8.1 Peg / Holznagel

Longish, cleft piece of wood with polygonal, round or rarely square profile, sometimes with a head and usually of oak wood. It is used to fasten e. g. halved/scarf or mortice and tenon joints. Therefore it is driven into a peg hole, rarely it may be driven into grooves. The peg hole usually passes through the timber completely, but sometimes ends under its surface. A visible peg can bear loads e. g. in hanging rafters (Fig. 458 down right), fix the base of a post against lateral movement (Fig. 458 down middle), or secure the corner-joints of a log building (Fig. 458).

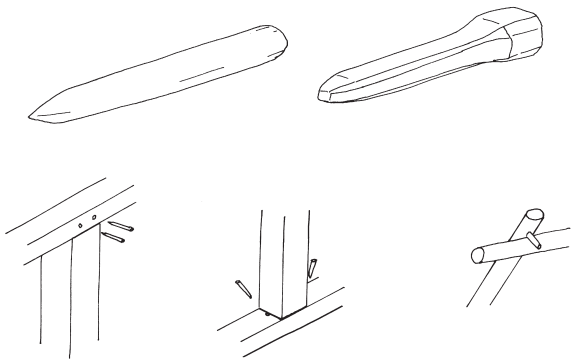

Fig. 458.

Länglicher, gespaltener Holzpflock von vieleckigem, rundem oder selten quadratischem Querschnitt, manchmal mit Kopf und meist aus Eichenholz. Er wird zur Sicherung von Blatt- und Zapfenverbindungen zum Beispiel in ein Nagelloch geschlagen, selten als Fugennagel genutzt. Gewöhnlich durchquert der Nagel alle Holzteile vollständig, endet aber manchmal unter der Oberfläche. Ein Nagel kann auch unverdeckt Lasten tragen, z. B. bei Aufhängung von Rofen (Fig. 458 unten rechts), zur Fixierung von Hölzern vor seitlichem Verrutschen (Fig. 458 unten Mitte) oder bei Eckverbindungen im Blockbau (Fig. 458).

fr: cheville
en: peg *(narrowed to one end / zu einem Ende hin verjüngt)*
> trenail *(term for peg, less frequent and for larger pieces / Bezeichnung für peg, seltener und für größere Teile)*
< pin *(general term for a device for fastening objects against each other / allgemeine Bezeichnung für einen Gegenstand, um Objekte aneinander zu befestigen)*
> nail *(usually of metal and furnished with a head / meist aus Metall und mit einem Kopf versehen)*
nl: toognagel
de: Holznagel
> Dollen *(short, strong trenail, e. g. for fastening rafters on a beam / kurzer, starker Holznagel, z. B. zur Befestigung von Sparren auf einem Balken)*
da: trænagle
> trænagle med hoved
no: trenagle
= nagle
sv: tränagel
pl: kołek
cs: dřevěný hřeb
= dřevěný hřebík

4.8.2 Dowel / Dübel

Small round, in contrast to a → peg (4.8.1) prismatic or also dovetail shaped assembly part, made out of wood.

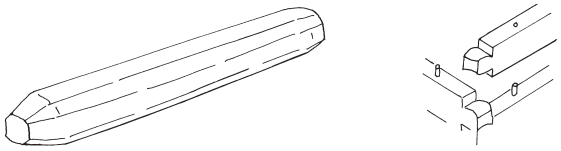

Fig. 459.



Fig. 460.

Is used for example to fasten one beam to another to prevent movement. Not of rectangular shape, always smaller than a → slip tenon (4.5.23) (Fig. 459).

Kleines rundes, im Gegensatz zum → Holznagel (4.8.1) prismatisches oder auch schwalbenschwanzförmiges Verbindungselement aus Holz, benutzt etwa bei der Verbindung von Balken übereinander, um Verschiebungen vorzubeugen. In keinem Fall rechteckig und kleiner als ein → eingesetzter Zapfen (4.5.23) (Fig. 459).

fr: goujon de bois
en: dowel
nl: deuvel
de: Dübel *(thick dowel / dicker Dübel)*
< Holznagel *(here a pin between two rows of logs / hier Holzstab, der zwei Lagen von Blockhölzern verbindet)*
< Stuhldübel *(here a pin between two rows of logs; always paired; partly visible in the gap between both logs / hier Holzstab, der zwei Lagen von Blockhölzern verbindet und paarig auftritt, er ist in der Fuge zwischen beiden Blockhölzern teilweise sichtbar)*
da: dyvel
no: > dymling, dømling *(usually of rectangular shape; round pegs are more usual in recent log buildings / meist mit rechteckiger Form; runde Dübel sind im modernen Blockbau weit verbreitet)*
= dublung *(vernacular term / Dialektbezeichnung)*
= dulk *(vernacular term / Dialektbezeichnung)*
= blinding *(vernacular term / Dialektbezeichnung)*
= dybel, dibel *(German loan translation, used by engineers and urban carpenters / deutsche Lehnübersetzung, benutzt von Ingenieuren und städtischen Zimmerleuten)*
sv: dymling
= träplugg
pl: dybel
= kołek
cs: kolík

4.8.3 Wedge / Keil

Small piece of wood with triangular or trapezoid side face, driven into a recess and so fastens itself; used e. g. for tabled and wedged scarf joints, tenons, or through tenons (Fig. 460).

Kleines Holzstück mit dreieckiger oder trapezoider Seitenansicht, das eingeschlagen wird und sich festklemmt; z. B. zum Sichern von Hakenblättern, Zapfen oder Zapfenschlössern genutzt (Fig. 460).

fr: clef
en: wedge
= key
= (face) peg *(key at a through-tenon / Keil an einem Zapfenschloss)*
nl: wig, keil *(trapezoidal with two oblique sides / trapezoid mit zwei schrägen Seiten)*
= keg *(only one side tapered / nur eine Seite abgeschrägt)*
= spie, knevel *(with triangular cross section / mit dreieckigem Querschnitt)*
de: Keil
= Splint *(key at a through-tenon / Keil an einem Zapfenschloss)*
da: kile
no: kile
sv: kil
pl: klin
cs: klín
> klínek *(small klín / kleiner klín)*

4.8.4 ~ Dowel / Stuhldübel

Long round or angular piece of wood (cf. 4.8.2), in a log construction driven through several logs to fasten the corners of openings in the walls or of the building (Fig. 461).

Langes Holz mit rundem oder eckigem Querschnitt (vgl. 4.8.2), beim Blockbau durch mehrere Lagen der Hölzer gesteckt, um Kanten von Wandöffnungen oder Gebäudeecken zu stabilisieren (Fig. 461).

fr: ~ goujon
en: ~ dowel
nl: doorlopende deuvel *(paraphrase)*
de: Stuhldübel
> bohlenförmiger Wechsel *(board or lath, passing through a series of logs to fasten them / Brett bzw. Latte, die durch eine Abfolge von*

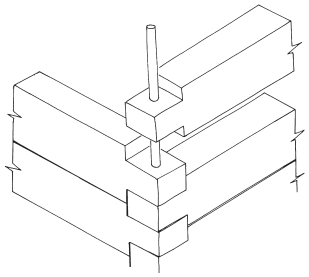

Fig. 461.

Blockhölzern gesteckt wird, um sie zu befestigen)
< Leiste *(synonym of bohlenförmiger Wechsel / Synonym von bohlenförmiger Wechsel)*

da: -
no: -
= låsestav
= låsepinne
> beitski *(solid member for securing openings; also a door post with a groove into which the log ends are slotted / kräftiges Holz zur Sicherung von Öffnungskanten; auch Türständer mit einer Nute für die Blockhölzer)*
sv: > gåt *(only for securing openings / nur zur Sicherung von Öffnungskanten)*
pl: kołek
cs: tyč *(bar in general / Stange im Allgemeinen)*
= roubík *(outdated / veraltet)*

5 Fittings: doors, windows, stairs, building services / Ausbauteile: Türen, Fenster, Treppen, Haustechnik

5.1 Fitted furnishings / Wandfeste Ausstattung

Furniture (cupboards, beds, etc.) which is firmly attached to the building and so cannot be removed (Fig. 462).

Ausstattung (Schränke, Betten u. a.), die fest in das Gebäude eingebaut und deshalb nicht beweglich ist (Fig. 462).

fr: équipements immobiliers
en: fitted furnishings
> built-in furniture *(furniture / Möbel)*
nl: vaste interieuronderdelen *(paraphrase)*
de: wandfeste Ausstattung
da: vægfast møblering
no: fast innredning
= veggfast innredning
sv: väggfast inredning
pl: meble wbudowane w ścianę
cs: vestavěné vybavení

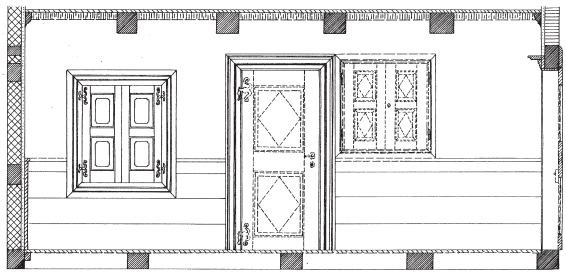

Fig. 462.

5.2 Embrasure / Laibung

Outline of a door or window, formed by a timber-framed or mass wall, more exactly the side of the opening of a door or window (Fig. 463).

Die durch die Wände eines Fachwerk- oder Massivbaues gebildete äußere Begrenzung einer Tür oder eines Fensters, genauer die Seitenflächen der Öffnung (Fig. 464).

fr: embrasure
en: embrasure
nl: < dagkant
de: Laibung
= Leibung
> Gewände *(quarried stone frame of an opening in a mass walled building / [Quader-]Steine, die eine Einfassung im Massivbau bilden)*
da: indfatning
= ramme
no: >ørsmyg *(embrasure of a door / Laibung einer Tür)*
> vindussmyg *(embrasure of a window / Laibung eines Fensters)*
sv: > fönsteromfattning *(embrasure of a window / Einfassung eines Fensters)*
> dörromfattning *(embrasure of a door / Einfassung einer Tür)*
pl: framuga
cs: ostění

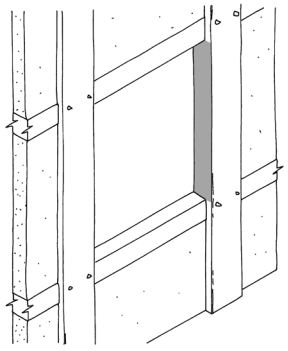

Fig. 463.

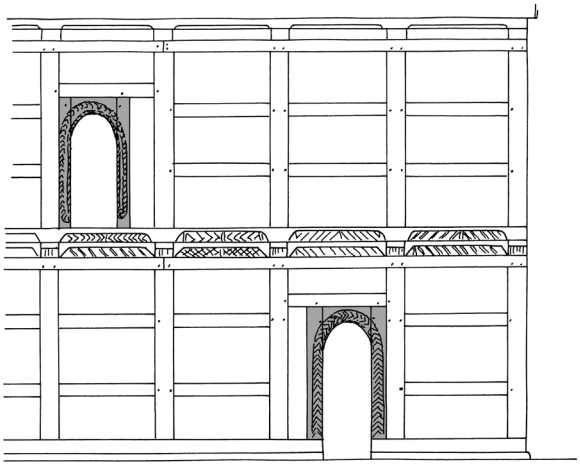

Fig. 464.

5.3 Door frame / Türstock

Door frame made from baulks or planks which is an structural part of the wall frame and so firmly attached to the wall (Fig. 464).

Türrahmen aus Balken oder Bohlen, der konstruktiv mit dem Hausgerüst verbunden ist und damit einen Teil der Wand bildet (Fig. 464).

fr: porte
= cadre de porte
en: door frame
= doorframe
nl: nietdragend deurkozijn *(paraphrase)*
de: Türstock
da: dørkarm *(topkarm, sidekarme, bundkarm, dørtrin [Türschwelle] / topkarm, sidekarme, bundkarm, dørtrin [Türschwelle])*
> dørkarmstolpe *(side post / seitlicher Ständer)*
no: > beitski *(sing.) (pair of planks on both sides of a door or window, structurally attached to the ends of the logs in a log wall / senkrechte Bohlen oder Balken, die eine Tür- oder Fensteröffnung der Blockbauwand einrahmen)*
> beitskier *(pl.) (pair of planks on both sides of a door or window, structurally attached to the ends of the logs of a log wall / senkrechte Bohlen oder Balken die eine Tür- oder Fensteröffnung der Blockbauwand einrahmen)*
sv: dörrkarm
pl: odrzwia
= ościeżnica (drzwiowa)
cs: (dveřní) zárubeň
= futro *(colloquial / umgangssprachlich)*
= veřej *(sing.)*, veřeje *(pl.) (only vertical members which form the door jamb / nur senkrechte Bauteile, die den Türanschlag bilden)*

5.4 Case / Zarge

Non-load bearing boards or planks which cover the → embrasure (5.2) of a door or window. They usually form the main element of the jamb for a door or window leaf (Fig. 465).

Nicht tragende Bohlen oder Bretter, die die → Laibung (5.2) einer Tür oder eines Fensters bedecken. Sie bilden meist den wichtigsten Teil des Anschlags für Tür- oder Fensterflügel (Fig. 465).

fr: chambranle
en: case
= casing
> doorframe *(case of a door / Zarge einer Tür)*
> windowframe *(case of a window / Zarge eines Fensters)*
nl: > deurkozijn *(case of a door / Zarge einer Tür)*
> raamkozijn *(frame / Rahmen)*
de: Zarge
~ Futter *(made of light boards / aus leichten Brettern ausgeführt)*
da: > dørkarm *(case of a door / Zarge einer Tür)*
no: utforing
> dørlist *(of a door / einer Tür)*
> vinus-/døromramning *(of a window/door / eines Fensters/einer Tür)*
> vindus-/dørgerikt *(of a window/door / eines Fensters/einer Tür)*
sv: > dörrfoder *(case of a door / Zarge einer Tür)*
> fönsterfoder *(case of a window / Zarge eines Fensters)*
pl: ościeżnica
cs: > ostění *(case of a door / Zarge einer Tür)*
> rám *(case of a window / Zarge eines Fensters)*

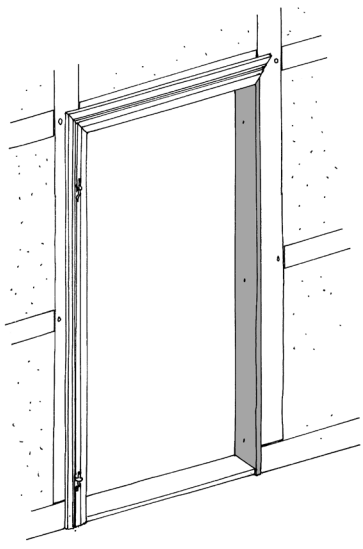

Fig. 465.

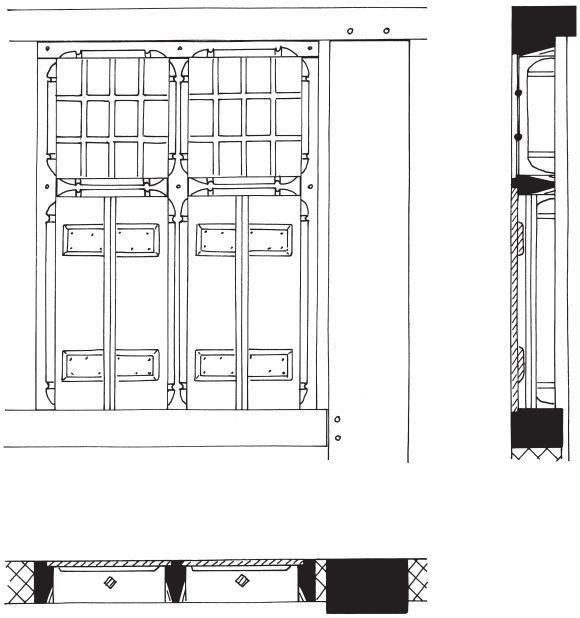

Fig. 466.

5.5 Box-frame window / Blockzargenfenster

Window whose → box-frame (5.6) is made from squared timbers and is part of the building's structural frame. May be inserted into a timber-framed or mass wall (Fig. 466).

Fenster, dessen → Fensterstock (5.6) aus kräftigen Kanthölzern besteht und nicht selten Teil des tragenden Baugefüges ist. Kann in eine Fachwerkwand wie auch eine massive Wand eingesetzt sein (Fig. 466).

fr: baie dont le cadre appartient à la structure *(paraphrase)*
en: box-frame window
nl: -
de: Blockzargenfenster
= Blockrahmenfenster *(rare / selten)*
= Rahmenstockfenster *(alternative Austrian / alternativ österreichisch)*
da: -
no: -
sv: -
pl: okno skrzynkowe
cs: skříňové okno
= kastlové okno *(colloquial / umgangssprachlich)*
= špaletové okno

5.6 Box-frame / Fensterstock

Strong window frame which is part of the structural timber frame or inserted into a mass wall (Fig. 467).

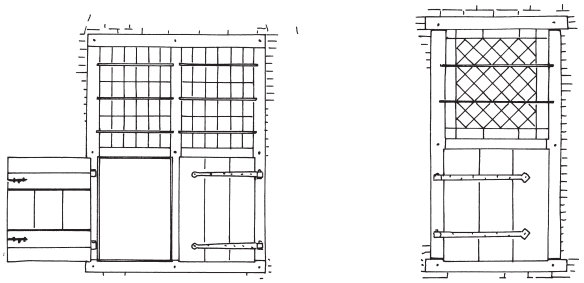

Fig. 467.

Massiver Fensterrahmen, der Teil des tragenden Fachwerkgefüges oder in eine Massivwand eingelassen ist (Fig. 467).

fr: cadre de baie appartenant à la structure
< cadre de baie
en: box-frame
~ window frame *(general term / allgemeine Bezeichnung)*
nl: raamkozijn dat deel uitmaakt van het vakwerk *(paraphrase)*
de: Fensterstock *(unusual in Switzerland / in der Schweiz unüblich)*
da: vinduesramme
no: -
sv: -
pl: ościeżnica (okienna)
= oboknie
cs: (okenní) zárubeň
= okenní rám

5.7 ~ Cross window / Kreuzstockfenster

Window with one or more wooden mullions and a traceried head (Fig. 467, left).

Fenster, dessen hölzerner Fensterstock einen oder mehrere feste Pfosten und ein ebenso beschaffenes waagerechtes Querholz besitzt (Fig. 467, links).

fr: croisée
en: > cross window *(usually has a singe mullion and a single transome / normalerweise mit nur einem Pfosten und einem Querholz)*
nl: > kruisvenster *(also of stone / auch aus Stein)*
de: < Kreuzstockfenster *(also of stone / auch aus Stein)*
da: -
no: krysspostvindu
sv: -
pl: okno włościańskie
cs: okno s křížovým rámem *(paraphrase)*

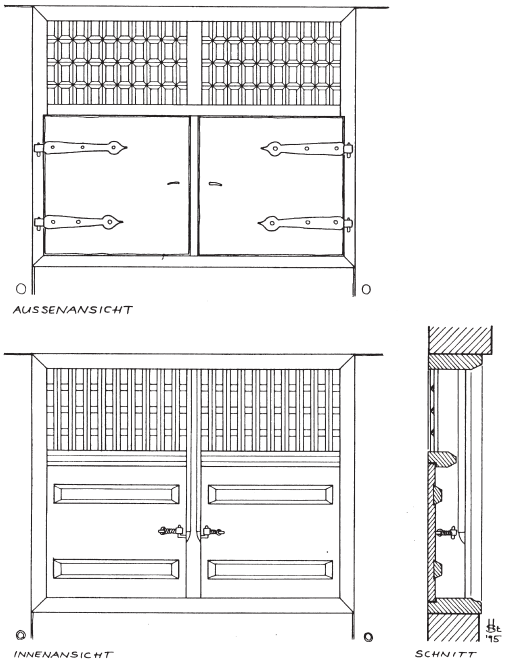

Fig. 468.

5.8 Zargenfenster

Window constructed independently from the structural parts of the building. It consists of a circumferential light casing of four boards, attached to the embrasure. This casing is visible from the outside and holds mullions, transoms, and glazing, or shutters. In wooden buildings casing, casement, etc. usually flush with the building's outside (Fig. 468).

Fenster, das unabhängig von der tragenden Gebäudekonstruktion aus einer leichten, umlaufenden Zarge aus vier Brettern besteht, die an der Außenseite sichtbar ist und in die ein Fensterpfosten bzw. ein Fensterkreuz mit Verglasung oder Klappen eingesetzt ist. Der Rahmen schließt beim Holzbau in der Regel bündig mit der Gebäudeaußenseite ab (Fig. 468).

fr: fenêtre à bâti dormant
en: -
nl: -
de: Zargenfenster
= Zargenrahmenfenster
> Blendrahmenfenster *(window with panel attached to the outside of the case / Fenster, dessen Rahmen vor die Außenseite der Zarge gesetzt ist)*
da: karmvindue
no: > vindu *(general term / allgemeine Bezeichnung)*
= vindu med karm *(paraphrase)*
= karmvindu *(paraphrase)*
sv: -
pl: okno ościeżnicowe
cs: rámové okno

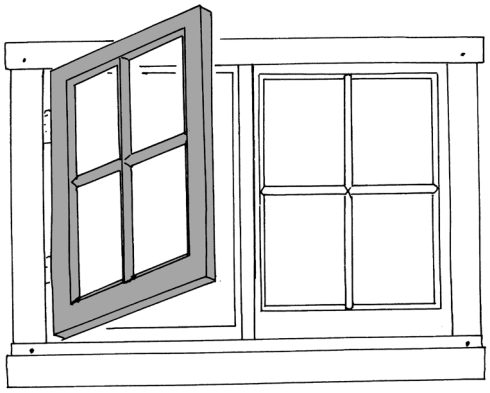

Fig. 469.

5.9 Casement, sash / Fensterflügel

Panel of a window which consists of a frame that holds window panes; the panes are often separated by narrow muntin bars. The whole panel can be opened and closed. Its frame usually consists of two rails and two stiles (Fig. 469).

Fensterelement, das aus einem Rahmen mit Fensterglas besteht; die Schreiben sind mit Hilfe von schmalen Fenstersprossen eingefügt. Das gesamte Bauteil kann geöffnet und geschlossen werden. Sein Rahmen besteht normalerweise aus zwei Höhenschenkeln sowie Ober- und Unterschenkel (Fig. 469).

fr: bâti ouvrant
en: > casement *(panel of a casement window / Fensterflügel eines Drehflügelfensters)*
> sash *(panel of a sliding sash window / Fensterflügel eines [vertikalen] Schiebefensters)*
nl: < raam *(not necessarily moveable / nicht immer beweglich)*
= bewegend raam *(paraphrase)*
de: Fensterflügel
da: sprossevindue
no: vindusramme
sv: fönsterbåge
pl: skrzydło okienne
cs: okenní křídlo

5.10 Casement window / Drehflügelfenster

Window with casements hinged at one side, so that it swings inward or outward. Usually attached to one of the vertical stiles of the window frame although it can be fastened at a horizontal rail as well (Fig. 469).

Fenster mit Fensterflügeln, die einseitig mit Scharnieren am Rahmen angeschlagen sind, so dass sie nach innen oder außen aufschwingen können. Die Flügel sind

meistens an einem vertikalen Holz des Fensterrahmens befestigt, können aber auch horizontal angebracht sein (Fig. 469).

fr: fenêtre à battants
en: casment window
> window with side hung casement *(attached to one of the vertical stiles / an einem der vertikalen Schenkel angebracht)*
nl: venster met draairaam (raam dat om verticale as draait)
de: Drehflügelfenster
= Fenster mit Drehflügeln
da: et hængslet vindue
no: > sidehengslet vindu *(with casements hinged to the stiles of the frame / mit seitlich angeschlagenen Flügeln)*
> midthengslet vindu *(with one or both casements hinged to the central mullion / mit einem oder beiden Flügeln am Mittelpfosten angeschlagen)*
sv: slagfönster
pl: okno dwuskrzydłowe
cs: okno s otočnými křídly

5.11 Sliding sash window / Schiebefenster

Window with → sashes (5.9) which slide vertically (1) or horizontally (2) at the window frame. The first type is often counterbalanced by weights suspended on sash cords behind the casing (Fig. 470).

Fenster, dessen → Fensterflügel (5.9) ganz oder teilweise vertikal (1) oder horizontal (2) entlang des Fensterrahmens verschoben werden kann. Beim ersten Typ besitzen die Flügel oft Gegengewichte, die hinter der Zarge an Schnüren geführt werden (Fig. 470).

fr: 1./2. fenêtre coulissante
en: 1./2. sliding sash window
1. > vertically sliding sash window
1. > single hung sash *(only the lower sash is movable / nur der untere Fensterflügel ist beweglich)*
1. > double hung sash *(both sashes are moveable / beide Fensterflügel sind beweglich)*
2. horizontally sliding window
nl: 1./2. schuifvenster
1. verticaal schuifvenster
2. horizontaal schuifvenster
de: 1./2. Schiebefenster
1. vertikales Schiebefenster
1. = holländisches Schiebefenster
2. horizontales Schiebefenster
2. > feststehendes Fenster mit Schiebeflügel *(with very small sash / mit sehr kleinem Schiebeflügel)*

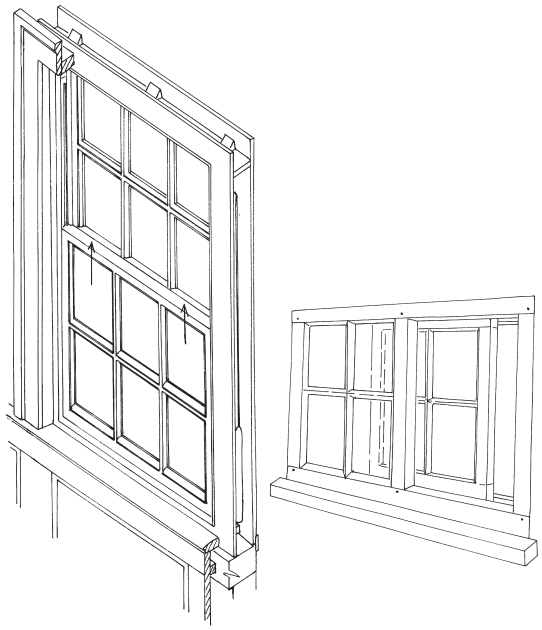

Fig. 470.

da: 1. engelsk vindue
2. skydevindue
no: 1. engelsk skyvevindu *(fairly common in south-western regions of Norway / recht häufig im Südwesten Norwegens)*
2. skyvevindu *(rare / selten)*
sv: 1./2. skjutfönster
1. skjutfönster, vertikalt
2. skjutfönster, horisontalt
pl: 1./2. okno przesuwne
cs: 1./2. posuvné okno

5.12 Fittings / Beschlag

Devices which are attached to doors and windows to assist their functions, to open and close them; usually made of metal. These are hinges, draw-bolts, latches, and locks, door handles (levers), or doorknobs (Fig. 471).

Vorrichtungen an Türen und Fenstern, die zum Öffnen und Schließen dienen, meist aus Metall hergestellt. Es handelt sich insbesondere um Bänder, Kloben, Riegel, Schlösser, Türklinken oder Zugknäufe (Fig. 471).

fr: serrurerie
en: fittings
nl: beslag *(of metal / aus Metall)*
de: Beschlag *(of metal / aus Metall)*
da: beslag
no: beslag
sv: beslag
pl: okucia
cs: kování *(of metal / aus Metall)*

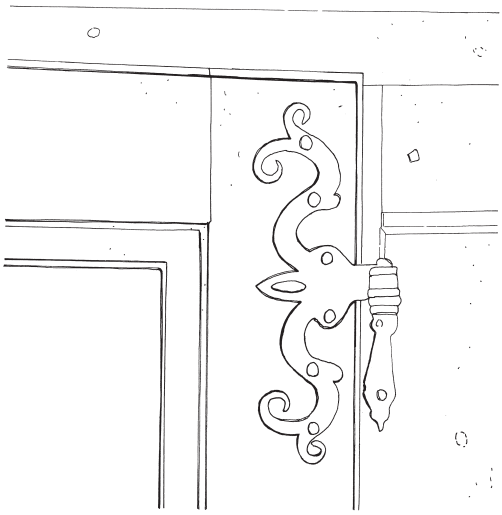

Fig. 471.

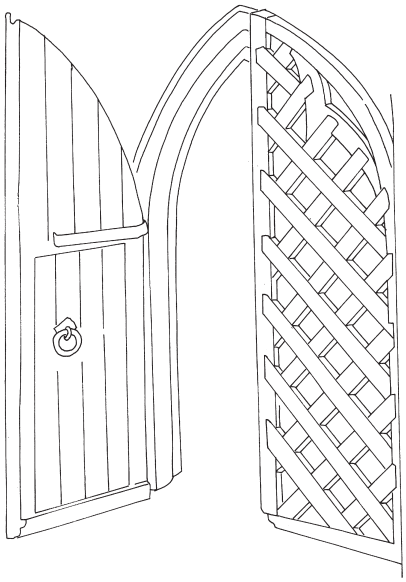

Fig. 472.

5.13 Leaf / Türblatt

Hinged blade of a door which closes the opening, usually aided by a door frame. A door may have one or more leaves (Fig. 472).

Beweglicher Teil einer Tür zum Verschließen der Öffnung, meist an einen Türrahmen angeschlossen. Eine Tür kann einen oder mehrere Türflügel besitzen (Fig. 472).

fr: vantail
en: leaf
nl: > deurvleugel *(one of two leaves of a double-leafed door / einer von zwei Flügeln einer zweiflügeligen Tür)*
de: Türblatt
~ Türflügel *(usually only used for doors with two or more leafs / in der Regel nur für mehrflügelige Türen benutzt)*
da: fløjdør
= dørfløj
= enkeldør
no: dørblad
= dørfløy
= hurd *(outdated / veraltet)*
sv: dörrblad
pl: skrzydło drzwi
cs: dveřní křídlo
= křídlo dveří

5.14 Double leaf door / Zweiflügelige Tür

Door with two → leaves (5.13), divided vertically or horizontally. The leaves may be hinged at the door frame or at other leaves (Fig. 472).

Tür, die zwei → Flügel (5.13) besitzt. Die Teilung kann horizontal wie auch vertikal erfolgen. Die Flügel können an der Türzarge oder auch an anderen Flügeln befestigt sein (Fig. 472).

fr: porte à deux vantaux
en: double leaf door
= double door
~ wagon door *(door for vehicles / Einfahrtstor)*
nl: ~ vleugeldeur
de: zweiflügelige Tür
~ Einfahrtstor *(door for vehicles / große Tür für Fahrzeuge)*
da: dobbeltdør
= dobbelt fløjdør
~ fløjdør
no: tofløyet dør
sv: pardörr
= dubbeldörr *(usually divided vertically / gewöhnlich vertikal geteilt)*
pl: drzwi dwuskrzydłowe
~ brama wjazdowa
cs: dvojkřídlé dveře *(double leafed door / zweiflügelige Tür)*

5.15 ~ Ledged door / Brettertür

Door → leaf (5.13) made of boards joined vertically on the outside face and two or more battens spaced apart on the inside face (Fig. 473).

Türblatt (5.13) aus senkrechten Brettern an der Außenseite und zwei oder mehr diese zusammenhaltenden horizontalen Spangen an der Innenseite (Fig. 473).

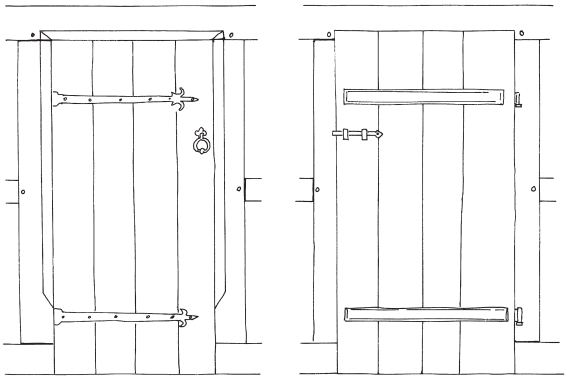

Fig. 473.

fr: porte pleine
en: > ledged door *(vertical boards at the outside / senkrechte Bretter an der Außenseite)*
> planked door *(horizontal boards applied at the outside to vertical boards / waagerechte Bretter an der Außenseite auf einer senkrechten Bretterlage)*
= batten door *(Am.)*
nl: deur van planken *(paraphrase)*
de: Brettertür
= Spangentür
da: bræddedør
no: labankdør
sv: bräddörr
pl: drzwi z desek
cs: svlakové dveře

5.16 Panelled door / Füllungstür

Door → leaf (5.13) which consists of a frame and panels inserted into grooves (Fig. 474).

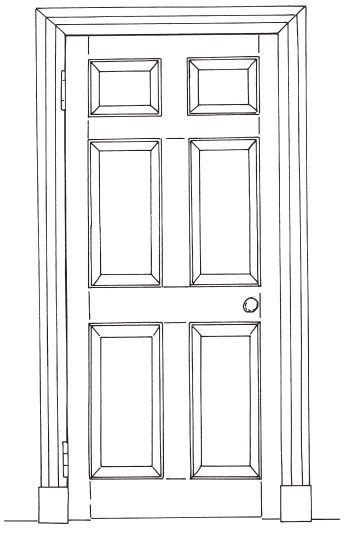

Fig. 474.

Türblatt (5.13), bestehend aus einem Rahmen und Füllungen, die in Nuten eingeschoben sind (Fig. 474).

fr: porte d'assemblage
= porte à panneaux
en: panelled door
= frame-and-panel door *(Am.)*
nl: paneeldeur
de: Füllungstür
da: fyldningsdør
= fyldingsdør
no: fyllingsdør
sv: fyllningsdörr
= spegeldörr
pl: drzwi pełne
cs: výplňové dveře
= rámové dveře s výplní

5.17 Heck door / Halbtür

Door, divided horizontally into two → leaves (5.13) independently hinged (Fig. 475).

Tür, die horizontal in zwei → Flügel (5.13) geteilt ist; beide sind unabhängig voneinander angeschlagen (Fig. 475).

fr: porte coupée
en: heck door
= Dutch door *(Am.)*
nl: boven- en onderdeur
de: Halbtür
= Tür mit horizontaler Teilung *(paraphrase)*
= Klöntür *(North German / norddeutsch)*
= Hecke-Tür *(rare / selten)*
= Rauchstubentür *(Austrian / österreichisch)*

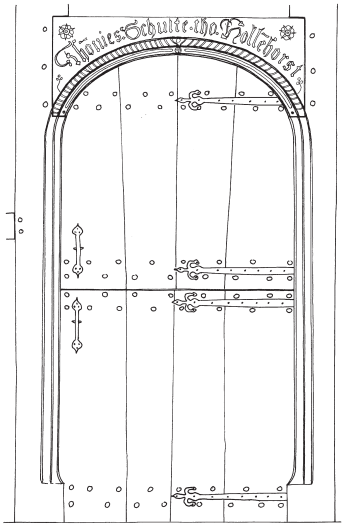

Fig. 475.

da: halvdør
no: stalldør
= to-delt dør
sv: halvdörr
pl: < drzwi dzielone *(general term / allgemeine Bezeichnung)*
cs: půlené dveře

5.18 (External) staircase / Außentreppe

Stair outside a building, e. g. in front of an entrance door. May have a roof, but is not separated by walls. Usually consists of more than three steps (Fig. 476).

Treppe außerhalb eines Gebäudes, z. B. vor einer Eingangstür. Kann überdacht sein, ist aber nicht durch geschlossene Wände getrennt. Besteht meist aus mehr als drei Stufen (Fig. 476).

fr: escalier extérieur
en: (external) staircaise
nl: buitentrap
de: Außentreppe
~ Freitreppe *(not roofed, often prestigious / nicht überdacht, oft repräsentativ)*
~ Vortreppe *(in front of a street door / vor einer Haustür)*
da: udvendig trappe
no: utvendig trapp
sv: yttertrappa
= utomhustrappa
= utvändig trappa
pl: schody zewnętrzne
cs: vnější schodiště

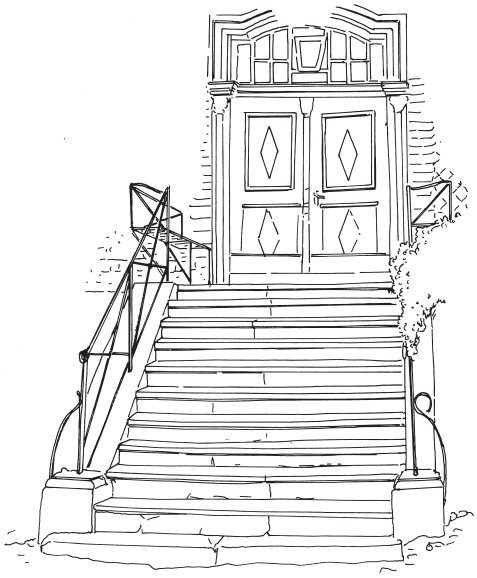

Fig. 476.

5.19 Staircase / Innentreppe

Stair inside a building, i. e. a series of steps which connects two floors.

Treppe im Inneren eines Gebäudes, d. h. eine Abfolge von Stufen, die zwei Nutzungsebenen miteinander verbindet.

fr: escalier intérieur
en: staircase *(actually the room of the stair, but used synonymous / eigentlich der Treppenraum, aber synonym benutzt)*
= stairway *(stair with sourroundings, i. e. a room or other constructional features / Treppe mit Einfassung, entweder einem Raum oder anderen baulichen Vorrichtungen)*
> open stairway *(Am.) (stair open to the staircase / zum Treppenraum offene Treppe)*
> enclosed staircase *(Am.) (stair partioned off from the entrance or staircase / vom Eingangsraum oder Treppenhaus abgetrennte Treppe)*
= stair *(also external stair / auch Außentreppe)*
nl: < trap *(also rarely external stair / auch selten Außentreppe)*
de: Innentreppe
< Treppe *(also rarely external stair / auch selten Außentreppe)*
= Stiege *(Austrian / österreichisch)*
da: indvendig trappe
no: innvendig trapp
sv: innertrappa
= inomhustrappa
pl: klatka schodowa
cs: vnitřní schodiště

5.20 Straight flight / Einläufige Treppe

Stair which connects two floors with only one flight, usually an uninterrupted series of steps (Fig. 477).

Treppe, die aus nur einem Lauf und meist einer ununterbrochenen Abfolge von Stufen besteht (Fig. 477).

fr: escalier à une volée droite
en: straight flight
nl: rechte trap
de: einläufige Treppe
da: ligeløbstrappe
no: rettløpstrapp
sv: enloppstrappa
pl: schody jednobiegowe
cs: jednoramenné schodiště

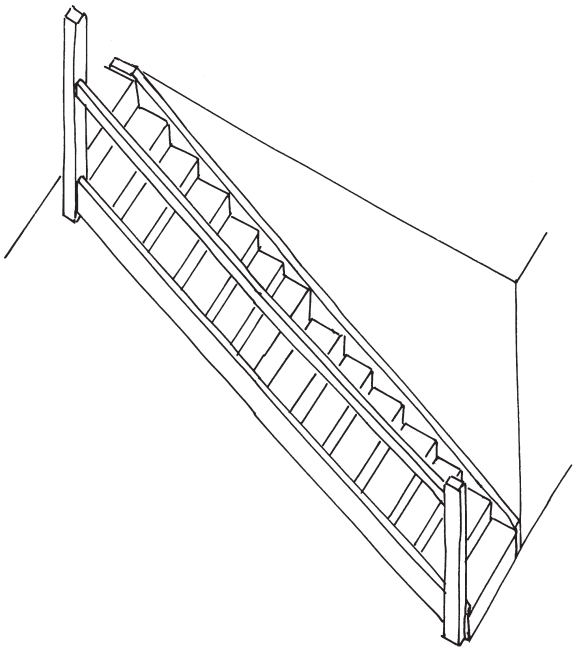

Fig. 477.

5.21 Dog-leg staircase / Zweiläufige Treppe mit Kehrpodest

Stair rising through one or more storeys, and occupies an approximately rectangular space. One flight raises half a storey in one direction, after a half landing another flight returns in the other (Fig. 478).

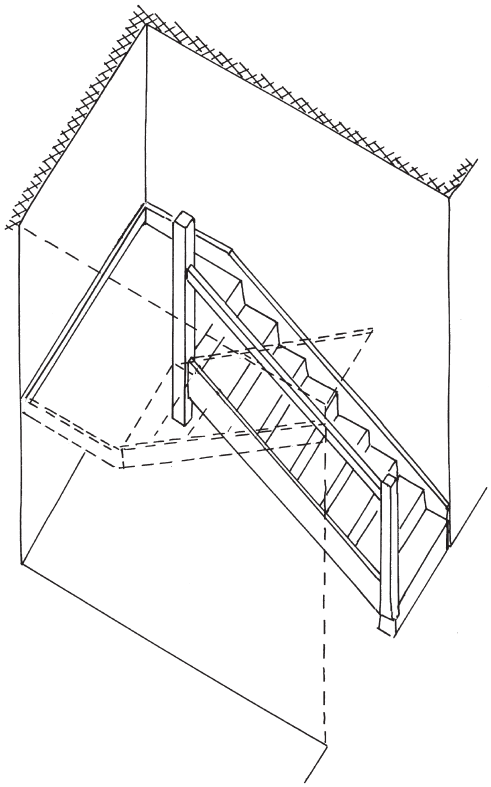

Fig. 478.

Treppe, die durch ein oder mehrere Stockwerke führt und einen ungefähr rechtwinkligen Raum einnimmt. Ein Lauf steigt ein halbes Stockwerk empor, ein gegenläufiger zweiter Treppenlauf schließt sich nach einem Halbpodest an (Fig. 478).

fr: escalier rampe sur rampe
en: dog-leg staircase
= u-shaped stair
nl: bordestrap
de: zweiläufige Treppe mit Kehrpodest
~ zweiläufige Treppe *(imprecise / ungenau)*
da: toløbstrappe
= toløbstrappe med mellemrepos *(more precise / genauer)*
no: toløpstrapp
sv: tvåloppstrappa
pl: schody dwubiegowe łamane
cs: dvojramenné schodiště

5.22 Spiral staircase / Wendeltreppe

Stair which winds around a central pole, in many cases the treads are framed into a newel post. The stair occupies a circular or rectangular space (1). May also run around a stairwell (2) (Fig. 479).

Treppe, deren Treppenstufen kreisförmig um eine zentrale Säule oder Spindel herum laufen; die Treppenanlage nimmt einen runden oder rechtwinkligen Raum ein (1). Kann auch ein rundes Treppenauge umschließen (2) (Fig. 479).

fr: 1./2. escalier en vis
en: 1./2. spiral staircase
1. newel staircase
2. helical/circular staircase
nl: 1./2. > wenteltrap *(always having a rectangular shape / besitzt immer eine rechteckige Form)*
2. engelse trap
de: 1./2. Wendeltreppe *(also with stairwell / auch mit Treppenauge)*
1. Spindeltreppe
da: 1. spindeltrappe
2. vindeltrappe
no: 1. spindeltrapp
2. vindeltrapp
sv: 1./2. vindeltrappa
1./2. = spiraltrappa
1. spiraltrappa med bärande spindel
2. spiraltrappa med öppen spindel

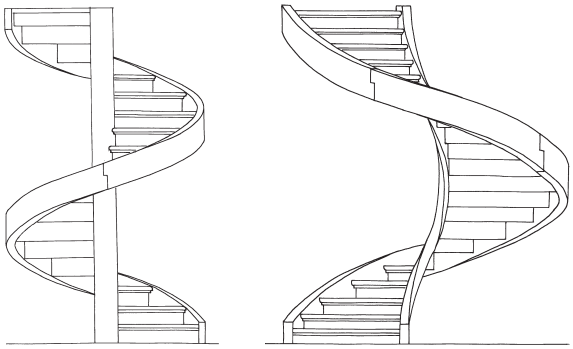

Fig. 479.

pl: 1./2. schody kręte
cs: 1./2. vřetenové schodiště
1./2. = točité schody
1./2. = točité schodiště

5.23 Notched ladder / Steigbaum

Diagonal raising baulk or tree trunk at whose upper side steps are worked out; more often mobile than fixed (Fig. 480).

Diagonal ansteigendes Bauholz oder Baumstamm, aus dessen Oberseite vollflächig Stufen herausgearbeitet sind; häufiger mobil als befestigt (Fig. 480).

fr: poutre entaillée de marches *(paraphrase)*
en: notched ladder
nl: stijgboom *(paraphrase)*
de: Steigbaum

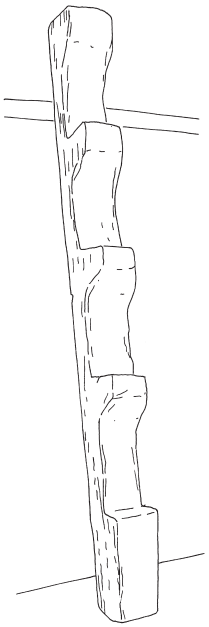

Fig. 480.

da: træstok med trin *(paraphrase)*
no: stokk-stige *(paraphrase)*
sv: klivstock
pl: schodki
cs: trám se stupňovitými záseky *(paraphrase*

5.24 Block stairs / Blocktreppe

Stair whose treads do not consist of boards but of heavy rectangular or triangular baulks which are attached to a substructure of planks or baulks (Fig. 481).

Treppe, bei der die Stufen nicht aus Brettern hergestellt sind, sondern aus auf einem Träger aus Bohlen oder Kanthölzern aufgebrachten reckteckigen oder dreieckigen Kanthölzern bestehen, so genannten Blockstufen (Fig. 481).

fr: escalier à marches de bois plein
= escalier à marches massives
en: block stairs *(also of stone / auch aus Stein)*
nl: > bloktrap *(usually stairs with triangular cross section / Stufen meist mit dreieckigem Querschnitt)*
de: Blocktreppe
= Blockstufentreppe
= Balkentreppe *(South German, inconsistent / süddeutsch, widersprüchlich)*
= Blockstiege *(Austrian / österreichisch)*
> Keilstufentreppe *(stairs with triangular cross section / Stufen mit dreieckigem Querschnitt)*



Fig. 481.

da: -
no: -
sv: < blockstegstrappa *(not necessarily of wood, now usually of stone / nicht unbedingt aus Holz, heute meist aus Stein)*
pl: stopnie
cs: dřevěné schody s trámkovými stupni *(paraphrase)*

5.25 Wangentreppe

Stair whose treads fill the space between two strings (side planks); the treads are inserted into grooves or attached to angular recesses (Fig. 482).

Treppe, bei der die einzelnen Treppenstufen zwischen zwei seitlichen Wangen (Bohlen) angebracht sind, entweder in Nuten eingeschoben oder auf winkelförmige Ausnehmungen aufgelegt (Fig. 482).

fr: escalier à marches et contre-marches assemblées
en: -
< stair *(general term / allgemeine Bezeichnung)*
nl: trap met bomen *(paraphrase)*
de: Wangentreppe
> Einschubtreppe *(stair, whose treads are inserted into grooves / Treppe, deren Stufen in Nuten eingeschoben sind)*
> Einstemmtreppe *(stair, whose treads are inserted into grooves / Treppe, deren Stufen in Nuten eingeschoben sind)*
da: vangetrappe
no: trapp med vanger
= vangetrapp
sv: trappa med vangstycke
pl: swobodnie podparte schody ze spocznikami i belkami policzkowymi
cs: dřevěné schodnicové schody/schodiště

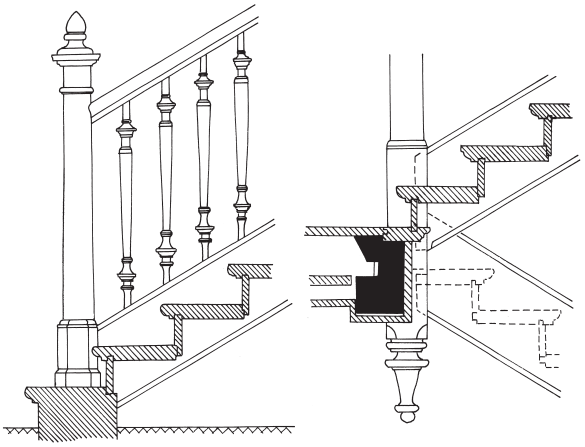

Fig. 482.

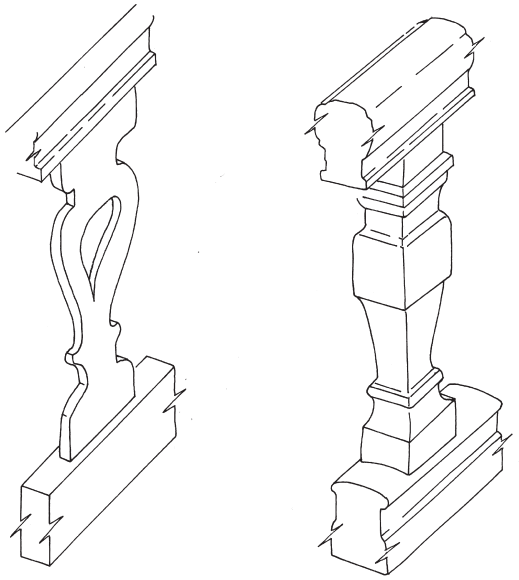

Fig. 483.

5.26 Baluster / Geländerdocke

Vertical element of a railing which supports a handrail. Usually made from a board or plank, often elaborately shaped (1). May be turned (2) (Fig. 483).

Senkrechter Bestandteil eines Geländers zur Unterstützung eines Handlaufs. Meist aus einem Brett oder einer Bohle hergestellt und sorgfältig geformt (1). Kann gedrechselt sein (2) (Fig. 483).

fr: 1. balustre
2. balustre tourné
en: 1./2. baluster
1. flat baluster
2. turned baluster
nl: 1./2. ~ baluster
de: 1./2. Geländerdocke
1./2. = Baluster
1. Brettbaluster
1. = Sägebaluster
2. gedrechselter Baluster
2. = Docke
da: 1./2. baluster
no: 1./2. baluster
sv: 1./2. baluster
2. = balusterdocka
pl: 1./2. balustrada
cs: 1. vyřezávané prkno zábradlí pavlače
2. kuželka *(turned or of angular shape; not made of a board / gedrechselt oder kantig, nicht brettförmig)*
2. = balustra *(rare, turned or of angular shape / selten, gedrechselt oder kantig, nicht brettförmig)*

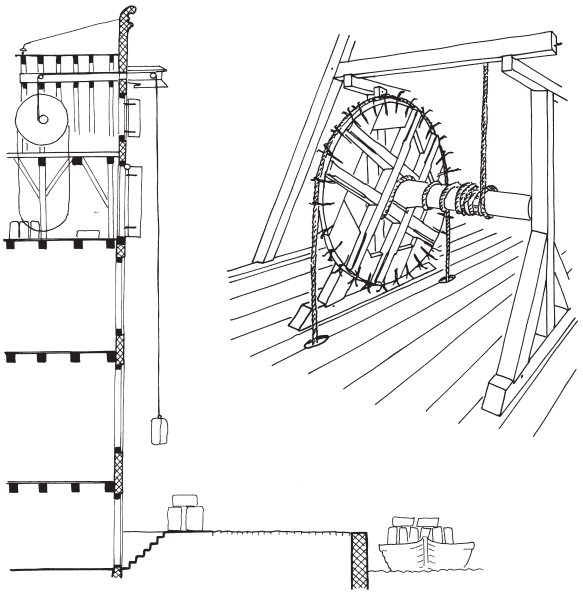

Fig. 484.

5.27 Hoist / Aufzug

Device for lifting objects, outside or inside a building. It consists of a drum, around which a rope or chain wraps. The drum is provided with a wheel and an endless rope as a handling. The rope runs outside (then usually with aid of a beam) or inside the building (Fig. 484).

Vorrichtung zum Heraufziehen von Gegenständen außerhalb oder innerhalb eines Gebäudes. Besitzt eine Welle, auf die das Aufzugsseil oder eine Kette aufgewickelt wird. An der Welle befindet sich in der Regel ein Rad, um das ein Endlos-Seil gelegt ist, mit dem der Aufzug in Bewegung gesetzt wird. Der Aufzug verläuft außerhalb (in der Regel mit einem Kranbalken) oder innerhalb des Hauses (Fig. 484).

fr: fenêtre de service à treuil
= fenêtre de service *(more inexact / weniger genau)*
en: hoist
nl: hijsinrichting *(paraphrase)*
= hijsinstallatie *(paraphrase)*
de: Aufzug
> Aufzug mit (waagerecht liegender) Welle *(with horizontal shaft / mit waagerechter Welle)*
> Aufzug mit senkrechter Welle *(with vertical shaft / mit senkrechter Welle)*
= Winde
da: hejseværk
no: vinde
= vindespill
< heis
< heisinnretning
sv: hiss
= varuhiss *(more precise / genauer)*
pl: winda
cs: výtah

5.28 ~ Hearth / Feuerstelle

Place inside a building which is the site of a fire. It is used for cooking and smoking meat, and heating in the cold time of the year. There are open fireplaces (1) and fireplaces which are open at one side only or completely closed (2) (Fig. 485).

Stelle innerhalb eines Gebäudes für ein Feuer, das vor allem dem Zubereiten von Mahlzeiten bzw. als Wärmequelle in der kalten Jahreszeit dient. Es gibt offene (1) oder nur an einer Seite offene bzw. völlig geschlossene Feuerstellen (2) (Fig. 485).

fr: 1./2. foyer
en: 1. ~ hearth
nl: 1./2. stookplaats
1. = open vuurplaats
de: 1./2. Feuerstelle
1./2. = Feuerstätte *(rare, more recent / selten, jünger)*
1. = offenes Herdfeuer *(paraphrase)*
da: 1./2. ildsted
no: 1./2. ildsted *(general term / allgemeine Bezeichnung)*
1. åre *(open fire which lacks of a chimney / offene Feuerstelle ohne Schornstein)*
sv: 1./2. eldstad
1. öppen eldstad
pl: 1./2. ognisko

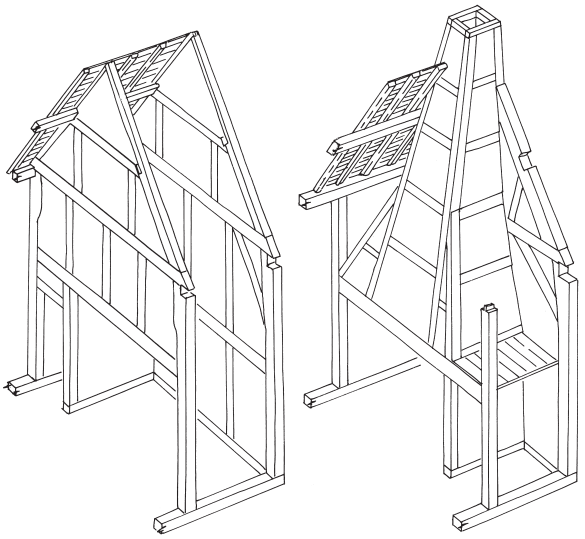

Fig. 485.

cs: 1. ohniště
1. = otevřené ohniště *(open hearth / offene Feuerstelle)*
2. krb *(fireplace open at one side, in elaborate stone buildings / offene Feuerstelle [Kamin] in aufwändigen Gebäuden)*

5.29 Hearth / Herdfeuer

Place of a fire which is used for cooking and heating; the structure is at ground-level or slightly raised above the ground, rarely inserted into the ground. May be freestanding or attached to a wall. Later such hearths may be furnished with a masonry structure; here the fire may be inserted in a hole with ash grill (Fig. 486).

Feuerstelle zum Zubereiten von Speisen und als Wärmequelle. Es ist eine ebenerdige oder wenig vom Erdboden abgehobene Anlage, seltener auch in den Boden eingetieft. Kann frei umschreitbar oder an der Wand gelegen sein. Bei späteren solchen Feuerstellen kann auch ein Steinsockel aufgemauert sein; ferner kann das Feuer darin eingetieft sein und einen Aschenrost haben (Fig. 486).

fr: foyer
en: hearth
= central hearth *(approximately in the middle of a room / ungefähr in der Mitte eines Raumes)*
= unenclosed hearth
~ stove *(device for heating, but also raised masonry structure for cooking / Ofen zum Heizen, aber auch eine vom Boden abgehobene Anlage zum Kochen)*
nl: ~ haard *(also for heating / auch zum Heizen)*
de: Herdfeuer
= Herdstelle
= Kochstelle *(very simple hearth for cooking / sehr einfache Anlage zum Kochen)*
> Sparherd *(table-like hearth with firehole and ash grill; in Austria a hybrid form of tiled stove and hearth / tischartiger Herd mit Feuerlöchern und Aschenfall; in Österreich eine Mischform aus Kachelofen und Herd)*
da: centralt gulvildsted
= arne
= herd
no: åre *(open hearth in an årestue; built of stone and raised 20-50 cm above the floor / offene Feuerstelle in einer årestue; aus Stein und 20-50 cm gegenüber dem Boden erhöht)*
~ grue *(horizontal surface for a fire, built of stone or brick and raised 50-60 cm above the floor / horizontale Feuerstelle aus Stein, 50-60 cm über dem Boden)*

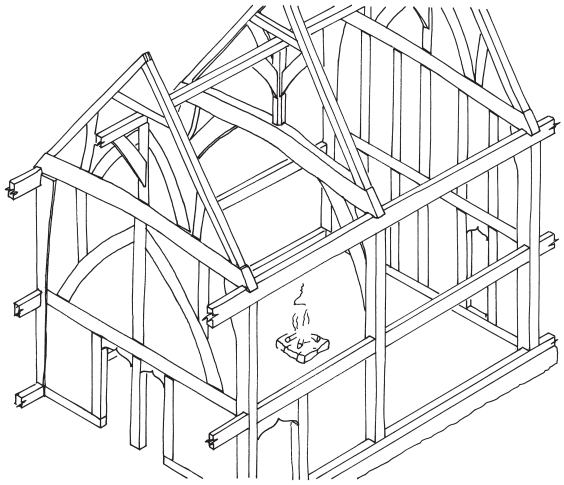

Fig. 486.

sv: härd
pl: palenisko
cs: ohniště
> kuchyňská kamna *(kitchen hearth / Küchenherd)*
> sporák *(elaborate hearth with firehole and ash grill / aufwändiger Herd mit Feuerlöchern und Aschenfall, Sparherd)*

5.30 Fireplace / Kamin

The part of the chimney as well as the structure surrounding the hearth, which opens into a room and is connected to the flue. It may be built against the wall or in a wall recess, with or without jambs. Usually of masonry (1), but may be timber-framed or of some other timber construction and plastered over or lined with clay (2). Consists of the rear wall (back or fireback), the side walls (cheeks or jambs), and the support above the opening (manteltree or lintel) (Fig. 487).

Schornsteinbereich ebenso wie die Umgebung der Feuerstelle, die sich zum Raum öffnet und mit dem Schornstein verbunden ist. Sie kann an eine Wand gebaut oder in sie eingelassen sein, mit oder ohne Wangen. Meist aus Mauerwerk (1), kann aber auch aus Fachwerk oder einer Holzkonstruktion bestehen, verputzt oder mit Lehm ausgekleidet sein (2). Besteht aus der Rückwand, den Seitenwänden (Wangen) und dem Sturz über der Öffnung (Fig. 487).

fr: 1./2. cheminée
en: 1. fireplace
1. > brick fireplace *(of brick / aus Ziegelstein)*
2. framed fireplace *(of wood, even with wooden chimney / aus Holz, auch mit hölzernem Schornstein)*

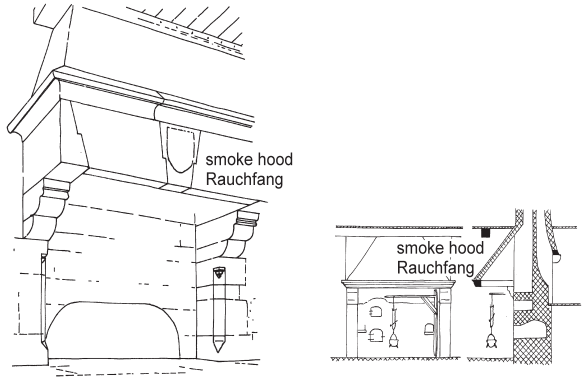

Fig. 487.

1./2. < fireplace *(Am.) (can also be outside a building / kann auch außerhalb eines Gebäudes sein)*

nl: 1./2. schouw

de: 1./2. Kamin

da: 1./2. åbent ildsted
1./2. = kamin
1./2. = pejs

no: 1./2. peis *(sometimes attached to the wall; usually of stone or brick / manchmal an der Wand stehend, meist aus Stein)*
1. kamin *(Continental-type open fire place only for heating; recessed into a wall, rare / kontinentale offene Feuerstelle zum Heizen; eingelassen in eine Wand, selten)*

sv: 1./2. kamin *(usually freestanding in the room / meist im Raum freistehend)*

pl: 1./2. kominek

cs: 1./2. < krb

5.31 Chimney / Schornstein, Kamin

Vertical (respectively almost vertical) device for venting flue gases or smoke from a hearth, fireplace, stove, or oven to the outside or into the attic space. The construction usually is made of stone or clay, but may be also timber-framed or log constructed and is plastered with loam or lime. The parts of the chimney, which projects above the roof is called the chimney stack (Fig. 488).

Senkrechte (beziehungsweise fast senkrechte) Konstruktion zur Abführung von Rauchgasen einer Feuerstelle, eines Kamins, (Heiz-)Ofens oder eines Backofens ins Freie oder auf den Dachboden. Die Konstruktion ist meist aus Stein oder Lehm ausgeführt, kann aber auch in Fachwerk- oder Blockbauweise mit Lehm- oder Kalkverputz errichtet sein. Der Teil des Schornsteins, der aus der Dachfläche tritt, wird als Schornsteinkopf bezeichnet (Fig. 488).

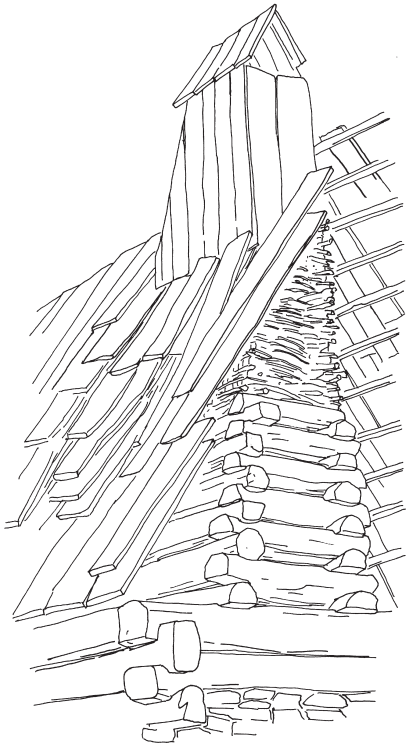

Fig. 488.

fr: conduit de cheminée *(the flue / der Abgaskanal)*
> souche de cheminée *(section projecting above the roof / der Schornsteinkopf)*

en: chimney
> wooden chimney *(of wood / aus Holz)*

nl: schoorsteen

de: Schornstein
= Kamin *(also Austrian mistakeably for Rauchfang and Rauchabzug / österreichisch auch missverständlich für Rauchfang und Rauchabzug)*
> hölzerner Schornstein *(of wood / aus Holz)*

da: skorsten

no: pipe
= skorstein *(made of stone or brick / aus Natur- oder Ziegelstein)*

sv: skorsten

pl: komin

cs: komín

5.32 ~ Chimney / Schornsteinblock

Masonry wall of substantial thickness with space for one or more flues. It is usually considerably narrower at the upper end. The flues can be connected to open hearths, fireplaces, stoves, or ovens on one or more floors (Fig. 47).

Massive Mauer von beträchtlicher Stärke mit Raum für einen oder mehrere Kaminzüge. Sie ist meist an

ihrem oberen Ende deutlich schmaler. Die Kaminzüge können mit offenen Feuerstellen, offenen Kaminen, Öfen oder Backöfen in einer oder in mehreren Etagen verbunden sein (Fig. 47).

fr: cheminée intégrée dans le mur *(paraphrase)*
en: < chimney
nl: -
de: Schornsteinblock
> Kaminblock *(chimney with a fireplace inside / Schornsteinblock mit Kamin darin)*
> Schornsteinstapel *(local North German / regional norddeutsch)*
da: -
no: pipestokk
sv: murstock
pl: skupienie kominów
cs: komínový blok

5.33 Chimney / Besteigbarer Schornstein

Chimney with a large cross section which ensures that the hot gases flow and draw air into the fire place. The flow is rather slow; the sparks are usually extinguished before they reach the roof (Fig. 489).

Schornstein mit einem großen Querschnitt, durch den Abgase transportiert werden und zugleich Frischluft zur Feuerstelle gelangt. Der Zug ist relativ langsam; Funken sind meist erloschen, bevor sie das Dach erreichen (Fig. 489).

fr: cheminée à conduit large *(paraphrase)*
en: chimney *(always acessible / immer besteigbar)*
nl: schoorsteen die te bestijgen is *(paraphrase)*
de: besteigbarer Schornstein
> „Schliefer“ *(alternative Austrian term / alternative österreichische Bezeichnung)*
> „schliefbarer Kamin“ *(Austrian, synonym of Schliefer / österreichisch, Synonym von Schliefer)*
da: skorsten der kann stiges
no: < skorstein, pipe *(chimney in general / Schornstein im Allgemeinen)*
sv: < skorsten *(chimney in general / Schornstein im Allgemeinen)*
pl: komin
cs: průlezný komín

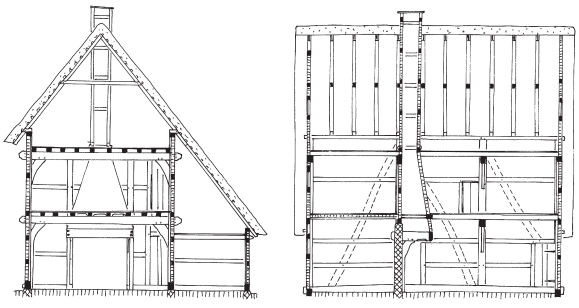

Fig. 489.

5.34 ~ Chimney / Nicht besteigbarer Schornstein

Chimney with a small cross section. Cold outside air does not get sucked into the chimney. The strong flow of the gas allows stoves with long stovepipes (Fig. 490).

Schornstein mit einem kleinen Querschnitt. Kältere Außenluft kann nicht in den Schornstein eindringen. Der kräftige Zug der Rauchgase ermöglicht Öfen mit langen Ofenrohren (Fig. 490).

fr: cheminée à conduit étroit (paraphrase)
en: -
< chimney (general term / allgemeine Bezeichnung)
nl: < schoorsteen die niet te bestijgen is (paraphrase)
de: nicht besteigbarer Schornstein
= russischer Schornstein *(rather historical term / eher historische Bezeichnung)*
= russisches Rohr *(rather historical term / eher historische Bezeichnung)*
da: ikke stigbar skorsten
no: < skorstein *(chimney in general / Schornstein im Allgemeinen)*
sv: < skorsten *(chimney in general / Schornstein im Allgemeinen)*
pl: komin
cs: neprůlezný komín

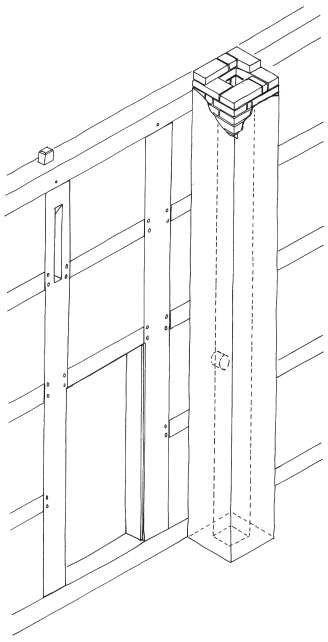

Fig. 490.

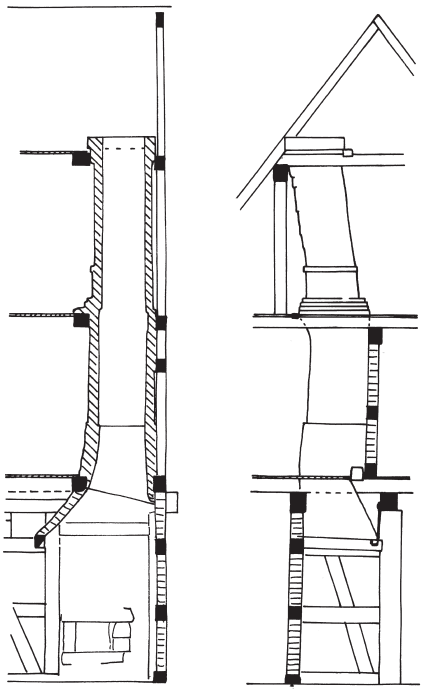

Fig. 491.

5.35 Inclined chimney / Geschleifter Schornstein

Chimney which slants, usually near the top, to bring it out near the centre of the ridge (Fig. 491).

Schornstein mit schrägem Verlauf, meist in seinem oberen Bereich, damit er näher am Dachfirst aus dem Dach treten kann (Fig. 491).

fr: conduit dévoyé
en: inclined chimney *(Am.)*
nl: gesleepte schoorsteen
de: geschleifter Schornstein
= gezogener Schornstein *(North German / norddeutsch)*
= geschleifter Kamin *(South German / süddeutsch)*
= geschleifter Kaminzug *(South German / süddeutsch)*
da: trukket skorsten
no: trukket pipeløp
sv: vinklad skorsten
pl: komin o krzywym przebiegu
cs: -
= prohnutý komín *(paraphrase)*

5.36 Smoke hood / Rauchfang

Funnel-shaped hood above an open fire, which directs the flue gases into the chimney or into the attic (Fig. 487).

Trichterförmige Haube über einer offenen Feuerstelle, die dazu dient, die Rauchgase in einen Schornstein oder den Dachraum abzuleiten (Fig. 487).

fr: hotte
en: smoke hood
= fire-hood
nl: rookvang
de: Rauchfang
~ Abzugshaube *(mainly referring to modern constructions / meist bezogen auf moderne Konstruktionen)*
< Rauchschlot *(Austrian / österreichisch)*
< Kamin *(South German and Austrian term for chimney, used in Austria mistakenly for a Rauchfang / süddeutsch und österreichisch für Schornstein, in österreich missverständlich für Rauchfang genutzt)*
< Esse *(fireplace for metal processing, may be furnished with special equipment / Feuerstelle oder Kamin zur Metallverarbeitung, auch besonders hierfür eingerichtet)*
da: røgfang
= esse
no: peiskappe
sv: rökfång
pl: kapa
cs: dymník
> výheň *(fireplace for metal processing, may be furnished with special equipment / Feuerstelle oder Kamin zur Metallverarbeitung, auch besonders dafür eingerichtet)*

5.37 Fire screen / Herdrähm

Flat screen, made of wood or wattle and daub, hanging above an open fire which does not vent into a chimney. It traps ascending sparks and smoke (Fig. 492).

Flacher Schirm aus Holz oder Lehmflechtwerk, der über einem offenen Feuer hängt, das nicht mit einem Schornstein verbunden ist. Unter ihm sammeln sich die aufsteigenden Funken und der Rauch (Fig. 492).

fr: pare-étincelles *(general term / allgemeine Bezeichnung)*
= pare-étincelles en travers du conduit *(paraphrase)*
en: "hanging" fire screen
= spark screen
nl: vonkenscherm
de: Herdrähm
= Funkenschirm
= Feuerrahmen *(North German / norddeutsch)*
= Feuerrähm *(synonym of Feuerrahmen,*

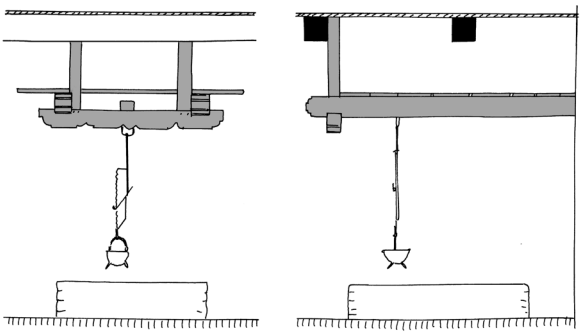

Fig. 492.

vernacular / Synonym von Feuerrahmen, mundartlich)
= Rauchmantel *(Austrian / österreichisch)*
= Funkenfang *(Austrian / österreichisch)*
= Funkenhut *(Austrian / österreichisch)*
= Rauchkutte *(Austrian for a canopy-like roof of wood, clay or stone above an open fire of a Rauchstube or Rauchküche / österreichisch, baldachinartiges Dach aus Holz, Lehm oder Stein über dem offenen Feuer einer Rauchstube oder Rauchküche)*

da: gnistfang
no: gnistfanger *(not horizontally above the fire, but vertically in front of an open fireplace / nicht horizontal über einer Feuerstelle, sondern vertikal vor einer offenen Feuerstelle)*
sv: gnistfångare
pl: iskrochron
cs: lapač jisker *(spark screen, currently also for a chimney covering / Funkenfang; heute auch für eine Schornsteinhaube)*
= jiskerník

5.38 Smoke blackening / Verrußung

Soot deposition, blackening, dark crust on the surface of a wall or ceiling, caused by the smoke of an open fire.

Rußablagerung, Schwärzung oder dunkle Kruste, die durch den Rauch einer offenen Feuerstelle an Decken und Wänden entsteht.

fr: traces de suie
en: smoke blackening
= smoke blackened *(adj.)*
nl: roetaanslag
de: Verrußung
= Verräucherung *(North German, uncommon in Austria / norddeutsch, unüblich in Österreich)*
= Rußschicht *(in Austria the only term / in Österreich einzige Bezeichnung)*
da: sodsværtning
no: sot
sv: röksvärta *(rare / selten)*
= sot
pl: okopcenie
cs: zakouření
= začazení
= očazení
= začouzení, očouzení *(rather colloquial / eher umgangssprachlich)*

5.39 Stove, oven / Ofen

Enclosed device for heating a room or baking food or drying fruit. Inside, heat is produced by combustion of wood or fossil fuel such as turf or coal, which either is emitted into the surrounding space or retained as long as possible inside the oven (Fig. 493).

Geschlossene Feuerstelle zum Heizen eines Raumes oder zum Backen von Speisen und Trocknen von Früchten. In seinem Inneren wird durch Verbrennung von Holz und anderen fossilen Brennstoffen wie Torf oder Kohle Wärme erzeugt, die entweder in die Umgebung abgegeben oder möglichst lange im Ofenraum gehalten wird (Fig. 493).

fr: four
en: > stove *(raised masonry structure for cooking; metal heating apparatus installed to radiate heat from a fire / Sparherd zum Kochen, Plattenofen zum Heizen)*
> oven *(device for baking / zum Backen)*
> bake oven *(Am.) (device for baking / zum Backen)*

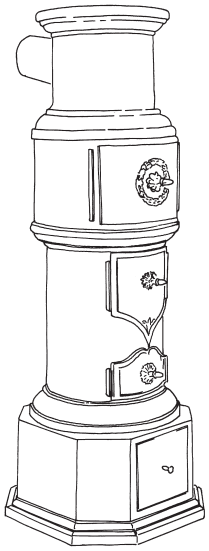

Fig. 493.

nl: oven
= kachel
de: Ofen
da: ovn
no: ovn
sv: ugn
pl: piec
cs: 1. > pec *(mainly for baking, rarely for heating / vor allem zum Backen, selten zum Heizen)*
2. > kamna *(mainly or only for heating; when furnished with a hob of cast iron also for cooking / vor allem oder ausschließlich zum Heizen; falls der Ofen eine Gußeisenplatte hat auch zum Kochen)*

5.40 Draft stove / Vorderladerofen

Freestanding → stove (5.39) which is stoked from the room it heats. Made of iron or tiles (Fig. 493).

Freistehender → Ofen (5.39), der von vorn, vom zu beheizenden Raum aus, befeuert wird; ist aus Eisen oder Kacheln (Fig. 493).

fr: poêle
en: draft stove *(paraphrase)*
< stove *(general term / allgemeine Bezeichnung)*
nl: < kachel *(general term / allgemeine Bezeichnung)*
de: Vorderladerofen
= Windofen *(historical term / historische Bezeichnung)*
da: ovn
= vindovn
no: ovn *(general term / allgemeine Bezeichnung)*
~ vindovn *(historical term / historische Bezeichnung)*
~ kakkelovn *(historical term / historische Bezeichnung)*
~ jernkakkelovn *(historical term, recently for a tiled stove / historische Bezeichnung, heute für einen Kachelofen)*
sv: vindugn
pl: piec ogrzewczy
cs: kamna s předním přikládáním

5.41 Jamb stove / Hinterladerofen

Stove (5.39) which is stoked through an opening in a wall (loading hole) from an adjacent room (e. g. kitchen or passage). Often with a tiled or iron top. Sometimes built in the back of a fireplace (Fig. 494).

Ofen (5.39) der durch eine Wandöffnung (Feuerloch) von einem benachbarten Raum aus (z. B. Küche oder Flur) beheizt wird. Oft mit einem Aufsatz aus Kacheln

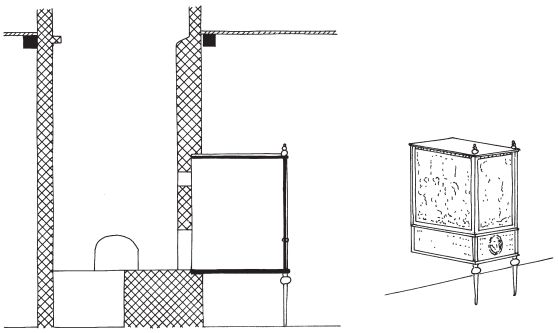

Fig. 494.

oder Eisen. Manchmal in die Rückwand einer offenen Feuerstelle eingelassen (Fig. 494).

fr: < poêle
en: jamb stove
< stove *(general term / allgemeine Bezeichnung)*
nl: < kachel *(stove in general / Ofen allgemein)*
de: Hinterlader
= Beileger(ofen) *(North German for an iron Kastenofen / norddeutsch für einen eisernen Kastenofen)*
da: bilæggerovn
no: bileggerovn
sv: biläggarugn
pl: piec ogrzewczy rozpalany od tyłu
cs: kamna se zadním přikládáním

5.42 Five-plate stove, six-plate stove / Plattenofen

Stove (5.41) for heating, made of five or six cast-iron panels (Fig. 494).

Ofen (5.41) zum Heizen, hergestellt aus fünf oder sechs gusseisernen Platten (Fig. 494).

fr: poêle de fonte
en: > six-plate stove *(draft stove / Vorderladerofen)*
> five-plate stove *(jamb stove / Hinterladerofen)*
> stove *(also used for stoves of other materials / auch für Öfen aus anderen Materialien genutzt)*
nl: < kachel *(general term / allgemeine Bezeichnung)*
de: Plattenofen
da: jernbilæggerovn
no: vindovn
= støpejernsovn *(made of cast iron / aus Gusseisen)*
> vindovn *(historical term / historische Bezeichnung)*
> bileggerovn *(backloaded stove / Hinterladerofen)*
sv: järnugn
pl: piec płytowy
cs: < litinová kamna *(of cast iron / aus Gusseisen)*
< železná kamna *(of iron / aus Eisen)*

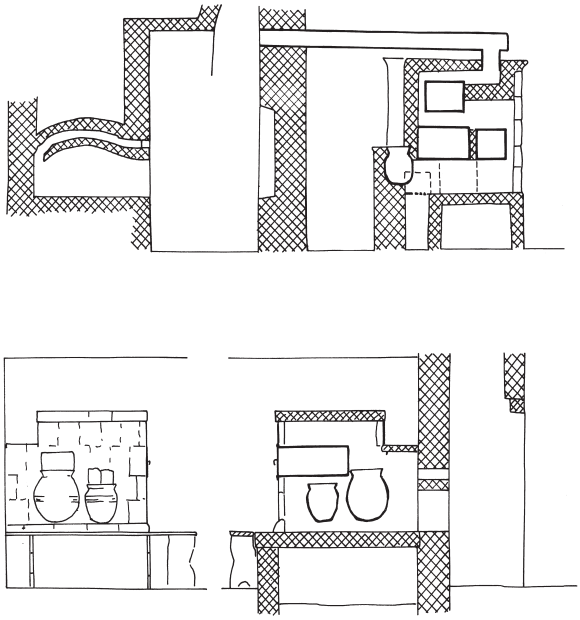

Fig. 495.

5.43 Tiled stove / Kachelofen

Stove (5.39) for heating a room, made from ceramic tiles, which are often glazed and have special forms (Fig. 495).

Ofen (5.39) zum Heizen eines Raumes, aus keramischen Kacheln gemauert, die oft mit einer Glasur überzogen und eine besondere Form haben (Fig. 495).

fr: poêle de céramique
= "carreaux de poêle" *(refers to the shape of the tiles / bezieht sich auf die Form der Kacheln)*
en: tiled stove
= ceramic stove
nl: tegelkachel
de: Kachelofen *(also Swiss / auch schweizerisch)*
~ Kochofen *(alternative term in Switzerland, having the cooking pots inserted into a hole in the stove wall / alternative Bezeichnung in der Schweiz, bei der Kochtöpfe in eine Aussparung in der Ofenwand gestellt werden)*
da: < kakkelovn *(term also misleading used for iron stoves / Bezeichnung auch missverständlich für eiserne Öfen genutzt)*
no: < kakkelovn *(term also used for iron stoves / Bezeichnung auch missverständlich für eiserne Öfen genutzt)*
> svenskeovn *("Swedish stove", imported ceramic stove / „schwedischer Ofen", importierter Kachelofen)*
sv: kakelugn
pl: piec kaflowy
cs: kachlová kamna

5.44 Oven / Backofen

Enclosed masonry compartment for baking, roasting, cooking, and drying food by dry heat. A fire is lit inside; when the device is hot enough the ashes are removed and the food is put in. The oven may be built into a fire place (Fig. 496).

Geschlossener gemauerter Raum zum Backen, Rösten, Kochen und Trocknen von Lebensmitteln durch trockene Hitze. Im Inneren wird ein Feuer entzündet; wenn die Vorrichtung heiß genug ist, wird die Asche entfernt und die Lebensmittel werden hineingelegt. Der Backofen kann im Zusammenhang mit einer Feuerstelle errichtet sein (Fig. 496).

fr: four
en: oven *(chamber or device, not only for baking but also for cooking, heating food, or drying / geschossener Ofen, nicht allein zum Backen, sondern auch zum Kochen, Essen erwärmen oder Trocknen)*
= bake-oven *(Am.)*
= baking oven *(Am.)*
nl: bakoven
de: Backofen
> Dörrofen *(for drying fruit / zum Trocknen von Früchten)*
da: bageovn
= bagerovn *(older spelling, used for large peasant ovens / ältere Schreibweise, benutzt für große bäuerliche Öfen)*
no: bakerovn
sv: bakugn
pl: piec piekarski
= piec chlebowy

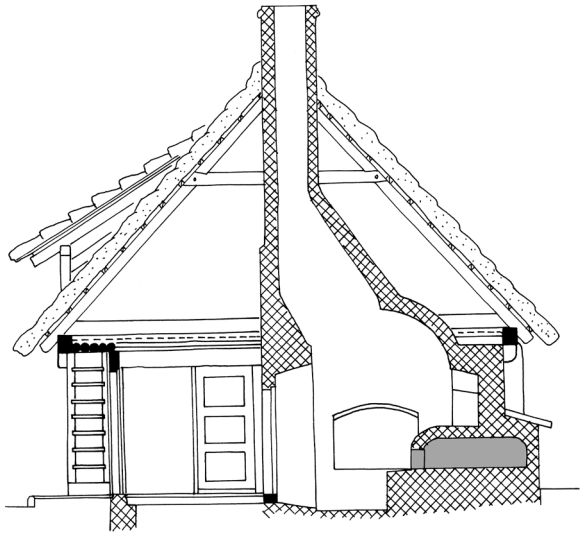

Fig. 496.

cs: < pec *(in dwelling houses also for heating, special usage for craft; also freestanding ovens / im Wohnhaus auch zum Heizen; spezialisiert im Handwerk; auch freistehende Öfen)*
= chlebová pec *(baking oven in a dwelling house [cf. black kitchen], also used for heating / Brotofen im Wohnhaus [vgl. Schwarze Küche], auch zum Heizen genutzt)*

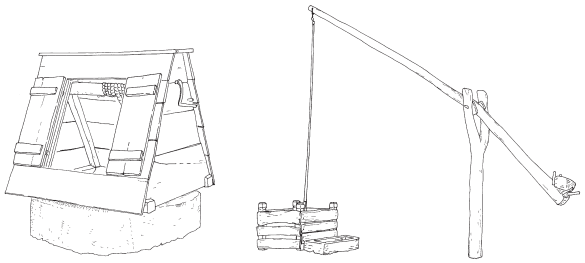

Fig. 497.

5.45 Well / Brunnen

A shaft lined with stone or timber sunk into the ground to an underground water source. The water is either brought up in a bucket attached to a long pole or to a rope that is usually wound around a windlass cranked by hand or by a pump (Fig. 497).

Ein Schacht mit Stein- oder Holzeinfassung, in dem sich Grundwasser sammelt. Das Wasser wird mit Hilfe eines Eimers heraufgezogen, entweder an einer langen Stange oder an einem Seil mit Handwinde; es kann auch mit einer Pumpe gefördert werden (Fig. 497).

fr: puits
en: well
nl: waterput
= put
de: Brunnen
= Wasserbrunnen *(explicit for water / ausdrücklich für Wasser)*
da: brønd
no: brønn
sv: brunn
pl: studnia
cs: studna

6 Timber / Bauholz

Wood, which is used as a structural material for buildings and other construction.

Holz, das als Baustoff zur Errichtung von Gebäuden und anderen Bauwerken verwendet wird.

fr: bois d'œuvre
= bois de charpente
en: timber
= lumber *(Am.)*
nl: bouwhout
= timmerhout
de: Bauholz
= Zimmerholz
da: tømmer
= bygningstømmer
no: bygningstømmer
> byggtrevirke *(sawn timber / gesägtes Bauholz)*
> konstruksjonsvirke *(sawn timber / gesägtes Bauholz)*
sv: (bygg)timmer
= byggvirke
= byggträ
pl: drewno budowlane
cs: stavební dříví

6.1 Unworked wood / Unbearbeitetes Bauholz

6.1.1 ~ Hardwood / Hartholz

Wood of high density and strength. Includes any deciduous trees such as maple *(acer)*, birch *(betula)*, beech *(fagus)*, oak *(quercus)*, aspen *(populus tremula)*, ash *(fraxinus)*, and elm *(ulmus)*. Of the coniferous trees only pitch pine *(pinus rigida)*, cypress *(cupressaceae)*, and yew *(taxus baccata)* are included.

Holz von großer Dichte und Dauerhaftigkeit. Umfasst alle Laubhölzer, insbesondere Ahorn *(Acer)*, Birke *(Betula)*, Buche *(Fagus)*, Eiche *(Quercus), Espe (Populus tremula)*, Esche *(Fraxinus)* und Ulme *(Ulmus)*. Von den Nadelhölzern sind nur Kanadische Kiefer/Pitchpine *(Pinus ridida)*, Zypresse *(Cupressaceae)* und Eibe *(Taxus baccata)* eingeschlossen.

fr: bois dur
nl: hardhout
en: ~ hardwood *(any deciduous wood / jedes Laubholz)*
de: Hartholz
da: hårdt træ
= ædeltræ
sv: hårdträ
no: ~ løvtrevirke *(wood from deciduous trees / Laubholz)*

~ hardtre *(paraphrase, term not used / Bezeichnung nicht üblich)*
pl: drewno twarde
cs: tvrdé dřevo

6.1.2 ~ Softwood / Weichholz

Wood of lower density and strength. Includes any coniferous trees, such as spruce *(picea)*, pine *(pinus)*, fir *(abies)*, and silver fir *(abies alba)*. Of the deciduous woods for instance lime *(tilia)*, poplar *(populus)*, alder *(alnus)*, horse chestnut *(aesculus)*, and willow *(salix)* are included.

Holz von geringer Dichte. Umfasst alle Nadelhölzer, vor allem Fichte *(Picea)*, Kiefer *(Pinus)*, Tanne *(Abies)* und Weißtanne *(Abies alba)*. Von den Laubhölzern sind beispielsweise Linde *(Tilia)*, Pappel *(Populus)*, Erle *(Alnus)*, Rosskastanie *(Aesculus)* und Weide *(Salix)* eingeschlossen.

fr: bois tendre
en: ~ softwood *(any coniferous tree / alle Nadelhölzer)*
nl: zachthout
de: Weichholz
da: blødt træ
no: ~ nåletrevirke *(coniferous wood / Nadelholz)*
= bartrevirke
= furu *(pine or gran [pinus sylvestris] or spruce [picea abies] / Kiefer oder Fichte)*
sv: mjukträ
pl: drewno miękie
cs: měkké dřevo

6.1.3 Hardwood / Laubholz

Wood of a tree having leaves that fall in autumn, for instance birch *(betula)*, beech *(fagus)*, oak *(quercus)*, alder *(alnus)*, ash *(fraxinus)*, chestnut *(castanea)*, poplar *(populus)*, elm *(ulmus)*, or willow *(salix)*. Usually at the same time → hardwood in the sense of 6.1.1.

Holz eines Baumes, der Laub besitzt, das er im Herbst verliert, beispielsweise Birke *(Betula)*, Buche *(Fagus)*, Eiche *(Quercus)*, Erle *(Alnus)*, Esche *(Fraxinus)*, Kastanie *(Castanea)*, Pappel *(Populus)*, Ulme *(Ulmus)* oder Weide *(Salix)*. Meist zugleich → Hartholz (6.1.1).

fr: > bois durs *(oak, ash, chestnut, etc. / Eiche, Esche, Kastanie etc.)*
> bois blancs *(poplar, willow, etc. / Pappel, Weide etc.)*
= bois d'arbres à feuilles caduques *(paraphrase, uncommon)*
en: hardwood
nl: loofhout
de: Laubholz
da: løvtræ
no: løvtrevirke
sv: lövträ
pl: drewno liściaste
cs: listnaté dřevo

6.1.4 Softwood / Nadelholz

Wood of a tree on which cones grow and which is usually evergreen, for instance spruce *(picea)*, pine *(pinus)*, larch *(larix)*, redwood *(sequoiadendron)*, or fir *(abies)*. Often at the same time → softwood in the sense of 6.1.2.

Holz von einem Baum, auf dem Nadeln wachsen und der normalerweise das ganze Jahr über grün ist, beispielsweise Fichte *(Picea)*, Kiefer *(Pinus)*, Lärche *(Larix)*, Mammut *(Sequoiadendron)* oder Tanne *(Abies)*. Oft zugleich → Weichholz (6.1.2).

fr: bois résineux
en: softwood
nl: naaldhout
de: Nadelholz
da: nåletræ
no: nåletrevirke
= bartrevirke
sv: barrträ
pl: drewno iglaste
cs: jehličnaté dřevo

6.1.5 Tree trunk / Baumstamm

Main structural element of a tree, extending upwards from the roots and supporting the branches. It is covered by bark.

Wichtigster tragender Teil eines Baumes, das von der Wurzel ausgeht und aus dessen oberen Ende die Äste hervorwachsen. Sein Äußeres ist mit Baumrinde bedeckt.

fr: tronc
en: tree trunk
< trunk
= bole
nl: boomstam
de: Baumstamm
da: træstamme
no: trestamme
sv: trädstam

pl: pień drzewny
cs: < kmen
= kmen stromu

6.1.6 Stammholz

Thick piece of wood of a tree; either the whole trunk of a tree (with bark but without branches) or a large section cut off (Fig. 498).

Starkes Stück Holz von einem Baum, entweder der gesamte Stamm (mit Rinde, aber ohne Ästen) oder ein davon abgeschnittenes größeres Stück (Fig. 498).

fr: bois en grume
= grume
en: -
< wood *(also the tree trunk / auch der Baumstamm)*
nl: stamhout
de: Stammholz
da: kævle
= træstamme
= tømmerstok
no: tømmerstokk *(large piece of the trunk / großes Stück des Baumstamms)*
~ strange *(cut in the wood, with bark but without branches / im Wald geschnitten, mit Rinde aber ohne Äste)*
sv: (timmer)stock
pl: kłoda
cs: kmenové dříví
= kulatina
~ kláda *(inexact / ungenau)*
< kmen *(tree trunk / Baumstamm)*

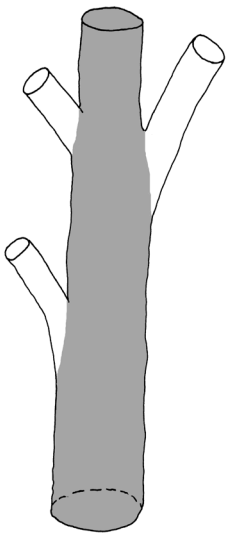

Fig. 498.

6.1.7 Heartwood / Kernholz

Inner wood, as opposed to the external → sapwood (6.1.8) harder wood of a tree trunk, which was at the time of felling not active in water conduction. It is usually darker in colour than the sapwood (Fig. 499).

Inneres, im Gegensatz zum äußeren → Splintholz (6.1.8) hartes und festes Holz im Zentrum eines Stammes, das zum Zeitpunkt des Fällens nicht mehr im Wachstum stand. Es ist meist dunkler als das Splintholz (Fig. 499).

fr: cœur du bois
= duramen
en: heartwood
= duramen
nl: kernhout
de: Kernholz
da: kærnetræ
= ved
no: kjerneved
= al (alved)
= malme
sv: kärnved
= kärnträ
pl: twardziel
cs: < jádro *(core / Kern)*
= jádrové dřevo

6.1.8 Sapwood / Splintholz

Outer, as opposed to the internal → heartwood (6.1.7) softer wood of a tree trunk or branch, which was active in water conduction at the time of felling. It is usually lighter in colour (Fig. 499).

Äußerer, gegenüber dem inneren → Kernholz (6.1.7) weicherer Teil eines Stammes oder Astes, der zum Zeitpunkt der Fällung die saftführenden Zellen besaß. Er weist meist eine hellere Färbung auf (Fig. 499).

fr: aubier
en: sapwood
nl: spint
de: Splintholz
da: splintved
no: geitved
= splintved
= yte (yteved)
sv: splintved
= ytved
pl: biel
cs: běl
= bělové dřevo

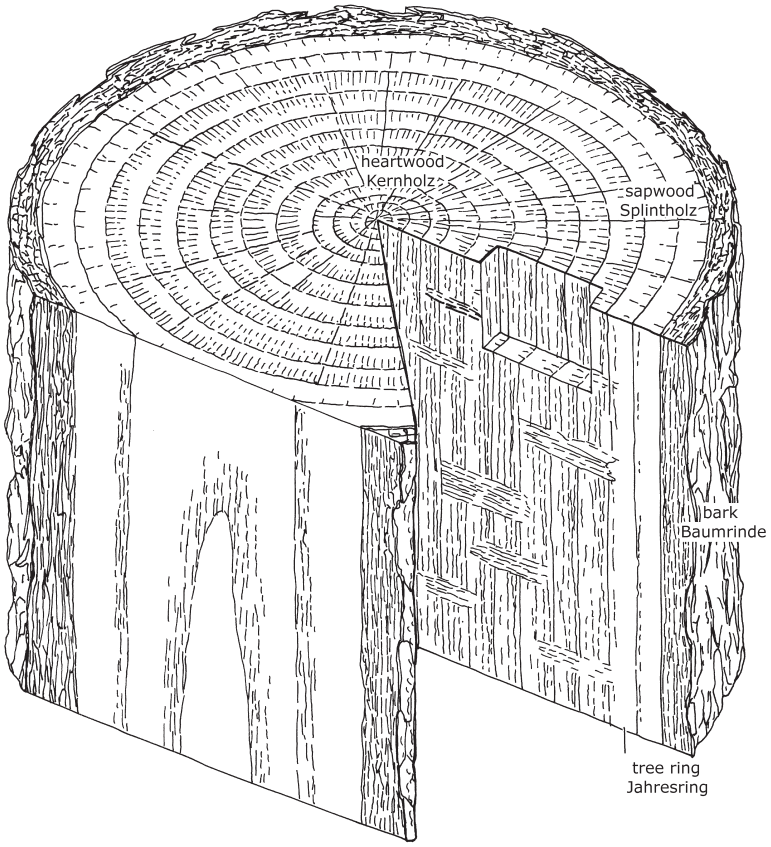

Fig. 499.

6.1.9 Bark / Rinde

Firm external sheath of the woody stems and roots of trees and other woody plants. It includes all tissues outside the vascular cambium (Fig. 499).

Harte äußere Umhüllung der Holzfasern von Bäumen und anderen holzigen Pflanzen. Sie umfasst sämtliches Gewebe, das das Cambium (Bast) umschließt (Fig. 499).

fr: écorce
en: bark
nl: schors
de: Rinde
> Baumrinde *(of a tree / eines Baumes)*
da: bark
no: bark
sv: bark
pl: kora
cs: kůra

6.1.10 Waney edge / Waldkante

Rounded edge of a converted timber which remained of the natural shape of the wood; the bast fibre and bark may be retained (Fig. 500).

Am bearbeiteten Holz verbliebene runde Kante als Rest der natürlichen Form des Holzes; mit oder ohne Bast und Rinde (Fig. 500).

fr: rondin aplani *(paraphrase)*
= pièce de bois aux arêtes non vives *(paraphrase)*
en: waney edge
nl: wankant
de: Waldkante
= Baumkante
da: bomkant
= bomkantet *(adj.)*
no: vankant
sv: vankant
pl: oblina
cs: oblina
> podkorní letokruh *(the most recent tree ring / der jüngste Jahrring)*

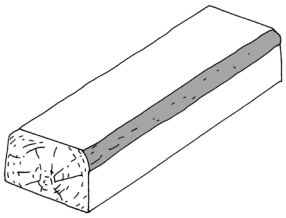

Fig. 500.

6.1.11 Tree ring / Jahresring

Ring-shaped pattern which can be found in wood cut across the grain. These rings result by the change in growth through the seasons of the year; one ring usually marks the passage of one year in the life of the tree. The pattern is especially visible in trees of temperate zones, where the seasons differ markedly (Fig. 499).

Ringförmiges Muster, das insbesondere an quer zur Faser durchgeschnittenem Holz beobachtet werden kann. Die Ringe entstehen durch die Veränderungen im Holzwachstum im Laufe des Jahres; ein Ring markiert in der Regel das Wachstum eines Jahres. Das Muster ist an Bäumen aus gemäßigten Klimazonen am besten sichtbar, wo die jahreszeitlichen Wachstumsschwankungen stark ausgeprägt sind (Fig. 499).

fr: cerne (annuel)
en: tree ring
= annual ring
= growth ring
nl: jaarring
de: Jahresring
= Jahrring
= Wachstumsring
da: årring
no: årring
sv: årsring
pl: słój roczny
cs: letokruh

6.1.12 Shrinkage / Schwinden

Dimensional changes of wood brought about by the reduction in volume as it dries up. These changes can result in opening or tightening of joints, change of cross sectional shape, or → warping (6.1.13) (Fig. 501). The opposite effect is swelling.

Veränderung der Maße des Holzes, hervorgerufen durch die Verringerung des Volumens beim Trocknen. Diese Veränderungen können zum Öffnen oder Schließen von Holzverbindungen führen, zu Veränderungen im Querschnitt oder zu → Verwerfungen (6.1.13) (Fig. 501). Der entgegengesetzte Effekt ist das Aufquellen.

fr: rétractation du bois
en: shrinkage
nl: krimpen
de: Schwinden
da: svind
~ træet har slået sig *(change of shape by loss of volume / Formveränderung durch Volumensverlust)*

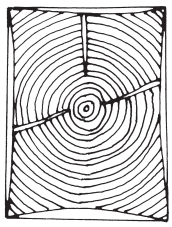

Fig. 501.

no: svinn
= krymping
sv: krympning
pl: kurczenie
cs: sesychání

6.1.13 Warping / Verwerfen

Effect of dimensional changes of converted wood so that a timber loses its angular shape. This is caused by reduction in volume as it dries up (→ shrinkage, 6.1.12) or enlargement in volume (swelling) as it absorbs moisture (Fig. 502).

Maßveränderungen von bearbeitetem Holz, das dadurch seine winklige Form verliert. Dies wird durch Volumenreduktion aufgrund von Austrocknung (→ Schwinden, 6.1.12) oder Vergrößerung des Volumens durch Aufnahme von Feuchtigkeit (Quellen) verursacht (Fig. 502).

fr: bois déversé
= bois gauchi
en: warping
nl: vervormen
de: Verwerfen
= Verziehen
da: kastning
= vridning
no: vridning

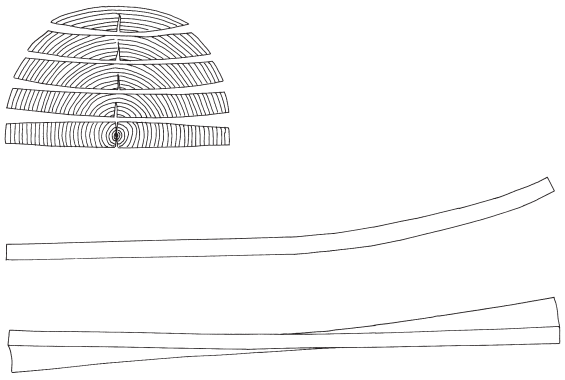

Fig. 502.

sv: fuktrörelser *(movements which cause dimensional changes / Bewegungen, die zu Maßveränderungen führen)*
~ träet slår sig *(verb)*
pl: paczenie
cs: kroucení *(colloquial / umgangssprachlich)*
= borcení

6.1.14 Wood defect / Holzfehler

Fault of a piece of wood which is poorly grown. Its use is thereby limited and hence the value of the timber is reduced. In some cases uncommon characteristics of the wood enable special uses, for instance in the field of → curved timber (6.2.19).

Magel am Holz, der durch ungünstigen Wuchs entstanden ist. Dadurch wird die Verwendbarkeit des Holzes in der Regel verringert und sein Wert eingeschränkt. In einigen Fällen können abweichende Holzmerkmale aber auch besondere Verwendungsmöglichkeiten eröffnen, etwa bei → Krummhölzern (6.2.19).

fr: défaut du bois
en: wood defect
= defective wood
nl: houtdefect *(paraphrase)*
de: Holzfehler
= Wuchsfehler *(defective growth / fehlerhafter Wuchs)*
da: fejltræ
no: trevirke med feil
sv: virkesfel
pl: wada drewna
cs: vada dřeva
~ kaz dřeva *(rare, defective growth, e. g. knots, knotholes / selten, Holzfehler, z. B. Astknoten, Astloch)*
~ vada růstu *(defective growth, e. g. spiral twist / Wuchsfehler, z. B. Drehwuchs)*

6.1.15 Knotty timber / Ästigkeit

Imperfection in a piece of wood whose grain is characterised by a large number of knots, which are visible on the wood surfaces. They limit the strength or quality of the wood (Fig. 503).



Fig. 503.

Wuchsstruktur des Holzes, bei der der Faserverlauf durch eine hohe Zahl von Ästen bestimmt ist, die an den Außenflächen des Holzes sichtbar sind und die Stabilität bzw. Qualität eines Holzes herabsetzen (Fig. 503).

fr: bois noueux
en: knotty timber
= knot
nl: knoest
de: Ästigkeit
da: knastrigt træ
= tømmer med knaster
no: kvistved
sv: kvistighet
pl: sęki
cs: sukovitost
= suky *(pl.)*

6.1.16 Shake / Trockenriss

Cleft along the grain of a piece of wood, brought about as it dries up; especially in boxed heart timber and timber felled in the growing season (Fig. 504).

Riss in Faserrichtung, der während des Trocknungsprozesses des Holzes entsteht; tritt insbesondere bei Vollhölzern und in der Vegetationsperiode geschlagenen Hölzern auf (Fig. 504).

fr: gerce
= gerçure
en: shake
= split along the grain
= split grain
nl: droogtescheur
de: Trockenriss
= Schwundriss
da: svindrevner i kævle
no: margsprekk
= tørkesprekk

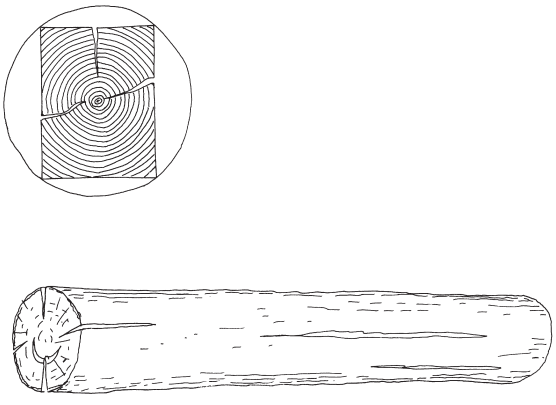

Fig. 504.

sv: < torkspricka *(not only referring to wood / nicht nur auf Holz bezogen)*
< torrspricka *(see torkspricka / siehe torkspricka)*
pl: pęknięcia z przesychania
cs: výsušná trhlina
= sesýchací trhlina

6.1.17 Spiral twist / Drehwuchs

Wood whose fibre is running spirally around the wood's centre. This structure causes warping when the wood is swelling. So the use of such timber causes difficulties and is sometimes almost impossible (Fig. 502, 3).

Holzstruktur mit spiralig um die Stammachse verlaufender Holzfaser. Dieser Faserverlauf führt zum Verziehen des Holzes beim Quellen; daher ist seine Verwendung mit Schwierigkeiten verbunden, oft sogar unmöglich (Fig. 502, 3).

fr: bois roulé *(wood, whose fibre is running spirally around the centre / Holz, dessen Faser spiralförmig um das Zentrum herum verläuft)*
> planche voilée *(board / Brett)*
en: spiral twist
~ spiral grain
nl: draaigroei
de: Drehwuchs
~ Drehwüchsigkeit *(also the wood's tendency towards spiral twist / auch die Neigung des Holzes zum Verdrehen)*
da: vredet træ
= spiralvækst
no: vridning
= vridd tømmer
sv: växtvridenhet
pl: skręt włókien
cs: ~ točivost *(the wood's tendency towards spiral twist / die Neigung des Holzes zum Verdrehen)*
= točivý růst

6.2 Worked timber / Bearbeitetes Bauholz

6.2.1 Square-edged timber / Vollkantiges Bauholz

Wood for building, hewn or sawn into a rectangular shape, having a square or oblong cross section. The corners are usually completely angular, not chamfered. Sawn timber is of different scantling (→ laths, boards, planks, baulks [6.2.12-15]) (Fig. 505).

Bauholz mit quadratischem oder rechteckigem Querschnitt, das vollkantig beschlagen oder gesägt ist. Die Ecken sind normalerweise völlig winklig gearbeitet,

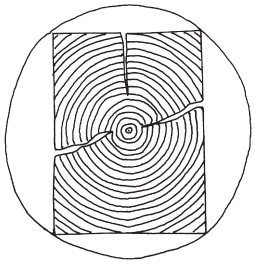

Fig. 505.

nicht abgeschrägt. Es gibt Schnittholz mit verschiedenen Querschnitten (→ Latten, Bretter, Bohlen, Kanthölzer [6.2.12-15]) (Fig. 505).

fr: bois équarri
en: square-edged timber *(paraphrase)*
nl: meskant hout
de: vollkantiges Bauholz *(paraphrase)*
da: fuldkantet *(adj.)*
= fuldtømmer
= bjælke
no: fullkantet virke
= bjelket tømmer
sv: fullvirke
= fullkantat virke
= fyrkantvirke
pl: drewno obrzynane
cs: ~ hraněné dřevo
= hranol

6.2.2 Sawn timber / Schnittholz

Timber which has been converted with a saw parallel to the trunk's axis for instance into → laths, boards, planks, or baulks (6.2.12-15).

Bauholz, das durch Sägen parallel zur Stammachse zum Beispiel in → Latten, Bretter, Bohlen oder Kanthölzer (6.2.12-15) aufgeschnitten worden ist.

fr: bois de sciage
= bois scié en long
en: sawn timber *(paraphrase)*
nl: gezaagd hout *(paraphrase)*
de: Schnittholz
= gesägtes Bauholz *(paraphrase)*
da opskåret tømmer
= opsavet tømmer
no: sagvirke
= saget virke
= skurtømmer
= skurlast
sv: sågvirke
= sågat virke

pl: tarcica
cs: řezané dřevo *(paraphrase)*
= řezivo

6.2.3 Splitwood / Spaltholz

Timber produced by cleaving a trunk or log in the direction of grain.

Durch Spalten eines Stammes oder Rundholzes in Faserrichtung hergestelltes Bauholz.

fr: bois de refend
= merrain
en: splitwood
= split wood
= splitted timber
= cleft timber
= riven timber
nl: gekloofd hout
de: Spaltholz
da: kløvet tømmer
= kløvtømmer
= kløvtræ
no: kløyvd (kløvet, kilt) virke *(split wood / Spaltholz)*
> kløvninger, kløyvinger, klovninger *(the two halves of a split log / die Hälften eines gespaltenen Rundholzes)*
sv: klova
pl: szczapa
cs: štípané dřevo

6.2.4 Split plank / Spaltbohle

A → plank (6.2.13) made by cleaving a tree trunk; frequently with a triangular cross section, but also of approximately rectangular shape (Fig. 506).

Durch Spalten eines Baumstamms gewonnene → Bohle (6.2.13); häufig mit dreieckigem, aber auch mit annähernd rechteckigem Querschnitt (Fig. 506).

fr: bois sur maille
= bois de quartier
~ merrain
= planche obtenue par débit selon les rayons médullaires *(paraphrase)*
en: split plank
nl: < kloofhout *(split wood in general / Spaltholz im Allgemeinen)*
< gekloofd hout *(split wood in general / Spaltholz im Allgemeinen)*
de: Spaltbohle

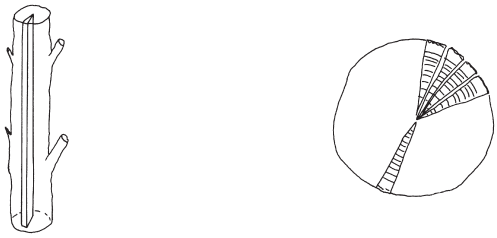

Fig. 506.

da: spejlkløvet planke *(with triangular cross section / mit dreieckigem Querschnitt)*
= plankløvet planke *(with rectangular cross section / mit rechteckigem Querschnitt)*
no: kløyvd bord
= stavkløyvd bord
= kløvning, kløyving, klovning
= skie
sv: -
pl: dranica
cs: trhanice
= štípaná fošna

6.2.5 Slab / Schwarte

An outside board cut of a trunk or log, one side of which is formed by the trunk surface; includes a large portion of the original round section of the tree trunk and bark (Fig. 507).

Äußerstes Brett, das von einem Stamm oder anderem Rundholz geschnitten wird. Eine Seite wird durch die Stammaußenseite gebildet, die somit einen großen Teil der gekrümmten Stammoberfläche und Rinde aufweist (Fig. 507).

fr: dosse
en: slab
nl: schaaldeel
= schaal
= schaalhout
de: Schwarte

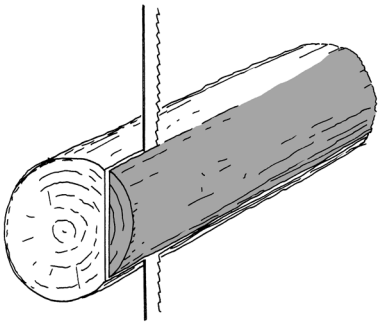

Fig. 507.

= Schwartling *(Austrian / österreichisch)*
da: vragsbræt
= forskallingsbræt
< barkkant *(the warney edge, but also the whole board / die Baumkante, aber auch das ganze Brett)*
no: bakhun
= bak
sv: bak
pl: okorek
> opoł *(local term / regionale Bezeichnung)*
cs: krajina
= krajinka

6.2.6 Log / Rundholz

Piece of timber with a natural, approximately cylindrical shape; may be entirely unshaped or flattened (Fig. 508).

Bauholz mit natürlicher, annähernd zylindrischer Form; kann völlig unbearbeitet oder geglättet sein (Fig. 508).

fr: grume *(trunk without branches / entasteter Stamm)*
> bille *(segment of a grume / Stammsegment)*
= rondin *(smaller than a grume / kleiner als ein grume)*
en: log
= round log
= round timber *(paraphrase)*
= roundwood
nl: rondhout
de: Rundholz
da: rundtømmer
no: rundtømmer
= tømmerstokk
sv: rundvirke
= rundtimmer
pl: drewno okrągłe
cs: kulatina *(sing. & pl.)*
= kuláč

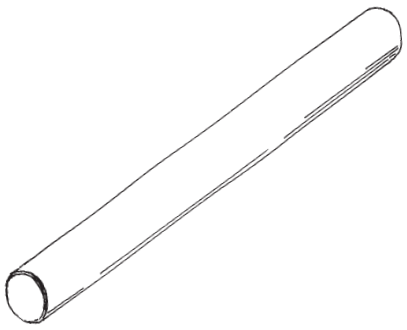

Fig. 508.

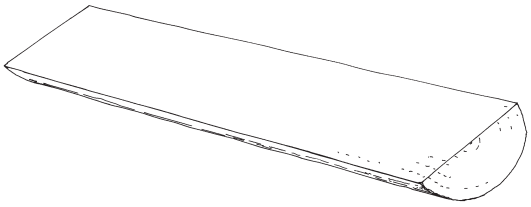

Fig. 509.

6.2.7 Halved log / Hälbling

Halved timber (6.2.9) having a half-round cross section (Fig. 509).

Halbholz (6.2.9) mit halbkreisförmigem Querschnitt (Fig. 509).

fr: demi-rondin
en: halved log
= half log
nl: halfrond hout *(paraphrase)*
de: Hälbling
da: halvtømmer
no: halvkløvning, halvkløyving, halvklovning
= kløvning, kløyving, klovning
sv: halvklov
pl: połowizna (płaza)
cs: < půlka
= půlkuláč

6.2.8 Heart timber / Vollholz

Timber the core of which is situated in its centre (Fig. 510).

Bauholz, bei dem der Kern des Stammes im Zentrum liegt (Fig. 510).

fr: bois de brin
en: heart timber
= boxed heart timber
nl: balk met besloten hart
de: Vollholz
= Kernholz *(ambiguous / missverständlich)*
da: fuldtømmer
= heltømmer

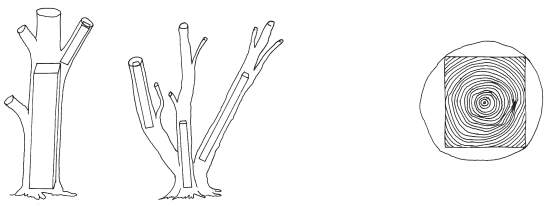

Fig. 510.

no: hun *(outdated / veraltet)*
= firskåret bjelke *(sawn / gesägt)*
= firtelgjet bjelke *(hewn / beschlagen)*
= helbjelke
sv: fullvirke
= fulltimmer
pl: materiał główny tarcicy
cs: ~ rostlé dřevo

6.2.9 Halved timber / Halbholz

Trunk or → heart timber (6.2.8) which has been split or sawn into two halves (Fig. 511).

Durch halbierendes Spalten oder Sägen eines Stammes oder → Vollholzes (6.2.8) in Längsrichtung gewonnenes Bauholz (Fig. 511).

fr: bois méplat
en: halved timber
nl: hartgezaagde balk
de: Halbholz
da: fuldkantet halvtømmer
< halvtømmer
no: kløyvd hun *(outdated / veraltet)*
= planke
sv: halvtimmer
= halvklov
pl: bal
cs: polotrám

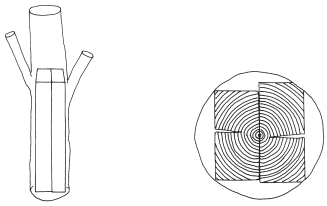

Fig. 511.

6.2.10 Quartered timber / Viertelholz

Trunk or → heart timber (6.2.8) which has been split or sawn into four quarters (Fig. 512).

Durch kreuzweises Spalten oder Sägen eines Stammes oder → Vollholzes (6.2.8) in Längsrichtung gewonnenes Bauholz (Fig. 512).

fr: bois (débité) sur quartier
= quartier
en: quartered timber
nl: kruisgezaagde balk
de: Viertelholz
= Kreuzholz

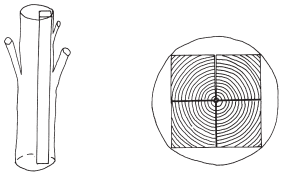

Fig. 512.

da: < bjælke *(beam / Balken)*
= kvarttømmer *(not very frequently / nicht sehr häufig)*
no: -
sv: -
pl: graniak
cs: > čtvrtka *(quartered timber with round edge / Viertelholz mit gerundeter Kante)*
= hranol

6.2.11 Slabbed timber / Zu Brettern/Bohlen aufgesägtes Holz

Timber, sawn parallel to produce → boards (6.2.13) or → planks (6.2.14) (Fig. 513).

Holz, das durch parallele Schnitte zu → Brettern (6.2.13) oder → Bohlen (6.2.14) aufgesägt worden ist (Fig. 513).

fr: bois débité
en: slabbed timber
= sawing through and through to produce planks *(paraphrase) (verb)*
nl: ~ dosse zagen *(slabbed timber with a special wood grain / gesägtes Holz mit einer besonderen Maserung)*
de: zu Brettern/Bohlen aufgesägtes Holz *(paraphrase)*
da: tømmerstok opsavet til brædder
= opsavet i planker
no: sagskårne bord og planker *(paraphrase)*
~ skurlast *(general term for sawn boards and planks / allgemeine Bezeichnung für gesägte Bretter und Bohlen)*
sv: sågvirke
pl: tarcica obrzynana
cs: dřevo rozřezané na prkna *(paraphrase)*

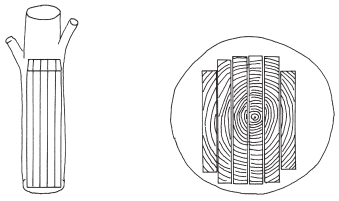

Fig. 513.

6.2.12 Lath / Latte

Long narrow sawn or cleft timber. In most cases of completely angular shape and rectangular or squarish cross section; usually up to 4 cm thick and up to 8 cm wide (Fig. 514, 1).

Langes, dünnes Schnitt- oder Spaltholz. Meist vollständig besäumt mit rechteckigem oder quadratischem Querschnitt und in der Regel einer Stärke bis 4 cm sowie einer Breite bis 8 cm (Fig. 514, 1).

fr: latte
en: lath
~ batten *(thicker than a lath, up to 10 cm wide / dicker als eine Latte, bis zu 10 cm breit)*
nl: lat
de: Latte
da: lægte
no: lekt (lekte)
sv: läkt
pl: łata
cs: lat'

6.2.13 Board / Brett

Broad squared timber, sawn or cleft, with even faces and a thickness of normally 2,4-4 cm and at least 8 cm wide (Fig. 514, 2).

Schnitt- oder Spaltholz mit länglichem Querschnitt und glatten Breitseiten von in der Regel 2,4-4 cm Dicke und mindestens 8 cm Breite (Fig. 514, 2).

fr: planche
en: board
~ plank *(no obvious difference between board and plank / kein deutlicher Unterschied zwischen board und plank)*
nl: plank
> deel *(always of coniferous wood / immer aus Nadelholz)*
de: Brett
~ Diele *(floor board / Fußbodenbrett)*
da: bræt
no: bord
sv: bräda

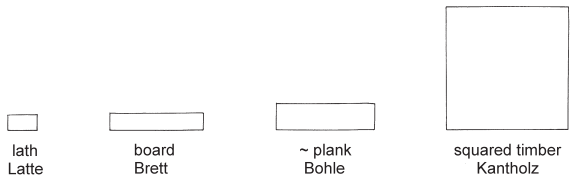

Fig. 514.

pl: deska
cs: prkno
< deska *(local Moravian / regional mährisch)*

6.2.14 Plank / Bohle

Cleft or sawn timber with a longish cross section, between 4 to 10 cm, rarely up to 15 cm thick; at least three times as broad as thick (Fig. 514, 3).

Schnitt- oder Spaltholz mit länglichem Querschnitt, das in der Regel zwischen 4 und 10, selten bis 15 cm stark ist; mindestens dreimal so breit wie dick (Fig. 514, 3).

fr: ~ madrier
en: plank
~ board *(no obvious difference between board and plank / kein deutlicher Unterschied zwischen board und plank)*
nl: plaat
< balk
de: Bohle
da: planke
~ bul
no: planke
sv: planka
pl: bal
> połowizna *(halved plank / halbierte Bohle)*
cs: fošna
> trhanice *(split board / gespaltete Bohle)*

6.2.15 Squared timber / Kantholz

Timber shaped with straight lines and right angles; has a square or slightly longish cross section. The thickness is more than 4 cm, usually above 10 cm (Fig. 514, 4).

Kantig bearbeitetes Holz mit quadratischem oder leicht rechteckigem Querschnitt, dessen Schmalseite breiter als 4 cm ist, in der Regel über 10 cm (Fig. 514, 4).

fr: poutre
en: squared timber
= baulk
nl: kanthout
= gekantrecht hout
= rib
de: Kantholz
= Vierkantholz
da: fuldkantet tømmer
= firskåret tømmer
= firkanttømmer
= bjælke
no: skantet tømmer

= bjelket tømmer
~ rydd tømmer *(hewn timber / beschlagenes Holz)*
~ firskåret tømmer *(sawn timber / gesägtes Holz)*
sv: fyrkantvirke
pl: krawędziak
= kantówka
cs: hraněné dřevo
= hranatina
= hranol

6.2.16 Face / Breitseite

The broad side of a board, plank, or baulk (Fig. 515).

Die Breitseite eines Brettes, einer Bohle oder eines Kantholzes (Fig. 515).

fr: face
= plat
en: face
nl: brede zijde *(paraphrase)*
= vlakke kant *(paraphrase)*
de: Breitseite
= Fläche
da: flad side
= bredside
no: bredsiden
= flask
sv: bredsida
= flatsida
pl: powierzchnia
cs: plocha

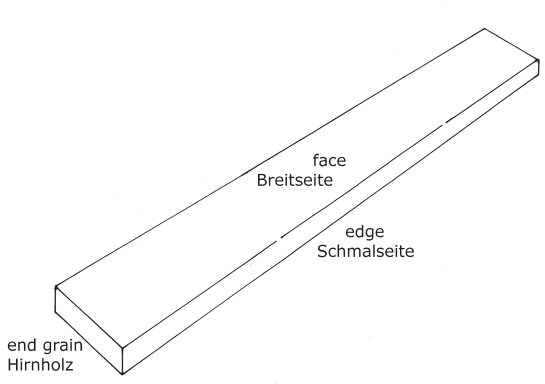

Fig. 515.

6.2.17 Edge / Schmalseite

The narrow side of a board, plank, or baulk (Fig. 515).

Die Schmalseite eines Brettes, einer Bohle oder eines Kantholzes (Fig. 515).

fr: champ
= rive
en: edge
nl: smalle zijde *(paraphrase)*
= smalle kant *(paraphrase)*
de: Schmalseite
< Kante *(also the edge of any [rectangular] object / auch die Kante eines [rechtwinkligen] Gegenstandes)*
da: kantside
= smalside
no: kant
sv: kant
pl: kant
cs: bok
< hrana *(predominantly a square edge where two surfaces meet / in erster Linie eine scharfe Kante zwischen zwei Flächen, die zusammenstoßen)*

6.2.18 End grain / Hirnholz

Surface of a piece of wood which has been cut across the grain (Fig. 515).

Oberfläche eines Holzes, das quer zur Faser geschnitten worden ist (Fig. 515).

fr: bois de bout
= bout
en: end grain
= cross-cut wood
= cross-cut end
nl: kops hout
= kopshout
de: Hirnholz
= Hirnfläche
= Stirnholz *(rare / selten)*
= Stirnseite
da: endetræ
no: endeved
sv: ändträ
pl: drewno sztorcowe
cs: čelní dřevo
= dřevo řezané napříč vláken
< čelo
= řez

6.2.19 Curved timber / Krummholz

Timber which has been grown bent due to natural environment (for instance inappropriate incidence of light or partial wind and snow load); may also be cultivated purposefully to achieve a curved shape. Such timbers enabled special uses and had a great demand in some

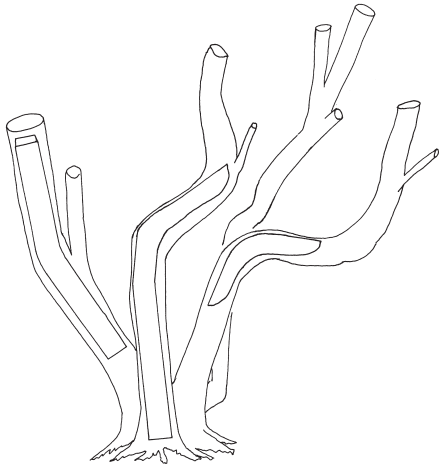

Fig. 516.

fields of wood construction (for instance shipbuilding) (Fig. 516).

Bauholz, das aufgrund der Umweltbedingungen (zum Beispiel ungünstigem Lichteinfall oder einseitiger Wind- und Schneebelastung) krumm gewachsen oder gezielt krumm gezogen worden ist. Solche Hölzer boten besondere Verwendungsmöglichkeiten und waren sogar in einigen Bereichen des Holzbaues (vor allem im Schiffbau) stark nachgefragt (Fig. 516).

fr: bois tors
en: curved timber
= knee
= krummholz
nl: kromhout
de: Krummholz
= naturkrummes Holz
~ Knieholz *(rather short timber / eher kurzes Holz)*
da: krumvokset træ
= krumtræ
no: ~ krumvokst virke
~ krumvokst tømmer
sv: (naturvuxet) krumvirke
= krumväxt virke
pl: krzywulec
cs: křivé dřevo

6.2.20 ~ Tapering / Abholzigkeit

Gradual thinning or narrowing of a timber from the → root end (6.2.21) towards the → top end (6.2.22), which often can be found in rough timber. This feature is not considered as an advantage, but can be utilised (Fig. 517).

Verringerung des Holzquerschnitts zwischen → Wurzel- und → Zopfende (6.2.21; 6.2.22), was an vielen

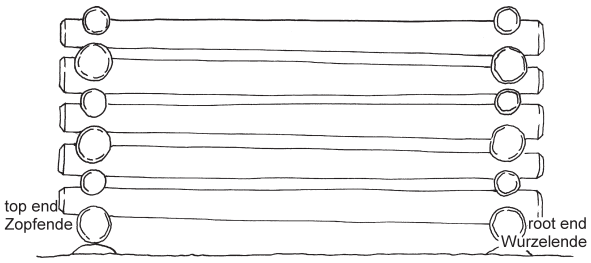

Fig. 517.

unbearbeiteten Hölzern zu beobachten ist. Diese Eigenschaft wird nicht als vorteilhaft angesehen, kann aber genutzt werden (Fig. 517).

fr : < bois tronconique *(paraphrase)*
en: < tapering *(describes the final shape of the timber / bezieht sich auf die fertige Form des Bauholzes)*
nl: taps toelopen van het hout *(paraphrase)*
de: Abholzigkeit
= abholzig *(adj.)*
da: tilspidsende i topende
no: avsmalning
sv: avsmalning
pl: półśrodek
= powtórniak
cs: sbíhavost

6.2.21 Root end / Wurzelende

End of a tree trunk or timber which formerly was attached to the root. The timber's scantling is here often larger or has fewer waney edges than at the → top end (6.2.22) (Fig. 517).

Ende eines Baumstammes oder Bauholzes, an das sich ursprünglich die Wurzel des Baumes anschloss. Oft ist bei einem Bauholz der Querschnitt an diesem Holzende größer belassen oder weniger baumkantig als am gegenüberliegenden → Zopfende (6.2.22) (Fig. 517).

fr: ~ base du tronc
en: root end (of trunk)
= butt-end
nl: worteleinde *(paraphrase)*
de: Wurzelende
= Fußende
da: rodende
no: rotende
= rotstokk
= nederste stykket
sv: rotstock
pl: odziomek
cs: pata
= tlustý konec

6.2.22 Top end / Zopfende

End of a tree trunk or timber which was formerly attached to the treetop. Often a timber's scantling at this end is smaller or has more waney edges than at the → root end (6.2.21) (Fig. 517).

Ende eines Baumstammes oder Bauholzes, an das sich die Baumkrone anschloss. Oft ist hier der Querschnitt dünner oder stärker baumkantig als am gegenüberliegenden → Wurzelende (6.2.21) (Fig. 517).

fr: ~ haut du tronc
en: top end (of trunk)
nl: kruineinde *(paraphrase)*
de: Zopfende
= Schopfende
= Wipfelende
da: topende
no: toppende
= toppen
= øverste stykket
sv: toppstock
pl: wirchowiec
= wierch
= czubek
cs: hlava *(head / Kopf)*
= tenký konec *(thin end / dünnes Ende)*

6.2.23 Re-used timber / Zweitverwendetes Bauholz

Timber which has already been used elsewhere in a different or the same building. It allows conclusions to be drawn about the former building by the remains of the original joints (Fig. 518).

Bauholz, das bereits früher an anderer Stelle in einem anderen oder dem gleichen Gebäude verzimmert

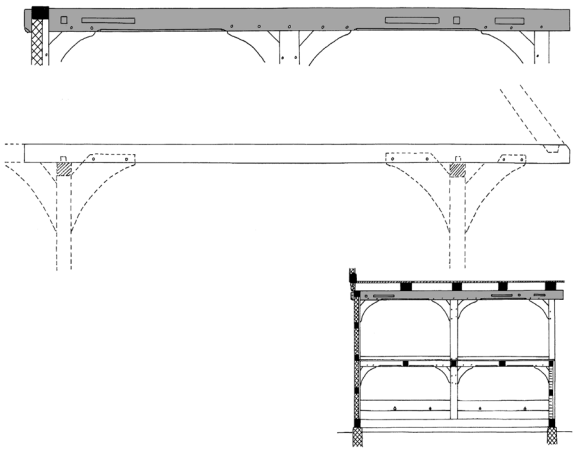

Fig. 518.

gewesen ist. Es ermöglicht aufgrund der Spuren der originalen Holzverbindungen Rückschlüsse auf das frühere Gebäude (Fig. 518).

fr: remploi
= bois de remploi
en: re-used timber
= reused timber
nl: hergebruikt hout
de: zweitverwendetes Bauholz
= wiederverwendetes Bauholz
= sekundär verwendetes Bauholz
= Altholz
da: genanvendt tømmer
no: bruk av gamle bord/stokker *(paraphrase)*
= tidligere brukt
~ gjenbrukt virke *(modern term / moderne Bezeichnung)*
sv: återanvänt trä
pl: drewno rozbiórkowe
cs: druhotně použité dřevo
= sekundárně použité dřevo

7 Techniques and tools / Arbeitstechniken und Werkzeuge

7.1 Woodworking / Holzbearbeitung

The working of wood in general.

Holzbearbeitung im Allgemeinen.

fr: travail du bois
en: woodworking
nl: houtbewerking
de: Holzbearbeitung
da: tømmerarbejde
= træbearbejdning
no: trebearbeidelse
= trebearbeiding
sv: träbearbetning
pl: obróbka drewna
cs: opracování dřeva

7.1.1 Carpentry / Zimmererhandwerk

Craft of shaping and assembling structural timber for buildings. The concept is distinguished from other crafts which also work in wood (cartwright's craft,

wheelwright's craft, shipwright's craft, millwright's craft, etc.) and also from joinery or cabinet-making which do not involve in structural timberwork.

Handwerk des Bearbeitens und Zusammenfügens von Holz als tragende Teile eines Gebäudes. Der Begriff ist von anderen Handwerken abgegrenzt, die sich ebenfalls mit Holzarbeiten befassen (zum Beispiel Wagenmacherhandwerk, Radmacherhandwerk, Schiffszimmererhandwerk, Mühlenzimmererhandwerk); ebenso vom Tischlerhandwerk, das keine baukonstruktiven Arbeiten ausführt.

fr: charpenterie
en: carpentry
nl: houtbouw
= timmeren
= werkzaamheden van een timmerman *(paraphrase)*
de: Zimmererhandwerk
= Zimmerhandwerk
= Zimmermannshandwerk
da: tømrerhåndværk
no: tømrerarbeider
sv: timmerhantverk
pl: ciesielstwo
cs: tesařství

7.1.2 Carpenter / Zimmermann

Craftsman skilled in shaping and assembly of structural timber for building purposes. Should be distinguished from other craftsmen that also work in wood (cartwright, wheelwright, shipwright, millwright, etc.); should also be distinguished from a joiner or cabinetmaker working in non-structural wood.

Handwerker, ausgebildet im Bearbeiten und Zusammenfügen von Holz zu tragenden Teilen eines Hauses. Sollte von anderen Handwerkern unterschieden werden, die ebenfalls mit Holz arbeiten (zum Beispiel Wagenmacher, Radmacher, Schiffszimmermann, Mühlenzimmermann); sollte auch vom Tischler unterschieden werden, der sich mit nicht-konstruktiven Holzarbeiten beschäftigt.

fr: charpentier
en: carpenter
< wright *(general term for craftsmen who work in wood, including cartwright, wheelwright, shipwright, millwright, etc. / allgemeine Bezeichnung für Handwerker, die mit Holz arbeiten, einschließlich Wagenmacher, Stellmacher, Schiffszimmerer, Mühlenbaumeister u. a.)*
= house-wright
nl: timmerman
de: Zimmermann
da: tømrer
no: tømrer
sv: timmerman
pl: cieśla
cs: tesař

7.1.3 To bark / Entrinden

To remove the bark from a trunk, branch, or other part of a tree.

Die Rinde von einem Baumstamm, Ast oder anderen Bestandteil eines Baumes entfernen.

fr: écorcer
en: to bark
~ to peel *(schälen)*
~ to strip *(abziehen, abstreifen)*
~ to flaw *(vernacular / mundartlich)*
~ to rind *(vernacular / mundartlich)*
nl: ontschorsen
= schillen
de: entrinden
~ schälen
da: afbarke
no: barke
sv: barka av
pl: korować
cs: odkůrovat
= odkorňovat
~ oloupat *(to peel / [ab]schälen)*

7.1.4 Timber conversion / ~ Holzeinschnitt

Cutting or hewing a raw log (a tree trunk or branch) to form a timber.

Schneiden oder Behauen eines rohen Rundholzes (eines Baumstamms oder eines Asts) zu Bauholz.

fr: façonnage du bois d'œuvre
en: timber conversion
nl: rondhout bewerken tot bouwhout *(paraphrase)*
de: ~ Holzeinschnitt *(sawing / sägen)*
da: hugge tømmer til
= tømmer til hugning
no: tømmerbearbeiding
> tilhogging *(hewing with an axe / Beschlagen)*
= telgjing, skanting
> tilskjæring *(cutting / Schneiden)*
sv: virkesberedning
pl: cięcie

cs: < opracování dřeva *(woodworking in general / Holzbearbeitung im Allgemeinen)*

7.1.5 Raftmark / Flößzeichen

Letters, figures, or symbols on rafted logs. They may indicate the order of logs while rafting (1) or the name of the owner (2) (Fig. 519).

Buchstaben, Ziffern oder Symbole, die auf dem Holz zur Identifizierung zusammengehöriger Hölzer beim Flößen (1) oder zur Identifizierung seines Besitzers angebracht sind (2) (Fig. 519).

fr: 1. marque de flottage
2. marque de propriété
en: 1. raftmark
nl: 1. vlotmerken
1. ~ vlotmerk *(sign of the new owner after selling / Bezeichnung des neuen Eigentümers nach einem Verkauf)*
2. eigendomsmerk
de: 1. Flößzeichen
1. = Flößmarke
2. Holzmarke *(Austrian / österreichisch)*
da: 1./2. tømmerflådemærke *(rare, since timber was seldom floated / selten, da Holz selten geflößt wurde)*
no: 1./2. fløtningsmerke (fløytingsmerke)
sv: 1. flottningsmärke *(sing.)*
2. (virkes)ägaremärke *(sing.)*
pl: 1./2. cechowanie
cs: 1./2. značka na plaveném dřevě *(paraphrase)*

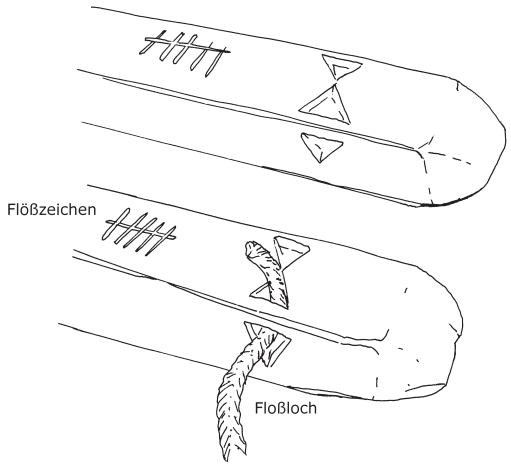

Fig. 519.

7.1.6 Floßloch

Hole, bored in logs to fasten them into rafts and transport them by water. Some holes are bored through the log to insert a rope. Others are holes in which for instance limber stakes are wedged (Fig. 519).

Loch, das an Hölzern angebracht wird, um sie zu Flößen zusammenbinden und im Wasser transportieren zu können. Einige dieser Löcher laufen an einer Ecke durch das Holz und ermöglichen das Durchstecken von Seilen oder Ähnlichem. Andere sind stumpfe Bohrungen, in denen z. B. biegsame Floßwieden verkeilt werden (Fig. 519).

fr: encoches pour le passage des liens des trains de flottage *(paraphrase)*
en: -
nl: vlotgat
de: Floßloch
= Flößloch
= Floßbohrung
= Zugöse *(Austrian / österreichisch)*
= Tragöse *(Austrian / österreichisch)*
da: -
no: slepehull
< øye
sv: -
pl: -
cs: ušení

7.1.7 To split / Spalten

Process of cutting asunder a piece of wood along the grain: wedges of dry hardwood (with an angle from 5 to 15 degrees) are driven into the wood (often the end grain) by a wooden mallet and by this means separate the fibres from each other (Fig. 520).

Vorgang des Auftrennens von Holz entlang des Faserverlaufs: Keile aus trockenem Hartholz (mit einem Winkel von 5 bis 15 Grad) werden mit einem Holzhammer

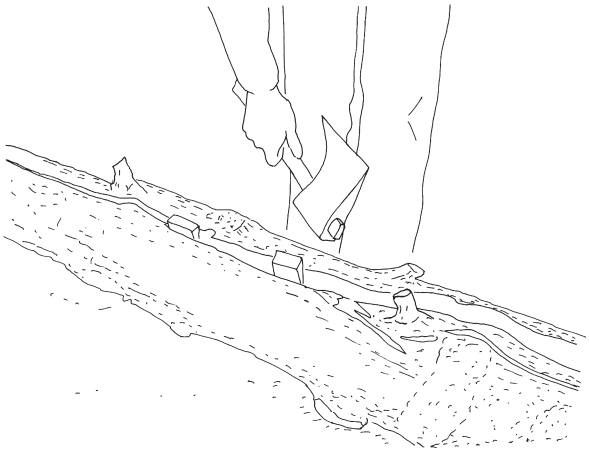

Fig. 520.

in das Holz (oft das Hirnholz) eingeschlagen um so die Fasern voneinander zu lösen (Fig. 520).

fr: fendre avec des coins
en: to split
= to cleave
= to rive
nl: splijten
= kloven *(also for natural stone / auch für Naturstein)*
de: spalten
da: kløve
= spalte
no: kløyve, kløve
> bløygje *(splitting with a wedge / Spalten mit einem Keil)*
sv: klyva
= spalta
pl: rozłupywać
cs: štípat

7.1.8 To rip / Schülpen

To saw wood along the grain.

Aufsägen von Holz entlang der Faser.

fr: scier de long *(carpenter's term / Zimmermannssprache)*
= scier en longueur
en: to rip *(general usage / allgemein benutzt)*
nl: schulpen
= snijden
de: schülpen
< aufsägen *(also sawing in general / auch Sägen im Allgemeinen)*
da: at spejlkløve
= spejlskære
no: kløyve, kløve
= skjære (sage) etter margen *(to saw along the centre of the heartwood / in der Mitte des Kernholzes aufsägen)*
= skjære (sage) etter stokken
sv: < såga upp *(sawing in general / Sägen im Allgemeinen)*
pl: rozpiłow-ać/ywać (drzewo) wzdłuż słoja
cs: řezat po létech *(verb)*
~ řezat podél let *(verb) (to saw along the grain / entlang der Faser sägen)*
~ řezat podélně *(verb) (to saw lengthwise / in Längsrichtung sägen)*
~ podélné řezání dřeva *(sawing lengthwise / Sägen in Längsrichtung)*

7.1.9 Snapping a line / Schnurschlag

Process of marking long, straight lines on a piece of wood in order to divide or hew it. This is carried out with aid of a → chalk line (7.2.1.7), which is stretched between two points and snapped to mark a straight line. For purposes of inking a pigment such as a mixture of charcoal and water, chalk, or red chalk is used (Fig. 521).

Das Markieren von langen, exakt geraden Linien auf einem Holzstück, um dieses auftrennen oder beschlagen zu können. Dies geschieht mit Hilfe einer eingefärbten → Schlagschnur (7.2.1.7), die zwischen zwei Punkten gespannt und durchgeschlagen wird. Zur Einfärbung der Schnur dient zum Beispiel ein Gemisch aus Holzkohle und Wasser, Kreide oder Rötel (Fig. 521).

fr: tracer au cordeau
= cingler une ligne *(craftman's language / Handwerkersprache)*
= battre une ligne *(craftman's language / Handwerkersprache)*
= ligner *(verb)*
= faire le lignage
en: snapping a (chalk) line
< marking the cutting line *(paraphrase, general term / allgemeine Bezeichnung)*
nl: smetlijn aanbrengen
de: Schnurschlag
= abschnüren *(verb)*
da: lave et snoreslag
= afsnøre *(verb)*
no: snorslå *(verb)*
= snorslag
sv: snörslå *(verb)*
pl: trasować *(verb)*
= wyznaczać linię cięcia *(paraphrase)*
cs: vyšňůrovat *(verb)*
= vyšňůrování
< cvrnknutí šňůrou

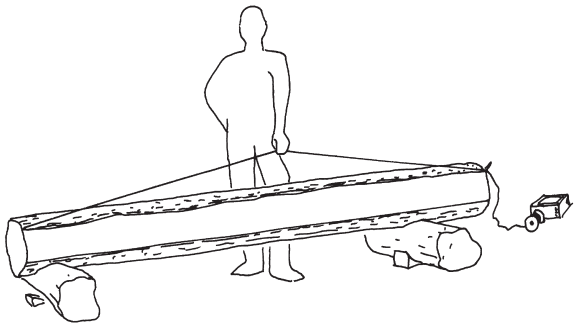

Fig. 521.

7.1.10 To trim / Besäumen

To dress the edges of boards or planks with an axe or a saw to produce a rectangular shape.

Das rechtwinklige Bearbeiten von Seitenkanten von Brettern oder Bohlen mit dem Beil oder der Säge.

fr: équarrir
en: to trim
nl: rechten
= kantrechten *(to trim with an axe / mit einer Axt oder einem Beil besäumen)*
de: besäumen
da: kante
= kanthugge *(to trim with an axe / mit einer Axt oder einem Beil besäumen)*
= kanstsave *(to trim with a saw / mit der Säge besäumen)*
= rette op
no: > økse *(to trim crudely with an axe / mit einem Beil grob beschlagen)*
> telgje *(to hew more precisely after initial øksing / sorgfältiges Beschlagen nach anfänglichem øksen)*
= skante
= rydje (ry)
sv: kanthugga *(with an axe / mit Axt oder Beil)*
pl: obrzynać
cs: snímat
= omítat

7.1.11 To hew / Beschlagen

To dress the surface of a timber with an axe or adze. It can be distinguished between processing a rough timber by removal of many fibres (1) and dressing of a surface by removal of only a few millimetres of wood (2) (Fig. 522).

Glätten einer Holzoberfläche mit einem Beil oder einer Dechsel. Dabei kann unterschieden werden zwischen der Bearbeitung eines rohen Holzes, wobei eine größere Holzmenge weggenommen wird (1) und dem Glätten, bei dem nur wenige Millimeter der Oberfläche abgearbeitet werden (2) (Fig. 522).

fr: 1./2. dresser (les faces)
2. ~ corroyer *or* blanchir *(to dress the surface of a timber with a plane / die Oberfläche eines Holzes mit einem Hobel bearbeiten)*
en: 1./2. to hew
1./2. = to dress
1. to square *(make square / rechtwinklig beschlagen)*

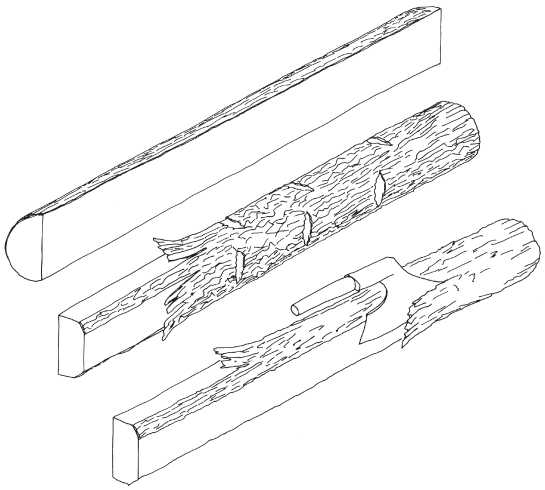

Fig. 522.

nl: 1. beslaan
1. = kantrechten
1. = vierkant beslaan *(make square / rechtwinklig beschlagen)*
de: 1. beschlagen *(craftmen's language / Handwerkersprache)*
1. = behauen *(craftmen's language / Handwerkersprache)*
1. = beilen, bebeilen *(also colloquial / auch umgangssprachlich)*
1. = aushacken *(Austrian / österreichisch)*
2. glätten
da: 1./2. beslå
no: 1./2. telje
1./2. = skante
1./2. = rydje (ry)
1./2. ~ flathogge
sv: 1. slätbila
1. = tälja
2. fintälja
2. = putsa *(not only with a axe / nicht nur mit einem Beil)*
pl: 1./2. ciosać
1./2. = obciosywać
cs: 1./2. otesávat

7.1.12 Edge-planing / Fügen

To plane the long edges of boards or planks true, in order to fit them into a complete surface. This process may be done with an axe, a draw knife, or a plane. In some cases the boards are furnished with tongue and groove or rebates to enable tight joints.

Ebnen der Schmalseiten von Brettern oder Bohlen mit dem Hobel, um sie zu einer geschlossenen Fläche zusammenfügen zu können. Dies konnte etwa durch

Einsatz eines Beils, eines Zugmessers oder eines Hobels geschehen. Bei Ausführung mit Spundung, Falz oder Nute schlossen die Fugen besonders dicht.

fr: > rainer, pousser une rainure *(furnish an edge of a plank with groove / Herstellen einer Nute an er Brettkante)*
> pousser une languette *(furnish the edge of a plank with tongue / Herstellen einer Feder an einer Brettkante)*
en: < edge-planing *(gerund) (referring to any edge, not only of boards or planks / bezogen auf jede Kante, nicht nur an Brettern oder Bohlen)*
= plane to the line
nl: passen
> ploegen *(edge-planing with tongue and groove / Fügen mit Nut und Feder)*
< schaven *(planing in general / Hobeln im Allgemeinen)*
de: fügen
da: < høvle *(hobeln / planing)*
no: kante *(general term, done with axe, drawknife, or saw / allgemeine Bezeichnung, ausgeführt mit einem Beil, Zugmesser oder einer Säge)*
= kantskjære *(sawing / sägen)*
~ kanthøvle
sv: kanthyvla
pl: fugować *(edge-planing with rebate / Fügen mit Überfalzung)*
cs: okrajovat

7.1.13 Axe marks / Beilspuren

Characteristic imbricate, slightly wavy surface pattern, made by squaring the timber with an axe (Fig. 523).

Charakteristische schuppenartige oder leicht wellige Bearbeitungsspuren, die bei Bearbeitung eines Bauholzes mit Hilfe eines Beiles entstehen (Fig. 523).

fr: traces de hache
en: axe marks
nl: hakspoor
= bijlafdruk
de: Beilspuren
da: bredbilspor
~ bilspor, øksespor efter glathugning
no: øksemerker
= merker (spor) etter øksing
= merker (spor) etter telgjing
> merker etter sprett-telgjing *(axe marks forming a pattern of curved ridges, several of them form a fishbone pattern / Beilspuren, die ein Muster von gebogenen Graten zurücklassen; mehrere bilden zusammen ein Fischgrätmuster)*

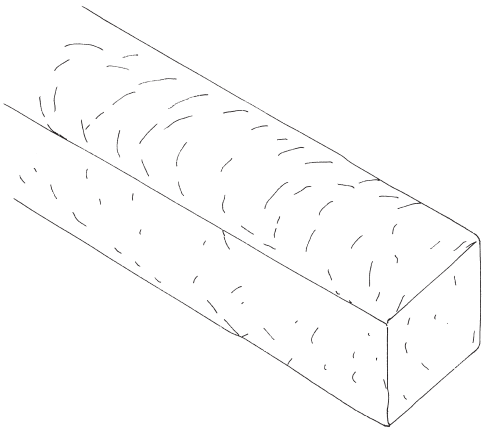

Fig. 523.

sv: yxspår
pl: ślad po ciosaniu toporem
cs: stopa po sekeře
~ stopa otesávání
~ stopa omítání *(trace of hewing / Beschlagspur)*

7.1.14 Saw marks / Sägespuren

Characteristic surface pattern running approximately across the grain, which is produced by cutting a timber with a saw (Fig. 524).

Charakteristische Bearbeitungsspuren, die annähernd quer zur Holzfaser verlaufen; sie entstehen, wenn ein Bauholz mit Hilfe einer Säge geschnitten wird (Fig. 524).

fr: traces de scie
en: saw marks
nl: zaagspoor
de: Sägespuren
da: savspor
no: sagspor
sv: sågspår
pl: ślad po cięciu piłą
cs: stopa po řezání pilou *(paraphrase)*

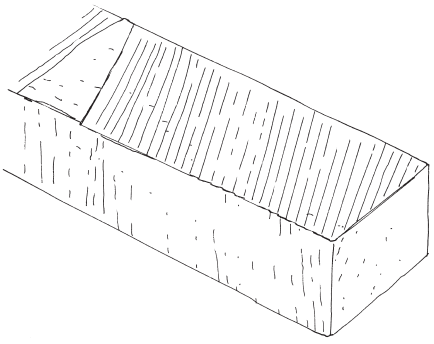

Fig. 524.

7.1.15 Prefabrication / Fertigbauweise

Method of construction, whereby a section of or an entire building is manufactured and later transported to the building site for assembly.

Fertigungsmethode, bei der ein Bauteil oder der wesentliche Teil eines Gebäudes hergestellt und erst danach zu seinem Verwendungsort gebracht und zusammengefügt wird.

fr: préfabrication
en: prefabrication
= preassembly *(Am.) (general used / allgemein benutzt)*
nl: prefabricage
de: Fertigbauweise *(modern term / moderne Bezeichnung)*
= Vorfertigung *(paraphrase)*
da: prefabrikation *(modern term / moderne Bezeichnung)*
no: prefabrikasjon *(modern term / moderne Bezeichnung)*
sv: < prefabrikation *(general, modern term / allgemeine, moderne Bezeichnung)*
pl: prefabrykacja *(modern term / moderne Bezeichnung)*
cs: prefabrikace *(modern term / moderne Bezeichnung)*
< příprava *(preparation in general / allgemein Vorbereitung)*

7.1.16 (Timber) framing / Abbund

Manufacturing of joints and assembly of converted timbers into a timber frame. After that the whole construction is usually taken apart and reassembled during the final raising of the building (Fig. 525).

Herstellung der Holzverbindungen und Zusammenfügen der in ihren Querschnitten fertig zugerichteten Hölzer. Danach wird die gesamte Konstruktion meist wieder zerlegt und erst bei der Aufrichtung des Baues endgültig zusammengefügt (Fig. 525).

fr: effectuer la mise dedans *(verb) (carpenter's expression / Bezeichnung der Zimmerleute)*
= la mise-dedans
en: (timber) framing *(preliminary work, does not include the final assembly / umfasst die Vorarbeiten, nicht das endgültige Zusammenfügen)*
< to assemble *(verb) (imprecise / ungenau)*
nl: vergaren *(verb)*

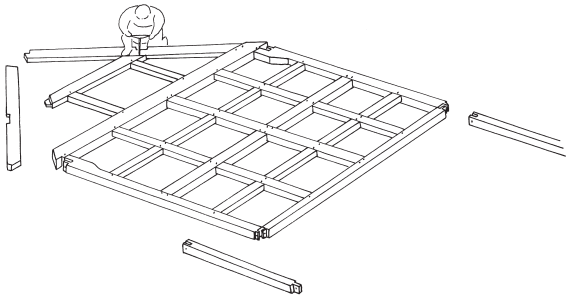

Fig. 525.

de: Abbund
= Abbinden
= abbinden *(verb)*
= Abzimmern
da: afbinding
= afbinde *(verb)*
no: avbinding
= avbinde *(verb)*
sv: hopfoga
= sammanfoga
pl: montaż
= stawianie, postawienie
~ zestawić *(verb) (to assemble / zusammensetzen)*
~ przymierzyć *(verb) (to adapt, to check out / anpassen, ausprobieren)*
cs: sesazení *(verb) (assembly / zusammenfügen)*
~ spasování *(verb) (craftman's language: to dovetail / Handwerkersprache, Umgangssprache: zusammenpassen)*
= vazba *(verb) (framing / [ab]binden, anknüpfen)*
= svazování *(verb) (framing / abbinden)*
< spojování *(verb) (assembly / zusammenfügen, zusammenlegen)*

7.1.17 Framing field / Abbundplatz

Site where the carpenter's work and provisional assembly of the converted timber takes place. Often not the final building site.

Platz, an dem die Zimmerarbeiten durchgeführt und die eingeschnittenen Hölzer probeweise zusammengefügt werden. Vielfach nicht identisch mit dem Bauplatz.

fr: plancher de trace
= aire d'épure
en: framing field
= joining yard
= framing yard
= framing ground
> framing floor *(may be the floor of the building itself / kann der Boden des Gebäudes selbst sein)*

nl: vergaarplaats
~ werkplaats *(usual term / normale Bezeichnung)*
de: Abbundplatz
= Zimmerplatz
> Reißboden, Reissboden *(South German, Swiss / süddeutsch, schweizerisch)*
< Werkplatz *(yard for craft in general / Platz für handwerkliche Arbeit im Allgemeinen)*
da: afbindingsplads
= tømmerplads
no: tømmerplass
> avbindingsplass *(for timber framing / für Gerüstbauten)*
> uttuft *(for log buildings / für Blockbauten)*
sv: timringsplats
pl: miejsce montażu budynku *(paraphrase)*
~ plac budowy *(building site in general / Bauplatz allgemein)*
cs: tesárna

7.1.18 Assembly marks / Abbundzeichen

Numerals, letters, or symbols for instance made of lines and points, which indicate the position of a timber within a frame. They may be scratched or cut into the wood, but also painted with chalk, red chalk, or pencil. In most cases the marks indicate a sequence and thus assist in assembly and re-assembly of a frame (1) (Fig. 526). Some of these signs consist of one or more approximately parallel lines, which are scratched across both timbers and so designate that these two members can be assembled (2). The signs should not be confused with letters of carpenter's names. There are also → scribe marks (7.1.21), and lines which mark areas which have been planed first while hewing a timber.

Ziffern, Buchstaben oder Symbole, die zum Beispiel in Form von Strichen und Punkten die Position eines Holzes im Baugefüge markieren. Sie können in das Holz eingekerbt oder -geschnitten, aber auch etwa mit Kreide, Rötel oder Bleistift gezeichnet sein. Die Zeichen geben meist eine Reihenfolge an und helfen beim Zusammenfügen oder Wieder-Zusammenfügen eines Baugefüges (1). Einzelne dieser Zeichen bestehen aus einer oder mehreren annähernd parallelen Linien, die über beide Hölzer gezogen sind und verdeutlichen, dass diese passgenau zusammengefügt werden können (2). Die Zeichen sollten nicht mit Namenszeichen von Zimmerleuten verwechselt werden. Außerdem gibt es → Anrisslinien (7.1.21), und Linien die beim Beschlagen von Hölzern bereits genau plan gearbeitete Stellen markieren.

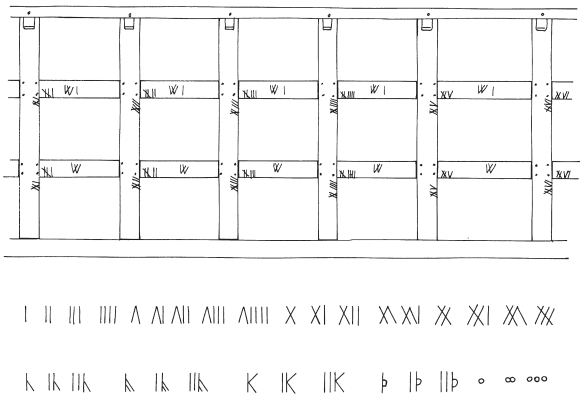

Fig. 526.

fr: 1./2. marques d'assemblage
en: 1./2. assembly marks
1./2. = carpenter's marks *(term sligthly ambiguous, the marks do not denote the carpenter himself / Bezeichnung etwas missverständlich, das Zeichen bezeichnet nicht den Zimmermeister selbst)*
nl: 1. telmerken
2. paringen
de: 1./2. Abbundzeichen
1./2. = Zimmermannszeichen *(ambiguous, actually not referring to the carpenter / missverständlich, nicht auf den Zimmermann bezogen)*
1. Bundzeichen
2. Passstriche
da: 1. tømmermærker
1. = tømmertegn *(rare / selten)*
1. = tømmernumre *(rare / selten)*
no: 1. tømmermerker *(mostly in timber framed buildings / meist in Fachwerkbauten)*
1. ~ flyttemerker *(used to move a log building / zum Umsetzen von Blockbauten benutzt)*
sv: 1./2. timmermärken
pl: 1./2. cechowanie
cs: 1./2. tesařské značky

7.1.19 To crosscut / Ablängen

To shorten timbers across the grain.

Zuschneiden von Bauhölzern quer zum Faserverlauf.

fr: couper en travers
en: to crosscut
= to cross-cut
= cut to length
nl: (af)korten
= in de lengte zagen
de: ablängen
da: afkorte
= afkorte i længder

no: kutte
= kappe
sv: kapa av
pl: skracać
cs: přiříznout na délku
= přisekat na délku

7.1.20 To lay out / Anreißen

To mark measurements on a timber (for instance the positions of joints) by carving the surface of the timber with a sharp pointed tool.

Das Anzeichnen von Maßen auf einem Bauholz (zum Beispiel die Position von Holzverbindungen), indem mit einem spitzen Werkzeug Linien in die Holzoberfläche eingeritzt werden.

fr: tracer
en: to lay out
nl: afschrijven
= aftekenen
de: anreißen
da: opstrege
= opmærke
= afmærke *(to mark out with a ridsesyl or marking awl / Anzeichnen mit einer Reißahle)*
= afsætte *(to mark out with a ridsesyl or marking awl / Anzeichnen mit einer Reißahle)*
= opridse *(to mark out with a ridsesyl or marking awl / Anzeichnen mit einer Reißahle)*
no: risse
sv: ritsa
pl: zaznaczać
cs: narýsovat
= předrýsovat

7.1.21 Scribe mark / Anriss(linie)

During the framing process scratched or drawn line to mark the position of a joint to be cut (Fig. 527).

Beim Abbund im Bereich einer Holzverbindung eingeritzte oder angezeichnete Linie zur Markierung der Position einer Holzverbindung, die hergestellt werden soll (Fig. 527).

fr: signes d'établissage et de taillage
en: scribe mark
nl: aftekeningskras
de: Anriss(linie)
= Riss
da: opridsningsmarke
no: riss (risp, ripe)

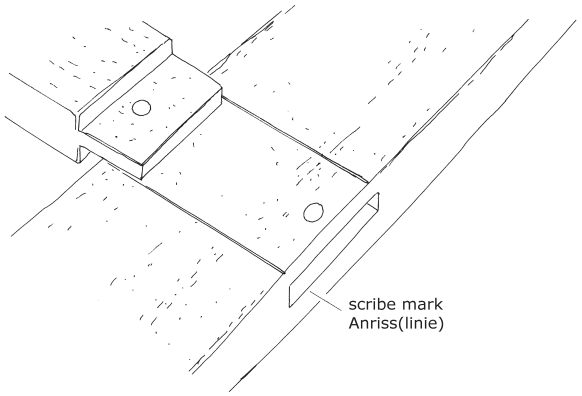

Fig. 527.

= merkeriss
= merkestrek
> meddragsripe *(related to log building, scribe along the the lower log, leaving a mark along the underside of the upper log to fit them together / im Blockbau Riss an einem Blockholz entlang des darunter liegenden Holzes, um beide zusammenzupassen)*
sv: rits(linje)
pl: zaznaczenie
cs: předrýsování
= ryska

7.1.22 Drawboring / Versetzt abbohren

Process of drilling peg holes in mortice and tenon joints so that the holes of both timbers are not quite in alignment. The peg, when driven into the hole, draws the pieces together, so that a strong joint is manufactured (Fig. 528).

Vorgang des Einbohrens eines Holznagelloches leicht versetzt durch beide Hölzer. Beim Einschlagen des Holznagels werden beide Gefügeglieder zusammengezogen, so dass eine feste Verbindung entsteht (Fig. 528).

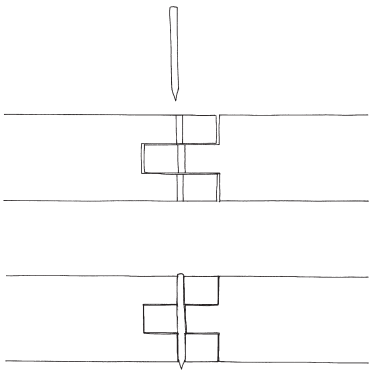

Fig. 528.

fr: façonnage de l'enlaçure
en: drawboring
nl: -
de: versetzt abbohren
= „auf Zug“ abbohren
da: -
no: boring for trekk
sv: -
pl: -
cs: -

7.1.23 To raise / Richten

Setting up a timber construction, a → pre-assembled (7.1.16) timber frame, log construction, or roof construction. Often refers to the rearing of a wall frame (wall rising) or transverse frame which was assembled on the ground before being lifted into the vertical. The work was done by a number of assistants with the aid of simple mechanical devices (Fig. 529).

Aufstellen einer fertig → abgebundenen (7.1.16) Holzkonstruktion, eines Fachwerkhauses, eines Blockbaues oder eines Dachwerks. Viele Bezeichnungen beziehen sich insbesondere auf das Errichten von in der Horizontalen zusammengefügten Wandgebinden. Die Arbeit wurde meist mit einer großen Zahl von Helfern und einfachen mechanischen Hilfsmitteln verrichtet (Fig. 529).

fr: levage *(noun)*
= lever les pans
en: to raise
> assembly *(noun) (assembly of the timbers one by one / Zusammenfügen des Gefüges Balken für Balken)*
= to rear
= rearing *(gerund) (specifically raising a complete frame, more specifically raising a cruck truss in position / Aufrichten eines kompletten Gebindes, insbesondere eines Cruck-Gebindes)*
nl: rechten
= richten
de: richten
= aufrichten *(synonym of richten / Synonym von richten)*
= aufschlagen *(mainly South German / hauptsächlich süddeutsch)*
da: at rejse en bygning
= rejsning *(noun)*
no: reise
= sette opp
sv: (hus)resning *(noun)*
= att resa (ett hus)

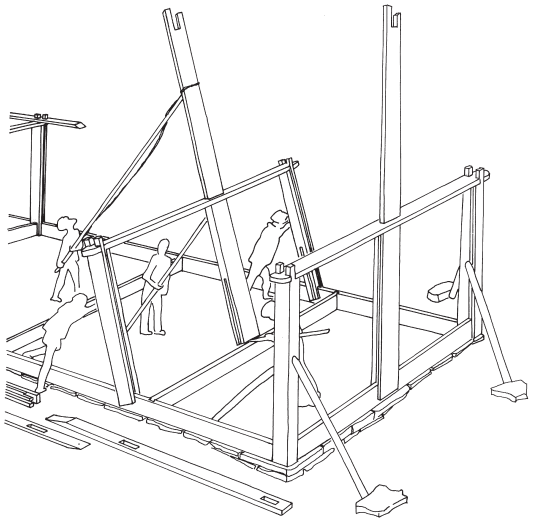

Fig. 529.

pl: postawić/stawiać budynek
cs: -
~ zdvihání *(paraphrase)*
~ vztyčování *(noun) (raising / Aufrichtung)*

7.1.24 To move / Translozieren

To transport a building or a major section of a building from one site to another as a large proportion or piece by piece. Usually foundations, roof covering, and some other pieces have to be previously removed.

Das Verbringen eines Gebäudes oder eines größeren Gebäudeteils von einem Standort zu einem anderen als Großteil oder in Einzelteilen. Fundamentierung, Dachdeckung und einige andere Teile müssen meist zuvor entfernt werden.

fr: transporter (un bâtiment, des pans) sans démonter *(paraphrase)*
en: to move (a building)
= to relocate (a building)
nl: < verplaatsen
de: translozieren
= Translozierung *(noun)*
= Transferierung *(noun) (South German / süddeutsch)*
> Ganzteiltranslozierung *(noun) (modern term, mainly used within open air museums / moderne Bezeichnung, vor allem im Zusammenhang mit Freilichtmuseen benutzt)*
> verrollen *(move on rollers, usually round logs / auf Rollen bewegen, normalerweise Rundhölzer)*
~ versetzen
da: at flytte en bygningsdel
= at rulle en bygningsdel

no: flytte
sv: < förflyttning *(refers not only to houses / bezieht sich nicht nur auf Häuser)*
= translokalisera
pl: przenosić
cs: přesun *(moving of whole buildings / Verschieben vollständiger Bauten)*
> přenesení *(mainly used within open air museums / vor allem im Zusammenhang mit Freilichtmuseen benutzt)*
> transfer *(mainly used within open air museums / vor allem im Zusammenhang mit Freilichtmuseen benutzt)*
< přemístění *(moving in general / allgemein Versetzung)*

7.2 Woodworking tools and other devices / Holzbearbeitungswerkzeuge und andere Geräte

7.2.1 Measure and marking tools / Mess- und Markierungswerkzeuge

7.2.1.1 Rule / Maßstab

Long, narrow instrument with a measuring scale, used to measure distances or rarely to scribe straight lines. Most tools are of wood and have a scale, carved and accentuated with colour (1). Others can be folded down (2) (Fig. 530).

Latte oder Stab, meist mit einer Maßskala, bestimmt zum Messen von Distanzen oder seltener Anzeichnen von geraden Linien. Fast alle Maßstäbe sind aus Holz und besitzen eine eingeritzte und oft farbig hervorgehobene Skala (1). Einige Maßstäbe sind zusammenklappbar (2) (Fig. 530).

fr: 1./2. règle *(general term / allgemeine Bezeichnung)*
1./2. = règle d'appareil *(carpenter's term / Bezeichnung des Zimmermanns)*
en: 1./2. rule
1. straight rule
1. = measuring rod
2. folding lath
2. > multi-folding lath
nl: 1./2. maatstok
1./2. = meetlat
2. duimstok
de: 1./2. Maßstab
1. > Baumaßstab *(large, solid lath / großer, robuster Maßstab)*
1./2. > Zollstock *(rather colloquial / eher umgangssprachlich)*

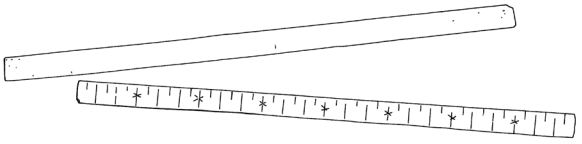

Fig. 530.

1./2. > Meterstab *(with a metre scale / mit Metereinteilung)*
1./2. > Zollstab *(Austrian, with inch scale / österreichisch, mit Zolleinteilung)*
1./2. > Meterstab *(Austrian, with metre scale / österreichisch, mit Metereinteilung)*
2. Gliedermaßstab
da: 1./2. målestok
1./2. = bænkstok *(rare / selten)*
2. tommestok *(with inch or metre scale / mit Zoll- oder Meterskala)*
no: 1./2. målestav
1./2. = målestokk
1./2. = tommestokk *(older term, now with both inches and centimetres / ältere Bezeichnung, heute mit Zoll und Zentimetern)*
1./2. = meterstokk *(referring to the unit of measurement, now with both inches and centimetres / Werkzeuge mit Meterskala, heute aber mit Zoll und Zentimetern)*
sv: 1./2. måttstock
1./2. = tumstock
pl: 1./2. miara
cs: 1./2. míra
1./2. = měřidlo
1./2. = loket *(with ell scale / Ellenskala)*
1./2. = metr *(with metre scale / mit Meterskala)*
1. lat's mírami
2. skládací metr *(with metre scale, can be folded down / mit Metereinheit, zusammenklappbar)*

7.2.1.2 Square / Winkel

Guide for marking out or checking right angles, usually made in the shape of a right triangle of wood or metal. The legs often have different length and are attached firmly to each other (Fig. 531).

Schablonenähnliches Gerät zum Anreißen und zur Überprüfung von rechten Winkeln; normalerweise in Form eines rechten Winkels aus Holz oder Metall. Die Schenkel sind oft unterschiedlich lang und fest zusammengefügt (Fig. 531).

fr: équerre
en: square
= carpenter's square
> try square *(small, having a thick handle and a*

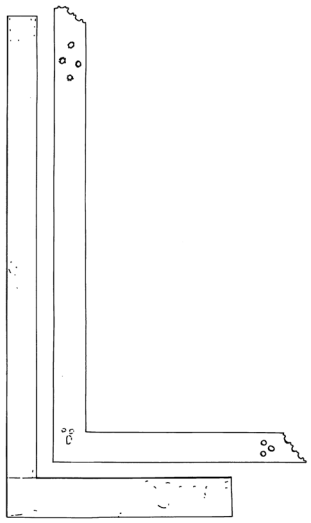

Fig. 531.

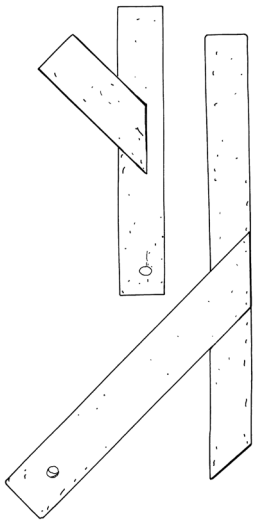

Fig. 532.

thin tongue / klein, mit dickem Griff und dünner Zunge)
> set square *(triangular plate used as a drawing instrument / dreieckige Platte, als Zeicheninstrument benutzt)*
nl: winkelhaak
de: Winkel
da: vinkel
= normalvinkel
no: vinkel
= vinkelhake
sv: vinkelhake
pl: < kątownik *(also mitre square / auch Gehrungsmaß)*
cs: < úhelník *(also mitre square / auch Gehrungsmaß)*
= vingl *(colloquial / umgangssprachlich)*

7.2.1.3 Mitre square / Gehrungsmaß

Device for marking out and checking angles of 45 degrees similar to a normal → square (7.2.1.2); consists of two edges of wood or metal jointed firmly (Fig. 532).

Gerät zum Anreißen und Überprüfen eines Winkels von 45 Grad, ähnlich einem normalen → Winkel (7.2.1.2); es besteht aus zwei Schenkeln aus Holz oder Metall, die fest verbunden sind (Fig. 532).

fr: équerre d'onglet
en: mitre square
nl: verstekhaak
de: Gehrungsmaß
= Gehrungswinkel
da: geringsvinkel
no: 45-graders vinkel
= gjæringsvinkel
sv: geringsvinkel
pl: kątownik 45°
cs: pokosník
= úhelník 45°

7.2.1.4 Bevel / Verstellbarer Winkel

Tool for marking out and checking angles with two straight blades similar to a → square (7.2.1.2) or →

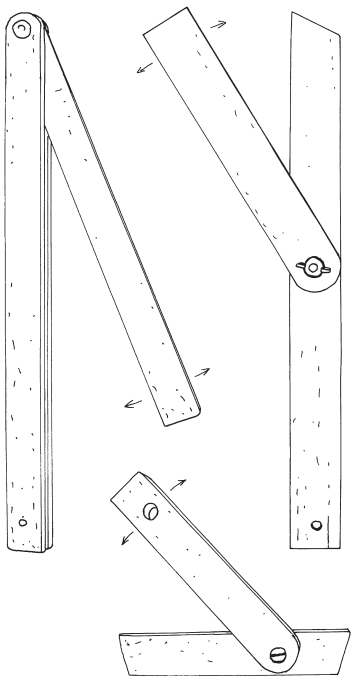

Fig. 533.

mitre square (7.2.1.3). It is adjustable and so can be set at any angle (Fig. 533).

Gerät zum Markieren und Prüfen von Winkeln mit zwei geraden Schenkeln ähnlich einem → Winkel (7.2.1.2) oder → Gehrungswinkel (7.2.1.3); die Schenkel sind aber verstellbar verbunden und können auf jeden beliebigen Winkel eingestellt werden (Fig. 533).

fr: fausse équerre
= sauterelle
en: bevel
> sliding T-bevel *(with blade attached to the middle of the stock / mit Blatt in der Mitte von einem der Schenkel)*
nl: zwei
de: verstellbarer Winkel
= Schmiege
da: smigstok
= vinkelmåler
no: stillbar vinkel
= løsvinkel
= smygvinkel
sv: smygvinkel
pl: kątownik nastawny
cs: úhelník s pohyblivými rameny

7.2.1.5 Caliper rule / Einstellbarer Maßstab

Tool used to measure the distance between two symmetrically opposed sides not directly accessible to an ordinary rule. Can be as simple as a beam compass with a scale provided by two angular beams, one of which is fixed. The tips of the caliper are adjusted to fit across the points to be measured; the distance is read by measuring between the tips with a measuring tool, such as a rule. A simple caliper rule measures external lengths (1) (Fig. 534); others include a vernier to measure internal lengths (2).

Gerät, mit dem der Abstand zwischen gegenüberliegenden Seiten gemessen werden kann, die mit einem normalen Maßstab nicht direkt zugänglich sind. Kann ein einfaches Gerät ähnlich einem Stangenzirkel mit zwei rechtwinklig an einem Maßstab angebrachten Schenkeln sein, von denen einer fest steht. Die Spitzen werden auf die Distanz eingestellt, die abgetragen werden soll, das Maß kann mit Hilfe einer Skala abgelesen werden. Eine einfache Schieblehre ermöglicht die Ermittlung von Außenmaßen eines Objekts (1) (Fig. 534); mit anderen Geräten lassen sich zusätzlich auch Innenmaße ermitteln (2).

fr: 1. pied à coulisse
2. pied à coulisse à vernier *(paraphrase)*

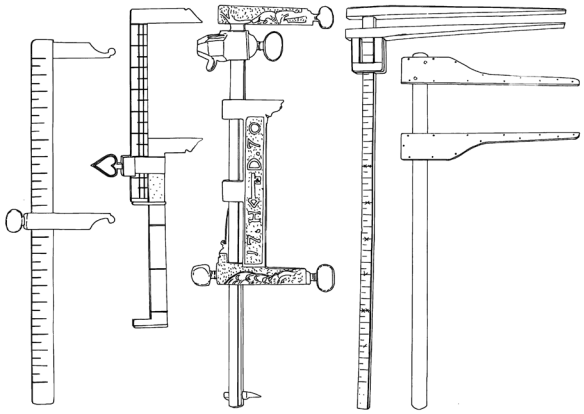

Fig. 534.

en: 1. caliper rule
1. = timber calliper
1. < calliper *(general term / allgemeine Bezeichnung)*
2. vernier caliper
nl: 2. schuifmaat
de: 1./2. einstellbarer Maßstab
1./2. = Messschieber
1./2. = Schieblehre
1. Meßkluppe *(large tool for forestry / großes Gerät für die Waldwirtschaft)*
1. = Kluppe *(large tool for forestry / großes Gerät für die Waldwirtschaft)*
da: 1. skydelære
no: 1. skyvelær
sv: 1. skjutmått
pl: 1. suwmiarka
cs: 1. posuvné měřidlo
1. = šuplera *(colloquial / umgangssprachlich)*

7.2.1.6 Plumb line / Schnurlot

Tool for marking out or checking a vertical line or surface. Consists of a weight (e. g. of metal, often lead, or stone) with pointed tip at the lower end; suspends at a string and is used as a reference line (Fig. 535).

Gerät zum Anzeichnen oder Überprüfen einer vertikalen Linie oder Oberfläche. Es besteht aus einem Gewicht (z. B. aus Metall, häufig Blei, oder Stein) mit zugespitztem unteren Ende, das an einer Schnur hängt und als Vergleichslinie dient (Fig. 535).

fr: fil à plomb
en: plumb line
nl: schietlood
de: Schnurlot
= Senklot
= Senkblei *(made from lead / aus Blei hergestellt)*

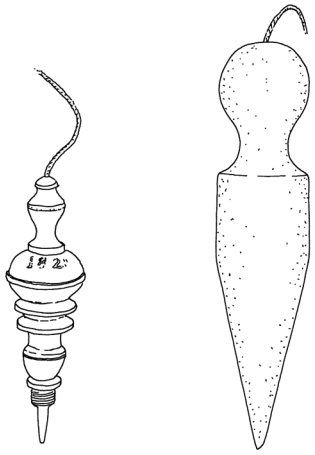

Fig. 535.

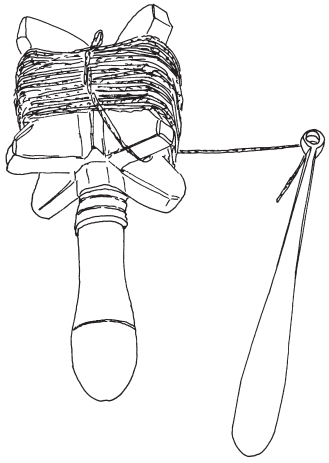

Fig. 536.

da: lod
= sænkelod
no: loddsnor
> lodd *(weight / Lot)*
sv: sänklod
pl: pion
cs: olovnice

7.2.1.7 Chalk line / Schlagschnur

String blackened with charcoal or treated with another dye (e. g. chalk or red chalk) for marking straight lines on workpieces for purposes of conversion. It is stretched between two points and snapped to mark a straight line. The complete equipment consists of a string on a reel or bobbin, a looped handle through which the string runs so that it can be held down into the dyeing substance (Fig. 536) and a pot containing the pulverized and moistened charcoal, graphite, or another dye.

Mit Holzkohle und Wasser oder einem anderen Farbstoff (z. B. Kreide oder Rötel) gefärbte Schnur zur Markierung von langen geraden Linien auf aufzuschneidenden Werkstücken. Die Schnur wird dazu zwischen zwei Punkten gespannt und durchgeschlagen, um eine gerade Linie zu erzeugen. Die vollständige Gerätschaft besteht aus einer auf eine Rolle oder Haspel aufgewickelten Schnur mit Niederhalter (einem Handgriff mit Öse, durch welche die Schnur beim Eintauchen in das Schurfässchen geführt wird) (Fig. 536) sowie einem Gefäß aus Holz oder Blech für den Farbstoff (Rußkübel, Schnurfässchen).

fr: > cordeau enduit au noir *(blackend / schwarz eingefärbt)*
= cordeau enduit au blanc d'Espagne
en: chalk line
nl: smetdraad
= slaglijn
de: Schlagschnur
da: kridtsnor
= mærkesnor
= stregsnor *(uncommon / ungebräuchlich)*
no: merkesnor *(general term / allgemeine Bezeichnung)*
= snor til snorslag *(paraphrase)*
= tømmermannssnor
= krittsnor
= slagsnor
sv: snörslå
= snörslag
pl: sznur ciesielski
cs: tesařska šňůra *(carpenter's string / Schnur für Zimmerleute)*

7.2.1.8 Plumb level / Setzwaage

Tool for marking out or checking whether a line or surface is level by means of a plumb line fastened to a wooden triangle or T-square (1) (Fig. 537). Also tool for checking solely a perpendicular line by means of a plumb line fastened to an angular plank (2).

Gerät zum Anzeichnen und Prüfen einer horizontalen Linie oder Oberfläche mit Hilfe eines Senkbleis, das an einem Rahmen in Form eines gleichseitigen Dreiecks oder eines umgedrehten Ts befestigt ist (1) (Fig. 537). Auch Senkblei an einem rechtwinklig gearbeiteten Brett, mit dem nur die Senkrechte überprüft werden kann (2).

fr: 1./2. niveau de maçon
en: 1. plumb level
1. > A-level *(frame in the shape of the letter A / Rahmen in Form des Buchstabens A)*

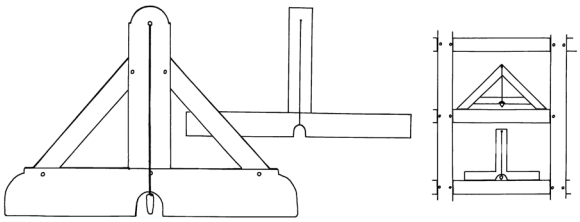

Fig. 537.

1. > T-level *(frame in the shape of the letter T / Rahmen in Form des Buchstabens T)*
2. = plumb rule
2. = plumb board

nl: 1. loodrei
1. < waterpas *(actually term for a spirit level but also for the plumb frame / eigentlich Bezeichnung für eine Wasserwaage, aber schließt die Setzwaage ein)*

de: 1. Setzwaage

da: 1. < vaterpas *(includes the spirit level / schließt die Wasserwage ein)*
1./2. vage

no: 1./2. < vaterpass *(more general term / allgemeinere Bezeichnung)*
1./2. < vater *(more general term / allgemeinere Bezeichnung)*
2. = loddskive

sv: 1./2. lodbräda
1./2. = libell

pl: 1./2. poziomica

cs: 1. krokvice s olovnicí
2. prkno s olovnicí

7.2.1.9 Straight edge / Richtscheit

Wooden rod, exactly straight and often several metres long, for checking alignements. Also used as an aid for checking horizontal or vertical lines by plumb frame or spirit level.

Sehr gerades Kantholz, oft mehrere Meter lang, zur Überprüfung von Fluchten. Oft auch zum Prüfen von waagerechten oder senkrechten Linien mit Hilfe einer Setz- oder Wasserwaage.

fr: règle de maçon

en: straight edge
= levelling lath

nl: rei

de: Richtscheit
= Richtlatte
= Richtleisten *(Austrian / österreichisch)*

da: retskede
= målelægte
= lodstok

no: rettholt
= rei

sv: rätskiva

pl: łata drewniana

cs: hranolek s olovnicí
< pravítko

7.2.1.10 Gauge / Lehre

Pattern or template such as a piece of wood used for marking out recurring measurements, e. g. for mortices or tenons (Fig. 538).

Muster oder Schablone, etwa ein Holzstück, zum Anreißen von immer wiederkehrenden Maßen, z. B. für Zapfenlöcher oder Zapfen (Fig. 538).

fr: calibre
= jauge

en: gauge
= template

nl: sjabloon
= mal

de: Lehre
= Schablone

da: lære

no: mal
= tappmal *(for marking repeated holes / zum Anzeichnen von sich wiederholenden Löchern)*

sv: tolk

pl: wzornik

cs: šablona

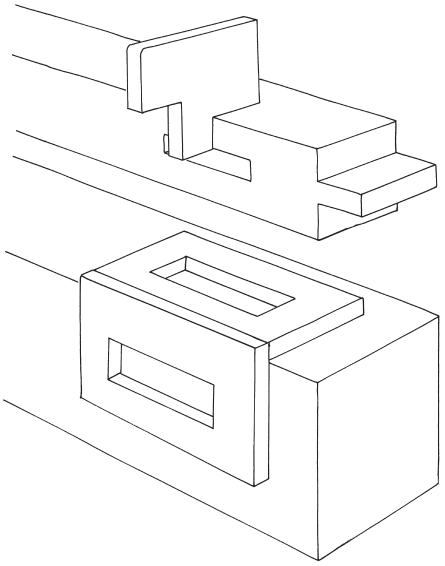

Fig. 538.

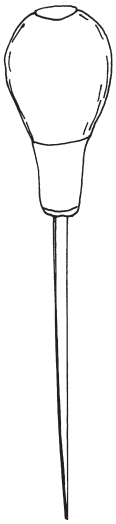

Fig. 539.

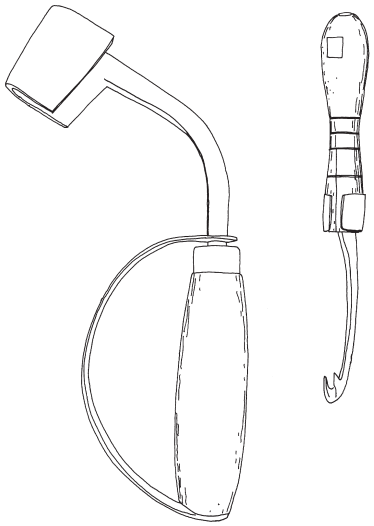

Fig. 540.

7.2.1.11 Marking awl / Reißahle

Pointed tool of metal with wooden handle for scribing or scratching lines on timbers; often with round, but also angular cross section. In the last case as well used to make or drill small holes for nails or screws (Fig. 539).

Dorn aus Metall mit Holzgriff zum Anreißen von Linien auf Werkstücken, häufig mit rundem, aber auch eckigem Querschnitt. In letzterem Fall auch zum Stechen oder Bohren von kleinen Löchern für Nägel und Schrauben (Fig. 539).

fr: traceret
en: marking awl
= scribing awl
nl: kraspen
de: Reißahle
= Reißnadel
= Spitzbohrer *(drill / Bohrer)*
da: ridsesyl
= ridsefjer
= stikbor
no: rissespiss
< syl *(awl in general / Ahle im Allgemeinen)*
sv: syl
pl: znacznik
cs: rýsovací šídlo
= rýsovací jehla

7.2.1.12 Scratch awl / Reißhaken

Device of metal with wooden handle for scribing or cutting lines on timbers. Furnished with a narrow bent blade similar to a → gouge (7.2.6.4) (Fig. 540).

Werkzeug aus Metall mit Holzgriff zum Anreißen oder Schneiden von Linien auf Werkstücken. Ausgestattet mit einem schmalen gebogenen Blatt ähnlich einem schmalen → Hohleisen (7.2.6.4) (Fig. 540).

fr: rainette
en: scratch awl
nl: ritsmes
de: Reißhaken
da: mærkejern
= ridsejern
no: -
sv: rits
pl: rysak
cs: rýsovák
= rýsovačka

7.2.1.13 Plumbago / Reißblei

Piece of lead for marking out lines, often shaped like a round slice (1). Predecessor of the pencil, which consists of a thin stick of pigment, usually graphite, encased in wood (2).

Bleistück zum Anreißen von Linien, oft in Form einer runden Scheibe (1); Vorläufer des Bleistifts, der aus einem Pigmentstab besteht, normalerweise Graphit, ummantelt mit Holz (2).

fr: 1./2. mine de plomb
en: 1. plumbago
1. = black lead
2. lead pencil
nl: 1./2. potlood
de: 1. Reißblei
2. Zimmermannsbleistift

da: 1. blyant
2. tømrerblyant
no: 2. tømmermannsblyant
sv: 2. blyerts(penna)
pl: 1./2. ołówek ciesielski
cs: 1. rýsovací olůvko

7.2.1.14 Marking gauge / Streichmaß

Tool for scribing lines parallel to the face side or edge of a timber. The device consists of a wooden fence and one or two beams which can be adjusted at a certain distance and which each have a pointed spur at its end. One runs along the edge and the spur scratches a parallel line in the requested distance (Fig. 541).

Werkzeug zum Anreißen von Linien, die zu einer bereits hergestellten Kante parallel laufen sollen. Das Gerät besitzt einen Anschlag (meist einen Hartholzklotz) und einen oder zwei verstellbare Arme jeweils mit einem Dorn am Ende. Wird das Gerät an der Kante entlang bewegt, reißt der Stahlstift eine parallele Linie im eingestellten Abstand an (Fig. 541).

fr: trusquin
en: marking gauge
= gauge
nl: kruishout
de: Streichmaß
da: stregmål
no: strekmål
= strekmått
> meddrag *(marking tool for fitting horizontal logs together to a log wall / Markierungswerkzeug, um horizontale Hölzer zu einer Blockwand zusammenzupassen)*
sv: ritsmått
pl: znacznik
cs: rejsek

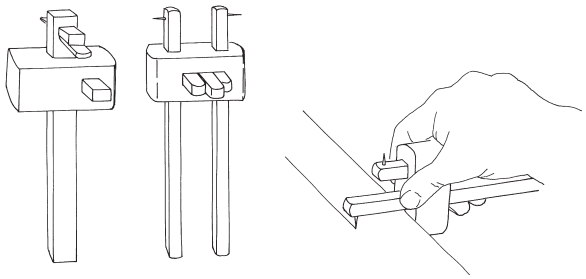

Fig. 541.

7.2.1.15 Compass / Zirkel

Measuring or drawing instrument for scribing circles or arcs and to aid measurements. The device consists of two straight and equal legs which are jointed moveable to each other at their head; at the lower ends they are furnished with spikes for scratching marks or lines on the workpiece (Fig. 542).

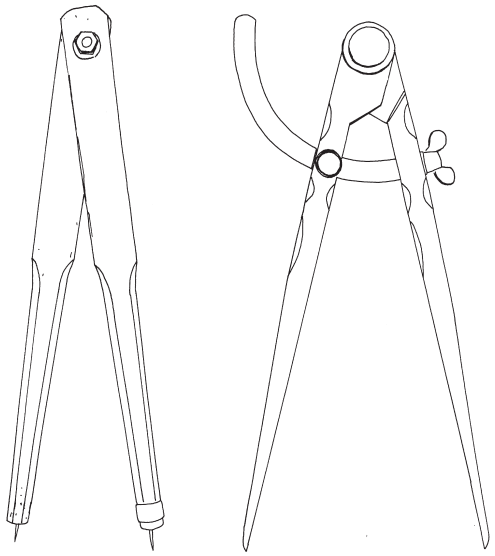

Fig. 542.

Messinstrument bzw. Gerät zum Zeichnen von gleichmäßig gekrümmten Linien und zum Abnehmen von Maßen. Das Gerät besteht aus zwei geraden, gleich langen Schenkeln, die am Kopfende beweglich miteinander verbunden sind und am unteren Ende in Nadeln auslaufen, mit denen Markierungen oder Linen auf dem Werkstück angebracht werden können (Fig. 542).

fr: compas à pointes sèches
en: compass
= compasses *(pl.) (older usage / ältere Benutzung)*
~ dividers *(plural in older usage, mathemathical or drafting instrument / plural in älterer Benutzung, rather small; Gerät zum geometrischen Zeichnen, eher klein)*
nl: (steek)passer
de: Zirkel
> Stechzirkel
da: stikpasser
= passer
no: passer
sv: passare
pl: cyrkiel ciesielski
cs: kružidlo *(rather large instrument / größeres Gerät)*
~ kružítko *(rather small mathemathical or drafting instrument / kleines Gerät zum geometrischen Zeichnen)*
~ odpichovací kružítko
= odpichovátko

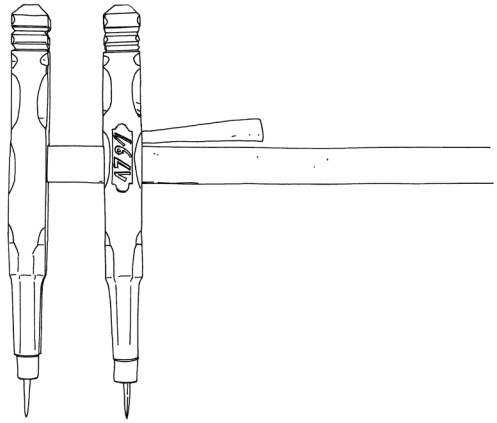

Fig. 543.

7.2.1.16 Beam compass / Stangenzirkel

Large → compass (7.2.15); the regular tool consists of a long, narrow bar of wood or metal and two movable point holders, improvised made of a lath into which two nails are driven at a certain distance (Fig. 543).

Zirkel (7.2.15) für größere Maße; die normale Form besteht aus einer Latte aus Holz oder Metall und zwei verschiebbaren Köpfen mit eingesetzten Metallspitzen; kann auch behelfsmäßig aus einer Latte hergestellt sein, in die zwei Nägel in bestimmtem Abstand eingeschlagen sind (Fig. 543).

fr: compas à verge
en: beam compass
= beam compasses *(pl.)* *(older usage / älterer Gebrauch)*
nl: stokpasser
de: Stangenzirkel
da: stangpasser
= stangcirkel
no: stangpasser
sv: stångpassare
= stångcirkel
pl: cyrkiel drążkowy
cs: tyčkové kružítko
= tyčové kružidlo

7.2.2 Axe and adze / Axt, Beil und Dechsel

7.2.2.1 Axe / Axt

Cleaving and striking tool used with both hands for felling trees or cleaving wood. It consists of a long handle and a wedge-shaped blade having the edge parallel to the handle. The head includes an eye closely to the butt for the handle. The cutting edge is normally sharpened on both sides (1) (Fig. 544, left). In archaeological finds

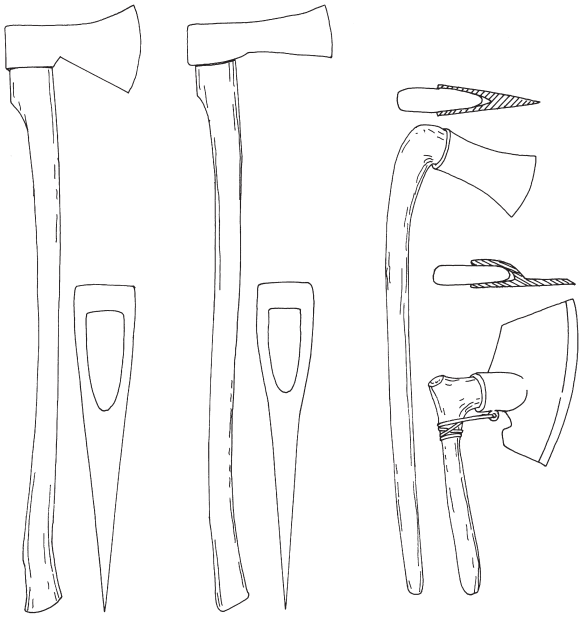

Fig. 544.

the blades are of stone, bronze, or iron with a shaft-hole (2) (Fig. 544, right).

Meist langstieliges, zweihändig geführtes Spalt- und Schlagwerkzeug zum Fällen von Bäumen und Behauen von Hölzern. Es besteht aus einem langen hölzernen Stiel und einer keilförmigen Klinge, die parallel zum Stiel steht. Letztere umfasst das Haupt mit Öhr und das Blatt mit einer meist zweiphasig angeschliffenen, relativ schmalen Schneide (1) (Fig. 544, links). Bei archäologischen Funden sind die Klingen aus Stein, Bronze oder Eisen mit Schaftloch (2) (Fig. 544, rechts).

fr: 1./2. hache
1. cognée
en: 1./2. < axe *(also a hatchet / auch ein Beil)*
2. > hand axe *(prehistoric stone tool / prähistorisches Steinwerkzeug)*
nl: 1. < bijl *(also a hatchet / auch ein Beil)*
de: 1./2. Axt
1./2. < Hacke *(Austrian, also a hatchet / österreichisch, auch ein Beil)*
da: 1./2. < økse *(also a hatchet / auch ein Beil)*
no: 1. øks
sv: 1./2. yxa
pl: 1./2. siekiera
cs: 1./2. < sekera *(also hatchet / auch ein Beil)*
2. sekera s okem

7.2.2.2 Carpenter's axe / Bundaxt

Axe (7.2.2.1) with a usually narrow blade and cutting edge sharpened on both sides, used for conversion of

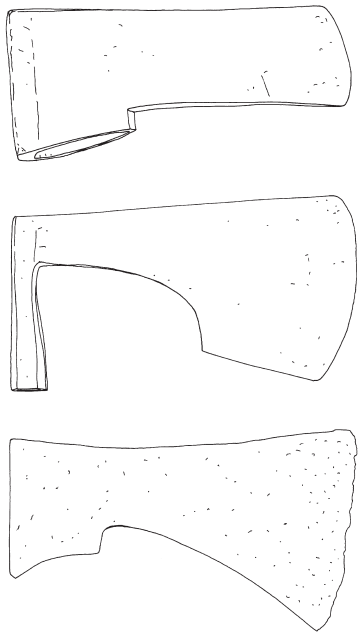

Fig. 545.

rough logs into square timber; also for felling of trees (Fig. 545).

Axt (7.2.2.1) mit einer meist schmalen, zweiseitig angeschliffenen Klinge zum groben Beschlagen von Stammholz zu Kanthölzern, daneben auch zum Fällen von Bäumen (Fig. 545).

fr: hache
= cognée
en: carpenter's axe
nl: timmermansbijl
de: Bundaxt
da: bindøkse
no: smaløks
< øks
sv: huggyxa
pl: siekiera ciesielski
cs: hlavatka *(older term / ältere Bezeichnung)*
= hlavatice

7.2.2.3 Mortice axe / Stichaxt

Axe (7.2.2.1) for finishing mortices and surfaces. Has a long, narrow blade, attached edgeways to the very short shaft by a socket; provides a narrow, approximately 5 cm long cutting edge. The handle is very short or missing, especially in more recent times. The tool is held by hand similar to a chisel and often pushed by a hammer (Fig. 546).

Axt (7.2.2.1) zur Feinbearbeitung von Zapfenlöchern und zum („Putzen") von Oberflächen. Sie besitzt ein

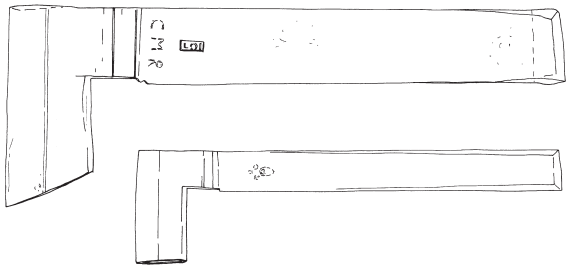

Fig. 546.

langes, schmales, auf ganzer Länge gleich starkes Blatt, das seitlich versetzt durch eine Tülle mit dem sehr kurzen Stiel verbunden ist; weist eine schmale, nur ca. 5 cm lange Schneide auf, die einseitig angeschliffen ist. Der Stiel ist sehr kurz oder fehlt, insbesondere in jüngerer Zeit. Das Gerät wird von Hand ähnlich einem Stemmeisen geführt und oft mit Hilfe eines Hammers gestoßen (Fig. 546).

fr: pontache
= demi-bisaiguë
= hache à mortaiser
en: mortice axe
= morticing axe
nl: steekbijl
de: Stichaxt
= Stoßaxt
> Lochaxt *(smaller tool with narrow blade, double-edged for cutting mortices and other narrow holes / kleineres Werkzeug mit schmaler Klinge und beidseitig geschärfter Schneide zum Aushauen von Zapfenlöchern und anderen schmalen Öffnungen)*
da: stikøkse
no: holøks *(for mortices and other holes / für Zapfenlöcher und andere Öffnungen)*
= tappøks
= stikkøks
= augeøks (øyeøks)
sv: stickyxa
pl: kątownik
cs: dlabačka
= dlabatka
= sekera dlátovka

7.2.2.4 Cross axe / Kreuzaxt

Axe-like tool with an approx. 30-50 cm-long blade having a rectangular cross section with eye in the centre. At one end there is a narrow blade, bevelled on both sides, used for cutting mortices. On the other end there is, at right angles to the handle, a single-edged straight blade similar to a chisel or adze. Provided with a handle (Fig. 547).

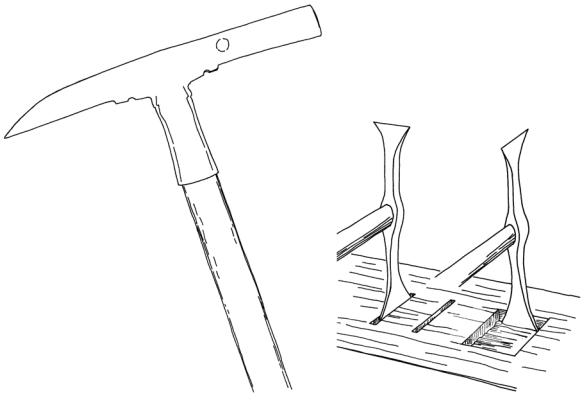

Fig. 547.

Beilähnliches Werkzeug mit einer ca. 30-50 cm langen Klinge von rechteckigem Querschnitt mit Öhr oder Tülle im Zentrum. Ein Ende besitzt eine schmale, beidseitig angeschliffene, senkrecht stehende Schneide, benutzt zur Ausarbeitung von Zapfenlöchern. Auf der einen Seite befindet sich, gegenüber dem Stiel um 90 Grad gedreht, eine einseitig angeschliffene gerade Klinge ähnlich einem Beitel oder einer Dechsel. Mit einem Stiel versehen (Fig. 547).

fr: ~ bisaiguë *(often much longer but lacks of a handle and is pushed by hand / oft erheblich länger, mit nur einseitig angeschliffener Axtschneide aber ohne Stiel und mit der Hand gestoßen)*
en: cross axe
= twybill *(Am.)*
nl: kruisbijl
de: Kreuzaxt
= Zwerchaxt
da: tværøkse
= krydsøkse
no: -
sv: kryssyxa
pl: topór o dwóch ostrzach
cs: křížovka
= křížatka

7.2.2.5 Axe / Beil

Short-handled → axe (7.2.2.2) with a broad blade, held in one hand; the cutting edge is usually sharpened on one side only (1). In archaeology sometimes all blades of stone, bronze, or iron, which lack an eye are called Beil (2) (Fig. 548).

Oft einhändig geführtes axtähnliches Werkzeug (vgl. 7.2.2.2) mit relativ kurzem Stiel und breiter Schneide; meist nur einseitig angeschärft (1). In der Archäologie werden hingegen alle Klingen aus Stein, Bronze oder

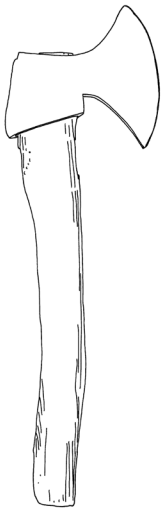

Fig. 548.

Eisen, die kein Schaftloch aufweisen, als Beil bezeichnet (2) (Fig. 548).

fr: 1./2. hache *(also axe with long handle / auch Axt)*
1./2. > hachette *(small axe / kleine Axt)*
1./2. > hachereau *(small axe / kleine Axt)*
en: 1./2. < axe *(also axe with long handle / auch Axt)*
1./2. = hatchet *(Am.)*
nl: 1./2. < bijl *(also axe with long handle / auch Axt)*
de: 1./2. Beil
1. < Hacke *(Austrian, also axe / österreichisch, auch Beil)*
da: 1./2. bil
1./2. < økse *(also axe with long handle / auch Axt)*
no: 1./2. tømrerøks
1./2. = bile *(loan translation from German / Lehnübersetzung aus dem Deutschen)*
1./2. < øks *(also axe with long handle / auch Axt)*
sv: 1./2. bila
pl: 1./2. topór
cs: 1./2. < sekera *(also axe with long handle / auch Axt)*
2. plochá sekera

7.2.2.6 Broad axe / Breitbeil

Axe (7.2.2.1) with a thin, plane blade and a long, usually bent cutting edge for dressing timber surfaces. The head is often attached sideways to the socket and the handle is usually bent (for right- or left-handed use). The cutting edge is bevelled on one side only (Fig. 549).

Beil (7.2.2.1) mit dünnem, ebenen Blatt und sehr langer, meist gebogener Schneide zum Glätten von Holzoberflächen. Das Blatt schließt normalerweise außermittig

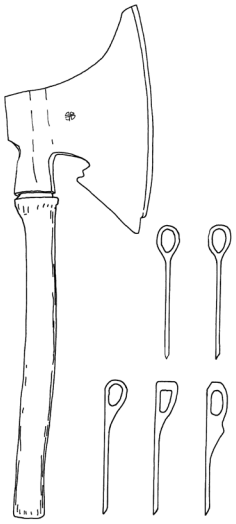

Fig. 549.

an die Tülle an und der Stiel ist schräg ausgestellt (für rechts- oder linkshändige Benutzung). Die Schneide ist nur einseitig angeschärft (Fig. 549).

fr: doloire
en: broad axe
= shaping axe
nl: beslagbijl
= breebijl
de: Breitbeil
= Beschlagbeil
= Schlichtbeil
= Breithacke *(Austrian / österreichisch)*
da: bredbil
no: breiøks, bredøks
< øks
< bile *(loan translation from German / Lehnübersetzung aus dem Deutschen)*
= telgjebile *(axe for trimming surfaces / Beil zum Beschlagen von Oberflächen)*
= skantebile
sv: bila
= skrädyxa
pl: topór ciesielski
cs: širočina

7.2.2.7 Adze / Dechsel

Axe-like tool with the blade at right angles to the handle, furnished with a single cutting edge made for shaping wood and for dressing surfaces. The blade is usually curved or cranked near the head. Usually the cutting edge is straight, but some tools have a bent blade and a similar cutting edge. The poll or butt may have a pin, hammer-head, or reinforced head; the blade may have a nail hole (Fig. 550).

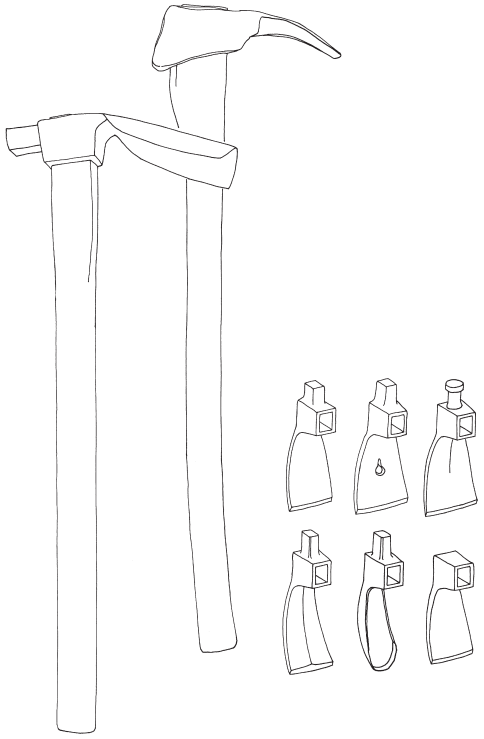

Fig. 550.

Axtähnliches Werkzeug mit quer zum Stiel stehendem, einseitig von innen angeschliffenen Blatt, benutzt zur Bearbeitung und zum Glätten von Oberflächen. Das Blatt ist meist zum Stiel hin leicht gekrümmt oder angewinkelt. Normalerweise ist die Schneide gerade, einige dieser Werkzeuge haben aber auch ein hohleisenförmig gekrümmtes Blatt mit entsprechender Schneide. Das Haupt besitzt fast immer eine Schlagplatte oder einen Hammerkopf, das Blatt manchmal ein Loch zum Ziehen von Nägeln (Fig. 550).

fr: herminette
en: adze
nl: dissel
de: Dechsel
= Dexel
= Queraxt *(rare / selten)*
> Flachdechsel *(with straight cutting edge / mit gerader Schneide)*
> Hohldechsel *(with curved cutting edge / mit gebogener Schneide)*
da: tværøkse
= skarøkse
no: teksle
= tverrøks
sv: skarvyxa
= dexel
pl: cieślica
cs: tesla
= teslice

7.2.3 Saw / Säge

Tool to cut wood and other materials independently from the course of the grain. It consists of a blade with a serrated edge which is moved back and forth to cut the material through. In order to avoid that the blade jams in the cut, many blades are tapered to their spine. The teeth are bent slightly to each side of the blade (called “set”).

Werkzeug zum Durchtrennen von Holz und anderen festen Materialien unabhängig vom Verlauf der Faser. Es besteht aus einem am Rand mit Zähnen versehenen Sägeblatt, das hin- und herbewegt wird und mit den Zähnen durch Wegnahme von Spänen das Holz durchtrennt. Um ein Festklemmen des Sägeblattes in der Rille zu vermeiden, sind viele Sägen zum Rücken hin dünner gearbeitet und die Zähne abwechselnd leicht seitlich gebogen (geschränkt).

fr: scie
en: saw
nl: zaag
de: Säge
da: sav
no: sag
sv: såg
pl: piła
cs: pila

7.2.3.1 Pit saw / Schottsäge

Large saw, normally having a 160 to 240 cm-long saw blade tapering to one end with two handles which are attached crosswise. The tool cuts only with downward movement and so is used in approximately a vertical position by two or more persons for the sawing of tree trunks in a longitudinal direction assisted by sawing horses or a saw pit (Fig. 551).

Große ungespannte Säge mit einem 160 bis 240 cm langen, meist zu einem Ende schmaler zulaufenden Sägeblatt und mit zwei quer zum Blatt stehenden Griffen, die in der Regel unterschiedlich gestaltet sind. Das Werkzeug schneidet nur bei Abwärtsbewegung und wird in annähernd senkrechter Position von zwei oder mehr Personen zum Aufsägen von Stammholz in Längsrichtung gemeinsam mit Sägeböcken oder Sägegrube benutzt (Fig. 551).

fr: scie de long
en: pit saw
nl: kraanzaag
de: Schottsäge
= Dielensäge
= Kransäge

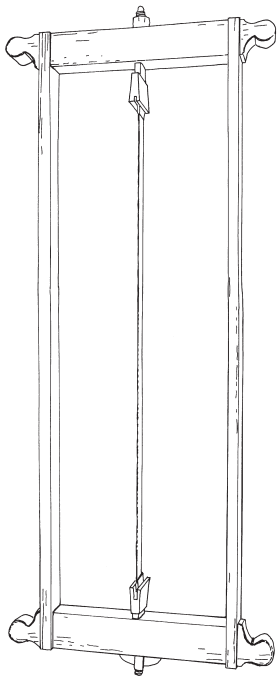

Fig. 551.

da: skotsav
= tømmersav
no: < tømmersvans *(also two-man cross cut saw / auch Bundsäge)*
sv: kransåg
pl: piła podłużna tracka
cs: rozmítací pila

7.2.3.2 Framed pit saw / Rahmensäge

Large saw with a rectangular wooden frame, whose ends serve as handles; the relatively narrow saw blade is attached centrally in the frame. It is used for the parallel cutting of wood in the direction of grain; depending on its size, it may be operated by two or more workers. During work the trunk rests on a sawing horse or above a sawing pit and the saw is moved up and down (Fig. 552).

Große Säge mit einem rechteckigen Rahmen, dessen Schmalseiten als Handhabe dienen; das mittig eingesetzte Sägeblatt ist relativ schmal. Sie dient zum parallelen Auftrennen von Holz in Faserrichtung und kann je nach Größe von zwei oder mehr Arbeitern bedient werden. Der aufzutrennende Stamm liegt bei der Arbeit auf einem Sägebock oder über einer Sägegrube, die Säge wird fast senkrecht auf und ab bewegt (Fig. 552).

fr: scie de long
en: framed pit saw
nl: raamzaag

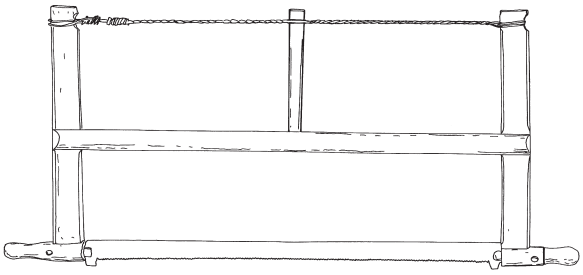

Fig. 552.

de: Rahmensäge
= Klobsäge
da: rammesav
= kløvsav
no: kransag
= grindsag
= grindsag for to personer *(for two persons / für zwei Personen)*
sv: ramsåg
pl: piła tramówka
cs: rámová pila
= rámovka

7.2.3.3 Fine frame saw / Gestellsäge

Saw having a blade clamped between two handles (cheeks) which are supported by a stretcher, making an H-shape. The blade is kept in tension by a twisted cord attached to the upper ends of the handles (cheeks). Used mainly by joiners for crosscutting workpieces or working out joints. The frame can be furnished with various kinds of blades; the tool may have handles which allow rotation of the blade (Fig. 553).

Handsäge, deren Sägeblatt zwischen zwei Armen und einem Mittelsteg in einen H-förmigen Holzrahmen eingespannt ist. Das Blatt wird durch eine verdrillte Schnur an den oberen Enden der Arme gespannt. Verwendet vor allem von Tischlern zum Ablängen von Holz oder bei der Herstellung von Holzverbindungen. In den Rahmen können unterschiedliche Sägeblätter eingespannt sein. Das Gerät kann mit Handgriffen versehen sein, die ein Drehen des Blattes ermöglichen (Fig. 553).

fr: scie à cadre
en: fine frame saw
= frame saw
= bow saw *(often with curved frame, the top ends are turned / oft mit gebogenem Gestell, die oberen Enden sind eingerollt)*
= (Continental) frame(d) saw *(in the United Kingdom handsaws were more common / in Großbritannien waren Fuchsschwänze häufiger)*

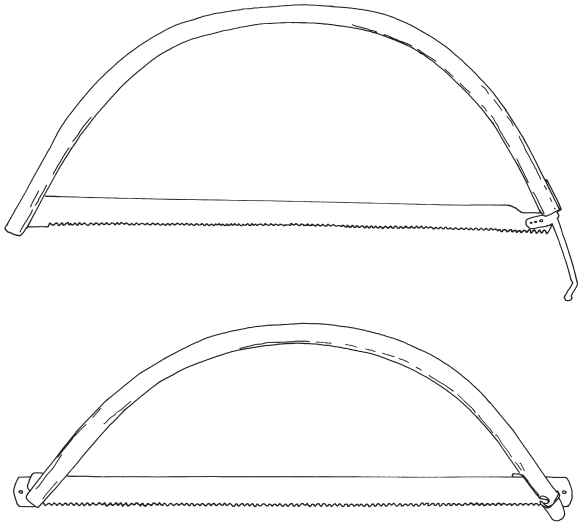

Fig. 553.

> turning saw *(the blade can be rotated / das Blatt kann gedreht werden)*
nl: spanzaag
de: Gestellsäge
= Spannsäge
= Rahmensäge
> Schlitzsäge *(with large saw tooth / mit groben Zähnen)*
> Absetzsäge *(with small saw tooth / mit feinen Zähnen)*
> Absatzsäge *(synonym of Absetzsäge / Synonym von Absetzsäge)*
> Schweifsäge *(with narrow blade and fine teeth for bent cuts / mit schmalem Sägeblatt und feinen Zähnen für gebogene Schnitte)*
da: snedkersav
~ sinksav
~ sletsav
~ svejfsav *(with very narrow blade / mit sehr schmalem Blatt)*
< håndsav *(also for handsaw / auch für Handsäge, Fuchsschwanz)*
no: grindsag
> sveifsag
= snekkersag *(joiner's saw / Tischlersäge)*
sv: ställningssåg
= spännsåg
pl: piła stolarska jednoręczna ramowa
cs: (truhlářská) rámová pila
= rámovka

7.2.3.4 Bow saw / Bügelsäge

Framed saw in the shape of a bow of bent wood (or metal); usually having a coarse wide blade. In older times often without splayed teeth (Fig. 554).

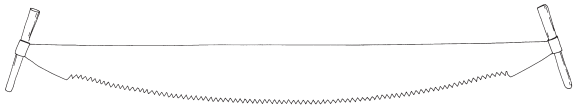

Fig. 554.

Säge mit schmalem, in einen Bügel aus gebogenem Holz (oder Metall) eingespanntem Sägeblatt. Das Sägeblatt hat in der Regel grobe, breite Zähne. In älterer Zeit oft mit ungeschränkten Sägeblättern (Fig. 554).

fr: -
en: bow saw *(also frame saw / auch Gestellsäge)*
= swede saw
nl: beugelzaag
de: Bügelsäge
da: bøjlesav
no: buesag
sv: bågsåg
pl: piła poprzeczna kabłąkowa
cs: oblouková pila
= obloukovka

7.2.3.5 Two-man cross cut saw / Bundsäge

Large saw with an approx. 100-200 cm-long saw blade having two vertical handles at the ends. Used by two workers, mainly for crosscutting timber; the edge cuts in both directions. The blade has a straight or convex spine and a straight or convex cutting edge; the spine is grinded thinner (Fig. 555).

Große, ungespannte Säge mit etwa 100-200 cm langem Sägeblatt und zwei senkrecht stehenden Griffen an den Enden. Sie wird von zwei Personen zur Abtrennung von Holz vorwiegend quer zur Faser benutzt, schneidet in beide Richtungen. Das Sägeblatt hat einen geraden oder konkaven Rücken und eine gerade oder konvexe Zahnkante; der Rücken ist dünner geschliffen (Fig. 555).

fr: passe-partout
en: two-man cross cut saw
nl: trekzaag
de: Bundsäge
= Schrotsäge
= Quersäge
da: skørsav
= langsav
no: (to-manns) tømmersag
= stokksag
= tigersvans *(colloquial / umgangssprachlich)*
sv: timmersåg
= stocksåg
pl: dwuręczna piła poprzeczna
cs: dvouruční pila
= dvoumužná pila
= (ruční) pásová pila
= břichatka



Fig. 555.

7.2.3.6 ~ Cross-cut saw / Stoßsäge

Medium-sized saw, smaller than the two-man cross cut saw; has a narrow blade for cutting across the grain or rarely along the grain. Tapered to the end, the about 60-100 cm-long blade with tang has a horizontal handle at the broader end (Fig. 556, top).

Mittelgroße ungespannte Handsäge, kleiner als eine Bundsäge, mit schmalem Blatt zum Arbeiten in Quer- oder seltener Längsrichtung. Zur Spitze hin meist schmaler werdendes, 60-100 cm langes Blatt; mit Angel und horizontalem Griff am breiteren Blattende (Fig. 556, oben).

fr: scie à main
en: cross-cut saw *(for cutting across the grain / zum Schneiden gegen die Faserrichtung)*
= one-man cross-cut saw
< handsaw
nl: < handzaag *(also handsaw / auch Handsäge, Fuchsschwanz)*
= stootzaag
de: Stoßsäge
da: enmands skørsav
~ stiksav
no: stikksag
sv: handsåg
pl: -
cs: < ocaska *(also handsaw / auch Handsäge, Fuchsschwanz)*
< ruční pila *(also handsaw / auch Handsäge, Fuchsschwanz)*

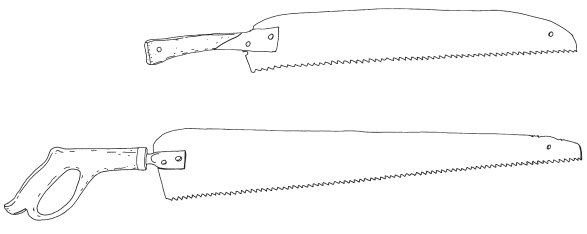

Fig. 556.

7.2.3.7 ~ Handsaw / Fuchsschwanz

Small saw usually with "closed" handhole and trapezoid blade narrowed to the end; for cutting and cross-cutting of timber. Spine and cutting edge are usually straight. Mainly a joiner's tool (Fig. 556, bottom).

Kleine ungespannte Handsäge meist mit geschlossenem Griffloch und trapezförmigem, vorn schmaleren Blatt zum Zuschneiden von Hölzern in Längs- und Querrichtung. Blattrücken und Zahnspitzenlinie sind normalerweise gerade. Vor allem ein Tischlerwerkzeug (Fig. 556, unten).

fr: scie égoïne
en: < handsaw *(corresponds to a cross-cut saw / entspricht der Stoßsäge)*
= tenon saw
nl: handzaag
de: Fuchsschwanz *(rarely edge to edge / schwach auf Stoß)*
= Handsäge
da: fukssvans
= håndsav
no: tømmermannssag
= håndsag
= snekkersag
sv: fogsvans
pl: rozpłatnica
cs: < ocaska *(also cross-cut saw / auch Stoßsäge)*
< ruční pila *(also cross-cut saw / auch Stoßsäge)*

7.2.3.8 Compass saw / Stichsäge

Small saw with very narrow blade, terminating to the end with a handle. The blade is relatively thick, thinner at the spine and lacks splayed teeth. Mainly used by joiners for cutting holes and narrow openings (Fig. 557).

Kleine ungespannte Säge mit schmalem und zum Ende spitz zulaufenden Blatt mit Griff oder Heft am breiteren Ende. Das Blatt ist relativ dick, zum Rücken hin dünner geschliffen und besitzt keine geschränkten Zähne. Vor allem von Tischlern zum Aussägen von Löchern oder schmalen Öffnungen benutzt (Fig. 557).

fr: scie à guichet
en: compass saw
~ angle saw
> keyhole saw *(smaller than the compass saw / kleiner als die compass saw)*
nl: schrobzaag
de: Stichsäge
= Lochsäge
da: stiksav

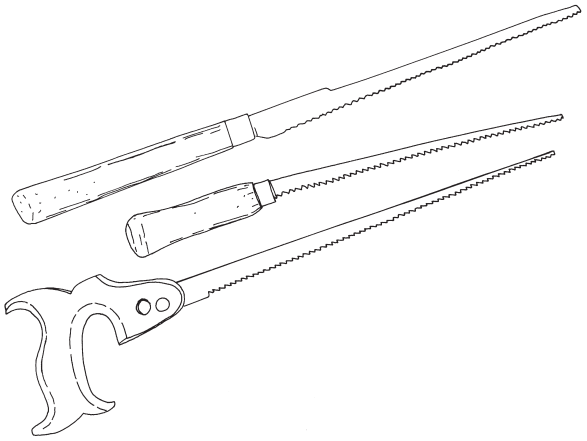

Fig. 557.

no: stikksag
= rotterumpe *(colloquial / umgangssprachlich)*
sv: sticksåg
pl: wyrzynaczka
= otwornica
cs: děrovka

7.2.3.9 Head saw / Gattersäge

Device used for conversion of logs into squared timbers. The circular motion of a wheel, usually powered by water or wind, is converted to back-and-forth motion by a connecting rod. The rod is attached to a frame, in which, as in a framed pit saw, one or more long, narrow blades are inserted and moved up and down. The logs are moved edgeways through the frame and – depending on the number of blades – converted into two or more timbers. The workpiece is usually moved automatically by machine (Fig. 558).

Zum Rundholzaufschnitt verwendete Maschine. Durch Wasser- oder Windkraft wird ein Schwungrad angetrieben, das mit Hilfe einer Pleuelstange einen Gatterrahmen auf und ab bewegt. In diesen Rahmen sind, ähnlich einer Rahmensäge, ein oder mehrere Sägeblätter eingespannt. Das Holz wird mit seiner Schmalseite voran durch den Rahmen geschoben und, je nach Anzahl der Sägeblätter, in zwei oder mehr Hölzer aufgeschnitten. Der Vorschub erfolgt in aller Regel automatisch mit einer Vorschubeinrichtung (Fig. 558).

fr: scie mécanique
en: head saw
= frame saw
nl: raamzaag die wordt aangedreven door een zaagmolen *(paraphrase)*
de: Gattersäge
~ Sägegatter *(the whole device / die gesamte Vorrichtung)*

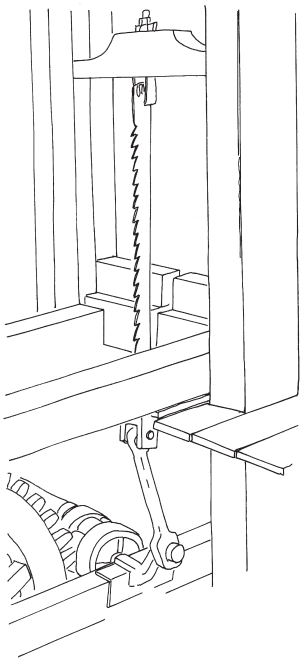

Fig. 558.

da: gittersav
no: oppgangssag
sv: < vertikal ramsåg *(may be powered other than by water or wind / kann auch anders als mit Wasser oder Wind betrieben werden)*
pl: piła trakowa
cs: rámová pila
= svazková pila *(more blades / mehrere Sägeblätter)*
= katr *(colloqiual / umgangssprachlich)*

7.2.4 Plane / Hobel

Tool used to flatten, reduce the thickness of, and smooth the surface of a rough piece of lumber. It consists of a cutting edge, a sharpened metal blade, attached by a slot cut across the centre of the body cutter. The blade is held in place by a wooden wedge and extends slightly below the lower face, or sole, where it slices off shavings of wood. The flat sole guides the cutter to remove uneaven parts of the wood, until, after several passes, the surface is flat and smooth. Principally a joiner's tool (Fig. 559).

Werkzeug zum Ebnen, Verjüngen oder Glätten der Oberfläche eines rauen Stücks Holz. Es besteht aus einem Hobeleisen, einem angeschärften Metallblatt, das in eine Öffnung im Zentrum eines Hobelkörpers eingesetzt ist. Das Eisen wird mit Hilfe eines hölzernen Keils befestigt und steht leicht über die flache Unterseite des Werkzeugs über. Das Hobeleisen kann so unebene Bereiche abtragen, bis nach einigen Arbeitsgängen die

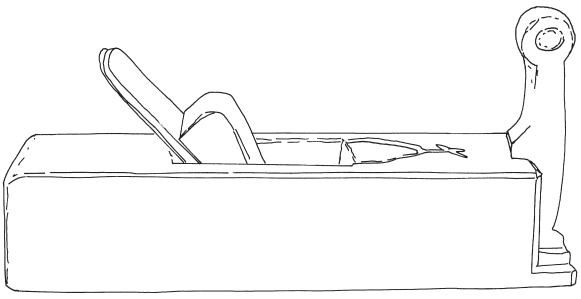

Fig. 559.

Oberfläche eben und glatt ist. Überwiegend ein Tischlerwerkzeug (Fig. 559).

fr: rabot
en: plane
> bench plane *(common type / geläufiger Typ)*
> block plane *(small plane of metal / kleiner Hobel aus Metall)*
nl: schaaf
de: Hobel
da: høvl
no: høvel
sv: hyvel
pl: hebel
= strug
cs: hoblík

7.2.5 Boring tools / Bohrer

7.2.5.1 Drill / Bohrer

Bar-shaped tool of metal, used to prepare round holes, which consists of the cutting device and a handle. The end of the shank, which is driven into the workpiece, is furnished with a cutting edge and may for example have a spoon or spiral shape. At the upper end it is furnished with a handle, in the simplest case a T-handle. Depending on the function, the bar is short or long, the latter common especially in carpentry (1). The boring end (the tip) often has a particular name (2).

Stabförmiges Werkzeug aus Metall, mit dem ein rundes Loch hergestellt werden kann und das aus dem Schneidwerkzeug und einer Handhabe besteht. Das untere Ende des Stabes, der in das Werkstück eindringt, hat eine Schneide und kann zum Beispiel löffel- oder spiralförmig ausgebildet sein. Am oberen Ende befindet sich eine Handhabe, im einfachsten Fall ein Handgriff. Je nach Verwendungszweck gibt es einen kurzen oder insbesondere auch in der Zimmerei einen langen Schaft (1). Das Bohrwerkzeug (die Bohrspitze) hat vielfach eine eigene Bezeichnung (2).

fr: 1. tarière
2. mèche *(the bit / die Bohrspitze)*
en: 1. drill
1. = auger *(large / groß)*
2. bit
nl: 1. boor
2. boorijzer
de: 1. Bohrer *(the whole tool or the bit / ganzes Werkzeug oder nur die Bohrspitze)*
2. Bohreinsatz *(modern term / moderne Bezeichnung)*
da: 1. bor
no: 1./2. bor
sv: 1./2. borr
pl: 1. świder
2. wiertło
cs: 1./2. vrták *(the whole tool or the bit / ganzes Werkzeug oder nur die Bohrspitze)*
1. nebozez *(drill especially for woodworking / Bohrer insbesondere zur Holzbearbeitung)*

7.2.5.2 Spoon auger, spoon bit / Löffelbohrer

Drill (7.2.5.1) whose bit has a bowl-shaped cross section and ends in a spoon-like tip. The tip is sharpened as well as the edges. While drilling much pressure has to put on the tool and the strands have to be removed by routinely drawing the tool out of the hole (1). Sometimes only the bit is meant (Fig. 560).

Bohrer (7.2.5.1), dessen Bohrspitze einen schalenförmigen Querschnitt besitzt und in einer löffelartigen Spitze endet. Die Spitze ist ebenso wie die Längskanten geschärft. Beim Bohren muss kräftiger Druck auf das Werkzeug ausgeübt und der Spanraum durch Herausziehen des Bohrers aus dem Loch regelmäßig entleert werden (1). Manchmal ist nur die Bohrspitze gemeint (2) (Fig. 560).

fr: 1. tarière à cuillère
2. mèche à cuillère
en: 1. > spoon auger *(large tool / großes Werkzeug)*
1. > gimlet *(small tool / kleines Werkzeug)*
2. spoon bit
nl: 1. lepelboor
1. > lepelavegaar *(large auger with transverse handle and spoon bit / großer Bohrer mit Quergriff und löffelartiger Spitze)*
de: 1./2. Löffelbohrer *(rarely the bit / selten auch die Bohrspitze)*

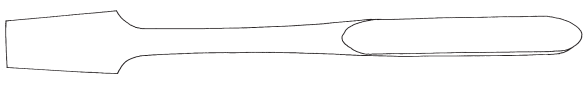

Fig. 560.

da: 1. skebor
no: 1. skjebor
sv: 1. skedborr
pl: 1. świder łyżkowy
cs: 1./2. lžícový vrták

7.2.5.3 Centre bit / Zentrumbohrer

Drill (7.2.5.1) with broach-shaped bit, usually with a triangular centring spike. The outside corner of the cutting edges has a nicker, which cuts the periphery of the hole before the inner parts of the cutting edges plane off the base of the hole. Improved examples have a conical crest (and a helix at the cutter) (Fig. 561).

Bohrer (7.2.5.1) mit als Reibahle geformter, meist dreikantiger Spitze. Seitlich besitzt er auf der einen Seite den Vorschneider, der den Rand des Loches zuerst schneidet. Auf der gegenüberliegenden Seite befindet sich eine Schneide, die erst danach die Späne am Lochgrund abtrennt. Verbesserte Formen haben eine konische Gewindespitze (und einen Wendel an der Schneide) (Fig. 561).

fr: mèche anglaise
en: centre bit
= lip and spur bit *(the centre of the drill bit is given a spur with a sharp point and four sharp corners / die Mitte des Bohrers besitzt eine Zentrierspitze und vier Vorschneider)*
> centre auger *(large tool / großes Werkzeug)*
nl: centerboor
de: Zentrumbohrer
da: centerbor
no: sentrumsbor
sv: centrumborr
pl: wiertło wykrawacz-środkowiec
cs: středový vrták
= čepový vrták *(rare / selten)*

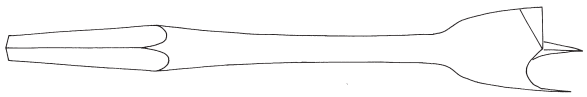

Fig. 561.

7.2.5.4 Snail bit / Schneckenbohrer

Drill (7.2.5.1) with a bit that has a pod-like shell body and terminates with a half twist to a helical tip. The pod is tapered off to a cutting edge. Mainly used for boring pilot holes for nails or screws. It often has a ring handle of steel wire, but the bit may also be attached to a brace or a long shank (Fig. 562).

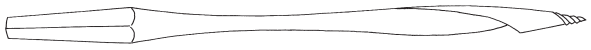

Fig. 562.

Bohrer (7.2.5.1) in Schalenform mit sichelähnlichem Querschnitt, der über eine halbe Wendelung in eine schneckenartig gedrehte Spitze übergeht. Eine Kante der Schale ist zu einer Schneide angeschärft. Insbesondere zum Vorbohren von Nagel- und Schraubenlöchern benutzt. Vielfach mit einem aus Stahldraht hergestellten Ringgriff ausgeführt, aber auch in Bohrwinden eingesetzt oder Teil eines Stangenbohrers (Fig. 562).

fr: mèche à vrille *(the bit / die Bohrspitze)*
~ tarière à vis *(the tool and the handle / das Werkzeug mit Griff)*
~ amorçoir *(for pre-drilling a hole / zum Vorbohren eines Loches)*
en: snail bit *(only the bit / nur die Bohrspitze)*
> snail auger *(large tool / großes Werkzeug)*
> gimlet *(small tool / kleines Werkzeug)*
> twist auger *(see gimlet / vgl. gimlet)*
nl: spiraalboor
de: Schneckenbohrer
da: sneglebor
= svejserbor
= vridbor *(also awl / auch Nagel- oder Spitzbohrer)*
no: spikerbor
sv: spiralborr
pl: świder ślimakowy
cs: nebozez (závitový)
= nebozez (vinutý)

7.2.5.5 Twist bit / Schlangenbohrer

Drill (7.2.5.1) with bit having a centring spike and screw thread, which emerges into two square scribing cutters, hence the bit screws itself into the wood. The cutters continue in helical flutes for chip removal. The bit often has a nicker at the outside corner of the cutting edge (Fig. 563).

Bohrer (7.2.5.1) mit konischer Zentrierspitze und Gewinde, das in die Schneiden von zwei gegenüberliegenden Spanabhebern übergeht, daher zieht sich der Bohrer selbst in das Holz. Die Spanabheberschneiden setzen sich in Wendeln fort, die die Bohrspäne aus dem Loch befördern. An den Spanabheberschneiden befinden sich außen häufig Vorschneider (Fig. 563).

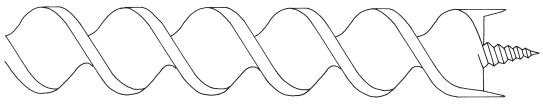

Fig. 563.

fr: mèche torse à vis
en: twist bit
= spiral bit
> twist auger *(large tool / großes Werkzeug)*
> screw auger *(large tool / großes Werkzeug)*
> spiral auger *(large tool / großes Werkzeug)*
nl: slangenboor
de: Schlangenbohrer
da: sneglebor
no: (tre)spiralbor
sv: snäckborr
pl: świder kręty dwuzwojowy
cs: spirálový vrták *(without nicker and tip, instead the whole cutting edge is sharpened; in contempory use also for a bit with largely spiral shape / ohne Vorschneider und Spitze, die Schneide ist stattdessen insgesamt spitzer; heute auch für einen Bohrer mit weitgehend spiralförmiger Form)*
= šroubovitý vrták

7.2.5.6 Gimlet / Nagelbohrer

Small → twist auger (7.2.5.4) with a spiral shank, a screw tip, and a ring-like wire or wooden cross handle; used for boring holes as pilot hole for nails or screws.

Kleiner → Schneckenbohrer (7.2.5.4) mit einem spiraligen Schaft, einer schraubenförmigen Spitze und einem aus Draht geknoteten Ringgriff oder einem hölzernen Griff; zum Vorbohren von Nagel- oder Schraubenlöchern.

fr: vrille
en: gimlet
nl: fretboor
= spijkerboor
de: Nagelbohrer
= Schnellbohrer
= Vorbohrer
> Schweizerbohrer *(special type of Nagelbohrer / Sonderform des Nagelbohrers)*
da: vridbor
no: spikerbor
sv: vrickborr
pl: świder ślimakowy z chwytem ręcznym *(having a handle / mit Handgriff)*
cs: nebozez *(also auger for wood in general / auch Holzbohrer allgemein)*
= nebozízek *(small nebozez / kleiner nebozez)*

7.2.5.7 Auger with transverse handle / Stangenbohrer mit Quergriff

Boring tool (7.2.5.1) with long shank and a (wooden) T-handle at the upper end, fitted either by means of a tang or an eye. The tool is larger than a → gimlet (7.2.5.6) and furnished for example with a spoon or snail bit (Fig. 564).

Bohrer (7.2.5.1) mit einem (hölzernen) Griff am oberen Ende quer zur Bohrerachse; er kann auf eine Angel aufgesteckt oder durch ein Öhr hindurchgesteckt sein. Das Werkzeug ist größer als ein → Nagelbohrer (7.2.5.6); die Spitze ist zum Beispiel als Löffel- oder Schneckenbohrer ausgebildet (Fig. 564).

fr: tarière
> tarière à longue tige *(with long shank / Stangenbohrer)*
en: auger with transverse handle *(paraphrase, mit Quergriff)*
~ auger (with long shank) *(mit Stange)*
nl: avegaar
= auweger *(synonym of avegaar / Synonym von avegaar)*
de: Stangenbohrer mit Quergriff *(with transverse handle / mit quer liegendem Griff)*
~ Stangenbohrer *(with long shank / mit langer Stange)*
da: kopbor
~ stangbor *(auger with long shank / Stangenbohrer)*
~ langt bor *(auger with long shank / Stangenbohrer)*
no: navar
~ langskaftet navar *(auger with long shank / Stangenbohrer)*
sv: navare
~ långborr *(auger with long shank / Stangenbohrer)*
pl: świder z chwytem
~ świder ciesielski *(literally a carpenter's auger / wörtlich Zimmermannsbohrer)*
cs: -
< tesařský nebozez

7.2.5.8 Breast auger / Brustbohrer

Boring tool (7.2.5.1), the tang of which is fitted to a wooden stock. The stock is furnished with a turnable knob or a plate which is held against the breast while the auger is turned by means of a cross arm. While rotating consistent pressure can be put on the workpiece (Fig. 565).

Bohrer (7.2.5.1), dessen Angel in ein hölzernes Heft eingelassen ist. Dieses Heft ist mit einem drehbaren Kopf bzw. einer Platte ausgestattet, welche gegen die Brust gedrückt wird, während der Bohrer mit Hilfe eines Quergriffs gedreht wird. Unabhängig von der Drehbewegung kann durch das Körpergewicht gleichmäßiger Vorschub ausgeübt werden (Fig. 565).

fr: tarière à manche en croix
= tarière à conscience
en: breast auger
nl: borstboor

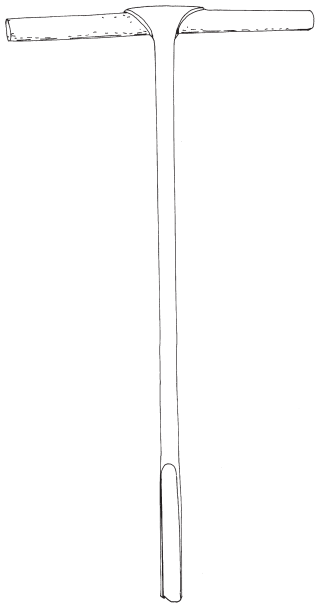

Fig. 564.

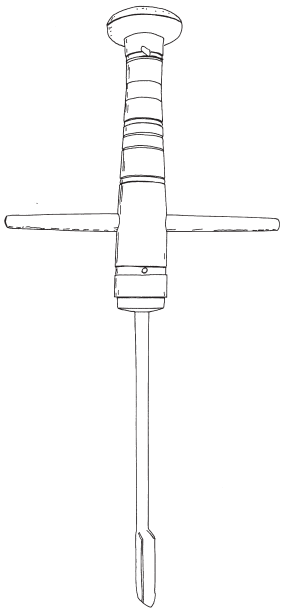

Fig. 565.

de: Brustbohrer
> Brustbohrer mit Kreuzheft *(paraphrase, with a cross handle / mit einem quer liegenden Griff)*
da: brystbor
no: -
sv: bröstnavare
pl: -
cs: prsní vrták

7.2.5.9 Brace / Bohrwinde

Drill (7.2.2.5) with handle, which allows a steadily rotation without encompassing. The bit is furnished with crank and handle; the upper end consists of a flat turnable head, with which the tool is handled and which allows a consistent pressure (Fig. 566).

Bohrer (7.2.2.5) mit Handhabe, die eine ununterbrochene Umdrehung ohne Umgreifen ermöglicht. An den Bohrer schließt sich eine Kurbel mit Handgriff an; den oberen Abschluss bildet ein drehbar gelagerter flacher Knopf, mit dem das Gerät gehalten und über den beim Vorschub gleichmäßiger Druck ausgeübt werden kann (Fig. 566).

fr: vilebrequin
en: brace
nl: omslagboor
= booromslag
= kuikenboor
de: Bohrwinde
da: vimmelskaft
= borsving
no: borvinde
sv: borrsväng
pl: korba do świdrów
cs: kolovrátek

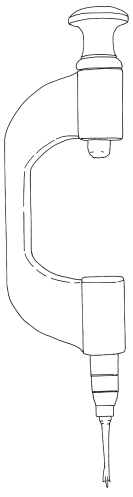

Fig. 566.

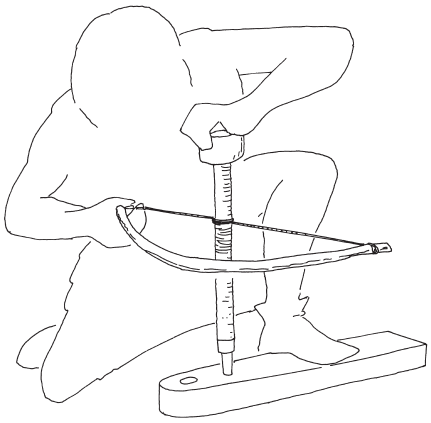

Fig. 567.

7.2.5.10 Bow drill / Fiedelbohrer

A drill with a bit fixed into a stock, which can be rotated by drawing the bow by a taut string back and forth (Fig. 567).

Bohrer mit einem Bohreinsatz, eingesetzt in einen Schaft, der durch Ziehen eines Bogens mit einer Schnur vor- und zurückgedreht werden kann (Fig. 567).

fr: foret à archet
= drille
en: bow drill
= bow-drill
= fiddle drill
nl: drilboor
= fiedelboor
de: Fiedelbohrer
da: vimmelbor
no: buebor *(paraphrase)*
sv: bågdrill
= drillborr
pl: świder smyczkowy
cs: smyčcový vrták
= strunový vrták
= svidřík

7.2.6 Chisels and tools for finishing / Stemmeisen und Werkzeuge zur Feinbearbeitung

7.2.6.1 Chisel / Stemmeisen

Tool with straight blade for cutting or (rarely) cleaving timber, e. g. for joints. Has one or two straight cutting edges at its end; may have a rectangular or trapezoid shape; the blade may be furnished with bezels. At the upper end the blade terminates in a tang with wooden handle. The tool is struck by hand or with a

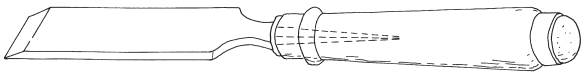

Fig. 568.

mallet; therefore a solid handle end is necessary, usually formed by a metal ferrule (Fig. 568).

Werkzeug mit länglicher Klinge zum Schneiden und (seltener) Spalten von Holz, z. B. beim Herstellen von Holzverbindungen. Besitzt eine einseitig oder zweiseitig angeschliffene gerade Schneide; kann parallele Kanten haben oder zur Angel trapezförmig zulaufen und an der Klinge Längsfasen aufweisen. Am oberen Ende ist an eine Angel ein hölzerner Griff (Heft) angebracht. Das Werkzeug wird mit der Hand oder einem Holzhammer vorangetrieben; dafür ist ein stabiles Heftende erforderlich, das meist mit einer Metallzwinge versehen ist (Fig. 568).

fr: ciseau *(also push chisel / auch Stecheisen)*
en: chisel *(general term, also for metalworking tools / allgemeine Bezeichnung, auch für Werkzeuge zur Metallbearbeitung)*
= firmer chisel
= firmer
= striking chisel *(struck with a hammer / mit einem Hammer vorwärts bewegt)*
nl: hakbeitel
= steekbeitel
de: Stemmeisen
= Beitel
= Stemmbeitel
= Stechbeitel
< Stecheisen *(also push chisel / auch Stecheisen)*
da: < stemmejern *(also push chisel / auch Stecheisen)*
no: < stemjern *(also push chisel / auch Stecheisen)*
< huggjern *(also push chisel / auch Stecheisen)*
< stikkjern *(also push chisel / auch Stecheisen)*
sv: < stämjärn *(also push chisel / auch Stecheisen)*
pl: dłuto stolarskie rzezak
cs: < dláto *(also push chisel / auch Stecheisen)*

7.2.6.2 Push chisel / Stecheisen

Tool with straight blade for cutting or (rarely) cleaving of wood, usually with a wooden handle; it is pushed by hand and normally used for finishing corners; hence an impact-proof handle end with ferrule is not neccessary. Often the tool is slightly smaller than a usual chisel, and faceted at the iron spine (Fig. 569).

Werkzeug mit gerader Klinge zum Schneiden oder (selten) Spalten von Holz mit einem hölzernen Griff; es wird mit der Hand geführt und normalerweise für die

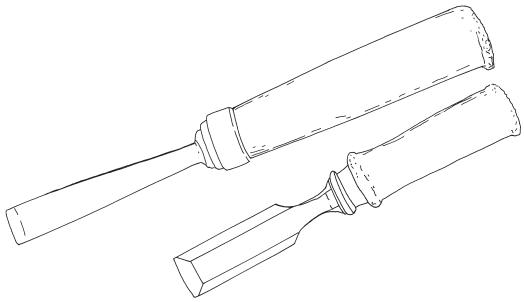

Fig. 569.

Feinbearbeitung von Ecken genutzt; daher benötigt es kein schlagfestes hinteres Heftende mit Zwinge. Oft ist das Werkzeug kleiner als ein Stemmeisen und am Eisenrücken seitlich facettiert (Fig. 569).

fr: ciseau à main
en: push chisel
= paring chisel
nl: hakbeitel
= vermeerbeitel
de: Stecheisen
da: < stemmejern *(chisel in general / Stemmeisen allgemein)*
= stikkejern
no: < stikkjern *(chisel in general / Stemmeisen allgemein)*
< stemjern *(chisel in general / Stemmeisen allgemein)*
< huggjern *(chisel in general / Stemmeisen allgemein)*
sv: < stämjärm *(chisel in general / Stemmeisen allgemein)*
pl: dłuto stolarskie dziubak
cs: dláto
> řezbářské dláto

7.2.6.3 Mortice chisel / Lochbeitel

Tool with straight blade like a → chisel (7.2.6.1), but with a thick blade for cutting narrow and deep holes, from which the chips are levered out. May be sharpened on only one or both sides (Fig. 570).

Werkzeug mit geradem Blatt wie ein → Stemmeisen (7.2.6.1), jedoch mit sehr starker Klinge zum Ausstemmen von schmalen, tiefen Löchern, aus denen die Späne mit dem Werkzeug herausgehebelt werden. Kann einseitig oder zweiseitig angeschliffen sein (Fig. 570).

fr: bédane *(not always narrow / nicht immer schmal)*
en: mortice chisel
nl: knierbeitel
= schietbeitel

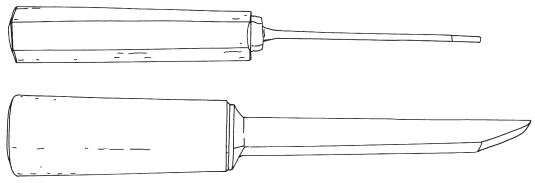

Fig. 570.

de: Lochbeitel
da: lokbeitel
no: lokkbeitel
~ tappjern *(used for smaller holes / für kleinere Ausnehmungen genutzt)*
sv: lockbettel
pl: dłuto ciesielskie przysiek (gniazdowe)
cs: čepovní dláto
= čtyřhranné úzké dláto *(narrow square chisel / schmales Vierkantstemmeisen)*

7.2.6.4 Gouge / Hohleisen

Tool similar to a → chisel (7.2.6.1), but with a blade hollow in cross section and a bent cutting edge, sharpened on the inner or outer side. For shaping and finishing curved surfaces (Fig. 571).

Werkzeug ähnlich einem → Stemmeisen (7.2.6.1), jedoch mit Blatt mit muldenförmigem Querschnitt, dessen ebenfalls gebogene Schneide innen oder außen angeschliffen ist. Zum Herstellen und Glätten von gebogenen Holzoberflächen (Fig. 571).

fr: gouge
en: gouge
nl: guts
de: Hohleisen
= Hohlbeitel
da: huljern
no: huljern
sv: håljärn
= skölp
pl: dłuto stolarskie żłobak
cs: duté dláto
= žlábkové dláto
> půlkulaté dláto *(with nearly semicircular section / mit fast halbkreisförmigem Querschnitt)*

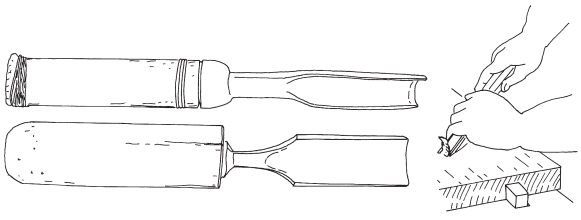

Fig. 571.

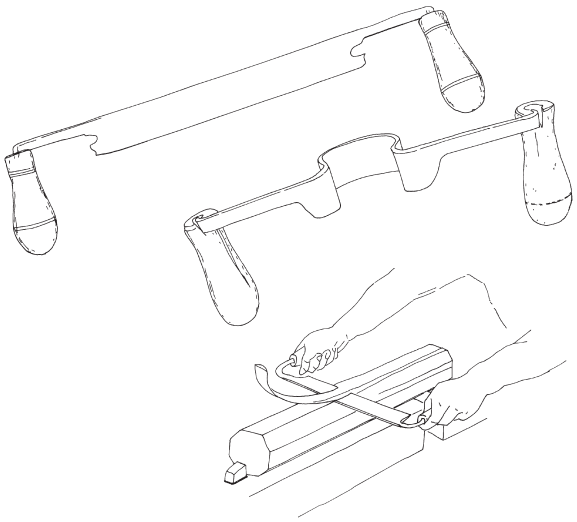

Fig. 572.

7.2.6.5 Drawing knife / Zugmesser

Tool with a flat or curved blade, a single-bevelled cutting edge on one of the longitudinal sides and tangs attached at right angles to the cutting edge at both ends, fitted with wooden handles. The worker pulls the tool towards his body along the grain (Fig. 572).

Werkzeug mit einer geraden oder gebogenen schmalen Klinge, das entlang einer Längskante angeschliffen ist und an beiden Enden in Angeln übergeht. Diese stehen im rechten Winkel zur Schneide und besitzen jeweils ein Heft. Der Handwerker zieht das Werkzeug entlang der Faser auf seinen Körper zu (Fig. 572).

fr: plane
> plane droite *(with straight blade / mit gerader Klinge)*
> plane cintrée *(with bent blade / mit gebogener Klinge)*
en: drawing knife
= draw knife
nl: haalmes
= schaafmes
= trekmes
de: Zugmesser
= Ziehmesser
= Zieheisen
da: båndkniv
no: bandkniv
> meddragskniv *(for the concave underside of a log in a log wall / für die konkave Unterseite eines Blockholzes)*
< skavjern *(general term / allgemeine Bezeichnung)*
> skjøve
> pjål

sv: bandkniv
pl: < strug *(also a plane / auch ein Hobel)*
cs: pořízˇ

7.2.6.6 Rasp / Raspel

Tool for dressing the surface of workpieces of wood or rarely other material. It consists of an elongated and moderately broad bar, which ends in a tang to which a wooden handle is fitted; the bar's surface has offset rows of sharp teeth (Fig. 573).

Werkzeug zum Glätten von Werkstückoberflächen aus Holz oder selten anderen Materialien. Besitzt eine längliche, dünne und mäßig breite Klinge, die in einer Angel mit Holzgriff ausläuft und deren Oberfläche mit versetzt angeordneten Reihen von Zähnen versehen ist (Fig. 573).

fr: râpe
en: rasp
nl: rasp
de: Raspel
da: rasp
no: rasp
sv: rasp
pl: tarnik
= raszpla
cs: rašple



Fig. 573.

7.2.6.7 File / Feile

Tool for dressing the surface of workpieces of wood or other material. It consists of an elongated and moderately broad bar, which ends in a tang fitted to a wooden handle; the bar's surface is covered with a series of raised cutting edges parallel or crosswise. Usually for finer finishing than a rasp (Fig. 574).

Werkzeug zum Bearbeiten von Werkstückoberflächen aus Holz oder anderen Materialien. Es besteht aus einer dünnen und mäßig breiten Klinge, die in einem Heft mit hölzernem Griff endet; ihre Oberfläche ist mit parallelen oder überkreuzenden Graten versehen. Normalerweise für feinere Arbeiten als eine Raspel (Fig. 574).

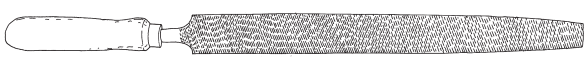

Fig. 574.

fr: lime
en: file
nl: vijl
de: Feile
da: fil
no: fil
sv: fil
pl: pilnik
cs: pilník

7.2.7 Further tools / Weitere Werkzeuge

7.2.7.1 Wedge / Keil

Universal small tool with a triangular side-face, made from hardwood or metal. For instance used for cleaving wood, clamping (wedging), or for lifting parts of a building.

Universell einsetzbares kleines Werkzeug mit dreieckiger Seitenansicht, hergestellt aus Hartholz oder Metall. Wird zum Beispiel zum Spalten von Holz, zum Festklemmen (Verkeilen) oder zum Anheben von Bauteilen verwendet.

fr: coin
en: wedge
~ (wood) cleaver *(wedge for cleaving wood / Spaltkeil)*
nl: wig
de: Keil
~ Spaltkeil *(wood cleaver / Spaltkeil)*
da: kile
no: kile
= bløyg (blegg, blei)
~ sprengkile *(wood cleaver / Spaltkeil)*
sv: kil
pl: klin
cs: klín

7.2.7.2 Hammer / Hammer

Multifunctional striking tool which consists of a handle, provided with a head of metal, wood, or rarely stone. The head usually has a rounded pane and a rectangular face. Mainly the latter is used to deliver blows to an object, e. g. to fit parts or drive tools.

Vielfältig einsetzbares Schlagwerkzeug, bestehend aus einem Stiel mit einem Kopf aus Metall, Holz oder seltener Stein. Der Kopf besitzt meist eine verrundete Finne und eine rechteckige Bahn. Vor allem mit letzterer wird geschlagen, z. B. um Teile zusammenzusetzen oder Werkzeuge voranzutreiben.

fr: marteau
en: > hammer *(neccessarily of metal or stone / notwendigerweise aus Metall oder Stein)*
nl: hamer
de: Hammer
da: hammer
no: hammer
sv: hammare
pl: młotek
cs: kladivo

7.2.7.3 Mallet / Holzhammer

Hammer with a wooden head. This head may have an angular or cylindrical shape. The strokes are usually carried out with the end grain; to prevent shear of fibres the ends may be secured by one or more ferrules. Used for driving wooden objects which might be damaged if struck with a metal hammer (Fig. 575).

Hammer mit einem Kopf aus Holz. Dieser Kopf ist eckig oder zylinderförmig. Geschlagen wird normalerweise mit der Hirnholzfläche; zur Vorbeugung von Abscheren von Fasern kann das Holzende mit einem oder mehreren Metallringen gesichert sein. Das Werkzeug wird zum Treiben von hölzernen Gegenständen benutzt, die durch einen Hammer aus Metall beschädigt werden könnten (Fig. 575).

fr: maillet
en: mallet
> beetle *(very large / sehr groß)*
nl: houten hamer *(paraphrase)*
de: Holzhammer
> Klüpfel *(with head of cylindric shape / mit zylinderförmigem Kopf)*
da: kølle
= knippel
no: treklubbe
= klubbe
sv: trähammare
pl: młotek drewniany
= kałka *(local / regional)*
cs: palice

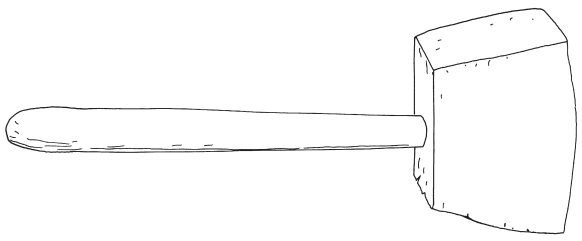

Fig. 575.

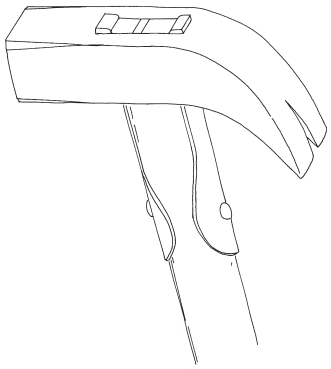

Fig. 576.

7.2.7.4 Claw hammer / Klauenhammer

Hammer (7.2.7.2) with a claw at the pane for withdrawing nails (Fig. 576).

Hammer (7.2.7.2) mit gespaltener Finne zum Ziehen von Nägeln (Fig. 576).

fr: marteau tire-clou
en: claw hammer
~ adze eye hammer *(with eye tapered and usually extended downwards / mit verjüngtem Auge und meist Verlängerung nach unten)*
nl: klauwhamer
de: Klauenhammer
= Latthammer
da: kløfthammer
no: klohammer
= kløfthammer
= snekkerhammer *(joiner's hammer / Tischlerhammer)*
sv: klohammare
pl: młotek stolarski
cs: kladivo s rozeklaným nosem
< tesařské kladivo

7.2.7.5 Piledriver / Pfahlramme

Device for driving posts into the ground. Consists of two vertical members as a guide for a beetle head, which is a heavy piece of wood, a kind of wooden hammer. This beetle head is lifted by a rope, then released by means of a notch and driven against the head of the post which is rammed in. Sometimes the beetle head lacks a guide (1) (Fig. 577, left). Simple tools for this purpose consist of a heavy piece of wood with handles (2) (Fig. 577, right).

Gerät zum Einrammen von Pfählen in den Boden. Es besteht aus senkrechten Kanthölzern als Führung für einen schweren (Holz-)Klotz (Bär), der ähnlich einem

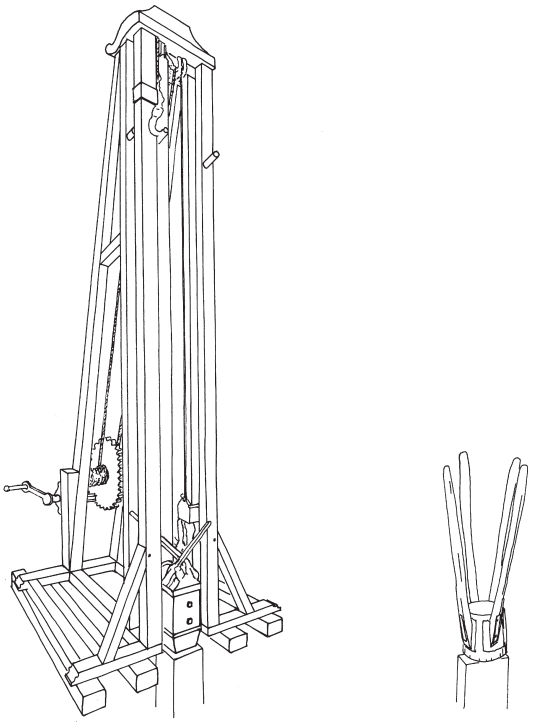

Fig. 577.

Hammer eingesetzt wird. Dieser Rammbär wird mit einem Seil in die Höhe gezogen, mittels einer Ausklinkvorrichtung gelöst und fällt innerhalb der Führung auf den einzurammenden Pfahl. In einigen Fällen hat der Rammbär auch keine Führung (1) (Fig. 577, links). Einfache Geräte zum Einrammen von Pfählen bestehen aus einem schweren Holzklotz mit Griffen (2) (Fig. 577, rechts).

fr: 1. sonnette
en: 1. piledriver
2. < beetle *(any very great wooden mallet / jeder sehr große hölzerne Hammer)*
nl: 1. ~ heistelling
de: 1. Pfahlramme
2. Handramme
da: 1./2. rambuk
no: 1. rambukk
2. ~ jomfru
sv: 1. pålkran
2. pålklubba
pl: 1./2. kafar
cs: 1. beran
2. ruční beran

7.2.7.6 Saw pit / Sägegrube

Open pit of approximately head height, used for conversion of timber. The timber is laid across the pit and mainly sawn in longitudinal direction by a pit saw; the lower sawyer stands in the pit, the upper on top of the log (Fig. 578).

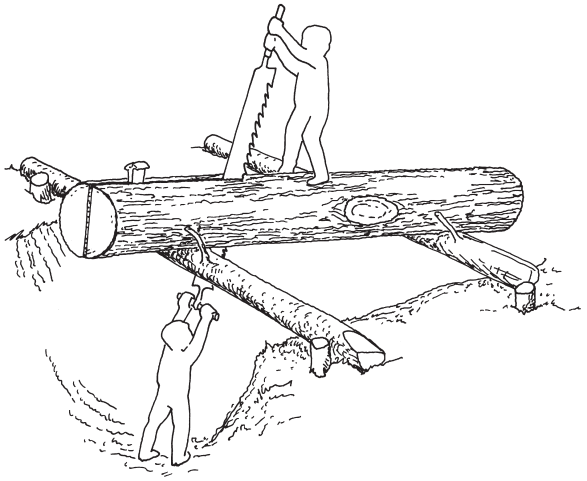

Fig. 578.

Etwa mannstiefe Erdgrube, an der Holz geschnitten (gesägt) wird. Das Holz wird über die Grube gelegt und mit einer Schottsäge insbesondere in Längsrichtung aufgesägt; der untere Säger steht in der Grube, der obere auf dem Werkstück (Fig. 578).

fr: fosse du sciage en long
en: saw pit
nl: snijkuil
= zaagkuil
de: Sägegrube
da: savgrav
no: saggrube *(paraphrase)*
= sagbrønn *(paraphrase)*
sv: såggrop
pl: dół
cs: < jáma *(pit / Grube)*

7.2.7.7 Sawing horse / Sägebock

Wooden trestle for supporting a piece of timber for purposes of conversion. In its simplest form the device consists of a vertical wooden cross, whose lower ends are resting on the ground (1). More elaborate trestles are adjustable in height, allow the workpiece to be lifted to face level and sawn in longitudinal direction; the lower sawyer is standing on the ground, the upper on the workpiece or the trestle (2) (Fig. 579).

Hölzernes Gestell zum Auflegen von Stammholz, das aufgesägt werden soll. Es besteht in seiner einfachsten Form aus einem vertikalen Holzkreuz, das auf dem Boden aufsteht (1). Auf aufwändigere, oft in der Höhe verstellbare Böcke wird das Werkstück in Mannshöhe

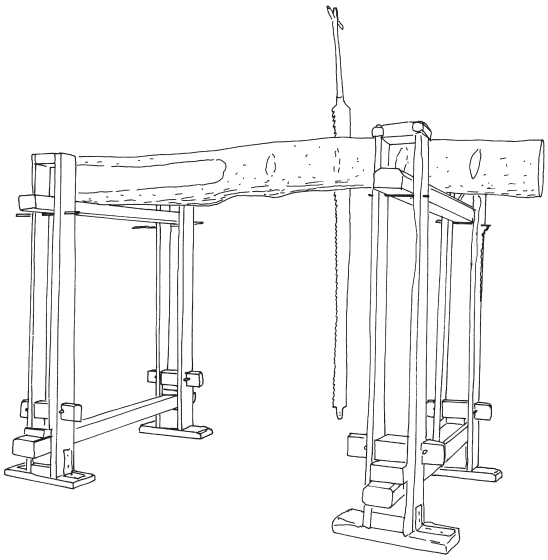

Fig. 579.

gelegt und dann in Längsrichtung aufgesägt; der untere Säger steht dabei auf dem Erdboden, der obere auf dem Werkstück bzw. den Böcken (2) (Fig. 579).

fr: 1./2. baudet
1./2. = chevalet
en: 1./2. sawing horse
1./2. = sawing stool
1./2. = sawing trestle
1. saw buck
nl: 1./2. zaagbok
1./2. = zaagstoel
de: 1./2. Sägebock
da: 1. savbuk
no: 1./2. sagbukk
2. ~ sagstilling *(permanent scaffold for sawing timber by hand in the timberyard / dauerhaftes Gerüst zum Sägen von Holz mit der Hand auf dem Zimmereihof)*
sv: 1./2. sågbock
pl: 1./2. < kozioł *(trestle in general / Bock im Allgemeinen)*
cs: 1./2. koza (na řezání)

7.2.7.8 ~ Horse / Zimmerbock

Wooden trestle on which a workpiece is put crosswise; it consists of a beam with two or four spreading legs. Can be used in pairs or separately. When only one trestle is used, the workpiece is put on the device approximately at centre, one end rests on the ground, the other sticks out (Fig. 580).

Hölzerner Bock, dem ein Werkstück quer aufgelegt wird; er besteht aus einem Holm mit zwei oder vier

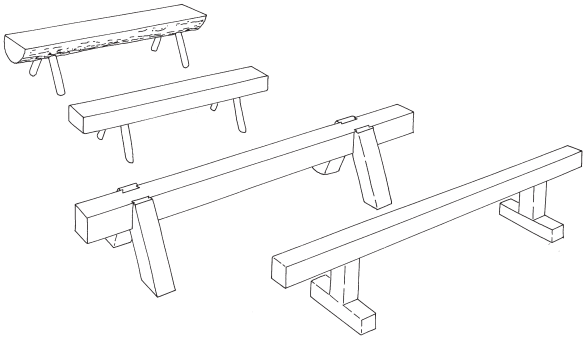

Fig. 580.

ausgestellten Beinen. Kann paarig oder einzeln benutzt werden. Ist nur ein Bock vorhanden, wird das Werkstück etwa mittig aufgelegt; ein Ende liegt auf dem Boden, das andere ragt hoch (Fig. 580).

fr: chevalet
= tréteau
en: < horse *(device for supporting or holding in general / Gerät zum Unterstützen oder Tragen im Allgemeinen)*
< trestle *(device for supporting or holding in general / Gerät zum Unterstützen oder Tragen im Allgemeinen)*
nl: < schraag *(device for supporting or holding in general / Gerät zum Unterstützen oder Tragen im Allgemeinen)*
de: Zimmerbock
= Schragen *(South German, Austrian; horse of crossed timbers or boards / süddeutsch, österreichisch; Gestell aus kreuzweise verbundenen Balken oder Brettern)*
da: tømmerbuk
no: < bukk *(general term for a planing horse / allgemeinere Bezeichnung für einen Fügebock)*
= tømmerbukk
sv: < bock
pl: < kozioł *(device for supporting or holding in general / Gerät zum Unterstützen oder Tragen im Allgemeinen)*
cs: < koza *(device for supporting or holding in general / Gerät zum Unterstützen oder Tragen im Allgemeinen)*

7.2.7.9 Planing horse / Fügebock

Wooden trestle to which boards or planks can be clamped edgeways. The workpiece is fixed in a recess by means of wedges, so that its edges can be smoothed. Usually used in pairs (Fig. 581).

Hölzerner Bock zum Einspannen von Brettern oder Bohlen in hochkanter Richtung. Die Befestigung

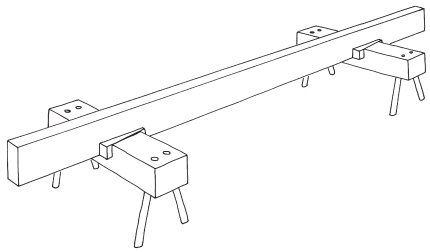

Fig. 581.

erfolgt mit Keilen in einer Ausnehmung, so dass die Schmalseiten gut bearbeitet werden können. Meist paarweise benutzt (Fig. 581).

fr: < chevalet
< tréteau *(trestle in general / Bock allgemein)*
en: planing horse
nl: klembok
de: Fügebock
da: < buk *(general term / allgemeine Bezeichnung)*
~ arbejdsbuk *(general term / allgemeine Bezeichnung)*
no: -
sv: -
pl: ~ strugnica
cs: < koza *(general term / allgemeine Bezeichnung)*

7.2.7.10 Planing beam / Fügebaum

Wooden trestle to which boards or planks can be clamped edgeways. The workpiece rests on a long beam and is attached to two rows of wooden bars or stanchions by means of wedges (Fig. 582).

Hölzerner Bock zum Einspannen von Brettern oder Bohlen in hochkanter Position. Das Werkstück liegt längsgerichtet auf einem Balken und wird zwischen zwei Reihen von Rungen (seitlichen Haltestangen) mit Keilen festgeklemmt (Fig. 582).

fr: < chevalet
< tréteau
en: planing beam
nl: bewerkingsbokken
de: Fügebaum
da: < bænk *(general term / allgemeine Bezeichnung)*
< arbejdsbænk *(general term / allgemeine Bezeichnung)*
no: -
sv: -
pl: strugnica
cs: < koza *(general term / allgemeine Bezeichnung)*

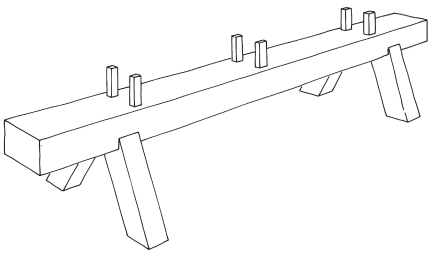

Fig. 582.

7.2.7.11 Timber dog / Bundhaken

Any of various hooked or U-shaped metallic clamps used for the temporary gripping or holding of heavy pieces of timber. Both ends taper off into cutting edges, which are usually standing at right angles to each other. They can be driven into the workpiece in the direction of grain, as well as into the beam of the trestle below (Fig. 583).

Klammer aus Metall, die vieleckig oder u-förmig gearbeitet ist und zur vorübergehenden Befestigung von Bauholz während der Bearbeitung dient. Die beiden Schenkel laufen normalerweise in Schneiden aus, die im Winkel von 90 Grad zueinander stehen. Sie können sowohl im Werkstück als auch dem quer darunter liegenden Holm des Bockes in Richtung der Holzfaser eingeschlagen werden (Fig. 583).

fr: crampon
en: timber dog
= carpenter's dog
nl: -
de: Bundhaken
= Balkenklammer
da: klemhage
= hage
no: bindhake
= holdhake
sv: timmerhake
= hållhake
pl: banhok
= piesek
cs: tesařská skoba
= kramle *(colloquial / umgangssprachlich)*

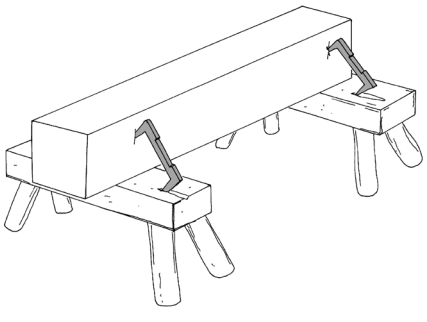

Fig. 583.

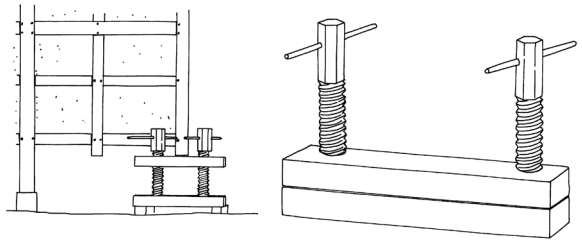

Fig. 584.

7.2.7.12 Screw building jack / Bauschraube

Wooden lifting device which consists of a base board and a bearing board connected by two thick screws. The screws can be turned by clamping bolts to change the distance between base and bearing board. Mainly used for lifting buildings or parts of a building (Fig. 584).

Hölzernes Hebezeug, das aus einem Grund- und einem Tragholz besteht, die durch zwei kräftige Schraubspindeln verbunden sind. Die Spindeln können mittels eingesteckter Drehknebel bewegt werden, um den Abstand zwischen Grund- und Tragbrett zu verändern. Vor allem zum Anheben von Gebäuden oder Gebäudeteilen benutzt (Fig. 584).

fr: -
étai à double vis pour faire des reprises en sous-œuvre *(paraphrase)*
en: screw building jack
= screw jack
nl: vijzel
de: Bauschraube
da: < donkraft *(general term, also for similar lifting devices / allgemeine Bezeichnung, auch für ähnliche Hebevorrichtungen)*
no: skrue
= donkraft
sv: -
pl: docisk śrubowy
cs: stavební šroubový zvedák
= stavební hever *(colloquial / umgangssprachlich)*

7.2.7.13 Pole scaffold / Standgerüst

Temporary working platform which rises from the ground. It usually consists of vertical poles, horizontal ledgers/boards, and short horizontal putlogs, which join the structure to the building. May be stiffened by braces. The timbers are secured by ropes or chains; the working surface of boards or wattlework rests on the putlogs (Fig. 585).

Vorübergehende Arbeitsplattform, die vom Erdboden ausgeht. Sie besteht im Normalfall aus Rundholzstangen, nämlich senkrechten Aufrichtern, waagerechten Streichstangen sowie Netzriegeln, die zum Bauwerk führen. Zur Aussteifung können Streben angebracht sein. Die Hölzer sind durch Seile oder Ketten verbunden; die Arbeitsebenen werden durch auf die Netzriegel aufgelegte Gerüstbretter oder Flechtwerk gebildet (Fig. 585).

fr: échafaudage fixe
= échafaudage de pied
en: pole scaffold
< scaffold *(general term / allgemeine Bezeichnung)*
nl: ~ steiger
de: Standgerüst
< Gerüst *(general term / allgemeine Bezeichnung)*
< Baugerüst *(general term / allgemeine Bezeichnung)*
da: stillads
no: stillas
= stilling *(common among carpenters / gebräuchlich unter Zimmerleuten)*
sv: < byggnadsställning
pl: rusztowanie stojakowe
cs: štenýřové lešení
< lešení *(general term / allgemeine Bezeichnung)*



Fig. 585.

7.2.7.14 Projecting scaffold / Auslegergerüst

Temporary working platform cantilevered from a wall instead of resting on the ground (Fig. 586).

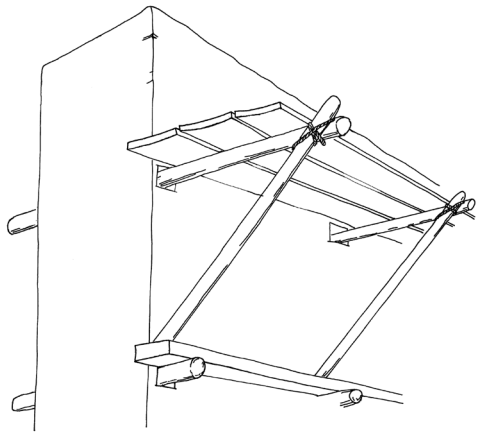

Fig. 586.

Vorübergehende Arbeitsplattform, die nicht vom Erdboden ausgeht, sondern freitragend von einer Wand auskragt (Fig. 586).

fr: échafaudage en bascule
= échafaudage encastré en bascule
~ échafaudage en porte-à-faux
en: projecting scaffold
nl: vliegende steiger
de: Auslegergerüst
da: < stillads *(general term / allgemeine Bezeichnung)*
no: -
sv: flygande byggnadsställning
= svävande byggnadsställning
pl: rusztowanie na wysuwnicach
cs: převislé lešení
= vysazené lešení

7.2.7.15 ~ Hoist / Hebezeug

Device for lifting heavy parts of the building, consists for instance of a vertical pole, dug into the ground, furnished with guy ropes and a fixed pulley at the upper end (1). More complex devices have an A-frame, guy ropes, and a hoisting mechanism consisting of rope and pulley (2) (Fig. 587).

Vorrichtung zum Heben von schweren Bauteilen, die zum Beispiel aus einem senkrechten Kranbaum mit Umlenkrolle am oberen Ende besteht, der in den Boden eingegraben und durch Seile abgestrebt ist (1). Aufwändigere Formen haben einen festeren Stand auf dem Boden (zum Beispiel durch Kombination von zwei Bäumen) und sind mit Winde und Flaschenzug ausgestattet (2) (Fig. 587).

fr: 1./2. chèvre
en: 1./2. hoist *(general term / allgemeine Bezeichnung)*

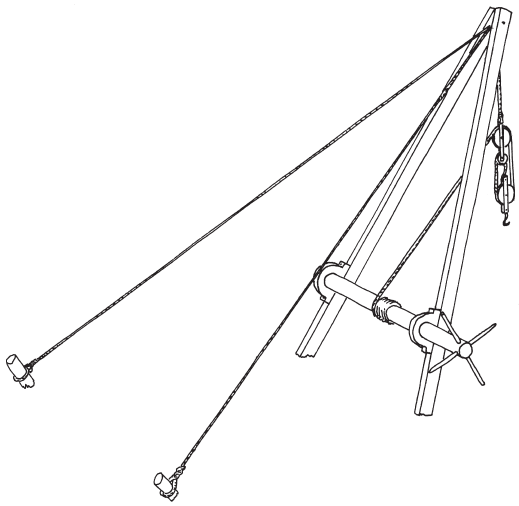

Fig. 587.

2. > gin pole *(specific type of hoist / Sonderform eines Hebezeugs [Hebebaum])*
2. > A-frame *(specific type of hoist / Sonderform eines Hebezeugs)*
2. > shear legs *(specific type of hoist / Sonderform eines Hebezeugs)*
2. > boom derrick *(pole resting on the ground, which is moved from an oblique to a vertical position / auf dem Boden aufstehender Baum, der während des Hebevorgangs in die Senkrechte bewegt wird)*
nl: 1./2. < kraan *(allgemeine Bezeichnung / general term)*
de: 1./2. < Hebezeug *(general term for screw building jacks, jacks, pulleys, etc. / allgemeine Bezeichnung für Bauschrauben, Flaschenzüge, Kräne, Winden u. a.)*
1./2. ~ Winde
1. ~ Aufzug *(hoist consisting of a single derrick with fixed pulley at the top / einfacher Baum mit Umlenkrolle an der Spitze)*
2. Bock mit Flaschenzug, durch Seile gesichert *(paraphrase)*
2. ~ Kran *(imprecise / ungenau)*
2. > Richtbaum *(pole resting on the ground, which is moved from an oblique to a vertical position / auf dem Boden aufstehender Baum, der während des Hebevorganges von einer schrägen Position in die Senkrechte bewegt wird)*
da: 1./2. rejsetræ
no: 1./2. < heisinnretning
1./2. < vindespill
1./2. < kran
sv: 1./2. < kran
pl: 1./2. maszt montażowy
cs: 1./2. jeřáb
1./2. ~ zdvihák s kladkou

Bibliography / Literatur

This bibliography includes selected glossaries of building archaeology. Even some glossaries and dictionaries of architectural history and general archaeology have been included. In addition monographs or works were incorporated whose terminology is exemplary or have been important for the development of modern terminology. As a rule, we have not included glossaries on modern wood architecture, even though if they include historic building techniques.

Dieses Literaturverzeichnis bietet eine Auswahl von Glossaren zur Bauforschung. Berücksichtigt wurden ebenso einige Glossare zur Architekturgeschichte und Archäologie im Allgemeinen. Ferner sind Monographien bzw. Darstellungen aufgenommen worden, die eine vorbildliche Terminologie benutzen bzw. für die Entwicklung der modernen Fachterminologie wichtig erschienen. In der Regel haben wir keine Wörterbücher zum modernen Holzbau aufgenommen, auch wenn sie historische Bautechniken mitbehandeln.

Cross-national or multilingual bibliography / Länderübergreifende oder mehrsprachige Literatur

Ahlstrand, J. T., 1998: Arkitekturtermer. 2nd edition. Lund.

Ahrens, C., 1981: Frühe Holzkirchen im nördlichen Europa. Hamburg.

Ambrosiani, B. (ed.), 1983-2004: Nomina rerum mediaevalium: náfnaskrá um midaldahluti. Nomenklaturprojekt för föremålsregistrering in Norden, Statens Historiska Museum. Stockholm.

Arntz, R., Picht, H., & Mayer, F., 2002: Einführung in die Terminologiearbeit. Studien zu Sprache und Technik 2. 4th edition. Hildesheim, Zürich, New York.

Barber, M., & Regteren Altena, J. F. van, 1999: European Bronze Age Monuments. A Multilingual Glossary of Archaeological Terminology. A pilot project covering Denmark, France, the Netherlands and the United Kingdom. Strasbourg.

Bauer, I., Endres, W., Kerkhoff-Hader, B., Koch, R., & Stephan, H.-G., 2005: Leitfaden zur Keramikbeschreibung (Mittelalter-Neuzeit). Terminologie – Typologie – Technologie. Kataloge der Prähistorischen Staatssammlung, Beiheft 2. 3rd edition. München (1st edition Kallmünz/Opf. 1986).

Beck, H., & Steuer, H. (eds.), 1997: Haus und Hof in ur- und frühgeschichtlicher Zeit. Bericht über zwei Kolloquien der Kommission für die Altertumskunde Mittel- und Nordeuropas vom 24. bis 26. Mai 1990 und 20. bis 22. November 1991 (34. und 35. Arbeitstagung). Abhandlungen der Akademie der Wissenschaften in Göttingen, Philologisch-historische Klasse, Dritte Folge 218. Göttingen.

Berg, A., Gjone, E., Ágústsson, H., Møller, E., Hjorth Rasmussen, A., Engqvist, H. H., Anderson, I., Homman, O., Nyman, A., Valonen, N., & Gardberg, C. J., 1982: Tak. In: Kulturhistorisk leksikon for Nordisk Middelalder 18. 2nd edition. København.

Bernert, K. (ed.), 1995: Bildwörterbuch der Umgebindebauweise der Oberlausitz und der angrenzenden tschechischen und polnischen Gebiete. Dresden.

Büchsenschütz, O., Näsman, U., Reynolds, P., Waterbolk, H. T., & Zimmermann, W. H., 1995: Glossary of Archaeological and Architectural Terms. Unpublished manuscript.

Engberg, N. (ed.), 1994: Landbebyggelse i middelalderen. Huse og gårde. Hikuin 21. Højbjerg.

Fachwörterbuch Kunst und Architektur, 1996: Das Fachwörterbuch für Kunst und Architektur, synchron abfragbar in Deutsch, Englisch, Französisch. 2nd edition. München.

Foreningen til norske fortidsminnesmerkers bevaring, 1981: Ord for ord. Rapport om bruk av begreper innen kulturminne-vernet. Oslo.

Führ, E., 1996: Bildfachwörterbuch Architektur, Hochbau, Stadtplanung und Städtebau; englisch, deutsch, ungarisch, polnisch, russisch, slowakisch. Düsseldorf.

Gelbrich, U., 2004: Fachwörterbuch Architektur und Bauwesen, englisch-deutsch. 67.000 Fachbegriffe und 110.000 Übersetzungen. 4th edition. München.

Gläser, M. (ed.), 2001: Lübecker Kolloquium zur Stadtarchäologie im Hanseraum 3: Der Hausbau. Lübeck.

Graubner, W., 1992: Encyclopedia of Wood Joints. Newtown.

Graubner, W., 1997: Holzverbindungen. Gegenüberstellungen japanischer und europäischer Lösungen. 6th edition. Stuttgart.

Graudonis, J., 1994: Arheoloģijas terminu vārdnīca. Rīga.

Grossmann, G. U., Freckmann, K., & Klein, U. (eds.), 1992: Glossar [englisch-deutsch]. In: Hausbau in Großbritannien. Jahrbuch für Hausforschung 40, 274-279. Marburg.

Haslinghuis, E. J., 1986: Bouwkundige termen. Verklarend woordenboek der westerse architectuurgeschiedenis. Utrecht, Antwerpen.

Haslinghuis, E. J., & Janse, H., 2001: Bouwkundige termen. Verklarend woordenboek der westerse architectuur- en bouwhistorie. 4th edition. Leiden (1st edition 1953, 5th edition 2001).

Hinz, H., 1989: Ländlicher Hausbau in Skandinavien vom 6. bis 14. Jahrhundert. Stova – Eldhus – Bur. Zeitschrift für Archäologie des Mittelalters, Beiheft 5. Köln, Bonn.

Hinz, H., 1988/89: Der skandinavische Blockbau und seine Beziehungen zum Kontinent. Beiträge zur Mittelalterarchäologie in Österreich 4/5, 115-130.

Järpe, A., Ambrosiani, B., & Gestsson, G., 1983-2004: Nomina rerum mediaevalium. Náfnaskrá um midaldahluti. Nomenklatur for genstande fra nordisk middelalder. Nomenklaturprojekt för föremålsregistrering i Norden, Statens Historiska Museum. Stockholm.

Jażdżewski, K. (ed.), 1961-1965: Glossarium archaeologicum. Bonn, Warzawa.

Killer, W. H., 2004: Ilustrowany słownik budowlany. Polsko-angielsko-niemiecki. Warszawa.

Kirk, M., 1994: Silent Spaces. The Last of the Great Aisled Barns. Boston, New York, Toronto, London.

Koch, W., 2009: Baustilkunde. Das Standardwerk der europäischen Baukunst von der Antike bis zur Gegenwart. 29th edition. Gütersloh (1st edition München 1982).
Koepf, H., & Binding, G., 2005: Bildwörterbuch der Architektur. Mit englischem, französischem, italienischem und spanischem Fachglossar. Kröners Taschenausgabe 194. 4th edition. Stuttgart.
Mark, R. (ed.), 1993: Architectural Technology up to the Scientific Revolution. The Art and Structure of Large-Scale Buildings. Cambridge/Massachusetts.
Mark, R. (ed.), 1995: Vom Fundament zum Deckengewölbe. Großbauten und ihre Konstruktion von der Antike bis zur Renaissance. Aus dem Englischen von B. Stenger. Basel, Berlin, Boston.
Nuere Matauco, E., 2003: La carpintería de armar española. Técnicas de la arquitectura 2. 3rd edition. Madrid.
Oliver, P. (ed.), 1997: Encyclopedia of Vernacular Architecture of the World. Vol. 1: Theories and Principles. Vols. 2/3: Cultures and Habitats. Cambridge.
Oltmanns, U., 2001: Englisch-deutsches Glossar zum mittelalterlichen Hausbau. In: Gläser 2001, 853-857.
Otte, H., 1883: Archäologisches Wörterbuch. 2nd edition. Leipzig (reprint Holzminden 2001).
Rieth, R., & Huber, R. (eds.), 1997: Glossarium Artis. Dreisprachiges Wörterbuch der Kunst. Vol. 10: Holzbaukunst. München.
Roede, L., 2001: Byen bytter byggeskikk. Christiania 1624-1814. Oslo.
Rolle, R., & Tolocko, P., 1998: Archäologisches Wörterbuch. Deutsch, russisch, ukrainisch, weißrussisch, englisch. Hamburger Werkstattreihe zur Archäologie 3. Hamburg.
Selander, E. (ed.), 1975: Träbyggnadsordlista. Sv – E – F – D. Tekniska nomenklaturcentralens publikationer 60. Stockholm.
Suzuki, M., & Futagawa, Y., 1981: Holzhäuser in Europa = Maisons de Bois en Europe = Timber Buildings in Europe. 3rd edition. Zürich (1st edition Stuttgart 1979).
Szabó, B., 2005: Dicţionar ilustrat de structuri portante istorice = Illustrated Dictionary of Historic Load-bearing Structures = Történeti tartószerkezetek illusztrált szakszótára = Bildwörterbuch historischer Tragwerke. Cluj-Napoca.
Trachsler, W., 1981: Systematik kulturhistorischer Sachgüter. Eine Klassifikation nach Funktionsgruppen zum Gebrauch in Museen und Sammlungen. Bern.
Vellinga, M., Oliver, P., & Bridge, A. (eds.), 2007: Atlas of Vernacular Architecture of the World. London.
Wagner, K. (ed.), 2009: Systematik zur Inventarisierung kulturgeschichtlicher Bestände in Museen. Museumsverbandstexte 3. 5th edition. Kassel (1st edition 1993).
Zwerger, K., 1997: Das Holz und seine Verbindungen. Traditionelle Bautechniken in Europa und Japan. Basel, Berlin, Boston.

France / Frankreich

Arcelin, P., & Büchsenschütz, O., 1985: Les données de la Protohistoire. In: Lasfargues 1985, 15-28.
Archéologie médiévale, 1, 1971-42, 2012.
Association Ouvrière des Compagnons du Devoir du Tour de France (ed.), 1979: L'Encyclopédie des Métiers. La charpente et la construction en bois. Paris.
Audouze, F., & Büchsenschütz, O., 1989: Villes, villages et campagnes de l'Europe celtique. Paris.
Bans, J. C., 1984: Hallenhäuser und Hallenscheunen in Frankreich. In: Hausbau in Frankreich. Jahrbuch für Hausforschung 34, 151-183. Sobernheim, Bad Windsheim.
Bontemps, D., 1983: Luynes (Indre-et-Loire). Maisons à pans de bois. Ètudes de structures. Vol. 16: Fin du XVe siècle, début du XVIe siècle. Paris.
Bontemps, D., 2002: Charpentes de la région Centre du XIIe au XIIIe siècle. Cher, Eure-et-Loire, Indre, Indre-et-Loire, Loir-et-Cher, Loiret. Paris.
Chapelot, J., & Fossier, R., 1980: Le village et la maison au Moyen Age. Paris.
Chazelles, C.-A. de, Fiches, J.-L., & Poupet, P., 1985: La Gaule méridionale. In: Lasfargues 1985, 61-71.
Corvol-Dessert, A., Hoffsummer, P., Houbrechts, D., Lambert, G.-N., Lavier, C., Locatelli, C., Mayer, J., Pariset, J.-D., Prévet, A., Taupin, J.-L., & Trenard, Y., 2002: Les charpentes du XIe au XIXe siècle. Typologie et évolution en France du Nord et en Belgique. Cahiers du Patrimoine 62. Paris.
Coulon, G., & Joly, D., 1985: Le centre. In: Lasfargues 1985, 93-101.
Desbat, A., 1985: La région de Lyon et de Vienne. In: Lasfargues 1985, 75-83.
Diderot, D., Le Rond d'Alembert, J., 1751-1765: Encyclopédie ou Dictionnaire raisonné des sciences, des arts et des métiers: http://www.lexilogos.com/encyclopedie_diderot_alembert.htm (30.06.2009).
Diot, M. (ed.), 2008: Architecture rurale en Bresse du XVe au XIXe siècle, Centre de recherche des Monuments historiques. Paris.
Direction du Patrimoine (ed.), 1995: Le bois dans l'architecture. Actes des colloques de la Direction du Patrimoine, colloque de Rouen. Entretiens du Patrimoine 14. Paris.
Épaud; F., 2007: De la charpente romane à la charpente gothique en Normandie. Évolution des techniques et des structures de charpenterie aux XIIe-XIIIe siècles. Caen.
Esquieu, Y., Pesez, J.-M. (ed.), 1998: Cent maisons médiévales en France (du XIIe au milieu du XVIe siècle). Un corpus et une esquisse. Paris.
Fréal, J., 1977: L' architecture paysanne en France. La maison. Paris.
Fréal, J., 1979: Bauernhäuser in Frankreich. Bäuerliches Wohnen im Nachbarland. Translated by T. Gebhard. München.
Gentili, F., Lefèvre, A., & Mahé, N. (eds.), 2003: L'habitat rural du haut Moyen Âge en Île-de-France: programme collectif de recherche. Bilan 2002-2003. Supplément du Bulletin archéologique du Vexin français 1. Guiry-en-Vexin.
Gerner, M., 2005: Les assemblages des ossatures et charpentes en bois. Construction, entretien, restauration. Translated by M. Genevrier. Paris.
Herrmann, W., 1989: Le château préfabriqué au Moyen Age. Construction et protection du pan de bois. Strasbourg.
Herrmann, W., 1991: Die vorgefertigte Burg. Konstruktionstechnik und Schutz des Fachwerks. Strasbourg.

Hoffsummer, P., 1995: Les charpentes de toitures en Wallonie. Typologie et dendrochronologie (XIe-XIXe siècle). Etudes et Documents, série Monuments et Sites 1. Namur.

Hunot, J.-Y., 2001: L'évolution de la charpente de comble en Anjou du XIIe au XVIIIe siècle. Patrimoine d'Anjou, études et travaux 1. Angers.

Journot, F., 2009: Un champ d'application prometteur. Archéologie du bâti et maison de ville. In: J. Burnouf (ed.), Manuel d'archéologie médiévale et moderne, 170-196, 213-215. Paris.

Jousse, M., La Hire, G. P. de, 1702: L'art de charpenterie Paris: http://www.cesr.univ-tours.fr/architectura (30.06.2009).

Lambert, G.-N., 1998: La dendrochronologie, mémoire de l'arbre. In: J. Evin, G.-N. Lamberg, L. Langouët, P. Lanos, & C. Oberlin, Les méthodes de datation en laboratoire, 13-69. Paris.

Lasfargues, J. (ed.), 1985: Architectures de terre et de bois. L'habitat privé des provinces occidentales du monde romain. Antécédents et prolongements. Protohistoire, Moyen Age et quelques expériences contemporaines. Actes du 2e congrès archéologique de Gaule méridionale, Lyon, 2-6 novembre 1983. Documents d'Archéologie Française 2. Paris.

Lassure, C.: L'architecture en pierre sèche de la France. Bibliographie chronologique (1521-1997): http://www.pierreseche.com/bibliographie_france.html (30.06.2009).

Lassure, C., 2007: Bibliographie chronologique de l'architecture vernaculaire rurale de la France (1516-1995): http://www.pierreseche.com/bibFrance_intro.html (30.06. 2009).

Lassure, C., 2007: Dictionnaire Français – Anglais de l'architecture vernaculaire = The Words of Vernacular Architecture: French – English Dictionary. L'Architecture Vernaculaire Supplément 6. Paris.

Lavenu, M., & Mataouchek, V., 1999: Dictionnaire d'architecture. Paris.

Le Muet, P., 1647: Maniere de bien bastir pour toutes sortes de personnes ...; Augmentation de nouveaux bastimens ... Paris: http://www.cesr.univ-tours.fr/architectura (30.06. 2009).

Lebouteux, P., 2001: Traité de couverture traditionnelle. Histoire, matériaux, techniques. Dourdan.

Leloup, D., 2002: Maisons en pan-de-bois de Bretagne. Rennes.

Lescroart, Y., & Faucon, R., 1995: Manoirs du Pays d'Auge. Paris.

Pérouse de Montclos, J.-M., 2007: Architecture. Méthode et vocabulaire. Principes d'analyse scientifique. 6th edition. Paris (1st edition 1972).

Pesez, J.-M., 1985: La terre et le bois dans la construction médiévale. In: Lasfargues 1985, 159-168.

Peytremann, E., 2003: Archéologie de l'habitat rural dans le nord de la France du IVe au XIIe siècle, Association française d'archéologie mérovingienne. Saint-Germain-en-Laye.

Phalip, B., 2004: Charpentiers et couvreurs. L'Auvergne médiévale et ses marges. Documents d'archéologie en Rhône-Alpes 26. Lyon.

Quenedey, R., 1977: L'habitation rouennaise. Etude d'histoire, de géographie et d'archéologie urbaine. Brionne (1st edition 1926).

Remacle, C., 1986: Architecture rurale. Analyse d'évolution en Vallée d'Aoste. Quaderni della Soprintendenza per i Beni Culturali della Valle d'Aosta, Nuova Serie 3. Rom.

Ruch, M., 1986: La maison traditionnelle d'Alsace. Barembach.

Runge, I. D., 1954: Dictionnaire technique de l'architecture et de la construction: Français – Allemand. Allemand – Français = Fachwörterbuch für Architektur und Bauwesen: Französisch – Deutsch. Deutsch – Französisch. Baden-Baden.

Saint Jean Vitus, B., & Seiller, M., 1998: La construction de bois, 1998. In: Esquieu 1998, 69-85.

Soulas, J.-J., 1986: Dinan. Guide de découverte des maisons de pan de bois. Paris.

Storck, J., n. d.: Complément du Dictionnaire pratique de menuiserie, ébénisterie, charpenterie. Lardy.

Viollet-le-Duc, E., 1858-1875: Dictionnaire raisonné de l'architecture française du XIe au XVIe siècle: http://fr.wikisource.org/wiki/Dictionnaire_raisonn%C3%A9_de_l%E2%80%99architecture_fran%C3%A7aise_du_XIe_au_XVIe_si%C3%A8cle (30.06.2009).

Britain and United States / Großbritannien und Vereinigte Staaten

Alcock, N. W., 1981: Cruck Construction. An Introduction and Catalogue. CBA Research Report 42. London: http://ads.ahds.ac.uk/catalogue/library/cba/rr42.cfm (30.06.2009).

Alcock, N. W., 1992: Cruck-Konstruktionen. In: G. U. Großmann, K. Freckmann, & U. Klein (eds.), Hausbau in Großbritannien. Jahrbuch für Hausforschung 40, 187-208. Marburg.

Alcock, N. W., Barley, M. W., Dixon, P. W., & Meeson, R. A., 1996: Recording Timber-Framed Buildings. An Illustrated Glossary. Council for British Archaeology, Practical Handbooks in Archaeology 5. 2nd edition. York.

Alcock, N. W., & Miles, D. H., 1996: A Stud-and-Panel Granary in Warwickshire, 1638/9. In: Vernacular Architecture 27, 38 f.

Alcock, N. W., 2003: Documenting the History of Houses. Archives and the User 10. London.

Art & Architecture Thesaurus Online (AAT): http://www.getty.edu/research/conducting_research/vocabularies/aat/ (30.06.2009).

Barley, M. W., 1987: The English Farmhouse and Cottage. Glouchester (1st edition London 1961).

Barley, M. W., 1992: Bauernhäuser und Cottages. In: G. U. Großmann, K. Freckmann, & U. Klein (eds.), Hausbau in Großbritannien. Jahrbuch für Hausforschung 40, 133-186. Marburg.

Beemer, W., & Rower, K., 2003: Timber Framing for Beginners 6. A Glossary of Terms. In: Timber Framing 68, 12-17.

Benson, T., 1980: Building the Timber Frame House. The Revival of a Forgotten Craft. New York.

Bismanis, M. R., 1987: The Medieval English Domestic Timber Roof. A Handbook of Types. American University Studies Series 9, History volume 25. New York.

Blumenson, J. J. G., 1986: Identifying American Architecture. A Pictorial Guide to Styles and Terms, 1600-1945. 2nd edition. Nashville.

Brady, N., 1996: The Sacred Barn: Barn Building in Southern England, 1100-1550. A Study of Grain Storage Technology and its Cultural Context. Thesis (Ph. D.), Cornell University.
Brown, R. J., 1997: Timber Framed Buildings of England. London (1st edition 1986).
Brown, W. H., 1995: The Conversion and Seasoning of Wood. A Guide to Principles and Practice. London (1st edition 1988).
Brunskill, R. W., 1985: Timber Building in Britain. London (2nd edition 2004).
Brunskill, R. W., 1987: Illustrated Handbook of Vernacular Architecture. 2nd edition. London, Boston (1st edition 1970, 4th revised edition 2000).
Brunskill, R. W., 2000: Houses and Cottages of Britain. Origins and Development of Traditional Buildings. London (1st edition 1997).
Brunskill, R. W., 2004: Traditional Buildings of Britain. An Introduction to Vernacular Architecture. 3rd edition. London (1st edition 1981).
Bucksch, H., 1986: Dictionary of Wood and Woodworking Practice = Holz-Wörterbuch. Vol. 2: English – German. Wiesbaden, Berlin.
Burch, M., 1990: Complete Guide to Building Log Homes. New York.
Champion, S., 1980: A Dictionary of Terms and Techniques in Archaeology. Oxford.
Chapelot, J., & Fossier, R., 1985: The Village & House in the Middle Ages. Berkeley, Los Angeles.
Chappell, S., 1998: A Timber Framer's Workshop: Joinery, Design & Construction of Traditional Timber Frames. Brownfield.
Charles, F. W. B., & Charles, M., 1998: Conservation of Timber Buildings. Shaftesbury.
Ching, F. D. K., & Adams, C., 1991: Building Construction Illustrated. New York.
Clark Huntington, W., 1982: Building Construction. Materials and Types of Construction. 5th edition. New York.
Clifton-Taylor, A., 1987: The Pattern of English Building. 4th edition. London (1st edition 1962).
Cocke, T., Findlay, D., Halsey, R., & Williamson, E., 2002: Recording a Church. An Illustrated Glossary. 3rd edition. York (1st edition London 1982).
Cordingley, R. A., 1961: British Historical Roof-Types and Their Members. In: Transactiones of the Ancient Monuments Society, NS 9, 73-120.
Cummings, A. L, 1979: The Framed Houses of Massachusetts Bay, 1625-1725. London.
Curl, J. S., 1993: Encyclopedia of Architectural Terms. London.
Dewell, H. D., 1917: Timber Framing. San Francisco.
Donnelly, M. C., 1992: Architecture in the Scandinavian Countries. Cambridge.
Elliott, S., & Wallas, E., 1977: The Timber Framing Book. York.
Evans, D. H., 2001: Urban Domestic Architecture in the Lower Hull Valley in the Medieval and Early Post-Medieval Periods. In: Gläser 2001, 49-76.
Fenton, A., & Walker, B., 1981: The Rural Architecture of Scotland. Edinburgh.
Fitchen, J., 1986: Building Construction Before Mechanization. Cambridge, London.
Fitchen, J., 2001: The New World Dutch Barn. The Evolution, Forms, and Structures of a Dissappearing Icon. 2nd edition. Syracuse, New York (1st edition 1968).
Fleming, J., Honour, H., & Pevsner, N., 1999: The Penguin Dictionary of Architecture and Landscape Architecture. 5th edition. London.
Fox, C., & Raglan, F. R., 1994: Monmouthshire Houses. Study of Building Techniques and Smaller House-Plans in the Fifteenth to Seventeenth Centuries. Vol. 1: Medieval Houses. Vol. 2: Sub-medieval Houses, c. 1550-1610 with a new introduction by P. Smith. Vol. 3: Renaissance Houses, c. 1590-1714; with a new introduction by P. Smith. 2nd edition. Cardiff.
Gaynor, J. M., & Hagedorn, N. L., 1993: Tools. Working in Eighteenth-Century America. Williamsburg.
Gee, E., 1984: A Glossary of Building Terms used in England from the Conquest to c. 1550. Frome.
Goodman, W. L., 1972: The History of Woodworking Tools. London (1st edition 1964, reprint London 1978).
Gottfried, H., & Jennings, J., 1985: American Vernacular Design 1870-1940: An Illustrated Glossary. New York.
Grenville, J., 1999: Medieval Housing. 2nd edition. London, Washington (1st edition 1997).
Hall, L. J., 1983: The Rural Houses of North Avon & South Gloucestershire 1400-1720. City of Bristol Museum & Art Gallery Monograph 6. Bristol.
Hall, R. A., & Hunter-Mann, K., 2002: Medieval Urbanism in Coppergate. Refining a Townscape. The Archaeology of York. Vol. 10: The Medieval Walled City North-East of the Ouse, fasc. 6. York.
Harris, J., & Lever, J., 1978: Illustrated Glossary of Architecture, 850-1830. 3rd edition. London.
Harris, R., 1989a: Discovering Timber-Framed Buildings. 2nd edition. Aylesbury (1st edition 1978).
Harris, R., 1989b: The Grammar of Carpentry. In: Vernacular Architecture 20, 1-8.
Harris, R., 1992: Einführung zum Fachwerkbau in England. Translated by J. Krawinkel. In: G. U. Großmann, K. Freckmann, & U. Klein (eds.), Hausbau in Großbritannien. Jahrbuch für Hausforschung 40, 29-49. Marburg.
Heal, S. V. E., 1982: The Wood Age? The Significance of Wood Usage in Pre-Iron Age North Western Europe. In: McGrail 1982, 95-110.
Hewett, C. A., 1969: The Development of Carpentry 1200-1700. An Essex Study. Newton Abbot.
Hewett, C. A., 1974: English Cathedral Carpentry. London.
Hewett, C. A., 1980: English Historic Carpentry. London, Chichester.
Hewett, C. A., 1985: English Cathedral and Monastic Carpentry. Shopwyke Hall.
Hooke, D. (ed.), 1988: Anglo-Saxon Settlements. Oxford.
Hughes, G., 1985: Barns of Rural Britain. London.
Innocent, C. F., 1916: The Development of English Building Construction. Cambridge (reprint Newton Abbot 1971).
Jenkins, J. G., 1976: Life & Tradition in Rural Wales. London.
Jordan, T. G., 1978: Texas Log Buildings. A Folk Architecture. Austin.
Kelly, J. F., 1963: Early Domestic Architecture of Connecticut. 3rd edition. New York.
King, B., 1998: Buildings of Earth and Straw. Structural Design for Rammed Earth and Straw-Bale Architecture. Sausalito.

Lewis, P., 2003: Details. A Guide to House Design in Britain. München.
Lounsbury, C. R. (ed.), 2000: An Illustrated Glossary of Early Southern Architecture and Landscape. Charlottesville, London (1st edition 1994).
Mackie, B. A., 1998: Notches of all Kinds. A Book of Timber Joinery. Toronto.
Martin, D., 2003: The Configuration of Inner Rooms and Chambers in the Transitional Houses of Eastern Sussex. In: Vernacular Architecture 34, 37-51.
Mason, R. T., 1969: Framed Buildings of the Weald. 2nd edition. Horsham (1st edition 1964).
Mason, R. T., 1972: Framed Buildings of England. Horsham.
McGrail, S. (ed.), 1982: Woodworking Techniques before A. D. 1500. Papers presented to a symposium at Greenwich in September, 1980, together with edited discussion. British Archaeological Reports, International Series 129. Oxford.
Meeson, R. A., & Welch, C. M., 1993: Earthfast Posts. The Persistence of Alternative Building Techniques. In: Vernacular Architecture 24, 1-17.
Meirion-Jones, G. I., 1981: Cruck Construction. The European Evidence. In: Alcock 1981, 39-56. London.
Mercer, E., 1975: English Vernacular Houses. A Study of Traditional Farmhouses and Cottages. London.
Metzger, K., n. d.: Personal Glossary: http://www.proz.com/?sp=mt&eid_s=9171&justgloss=1&float=y (30.06.2009).
Michelmore, D. J. H., 1979: A Current Bibliography of Vernacular Architecture 1: 1970-1976. York.
Milne, G., & Milne, D., 1982: Medieval Waterfront Development at Trig Lane, London. An Account of the Excavations at Trig Lane, London, 1974-6 and Related Research. London & Middlesex Archaeological Society, Special Paper 5. London.
Milne, G., 1992: Timber Building Techniques in London c. 900-1400. An Archaeological Study of Waterfront Installations and Related Material. London.
Morris, C. A., 2000: Craft, Industry and Everday Life. Wood and Woodworking in Anglo-Scandinavian and Medieval York. The Archaeology of York 17: The Small Finds, fasc. 13. York.
Naismith, R. J., 1985: Buildings of the Scottish Countryside. London.
Osborne, A. L., 1954: A Dictionary of English Domestic Architecture. London.
Ottaway, P., & Rogers, N., 2002: Craft, Industry and Everyday Life. Finds from Medieval York. The Archaeology of York 17: The Small Finds, fasc. 15. York.
Pattison, I. R., Pattison, D. S., & Alcock, N. W. (eds.), 1992: A Bibliography of Vernacular Architecture 3: 1977-1989. Aberystwyth.
Pattison, I. R., Pattison, D. S., & Alcock, N. W. (eds.), 1999: A Bibliography of Vernacular Architecture 4: 1990-1994. Aberystwyth.
Quiney, A., 1990: The Traditional Buildings of England. London.
Rahtz, P., Smith, J., Beresford, G., & Barker, P., 1982: Architectural Reconstruction of Timber Buildings from Archaeological Evidence. In: Vernacular Architecture 13, 39-47.
Roy, R., 1992: Complete Book of Cordwood Masonry Housebuilding. The Earthwood-Method. New York.
Royal Commission on the Historical Monuments of England (ed.), 1986: Thesaurus of Archaeological Terms. London.
Saeftel, F., 1970: Krummholz- und Cruck-Dachwerke in Nordwest-Europa. Eckernförde.
Salaman, R. A., 1997: Dictionary of Woodworking Tools, c. 1700-1970 and Tools of Allied Trades. Revised edition. Mendham (1st edition London 1975).
Smith, J. T., 1965: Timber-Framed Building in England. Its Development and Regional Differences. In: Archaeological Journal 122, 133-158.
Smith, J. T., 1992: Der Fachwerkbau in England. Seine Entwicklung und regionalen Unterschiede. In: G. U. Großmann, K. Freckmann, & U. Klein (eds.), Hausbau in Großbritannien. Jahrbuch für Hausforschung 40, 51-88. Marburg.
Smith, J. T., 1997: Roman Villas. A Study in Social Structure. London, New York.
Smith, P., 1975: Houses of the Welsh Countryside. London.
Smith, P, 1985: The Winter Conference 1984: Some Thoughts on Anglo-Continental Contrasts. In: Vernacular Architecture 16, 18 f.
Smith, P., 1992: Der regionale Hausbau der Britischen Inseln. In: G. U. Großmann, K. Freckmann, & U. Klein (eds.), Hausbau in Großbritannien. Jahrbuch für Hausforschung 40, 9-28. Marburg.
Sobon, J., & Schroeder, R., 1984: Timber Frame Construction. North Adams.
Sobon, J., 2002: Historic American Timber Joinery. A Graphic Guide. Becket. http://www.tfguild.org (30.06.2009).
Stevens, J. R., 2005: Dutch Vernacular Architecture in North America, 1640-1830. West Hurley.
Timber Framer's Guild of North America, 2001: Timber Frame Joinery & Design Book. 4th edition. Becket.
Visser, T. D., 1997: Field Guide to New England Barns and Farm Buildings. Hanover.
Vreim, H., 1980: Log Buildings. Construction and Sod Laying. Quebec.
Wallace, P. F., 1992: The Viking Age Buildings of Dublin. Medieval Dublin Excavations 1962-81, Series A 1. 2 volumes. Dublin.
Ward Jandl, H., 1983: The Technology of Historic American Buildings. Studies of the Materials, Craft Processes, and the Mechanization of Building Construction. Washington.
Webster, L., & Backhouse, J., 1991: The Making of England. Anglo-Saxon Art and Culture AD 600-900. London.
Welsh, P. C., 1966: Woodworking Tools 1600-1900. Contributions from the Museum of History and Technology: Bulletin 241, Paper 51. Washington.
Wiliam, E., 1982: Traditional Farm Buildings in North-East Wales 1550-1900. Caerffili.
Wood, M., 1965: The English Medieval House. London.

The Netherlands / Niederlande

Berends, G., 1996: Historische houtconstructies in Nederland. Arnhem.
Brandts Buys, L., 1974: De landelijke bouwkunst in Hollands Noorderkwartier. Stichting Historisch Boerderijonderzoek. Arnhem.

Brouns, R., & Ruiter, F., 1987: Boerderijen langs de Giessen – de ontwikkeling van boerderijen in de Alblasserwaard. Delft.

Cruyningen, P. J. van, 2002: Boerderijbouw in Zeeland van de tiende tot de twintigste eeuw. Utrecht.

Janse, H., 1989: Houten kappen in Nederland 1000-1940. Bouwtechniek in Nederland 2. Delft, Zeist.

Krosenbrink, H. (ed.), 1983: Oude boerderijen in Achterhoek en Liemers. Enschede.

Meischke, R., 1969: Het nederlandse woonhuis van 1300-1800. Vijftig jaar Vereeniging „Hendrick de Keyser". Haarlem.

Prooije, L. A. van, 1984: De vakleu en et vak. Boerderijbouw in Oost-Gelderland vanaf de eeuwwisseling tot ca. 1940. Vaktermen en werkwijze. Arnhem.

Stenvert, R., & Tussenbroek, G. van (ed.), 2007: Inleiding in de bouwhistorie. Opmeten en oderzoeken van oude gebouwen. Utrecht.

Stichting Historisch Boerderij-Onderzoek (ed.), 1982: De benaming van houtverbindingen en constructieve houten elementen bij oude boerderijen; een poging tot systematisiering. 2nd edition. Arnhem (1st edition 1973).

Tyghem, F. van, 1966: Op en om de middeleeuwse bouwwerf. De gereedschappen en toestellen gebruikt bij het bouwen van de vroege middeleeuwen tot omstreeks 1600. Studie gesteund op beeldende, geschreven en archeologische bronnen. Verhandelingen van de Koninklijke Vlaamse Academie voor Wetenschappen, Letteren en Schone Kunsten 28, 19. 2 volumes. Brussel.

Velasco, V, Vermue, E., & Giskes, C., 1995: Het vakwerkhuis. Korte handleiding voor bouw en restauratie. Amsterdam.

Voskuil, J. J., 1979: Van vlechtwerk tot baksteen. Geschiedenis van de wanden van het boerenhuis in Nederland. SHBO-Monografieën 2. Arnhem.

Vries, D. J. de, 1998: Deutsch-niederländisches Glossar wichtiger bauhistorischer Fachbegriffe. In: G. U. Großmann, D. J. de Vries, K. Freckmann, & U. Klein (eds.), Hausbau in Belgien. Jahrbuch für Hausforschung 44, 189-293. Marburg.

Waard, F. van der, 1996a: „Oplecht warck" und „Slotengebinten". Die ältesten Bauernhauskonstruktionen der östlichen Niederlande. In: G. U. Großmann, D. J. de Vries, K. Freckmann, & U. Klein (eds.), Ländlicher Hausbau in Norddeutschland und den Niederlanden. Berichte zur Haus- und Bauforschung 4, 9-31. Marburg.

Waard, F. van der, 1996b: „Oplecht wark", de oudste boerderijconstructies in Oost-Nederland. In: Jaarboek Monumentenzorg 1996, 8-18.

Waterbolk, H. T., 2009: Getimmerd verleden. Sporen van voor- en vroeghistorische houtbouw of de zand- en kleigronden tussen eems en Ijssel. Groningen archaeological studies 10. Groningen.

Zwiers, L. (ed.), 1918/1920: Bouwkundig woordenboek. Bevattende de beknopte verklaring van technische woorden en termen, betrekking hebbende op de bouwkunde, in ruimen zin genomen. 2 volumes. Amsterdam.

Germany, Austria and Switzerland / Deutschland, Österreich und Schweiz

Arbeitskreis für Hausforschung Südtirol (ed.), 2007: Spätmittelalterliche Bau- und Wirtschaftsformen im Passeiertal. Tagungsband der Regionalgruppe Alpen 26. und 27. Mai 2006 – St. Leonhard in Passeier. St. Martin in Passeier.

Bauer, C. H., 1992: Anspruch und Wirklichkeit landesherrlicher Baugesetzgebung. Analyse der Wechselbeziehungen zwischen Verordnung und Hausbau in Hessen-Kassel bzw. Kurhessen von 1532-1866. Grünstadt.

Baumeier, S., 1974: Das Bürgerhaus in Warendorf. Ein volkskundlicher Beitrag zur Geschichte des Profanbaus in Westfalen. Schriften der Volkskundlichen Kommission des Landschaftsverbandes Westfalen-Lippe 22; Quellen und Forschungen zur Geschichte des Kreises Warendorf 6. Münster.

Baumeier, S., Grossmann, G. U., & Könenkamp, W.-D., 1989: Guide Westphalian Open Air Museum Detmold, Museum of Rural History and Culture = Museumsführer Westfälisches Freilichtmuseum Detmold. Landesmuseum für Volkskunde. Detmold.

Baumgarten, K., 1965: Das Bauernhaus in Mecklenburg. Veröffentlichungen des Instituts für deutsche Volkskunde 34. Berlin.

Baumgarten, K., 1985: Das deutsche Bauernhaus. Eine Einführung in seine Geschichte vom 9. bis zum 19. Jahrhundert. 2nd edition. Berlin (1st edition 1980).

Baumhauer, J. F., 2001: Hausforschung. In: R. W. Brednich (ed.), Grundriss der Volkskunde. Einführung in die Forschungsfelder der europäischen Ethnologie, 101-131. 3rd edition. Berlin (1st edition 1988).

Bedal, K., 1975: Haus und Hof in Fichtelgebirge und Frankenwald. Bericht des Nordoberfränkischen Vereins für Natur-, Geschichts- und Landeskunde 26. Hof.

Bedal, K., 1977: Ländliche Ständerbauten in Holstein und im südlichen Schleswig. Studien zur Volkskunde und Kulturgeschichte Schleswig-Holsteins 1. Neumünster.

Bedal, K., 1985: Fachwerkbauten vor 1600 in Westfalen und Franken; einige vergleichende Bemerkungen. In: G. Wiegelmann (ed.), Nord-Süd-Unterschiede in der städtischen und ländlichen Kultur Mitteleuropas. Beiträge zur Volkskultur in Nordwestdeutschland 40, 1-22. Münster.

Bedal, K., 1993: Historische Hausforschung. Eine Einführung in Arbeitsweise, Begriffe und Literatur. Quellen und Materialien zur Hausforschung in Bayern 6; Schriften und Kataloge des Fränkischen Freilandmuseums 18. 2nd revised edition. Bad Windsheim (1st edition Münster 1978).

Bedal, K., & Heidrich, H. (eds.), 1997: Bauernhäuser aus dem Mittelalter. Ein Handbuch zur Baugruppe Mittelalter im Fränkischen Freilandmuseum Bad Windsheim. Schriften und Kataloge des Fränkischen Freilandmuseums des Bezirks Mittelfranken 28. Bad Windsheim.

Bedal, K., & May, H. (eds.), 2002: Unter Dach und Fach. Häuserbauen in Franken vom 14. bis ins 20. Jahrhundert. Schriften und Kataloge des Fränkischen Freilandmuseums 36. Bad Windsheim.

Bedal, K., 2006: Fachwerk vor 1600 in Franken. Eine Bestandsaufnahme. Schriften und Kataloge des Fränki-

schen Freilandmuseums des Bezirks Mittelfranken 49; Quellen und Materialien zur Hausforschung in Bayern 2. 2nd revised edition. Bad Windsheim, Petersberg (1st edition 1990).

Bernert, K., 1988: Umgebindehäuser. Berlin.

Binding, G., & Roggatz, A. (eds.), 1990: Fachterminologie für den historischen Holzbau. Fachwerk – Dachwerk. Veröffentlichungen der Abteilung Architekturgeschichte des Kunsthistorischen Instituts der Universität zu Köln 38. Köln.

Binding, G., 1991: Das Dachwerk auf Kirchen im deutschen Sprachraum vom Mittelalter bis zum 18. Jahrhundert. München.

Binding, G., Mainzer, U., & Wiedenau, A., 1997: Kleine Kunstgeschichte des deutschen Fachwerkbaus. 4th edition. Darmstadt (1st edition 1975).

Binding, G., 2004: Medieval Building Techniques = Der mittelalterliche Baubetrieb in zeitgenössischen Abbildungen. Translated by A. Cameron. Stroud.

Braun, F., 1994: Hausbau in Mölln im 17. und 18. Jahrhundert. Zusammenhänge zwischen Baubestand, Wirtschaftsstruktur und Sozialtopographie in einer norddeutschen Kleinstadt. Neumünster.

Ching, F. D. K., 2000: Bildlexikon der Architektur, aus dem Englischen von H. Allgeier. 2nd edition. Köln.

Conrad, K., 1988: Führer durch das Salzburger Freilichtmuseum. Veröffentlichungen des Salzburger Freilichtmuseums 2. Salzburg.

Dahms, G., Wiese, G., & Wiese, R. (eds.), 1999: Stein auf Stein. Ländliches Bauen zwischen 1870 und 1930. Arbeit und Leben auf dem Lande 6. Rosengarten.

Ditmar-Trauth, G., 1995: Das gallorömische Haus. Zu Wesen und Verbreitung des Wohnhauses der gallorömischen Bevölkerung im Imperium Romanum. Antiquitates 10. 2 volumes. Hamburg.

Dörfler, W., Klages, U., & Turner, H.-J., 1994: Die Schafställe der Nordheide. Arbeitshefte zur Denkmalpflege in Niedersachsen 10. Hameln.

Dörfler, W., 2002, Die ältesten Bauernhausgefüge des Elbe-Weser-Dreiecks. In: J. Klápště (ed.), The Rural House from the Migration Period to the Oldest Still Standing Buildings. Ruralia IV, 8.-13. September 2001, Bad Bederkesa, Lower Saxony, Germany. Památky archeologické, supplementum 15, 53-57. Praha.

Donat, P., 1980: Haus, Hof und Dorf in Mitteleuropa vom 7. bis 12. Jahrhundert. Schriften zur Ur- und Frühgeschichte 33. Berlin.

Dues, W., 1988: Das holzverarbeitende Handwerk im Wandel der Zeit. Eine historische Darstellung von Werkzeugen, Arbeitsweisen und Bräuchen. Bocholt.

Ehrhardt, G., Rach, H.-J., Schauer, H.-H., Schleiff, H., Ander, R., & Kolbe, B., 1992: Fachwerkbauten in Mecklenburg-Vorpommern, Brandenburg, Sachsen-Anhalt, Thüringen, Sachsen. Berlin, München.

Eitzen, G., 1981: Niederrheinische Bauernhäuser vom 15. bis zum Beginn des 18. Jahrhunderts. Köln.

Eitzen, G., 2006: Bauernhausforschung in Deutschland. Gesammelte Aufsätze 1938 bis 1980, ed. von Horst W. Löbert. Suderburg.

Eiynck, A., 1991: Häuser, Speicher, Gaden. Städtische Bauweisen und Wohnformen in Steinfurt und im nordwestlichen Münsterland vor 1650. Denkmalpflege und Forschung in Westfalen 19. Bonn.

Eiynck, A., 1998: Alles unter Dach und Fach. Bauen und Wohnen in altem Fachwerk auf dem Lande. Damals bei uns in Westfalen 2. 4th edition. Münster.

Ellenberg, H., 1990: Bauernhaus und Landschaft in ökologischer und historischer Sicht. Stuttgart.

Fister, P., 1991: Erlebte Architektur in Südkärnten – Bauernhöfe, Bildstöcke, Kirchen, Burgen, Schlösser. Klagenfurt.

Freckmann, K., & Schmidt, B. (eds.), 2003: Baugeschichte am Mittelrhein. Eine Exkursion zu historischen Häusern zwischen Bingen, Bacharach und Oberwinter. Marburg.

Freckmann, K., & Schmidt, B. (eds.), 2004: Häuser und ihre Geschichte im Hunsrück-Nahe-Raum. Marburg.

Freckmann, K., Hofrichter, H., Paul, R., & Schmidt, B. (eds.), 2005: Historische Häuser in den ländlichen Regionen der Pfalz. Marburg.

Furrer, B., 1994: Die Bauernhäuser der Kantone Schwyz und Zug. Die Bauernhäuser der Schweiz 21. Basel.

Furrer, B. (ed.), 2003: Kulturaustausch im ländlichen Hausbau – Inneralpin und transalpin. Berichte über die Tagung der Regionalgruppe Alpen in Schwyz, 29. Juni-1. Juli 2002. Beiträge zur historischen Hausforschung in den Alpen 1. Petersberg.

Gebhard, T., 1957: Wegweiser zur Bauernhausforschung in Bayern. Bayerische Heimatforschung 11. München.

Gebhard, T., 1976: Der Bauernhof in Bayern. 2nd edition. München.

Gebhard, T., 1982: Überlegungen zur Terminologie in der Hausforschung. Bayerisches Jahrbuch für Volkskunde 1982, 45-55.

Geisberg, M., 1934: Die Stadt Münster. Bau- und Kunstdenkmäler von Westfalen 41. Vol. 3. Münster.

Gerner, M., 1993: Handwerkerlexikon. Wörterbuch für das Bauhandwerk. 2nd edition. Stuttgart (1st edition 1984).

Gerner, M., 1997: Fachwerklexikon. Handbuch für Fachwerk und Holzkonstruktionen. Stuttgart.

Gerner, M., 1998a: Fachwerk. Entwicklung, Gefüge, Instandsetzung. 8th edition. Stuttgart (1st edition 1979).

Gerner, M., 1998b: Handwerkliche Holzverbindungen der Zimmerer. 2nd edition. Stuttgart (1st edition 1992).

Gläntzer, V., 1980: Ländliches Wohnen vor der Industrialisierung. Beiträge zur Volkskultur in Nordwestdeutschland 12. Münster.

Griep, H.-G., 1992: Kleine Kunstgeschichte des deutschen Bürgerhauses. Darmstadt.

Grossmann, G. U., 1983: Der spätmittelalterliche Fachwerkbau in Hessen. Die Blauen Bücher. Königstein.

Grossmann, G. U., 1987: Fachwerkbau. Planung, Herstellung, Technik am Beispiel verschiedener Bauten im Westfälischen Freilichtmuseum Detmold. Unterricht in westfälischen Museen 9. Münster.

Grossmann, G. U., 1993: Einführung in die historische Bauforschung. Darmstadt.

Grossmann, G. U., Krutisch, P., & Reimers, H. (eds.), 1994: 500 Jahre Garantie. Auf den Spuren alter Bautechniken. Materialien zur Kunst- und Kulturgeschichte in Nord- und Westdeutschland 12. Marburg.

Grossmann, G. U., & Michels, H., 2002: Fachwerk als historische Bauweise. Ein Materialleitfaden und Ratgeber. Suderburg-Hösseringen.

Grossmann, G. U., 2004: Der Fachwerkbau in Deutschland. Das historische Fachwerkhaus, seine Entstehung, Farbgebung, Nutzung und Restaurierung. 3rd revised edition. Köln (1st edition 1986).

Grossmann, G. U., 2006: Fachwerk in Deutschland. Zierformen seit dem Mittelalter. Petersberg.

Grote, R.-J., 1982: Der ländliche Hausbau in den Vierlanden unter der beiderstädtischen Herrschaft Hamburgs und Lübecks bis 1867. Hamburg.

Gschnitzer, H., 1979: Führer durch das Museum Tiroler Bauernhöfe. Kramsach.

Gschwend, M., 1983: Schweizer Bauernhäuser. Material, Konstruktion und Einteilung. Schweizer Heimatbücher 144. 2nd edition. Bern.

Hansen, W., & Kreft, H., 1980: Wilhelm Hansen, Fachwerk im Weserraum. Aufnahmen von H. Kreft. Hameln.

Hansen, W., 1987: Hauswesen und Tagewerk im alten Lippe. Ländliches Leben in vorindustrieller Zeit. 3rd edition. Münster.

Haarnagel, W., 1979: Die Grabung Feddersen Wierde. Methode, Hausbau, Siedlungs- und Wirtschaftsformen sowie Sozialstruktur. Feddersen Wierde 2, Text- und Tafelband. Wiesbaden.

Hähnel, J., 1973: Umgebinde. Studien zum Gefüge des Bauernhauses im mitteldeutschen Osten und seiner Stellung im Hausbau Mitteleuropas. Doctoral thesis Münster 1969.

Halfar, W., 1999: Historischer Holzbau in Europa. Schriften des Vereins Regionalmuseum Wolfhagen, Reihe Sonderausstellungen 4. Wolfhagen.

Herbst, H., 2000: Heustadel im Lande Salzburg. Befundaufnahme 1995-1998 in Salzburg Innergebirg. Veröffentlichung des Salzburger Freilichtmuseums 5. Großgmain.

Heumüller, M., & Schlichtherle, H., 2004: 150 Jahre Pfahlbauforschung: Wohnen am Wasser. In: Archäologie in Deutschland 2004: 3, 22-26.

Hildebrand, W., 1986: Bauen im Mittelalter. Gaming.

Hinz, H., 1986a: Dach. B. Germanische und römische Voraussetzungen. In: R.-H. Bautier, R. Auty, & N. Angermann (eds.), Lexikon des Mittelalters 3, Sp. 409 f. München.

Huwyler, E., 1996: Schweizerische Hausforschung. Ein Beitrag zu ihrer Geschichte. Schweizerisches Freilichtmuseum Ballenberg, Jahrbuch, 8-136.

Imhof, M., 1996: Historistisches Fachwerk. Zur Architekturgeschichte im 19. Jahrhundert in Deutschland, Großbritannien (Old English Style), Frankreich, Österreich, der Schweiz und den USA. Bamberg.

Jaggi, B., 2005: Historische Dachwerke in Basel. Die Systeme und ihre Durchdringungen – Versuch einer analytischen und induktiven Auswertung. In: Basler Denkmalpflege (ed.), Die Dächer der Stadt Basel, 139-211. Basel.

Jankuhn, H., 1973: Axt, Kap. 2: Archäologisches. In: J. Hoops (ed.), Reallexikon der Germanischen Altertumskunde 1, 536-544. 2nd edition. Berlin, New York.

Kadatz, H.-J., 1994: Seemanns Lexikon der Architektur. Leipzig.

Kaennel, M., & Schweingruber, F. H., 1995: Multilingual Glossary of Dendrochronology. Bern, Stuttgart, Wien 1995.

Kaspar, F., 1985: Bauen und Wohnen in einer alten Hansestadt. Denkmalpflege und Forschung in Westfalen 9; Schriften der Volkskundlichen Kommission für Westfalen 28. Münster.

Kaspar, F., 1986: Fachwerkbauten des 14. bis 16. Jahrhunderts in Westfalen. Beiträge zur Volkskultur in Nordwestdeutschland 52. 2nd edition. Münster.

Kaspar, F., 1988: Stabbau, Ständerbohlenbau, Fachwerk. Zur Frühgeschichte des Fachwerks in Nordwestdeutschland. In: G. Wiegelmann, & F. Kaspar (eds.), Beiträge zum städtischen Bauen und Wohnen in Nordwestdeutschland. Beiträge zur Volkskultur in Nordwestdeutschland 58, 59-77. Münster.

Kaspar, F., 2001: Bedeckt und Bedacht. Zur Geschichte von Dachdeckung und Fassadenbehang in Nordwestdeutschland. Denkmalpflege und Forschung in Westfalen 37. Essen.

Kaspar, F., 2002: Ländliches Bauwesen im Spätmittelalter. Fragen an die Forschung. In: Rheinisch-westfälische Zeitschrift für Volkskunde 47, 85-99.

Kaspar, F., 2004: Hausforschung im Kontext. Gefüge und Struktur jenseits des Bauwerks. In: H. May, & K. Kreilinger (eds.), Alles unter einem Dach. Häuser – Menschen – Dinge. Festschrift für Konrad Bedal zum 60. Geburtstag. Quellen und Materialien zur Hausforschung in Bayern 12, 73-85. Petersberg.

Kastl, G. (ed.), 1997: Goldene Jahrhunderte. Die Bronzezeit in Südwestdeutschland. ALManach, Archäologisches Landesmuseum Baden-Württemberg 2. Stuttgart.

Klages, U., Dörfler, W., & Turner, H.-J., 1993, 1994 & 1995: „Bauernhaus-Genealogie“ im Landkreis Rotenburg. In: Rotenburger Schriften 78/79, 7-74, 80/81, 35-114 & 82/83, 82-150.

Klein, U., 2001: Bauaufnahme und Dokumentation. Stuttgart, München.

Kleines Wörterbuch der Architektur, 2008. Universal-Bibliothek 9360. 12th edition. Stuttgart.

Klöckner, K., 1978: Alte Fachwerkbauten. München.

Klöckner, K., 1982: Der Blockbau. Massivbauweise in Holz. München.

Knesch, G., 1997: Bundwerkstadel in Niederbayern, eine Dokumentation. Quellen und Materialien zur Hausforschung in Bayern 8; Schriften des Bauernhausmuseums Amerang des Bezirks Oberbayern 7. Amerang.

Laudel, K., 2003: Typenbegriffe in der ländlichen Hausforschung Brandenburgs. Untersuchungsergebnisse aus dem Oderbruch. Brandenburgische Denkmalpflege 12, 97-103.

Laudel, K., 2005: Der Typenwandel des ländlichen Wohnhauses im Oderbruch. Der Einfluss von friderizianischer Kolonisation und preußischer Obrigkeit auf die Hausformen der ländlichen Untertanen. Doctoral thesis Weimar.

Lippert, H.-G., 1992: Das Haus in der Stadt und das Haus im Hause. Bau- und Wohnformen des 13.-16. Jahrhunderts gezeigt an Beispielen aus Limburg an der Lahn und anderen Städten in Hessen. München.

Loewe, L., 1969: Schlesische Holzbauten. Düsseldorf.

Lohrum, B., 2004: Vom Pfettendach zum Sparrendach. Bemerkungen zur konstruktiven Entwicklung des süddeutschen Dachwerkes ab dem frühen 12. Jahrhundert. In: May & Kreilinger 2004, 255-284.

Lukas, E., 1993: Heimatliches Bauen. Ein Fachwörterbuch. St. Peter ob Judenburg.

Luley, H., 1992: Urgeschichtlicher Hausbau in Mitteleuropa. Grundlagenforschungen, Umweltbedingungen und bautechnische Rekonstruktion. Universitätsforschungen zur prähistorischen Archäologie 7. Bonn.

Michels, H., 1998: Städtischer Hausbau am mittleren Hellweg. Die Entwicklung der Wohnbauten in Soest von 1150 bis 1700. Beiträge zur Volkskultur in Nordwestdeutschland 94. Münster.

Moser, O., 1974: Das Bauernhaus und seine landschaftliche und historische Entwicklung in Kärnten. Kärntner Museumsschriften 56. Klagenfurt.

Moser, O., 1976: Das Pfettenstuhldach. Wien.

Moser, O., 1985: Handbuch der Sach- und Fachbegriffe. Zur Erläuterung von Hausanlagen, Bautechnik, Einrichtung und Gerät im Kärntner Freilichtmuseum Maria Saal. Klagenfurt, Maria Saal.

Mührenberg, D., 2001: Das Lübecker Kolloquium 1999 (Der Hausbau) – Zusammenfassung. In: Gläser 2001, 833-852.

Müller-Beck, H., 1976: Beil, Kap. 1: Funktionales. In: J. Hoops (ed.), Reallexikon der Germanischen Altertumskunde. Vol. 2, 154-158. 2nd edition. Berlin, New York.

Ostendorf, F., 1908: Die Geschichte des Dachwerks. Leipzig, Berlin (reprint Hannover 1982).

Pessler, W., 1906: Das altsächsische Bauernhaus in seiner geographischen Verbreitung. Ein Beitrag zur deutschen Landes- und Volkskunde. Braunschweig (reprint Hildesheim 1981).

Pevsner, N., Honour, H., Fleming, J., 2004: Lexikon der Weltarchitektur. Berlin (1st German edition Darmstadt 1971).

Pevsner, N., 2008: Europäische Architektur. Von den Anfängen bis zur Gegenwart. 9th edition. München (1st German edition 1957).

Phleps, H., 1942: Holzbaukunst. Der Blockbau. Ein Fachbuch zur Erziehung werkgerechten Gestaltens in Holz. Karlsruhe (reprint 1989).

Phleps, H., 1967: Alemannische Holzbaukunst. Herausgegeben und bearbeitet von Ernst Mix. Wiesbaden (reprint Karlsruhe 1988).

Phleps, H., 1976: Deutsche Fachwerkbauten. Neu herausgegeben von Walter Sage. Königstein (1st edition 1951).

Phleps, H., 1982: The Craft of Log Building. A Handbook of Craftsmanship in Wood. Translated by R. MacGregor. Ottawa.

Pöttler, V. H., 1985: Führer durch das Österreichische Freilichtmuseum. Schriften und Führer des Österreichischen Freilichtmuseums Stübing bei Graz 12. 4th edition. Stübing.

Pöttler, V. H., 1989: Erlebte Baukultur – Museum unter freiem Himmel. Eine Idee setzt sich durch. Schriften und Führer des Österreichischen Freilichtmuseums Stübing bei Graz 13. Stübing.

Rach, H.-J. (ed.), 1982: Vom Bauen und Wohnen. 20 Jahre Arbeitskreis für Haus- und Siedlungsforschung in der DDR. Berlin.

Reutter, R., 1987: Haus und Hof im Odenwald. Form, Funktion und Geschichte. Geschichtsblätter Kreis Bergstraße, Sonderband 8. 2nd edition. Lorsch.

Riepshoff, H., 1996: Speicher und Backhäuser in der Grafschaft Hoya. Lilienthal.

Sage, W., 1972: Fachwerk, Fachwerkbau. In: Reallexikon zur deutschen Kunstgeschichte 6, 938-992. Stuttgart.

Schadwinkel, H.-T., & Heine, G., 1999: Das Werkzeug des Zimmermanns. Mit einer Einführung von M. Gerner. 3rd edition. Hannover (1st edition 1986).

Scheftel, M., 1990: Mittelalterlicher Holzbau in den Städten des niederdeutschen Raumes und der angrenzenden Küstengebiete. In: Topographie und Hausbau der Frühzeit in Städten des hansischen Wirtschaftsraumes. Lübecker Schriften zur Archäologie und Kulturgeschichte 20, 7-100. Bonn.

Schepers, J., 1978: Das Bauernhaus in Nordwestdeutschland. 2nd edition. Bielefeld (1st edition Münster 1943).

Schepers, J., 1994: Haus und Hof westfälischer Bauern. 7th edition. Münster (1st edition 1960).

Schier, B., 1966: Hauslandschaften und Kulturbewegungen im östlichen Mitteleuropa. Göttingen (1st edition Reichenberg 1932).

Schilli, H., 1953: Das Schwarzwaldhaus. Stuttgart.

Schmaedecke, M., 2002: Zur Kontinuität von Getreidespeichern auf Stützen von vorgeschichtlicher Zeit bis in die frühe Neuzeit. In: J. Klápště (ed.), The Rural House from the Migration Period to the Oldest Still Standing Buildings. Ruralia IV, 8. September 2001, Bad Bederkesa, Lower Saxony, Germany. Památky archeologické, supplementum 15, 134-142. Praha.

Schmolitzky, O., 1968: Das Bauernhaus in Thüringen. Veröffentlichungen des Instituts für Deutsche Volkskunde 47. Berlin.

Scholz, A., 1998: Siedlungsentwicklung und Baugeschichte bäuerlicher Gehöfte in Breunsdorf. Entwicklung einer ländlichen Siedlung im Leipziger Südraum vom 18. Jahrhundert bis zur Gegenwart. Veröffentlichungen des Landesamtes für Archäologie mit Landesmuseum für Vorgeschichte 27. Stuttgart.

Schrader, M., & Voigt, J., 2003: Bauhistorisches Lexikon. Baustoffe, Bauweisen, Architekturdetails. Suderburg.

Schuller, M., 2002: Building Archaeology. Monuments and Sites, N. S. 7. Paris.

Schweingruber, F. H., 1990: Anatomie europäischer Hölzer. Ein Atlas zur Bestimmung europäischer Baum-, Strauch- und Zwergstrauchhölzer = Anatomy of European Woods. Bern, Stuttgart.

Siuts, H., 2002: Bäuerliche und handwerkliche Arbeitsgeräte in Westfalen. Die alten Geräte der Landwirtschaft und des Landhandwerks 1890-1930. Schriften der Volkskundlichen Kommission für Westfalen 26. Münster (1st edition 1980).

Sobon, J., & Schroeder, R., 1990: Holzrahmen-Konstruktionen. Geschichte und Entwicklung der Timber-Frame-Bauweise. Düsseldorf.

Speckmann, A., 2010: Ländlicher Hausbau in Westfalen vom 6./7. Jahrhundert bis zum 12./13. Jahrhundert. Bodenaltertümer Westfalens 49. Mainz.

Spohn, T., 1995: Aspekte kleinstädtischen Lebens im 18. Jahrhundert. Vom Bauen und Wohnen in Unna. Denkmalpflege und Forschung in Westfalen 30. Bonn.

Spohn, T., 2003: Volkskunde und Denkmalpflege – Westfalen als Beispiel. In: Gesellschaft für Volkskunde in Schleswig-Holstein 13, 26-46.

Spohn, T., 2007: Wi(e)der die Regionalisierung von Kultur: Stammesgebiete – Kulturräume – Kulturlandschaft. In:

Landschaftsverband Westfalen-Lippe (ed.), Gemeinsame Wurzeln – getrennte Wege? Über den Schutz von gebauter Umwelt, Natur und Heimat seit 1900. Jahrestagung 2005 der Vereinigung der Landesdenkmalpfleger in der Bundesrepublik Deutschland. Arbeitsheft des LWL-Amtes für Denkmalpflege in Westfalen 5, 255-271. Münster.

Spohn, T., 2012: Kulturraumforschung und was sonst? Bemerkungen zum Wandel der Erkenntnisziele im Arbeitskreis für Hausforschung. In: M. Goer, D. J. de Vries, B. Furrer, U. Klein, H. Stiewe, & A. Weidlich (eds.), Wandel im Wohnbau zwischen Gotik und Barock. Die sächsisch-böhmische Entwicklung im überregionalen Vergleich. Jahrbuch für Hausforschung 53, 505-535. Marburg.

Sprenger, M., 1995: Bürgerhäuser und Adelshöfe in Rinteln. Bau- und sozialgeschichtliche Untersuchungen zu frühneuzeitlichen Hausformen im mittleren Weserraum. Materialien zur Kunst- und Kulturgeschichte in Nord- und Westdeutschland 19. Marburg.

Stampfer, H. (ed.), 1990/1993: Bauernhöfe in Südtirol. Vol. 1: Riten. Vol. 2: Sarntal. Bozen.

Stiewe, H., 1996a: Hausbau und Sozialstruktur einer niederdeutschen Kleinstadt. Blomberg zwischen 1450 und 1870. Schriften des westfälischen Freilichtmuseums Detmold 13. Detmold.

Stiewe, H., 1996b: Die ältesten Bauernhäuser der Grafschaft Lippe. Neue Befunde zum ländlichen Hausbau des 16. Jahrhunderts. In: G. U. Großmann, D. J. de Vries, K. Freckmann, & U. Klein (eds.), Ländlicher Hausbau in Norddeutschland und den Niederlanden. Berichte zur Haus- und Bauforschung 4, 293-328. Marburg.

Stiewe, H., 1997: Lippische Bauernhöfe des 16.-19. Jahrhunderts. Ein Beitrag zur ländlichen Hausforschung. Schriften des Lippischen Landesmuseums 1. 2nd edition. Detmold (1st edition 1985).

Stiewe, H., 2002: „Fundamentaler" Wandel? Ländlicher Hausbau des 16. Jahrhunderts in Ostwestfalen und an der mittleren Weser. In: J. Klápště (ed.), The Rural House from the Migration Period to the Oldest Still Standing Buildings. Ruralia IV, 8. September 2001, Bad Bederkesa, Lower Saxony, Germany. Památky archeologické, supplementum 15, 76-89. Praha.

Stiewe, H., 2007: Fachwerkhäuser in Deutschland. Konstruktion, Gestalt und Nutzung vom Mittelalter bis heute. Darmstadt.

Traber, G., 1958: Alte bäuerliche Nebengebäude in Nordniedersachsen. Ein Beitrag zur Erforschung der Gefügegeschichte des Hauses. Hannover (reprint Kirchseelte 1985).

Verband der deutschen Architekten- und Ingenieurvereine (ed.), 1905/1906: Das Bauernhaus im Deutschen Reiche und seinen Grenzgebieten. Dresden (reprint Hannover 2000).

Vogts, H., 1954: Dach. In: Reallexikon zur deutschen Kunstgeschichte 3, 911-970. Stuttgart.

Volmer, L., 2007: Glossar zum prähistorischen und historischen Holzbau. Ein Projekt am Niedersächsischen Institut für historische Küstenforschung in Wilhelmshaven. In: AHF-Mitteilungen 71, 10-13.

Weiss, W., 1991: Fachwerk in der Schweiz. Basel, Boston, Berlin.

Werner, P., 1992: Der Hof des Salzburger Flachgaus. Bayerische Hauslandschaften 2; Arbeitshefte des Bayerischen Landesamtes für Denkmalpflege 47. München.

Wolf, G., 1940: Schleswig-Holstein. Haus und Hof deutscher Bauern 1. Berlin.

Zimmermann, W. H., 1998: Pfosten, Ständer und Schwelle und der Übergang vom Pfosten- zum Ständerbau. Eine Studie zu Innovation und Beharrung im Hausbau. Zu Konstruktion und Haltbarkeit prähistorischer bis neuzeitlicher Holzbauten von den Nord- und Ostseeländern bis zu den Alpen. In: Probleme der Küstenforschung im südlichen Nordseegebiet 25, 9-241. Oldenburg.

Zippelius, A., 1954: Vormittelalterliche Zimmerungstechnik in Mitteleuropa. In: Rheinisches Jahrbuch für Volkskunde 5, 7-52.

Denmark / Dänemark

Benzon, G., & Nielsen, A., 1983: Danske bygningsudtryk. København.

Benzon, G., 1984: Gammelt dansk bindingsværk. København.

Bloch Harpsøe, I., 2003: Stilarter i arkitekturen. Ordliste: Arkitektur- og byggefaglige udtryk: http://hjem.get2net.dk/projektleder (30.06.2009).

Clemmensen, M., 1937: Bulhuse. Studier over gammel dansk træbygningskunst. 2 volumes. København.

Dansk Vinduesrenovering A/S, n. d.: Ordbog: http://www.dansk-vinduesrenovering.dk/?PageID=9 (30.06.2009).

Draiby, B., 1991: Studier i jernaldrens husbygning. Rekonstruktion af et langhus fra ældre romersk jernalder. In: Eksperimentelt arkæologi. Studier i teknologi og kultur 1, 103-133.

Engqvist, H. H., 1968: Aalborg bindingsverk. Herning.

Engqvist, H. H., 1987: Jyske og Gynske herregårdslæder. In: Bygningsarkæolgiske Studier 87, 7-32. København.

Hovmand, U. A., 2009: Illustreret byggeordbog. 5th edition. Birkeræd.

Hvidtfeldt, J. (ed.), 1952-56: Håndbog for danske lokalhistorikere. Dans historisk fællesforening. Viborg.

Jensen, J. E., 1984: Historiske huse og gårde på Strynø. Herning.

Jensen, M., 1969: Byggeteknik omkring 1700. Med særligt henblik på grej og metoder. København.

Jensen, N. E., & Gaushorn, J., 1987: Rauders bindingsværk. Østjysk byggetradition ca. 1530-1800. Rauders.

Jessen, C. von (ed.), 1976: Landhuset. Byggeskik og egnspræg, gode raad om vedligeholdelse og istandsættelse. 2nd edition. København (1st edition 1975).

Jørgensen, T., 1996: Byggeteknisk ordliste. Tysk/Dansk – Dansk/Tysk. Randers.

Foged Klemensen, M., 2001: Huskonstruktioner i tidlig middelalderlig landbebyggelse. En kritisk vurdering af udveklingsteorier og terminologi samt en analyse af udgravede hustomter i Jylland ca. 1100-1300. Nyhedsbrevets ph.d.-afhandlinger og specialer, Ny række 12. Aarhus.

Konstruktionslære 2003: Konstruktionslære for træfagene. Træsamlinger og lette konstruktioner. 5. Ausgabe. Odense.

Lærum, O. D., & Brekke, N. G., 1990: Røykstova, bustad gjennom tusen år. Oslo.

Lerche, G., 1973: Timber framed buildings in Denmark. In: Vernacular Architecture 4, 12-18.
Lerche, G., 1987: Bøndergårde i Danmark 1789-90. Byggeskik på landboreformernes tid. Odense.
Lund, J., & Nielsen, J. N., 1984: Nordjyske jernalderbygninger med fodremkonstruktion. In: Aarbøger for nordisk oldkyndighed og historie 1982, 58-83.
Mikkelsen, H., 1987: Bulhuse – 50 år efter Clemmensen. In: Meta 1987/1, 8-30.
Nationalmuseet: Danmarks Kirker, Fagordbog. http://www.danmarkskirker.dk/fagordbog_ramme.htm (30.06.2009).
Schmidt, H., 1994: Building Customs in Viking Age Denmark. Herning.
Steensberg, A., 1962: Gamle danske bøndergårde. 2nd edition. København.
Steensberg, A., 1974: Den danske bondegård. 2nd edition. København.
Stoklund, B., 1969: Bondegård og byggeskik før 1850. København.
Støvring, J., 1998: Byggeteknisk ordbog. Tysk – dansk og dansk – tysk. København.
Uldall, K., Michelsen, P., & Stoklund, B., 1970: Vejleder for frilandsmuseet. København.
Vadstrup, S., 2004: Huse med spæl. København.
Vejlby, U., 1991: Bindingsværkhuset, renovering, fugtskader, isolering. Søllested.
Vensild, H., 1982: Højremshuse i Nord- og Vest-Jylland i historisk tid. In: P. Gjærder, B. Myhre, & B. Stoklund (eds.), Vestnordisk byggeskikk gjennom to tusen år. Arkeologisk Museum, Skrifter 7. Stavanger.
Vensild, H., 1994: Jordgravede stolper, fodtømmer og andre "jordnære" bygningsforhold i Skast Herred 1636-1800. In: Hikuin 21, 55-64.
Ørum-Nielsen, J., 1988: Længeboligen om langhusene, længehusene, husene på række og rækkehus. Viborg.

Norway / Norwegen

Andersson, E. B. (ed.), 1981: Bryggen. Hanseatenes kontor i Bergen. Det Hanseatiske Museums skrifter 23. Bergen.
Ansteinsson, J., 1990: Norsk-engelsk teknisk ordbok. 3rd edition. Trondheim.
Berg, A., 1965: Byggjeskikken i Trysil. Elverum.
Berg, A., 1989: Norske tømmerhus frå mellomalderen. Vol. 1: Allment oversyn. Oslo.
Berg, A., 1990: Norske tømmerhus frå mellomalderen. Vol. 2: Hus for hus i Buskerud, Vestfold og Oppland. Oslo.
Bergenhus, O. T., 1991: Lafting og lafteteknikk. 3rd edition. Aurskog.
Berggrav, O. (ed.), 1968: Byggteknisk leksikon. Oslo.
Bjerke, G., 1950: Landsbebyggelsen i Norge. Oslo.
Brekke, N. G. 1982: Samanbygde hus, i Hordaland. In: Foreningen til norske fortidsminnesmerkers bevarings årbok 1982, 51-114.
Brekke, N. G., Nordhagen, P. J., & Skjold Lexau, S., 2003: Norsk arkitekturhistorie. Frå steinalder og bronsealder til det 21. hundreåret. Oslo.
Broch, Theodor, 1848: Lærebok i bygningskunsten. Christiania.
Christensen, A. L., 1995: Den norske byggeskikken. Hus og bolig på landsbygda fra middelalder til vår egen tid. Oslo.
Christie, H., 1976: Middelalderen bygger i tre. 2nd edition. Oslo (1st edition Oslo, Bergen, Tromsø 1974).
Danstrup, J., 1956-78: Kulturhistorik leksikon for nordisk middelalder. 22 volumes. Oslo.
Den Norske Stats Husbank, 1965: Moderne trehusbyggning.
Dokumentasjonsprosjektet 2004: Norske ordbøker: http://www.dokpro.uio.no/perl/ordboksoek/ordbok.cgi (30.06.2009).
Drange, T., Aanensen, H. O., & Brænne, J., 1992: Gamle trehus. Oslo.
Ekroll, Øystein, 1977: Med kleber og kalk. Norsk steinbygging i mellomalderen. Oslo.
Falk, H., & Torp, A., 1903-06: Etymologisk ordbog over det norske og det danske sprog. Kristiana (reprint Oslo 1992).
Frøstrup, A., 1993: Rehabilitering. Konstruksjoner i tre. Oslo.
Gjærder, P., 1982: Om stavverk og lafteverk. In: Arkeologisk Museum Stavanger (ed.), AmS-skrifter 7, 31-67. Stavanger.
Gjærder, P., 1999: Stolper og staver i bygningsteknisk sammenheng. In: Schjelderup & Storsletten 1999, 88-96. Oslo.
Gjerdi, T., 1984: Snekker. Oslo.
Godal, J. B., 1994: Tre til tekking og kleding. Frå den eldre materialforståinga. Oslo.
Godal, J. B., & Moldal, S., 1994: Beresystem i eldre norske hus.Typologisk oversyn. Oslo.
Godal, J. B., 1996: Tre til laft og reis. gamle hus fortel om materialbruk Oslo.
Godal, J. B., Sandbakken, E., Oalann, T., & Moldal, S., 2009: Beresystem i eldre norske hus. Trondheim (1st edition Oslo 1994).
Granum, H., & Lundby, S. E., 1961: Trehus 1961. Oslo.
Gunnarsjaa, A., 1999: Arkitekturleksikon. Oslo.
Hauge, T., 1994: Littlemannen og skoftungen. Faguttrykk om trehus og tømring. Oslo.
Hauglid, R., 1980: Laftekunst, laftehusets opprinnelse og eldste historie. Oslo.
Hjelmeland, B.-A., 1993: Husbygging langs kyst og fjord. Universitetet i Oslo.
Hjulstad, H., & Norevik, B. (ed.), 1984: Norsk teknisk fagordbok. Bergen, Oslo, Stavanger, Tromsø.
Hjulstad, O., 1991: Uthushistorie. Driftsbygninger på norske gardsbruk frå jernalderen til i dag. Oslo.
Holmgren, J. (ed.), 1954: Husbygging, Bind 3. 2nd edition. Oslo.
Huglid, R, Berg, A., Kavli, G., Alsvik, H., Bjerknes, K., & Brockmann, O., 1963: Byborgernes hus i Norge. Oslo.
Jakhelln, G. 2005: Høvdingsetet på Borg: Konstruksjonsspor … In: M. Høgestøl, L. Selsing, T. Løken, A. J. Nærøy, L. Prøsch-Danielsen (ed.), Konstruksjonsspor og byggeskikk. Maskinell flateavdekking – metodikk, tolkning og forvaltning. AmS-Varia 43. Stavanger.
Jondell, E., 1992: Stav og laft. In: A. Christophersen (ed.), I Kongers Kaupang og Bispers By – arkeologi forteller byhistorie, 93-96. Trondheim.
Kolderup, E., 1891: Haandbog i husbygningskunst. Kristiania.
Kunnskapsforlaget ANS, n. d.: Aschehoug & Gyldendal Storenorskeleksikon.no – Bygningskunst/arkitektur: http://www.storenorskeleksikon.no (30.09.2009).

Lærum, O. D., & Brekke, N. G., 1990: Røykstova. Oslo.
Liden, H.-E., 1974: Middelalderen bygger i stein. Oslo.
Magnussen, K., 1977: Hus. Oslo.
Moe, B. A., 1973: Stav, stolper og lafteteknikk. Forelesninger ved Norges landbrukshøskole. Ås.
Nygaard, A. (ed.), 1944: Fagbok for tømrere. Oslo.
Østmo, E., & Hedeager, L. (ed.) 2005: Norsk arkeologisk leksikon. Oslo.
Reimers, E., 1983: Bruk av reisverk i bygninger på Bryggen i middelalderen. In: G. Olafsson (ed.), Hus, gård och bebyggelse. Föredrag från det XVI nordiska arkeologmötet, Island 1982, 221-232. Reykjavik.
Roede, L., 2004: Grindbygg og bindingsverk. In: E. B. Fisker, E. Hædersdal, P. Kristiansen, M. Vedsø (ed.), Bygningsarkæologiske studier 2001-2002. København.
Roede, L., 2009: Tradisjonelle torvtak. Byggforskserien 744-803. Oslo.
Rønningen, G., 1993: Byggverk i tre 1100-1700. FOK-programmets skriftserie 10. Oslo.
Sandvig, A., 1928: De Sandvigske samlinger. Et bidrag til Gudbrandsdalens kulturhistorie. 2nd edition. Oslo.
Sandvig, A., 1947: Vår gamle bondebebyggelse. Lillehammer.
Schjelderup, H., & Storsletten, O., 1999: Grindbygde hus i Vest-Norge. NIKU-seminar om grindbygde hus, Bryggen Museum 23.-25.03.98. Oslo.
Schjelderup, H., & Storsletten, O., 2000: Grindbygde hus i Vest-Norge. Eksempelsamling. Oslo.
Storsletten, O., 2002: Takene taler. Norske takstoler 1100-1350 klassifisering og opprinnelse. Vol. 1: Hovedbind. Vol. 2: Katalog og tillegg. Con-text avhandling 10. Oslo.
Strøm, D., & Strøm, J.-A., 1979: Tysk – norsk teknisk ordbok. Oslo.
Strømshaug, K., 2007: Lafting. Emne og omgangsmåte. Fagernes.
Sundt, E., 1862: Om Bygnings-Skikken paa Landet i Norge. Christiania.
Sunnfjord Museum, n. d.: Hus og byggeskik i Sunnfjord: http://sognogfjordane.kulturnett.no/sunnfjordmuseum/byggeskikk (30.06.2009).
Sylthe, C. A., 1999: Grindbygde hus i Møre og Romsdal. In: Schjelderup & Storsletten 1999, 37-45.
Tandberg, G., 1925: Bygningsvæsen paa landet. Oslo.
Torp, A., 1992: Nynorsk etymologisk ordbok. Oslo.
Thomsen, P. K., 2002: Lafteboka. Lafting trinn for trinn. Oslo.
Viestad, K. M., 1980: Byggeteknisk fagleksikon. Oslo.
Vreim, H., 1941: Takspon og spontekking, stikker, flis og sjingel. Foreningen til norske fortidsminnesmerkers bevaring, Årbok. Oslo.
Vreim, H., 1975: Laftehus: tømring og torvdekking. 5th edition. Oslo (1st edition Oslo 1940).

Sweden / Schweden

Andersson, K., & Hildebrand, A., 1988: Byggnadsarkeologisk undersökning. Det murade huset. Underrättelser från Riksantikvarieämbetet och Statens Historiska Museer 1988 1. Stockholm.
Arnstberg, K.-O., 1976: Datering av knuttimrade hus i Sverige. Stockholm.
Augustsson, J.-E. (ed.), 1992: Medeltida husbyggande, symposium i Lund November 1989. Lund Studies in Medieval Archaeology 9. Stockholm.
Boëthius, G., 1927: Studier i den nordiska timmerbyggnadskonsten från vikingatiden till 1800-talet. En undersökning utgående från Anders Zorns samlingar i Mora. Studier från Zornska institutet för nordisk och jämförande konsthistoria vid Stockholms högskola. Stockholm.
Carlsson, D., 1981: Från stengrund till bulhus. Gotländska husformer under yngre järnålder-tidlig medeltid. Ett rekonstruktionsförslag utifrån Fjäle i Ala. Bebyggelsehistorisk tidskrift 2, 37-47.
Cornell, E., 1970: Byggnadstekniken. Metoder och idéer genom tiderna. Stockholm.
Erixon, S., 1947: Svensk byggnadskultur. Studier och skildringar belysande den svenska byggnadskulturens historia. Stockholm.
Erixon, S., 1952: Byggnadsskicket hos svenska bönder under medeltiden, huvudsakligen i belysning av nyare tiders material. In: Nordisk Kultur 17, 284-347. Stockholm.
Forssell, C., 1929: Uppfinningarnas bok. 7, Husbyggnad, vägar och fordon, gator, järnväger, broar. Stockholm.
Granlund, J. (ed.), 1956-1978: Kulturhistoriskt lexikon för nordisk medeltid från vikingatid till reformationstid. 22 volumes. Malmö.
Gustafsson, G., & Biörnstad, A., 1981: Skansens handbok i vården av gamla byggnader. Stockholm.
Henriksson, G., 1996: Skiftesverk i Sverige. Ett tusenårigt byggnadssätt. Stockholm.
Henriksson, G., 2000: Bålehus: om skånskt skiftesverk. Folklivsskildringar och bygdestudier 15. Uppsala.
Herschend, F., 1989: Changing houses. Early medieval house types in Sweden 500 to 1100 A. D. Uppsala.
Håkansson, M. (ed.), 2000: Skogsencyklopedin. Stockholm.
Järpe, A. (ed.), 1983-2004: Nomina rerum mediaevalium. Nomenklaturprojekt för föremålsregistrering i Norden. Stockholm.
Kyhlberg, O. (ed.), 1995: Hus och gård. Katalogdel. Riksantikvarieämbetet, Arkeologiska undersökningar 13. Stockholm.
Kyhlberg, O. (ed.), 1995: Hus och gård. Artikeldel. Riksantikvarieämbetet, Arkeologiska undersökningar 14. Stockholm.
Lundberg, E., 1940: Byggnadskonsten i Sverige under medeltiden 1000-1400. Vol. 1. Stockholm.
Lundberg, E., 1971: Trä gav form. Studier över byggnadskonst vars former framgått ur trämaterial och träkonstruktion. Stockholm.
Marklund, K. (ed.), 1989-1996: Nationalencyklopedin. Ett uppslagsverk pa vetenskaplig grund utarbetat på initiativ av Statens kulturråd. Höganäs.
Nordisk Familjebok. Konversationslexikon och realencyklopedi: http://runeberg.org/nf/ (30.06.2009).
Palmqvist, L., 1998: Landsbygdens folkliga byggnadsskick. Stockholm.
Paulsson, G. (ed.), 1934: Hantverkets bok. 2, Snickeri. Stockholm.
Paulsson, G. (ed.), 1938: Hantverkets bok. 6, Träbyggnadskonst. Stockholm.
Rosander, G. (ed.), 1986: Knuttimring i Norden. Bidrag till dess äldre historia. Falun.

Sjömar, P., 1988: Byggnadsteknik och timmermanskonst. En studie med exempel från några medeltida knuttimrade kyrkor och allmogehus. Arkitekturens teori och historia. Chalmers tekniska högskola. Göteborg.
Vinberg, A., 1995: Hus som arkeologisk källa. In: H. Göthberg, O. Kyhlberg, & A. Vinberg (eds.), Hus och gård i det förurbana samhället. 2 volumes. Arkeologiska undersökningar skrifter 14, 147-161. Stockholm.
Werne, F., 1993: Böndernas bygge. Traditionellt byggnadsskick på landsbygden i Sverige. Höganäs.
Werner, C., 1924: Korsvirkesarkitekturen i Sverige. Typer och perioder. Lund.

Poland / Polen

Bachmann, A., 1929: Dach w słowiańskiem budownictwie ludowem. Lwów.
Basara, J., 1964: Terminologia budownictwa wiejskiego w dialektach polskich. Część 1: Dom mieszkalny. Prace językoznawcze 43. Wrocław, Warszawa, Kraków.
Burszta, J., & Wróblewski T., 1964: Budownictwo gospodarcze. In: J. Burszta (ed.), Kultura ludowa Wielkopolski. Vol. 2, 53-111. Poznań.
Czerwiński, T., 2006: Budownictwo ludowe w Polsce. Warszawa.
Kopkowicz, F., 1958: Ciesielstwo polskie. Warszawa.
Kowalewska, B., 2004: Wörterbuch der Ur- und Frühgeschichte, polnisch – deutsch / deutsch – polnisch = Słownik terminologii prehistorycznej, niemiecko – polski / polsko – niemiecki. Mitteilungen der Prähistorischen Kommission, Lexika und Fachwörterbücher 53. Wien.
Lenkieicz, W., & Zdziarska-Wis, I., 1998: Ciesielstwo. Warszawa.
Moszyński, K., 1967: Kultura ludowa Słowian. Vol. 1. Kultura materialna. Warszawa.
Olczak, S., Jedrejek, W., & Wiater, W., 1965: Roboty ciesielskie, stolarskie i dekarskie. Poradnik ciesli wiejskiego. Warszawa.
Paner, H., 2001: 10th- to 17th-century Domestic Architecture in Gdańsk. In: Gläser 2001, 491-509.
Pelczyk, A., 1997: Budownictwo olenderskie na równinie nowotomyskiej. Sanok-Lednica.
Piekalski, J., 2004: Wczesne domy mieszczan w Europie Środkowej. Geneza-funkcja-forma.Wrocław.
Pokropek, M., 1976: Budnownictwo ludowe w Polce. Warszawa.
Prokopek, M., 1995: Tradycyjne budownictwo drzewne w Polsce. Vol. 1. Budownictwo ludowe. Chałupy i ich regionalne zróżnicowanie. Warszawa.
Szolginia, W., 1975: Ilustrowana encyklopedia dla wszystkich. Architektura i budownictwo. Warszawa.
Święch, J., 2002: Architektura chłopska Ziemi Dobrzyńskiej od połowy XVIII wieku do lat czterdziestych XX wieku. Toruń.
Tłoczek, I., 1980: Polskie budownictwo drewniane. Wrocław.
Wróblewski, T., 1958: Chłopskie budownictwo podcieniowe w Wielkopolsce w XIX i XX w. Materiały i studia. In: Archeologia, Etnografia 1, 99-222.
Wróblewski, T., 1964: Ciesielstwo. In: J. Burszta (ed.), Kultura ludowa Wielkopolski. Vol. 2, 447-464. Poznań.

Czechia / Tschechien

Durdík, T., 1999: Encyklopedie českých hradů. Praha.
Frolec, V., & Vařeka, J., 1983: Lidová architektura. Encyklopedie. Praha.
Gerner, M., 2003: Tesařské spoje. Praha.
Hájek, V., 2001 (assisted by M. Křivanová, P. Růžička, P. Hájek, & H. Ladmanová): Lidová stavení. Opravy a úpravy. Reprint. Praha.
Herout, J., 1981: Staletí kolem nás. Praha.
Herout, J., 1986: Jak poznávat kulturní památky. Praha.
Historické krovy, slovníček: http://www.roofs.cz/slovnik.php (30.06.2009).
Jindra, J., 1928: Česko – německý a německo – český technický slovník všech oborů. 2 volumes. 4th edition. Praha.
Kohout, J., & Tobek, A., 1996: Tesařství. Tradice z pohledu dneška. Nově uspořádal a doplnil Pavel Müller. Praha.
Kohout, J., & Tobek, A., 1998: Zednictví. Tradice z pohledu dneška. Nově uspořádal a doplnil Kamil Barták. Praha.
Košnar, L., 2005: Německo – český archeologický slovník. Praha.
Kejvanová, A., 2001: Německo – český a česko – německý stavební a architektonický slovník. Fachwörterbuch für Bauwesen und Architektur. Deutsch – Tschechisch. Tschechisch – Deutsch. Plzeň.
Mencl, V., 1980: Lidová architektura v Československu. Praha.
Minář, M., 2005: Řezbářství. Praha.
Petráň, J. (ed.), 1985: Dějiny hmotné kultury 1,2. Praha.
Příhoda, F., & Špička, K., 1958: Dřevo a dřevařské výrobky. Praha.
Radová-Štiková, M., & Škabrada, J., 1991: Příspěvky k poznání středověkého stavitelství. Praha.
Sklenář, K., Sklenářová, Z., & Slabina, M., 2002: Encyklopedie pravěku v Čechách, na Moravě a ve Slezsku. Praha.
Sklenářová, Z., 2003: Možnosti a problémy rekonstrukce pravěkých obytných staveb. Rekonstrukce a experiment v archeologii 4, 11-39.
Škabrada, J., 1999: Lidové stavby. Architektura českého venkova. Argo.
Škabrada, J., 2003: Konstrukce historických staveb. Argo.
Štika, J., & Langer, J., 1989: Československé múzeá v príróde. Martin.
Truneček, J. a kol. 1988: Základy stavitelství. Praha.
Vařeka, J., 1977: Česko – německý a německo – český slovník vybraného názvosloví lidového domu a bydlení. Ústav pro etnografii a folkloristiku ČSAV. Praha.
Vařeka, J., & Frolec, V., 2007: Lidová architektura. Encyklopedie – druhé, přepracované vydání. Praha.
Vařeka, P., 2004: Archeologie středověkého domu. Plzeň.

Illustration acknowledgements / Abbildungsnachweis

Sources of redrawn illustrations /
Quellen für umgezeichnete Abbildungen

Alcock 1981, frontispice: fig. 141.

Alcock, Barley, Dixon & Meeson 1996, F 16: fig. 60; F 17: fig. 85 and fig. 86; F 24: fig. 90 (right); F 33: fig. 149 (top) and 245 (top); F 8: fig. 161; F 4: fig. 162; F 14: fig. 173 (left); F 30: fig. 173 (right); F 14: fig. 175; F 33: fig. 176 (top right); F 30: fig. 204; F 14: fig. 210 (right); F 4: fig. 213; F 26: fig. 218; F 31: fig. 220; F 22: fig. 221 (right); F 22; fig. 244; F 32: fig. 249 (left); F 8: fig. 265; F 10: fig. 270; F 4: fig. 313; F 18: fig. 314; F 9: fig. 318; F 14: fig. 321; F 12: fig. 342; F 28: fig. 378 (right); F 29: fig. 380; F 29: fig. 385; F 28: fig. 386 (bottom); F 29: fig. 392 (bottom); F 10: fig. 433; F 24: fig. 469; F 24: fig. 470 (right); F 27: fig. 472; F 27: 474; F 21: fig. 483; F 20: fig. 486.

Anderegg 1996, 138: fig. 145 (top left).

Barley 1992, 179: fig. 83.

Baumeier 1986/87, 94 f.: fig. 70.

Baumeier, Grossmann & Könenkamp 1987, 137: fig. 45.

Bedal 1975, 12, 14: fig. 43.

Bedal 1977, 357: fig. 94; 170: fig. 119; 390: fig. 146 and 148 (right); 392: fig. 148 (left); 393: fig. 160; 129: fig. 171; 357: fig. 282; 97: fig. 416 (centre).

Bedal 1993, 63: fig. 41 and 75; 25: fig. 130 (right); 54: fig. 132; 46: fig. 228; 46: fig. 249 (right); 116: fig. 259; 116 (after Lohrum): fig. 261; 80: fig. 266 and fig. 273; 80: fig. 302, 305 and 307; 46: fig. 346; 47: fig. 366; 46: fig. 398 (top); 54: fig. 422; 54: fig. 424 (left); 46: fig. 424 (right); 69: fig. 442 (right); 69: fig. 446; 69: fig. 451; 69: 452; 69: 459 (right); 54: 460 (right); 93: fig. 487 (right); 93: fig. 492; 94: fig. 495.

Bedal & Heidrich 1997, 254: fig. 93 and fig. 269; 254: fig. 308 (right).

Bedal 2006, 32: fig. 125; 760: fig. 153 (left); 760: fig. 155; 310: fig. 156; 509: fig. 157; 236: fig. 176 (top left).

Bedal 2007, 66 (bottom right): fig. 168; 66 (bottom left): fig. 170.

Berends 1996, 13: fig. 199; 99: fig. 351; 98: fig. 376; 101: fig. 412.

Bernert 1995, 27: fig. 312; 21: fig. 442 (left); 21: fig. 447.

Binding & Roggatz 1990, 8: fig. 277 (right); 20: fig. 316; 45 (after Ritter): fig. 347; 38: fig. 413; 8: fig. 428 (right); 38: fig. 432 (right).

Binding 1991, 55: fig. 216; 57 (after Boot): fig. 279; 37 (after Reisser): fig. 281 (left); 59 (after Neu): fig. 281 (right); 73 (after Schnell): fig. 284; 164 (top left) (after Schnell 1915, plate 36): fig. 303 (bottom).

Binding, Mainzer & Wiedenau 1997, 35 (after Winter, Abb. 146): fig. 150; 164: fig. 165; 93: fig. 169; 104 (after Schäfer): fig. 180 (right); 29 (after Hanftmann): fig. 209 (left); 174: fig. 230; 28 (after Winter, Abb. 99): fig. 231 (right) 115 (after Schäfer): fig. 143; 259: fig. 348; 259: fig. 355; 259: fig. 358; 259: fig. 360; 259: fig. 362; 259: fig. 363; 251: fig. 371; 251: fig. 372; 251: fig. 373; 251: fig. 374; 252: fig. 377; 247: fig. 379; 248: fig. 384; 250: fig. 386 (top); 250: fig. 387; 250: fig. 388; 250: fig. 389; 247: fig. 390; 248: fig. 392 (top); 248: fig. 394; 253: fig. 400; 256: fig. 408; 256: fig. 409; 255: fig. 415; 254: fig. 419; 254: fig. 420.

Bouwens 1988, 11: fig. 223; 253: fig. 418.

Brunskill 1985, 96: fig. 196; 109: fig. 219; 141: fig. 375; 142: fig. 405; 148: fig. 416 (left).

Brunskill 1987, 149: fig. 30; 155: fig. 31; 37: fig. 224; 49: fig. 227 (right); 71: fig. 229; 59: fig. 233; 59 and 53: fig. 234; 59: fig. 236; 67: fig. 247; 69: fig. 250; 61: fig. 252; 93: fig. 325; 91: fig. 329; 89: fig. 332; 87: fig. 333; 121: fig. 478.

Brunskill 2000, 27: fig. 69.

Carson, Barka, Kelso, Stone & Upton 1981, 145: fig. 120.

Christie 1976, 18: fig. 105; 67: fig. 118; 29: fig. 334.

Clarke 2005, 34: fig. 99.

Crowell, Diemer, Kamp & Kollia-Crowell, 1994, 98: fig. 66.

Dörfler, Klages & Turner 1994: 39: fig. 58.

Dörfler 2002, 54: fig. 57 and fig. 127.

Driesen 2005, 50: fig. 152.

Drunen 1990, 194: fig. 28 and 73.

Eissing 2002, 47 (top): fig. 304 (right).

Eitzen 1981, 121: fig. 24; 123: fig. 158; 121: fig. 489.

Eitzen 2006, 538: fig. 63; 615: fig. 65; 253: fig. 74; 542: fig. 134; 424: fig. 177 (bottom); 372: fig. 180 (left); 253: fig. 202; 536: fig. 205.

Ellenberg 1990, 232: fig. 25 (after Wenzel & Ketelsen); 247: fig. 147 (after Maschmeyer); 137 (after Scholkmann): fig. 256.

Evans 2001, 63: fig. 136 (top).

Fréal 1977, 158: fig. 102; 137: fig. 178 (left); 99: fig. 251.

Frolec & Vařeka 1983, 62: fig. 53; 70: fig. 87; 184: fig. 186; 105: fig. 306 (left); 232: fig. 453; 94: fig. 488.

Furrer 1994, 119: fig. 255.

Gerner 2000, 24: fig. 345; 78: fig. 423.

Glassie 1968, 149: fig. 426 (right).

Graubner 1997, 95: fig. 429 (bottom).

Grenville 1999, 150: fig. 262; 28: fig. 498; 28: fig. 506, fig. 510, fig. 511, fig. 512 and fig. 513; 38: fig. 525; fig. 526 (bottom).

Gromer 1997, 281: fig. 145 (bottom left); 184: fig. 491.

Grossmann 2004, 165: fig. 142; 38: fig. 232; 39: fig. 258; 25: fig. 527.

Grossmann, Krutisch & Reimers 1994, 14 (after Morsbach): fig. 222; 20: fig. 585.

Grossmann & Michels 2002, 181: fig. 194.

Grote 1982, 481: fig. 395; 481: fig. 396.

Gschwend 1983, 26: fig. 275.

Haarnagel 1979, Textband, 154: fig. 239.

Hájek 2001, 56: fig. 209 (right); 62: fig. 361; 38: fig. 445; 38: fig. 448; 39: fig. 449; 38: fig. 461.

Halfar 1999, 60 (after Loewe): fig. 40; 106 (after Weysser): fig. 95.

Hall 2001, 85: fig. 133.

Hansen 1987, 121: fig. 493.

Harris 1978, 4: fig. 123; 22 (top left): fig. 164; 26: fig. 208 (right); 30: fig. 272; 28: fig. 485.

Harris 1990, 34: fig. 135; 34: fig. 174.

Harris 1992, 33 (partly): fig. 97.

Haslinghuis & Janse 2001, 223: fig. 36; 219: fig. 484.

Henriksson 1996, 29: fig. 145 (bottom right); 316 (after Mogens Clemmensen): fig. 179; 256: fig. 324; 211: fig. 414 (left); 253: fig. 457; 304: fig. 529.

Herbst 2000, 142: fig. 184; 69: fig. 243; 266: fig. 437 (left); 142: fig. 517.
Hewett 1980, 265: fig. 397.
Höneisen 1982, 61: fig. 113.
Holst 2002, 144: fig. 77.
Hoffsummer 1995, 166: fig. 197 and 315; 164: fig. 263; 107: fig. 308 (left).
Janse 1989, 123: fig. 303 (top); 122: fig. 311.
Ježek, Klápště & Tomášek 2002, 348: fig. 59.
Kaspar 1985, 121: fig. 46; 73: fig. 304 (left); 112: fig. 464.
Kaspar 1986, 25: fig. 130 (left); 15: fig. 177 (centre); 27: fig. 215.
Keim 2007, 45: fig. 114.
Kipp 1990, 267: fig. 27.
Kirk 1994, 36: fig. 78.
Klöppel & Salamon 2008, 127: fig. 144 (top); 51: fig. 176 (bottom).
Lachner 1887, fig. 93: fig. 90 (left).
Laudel 2005, 53: fig. 67.
Lavenu & Mataouchek 1999, 46: fig. 210 (left); 8 f.: fig. 226.
Lerche 1987, 215: fig. 100; 205: fig. 494.
Lippert 1992, 109 (top left): fig. 159; 161 (top left, after Viollet-le-Duc): fig. 163.
Lohrum 2004, 256: fig. 268.
Lounsbury 1994, 337: fig. 49.
Lueger 1910, S. 123, fig. 12/14 (http://de.wikipedia.org/wiki/Treppe): fig. 482.
Luley 1999, 776: fig. 101.
Mark 1995, 202: fig. 195.
Martin 1992, 224 (partly): fig. 98.
Meirion-Jones 1982, 175: fig. 33.
Meirion-Jones 1985, 8: fig. 203.
Mennemann 1980, vol. 2, 179: fig. 280; vol. 2, 220: fig. 310 (centre).
Mercer 1975, 35, 40: fig. 61; 57: fig. 84; 96: fig. 117; 194: fig. 211.
Minář 2005, 82: fig. 502 (bottom); 142: fig. 541; 162: fig. 547 (right); 89: fig. 558; 110: fig. 567; 194: fig. 571 (right); 163: fig. 572 (right).
Moser 1974, 64: fig. 319 and fig. 323; 66: fig. 335 (left).
Oliver 1997, vol. 1, 694: fig. 37; 288: fig. 235; 439: fig. 238.
Oliver 1997, vol. 2, 1373: fig. 56; 1295: fig. 71; 1311: fig. 82; vol. 1, 360: fig. 320; vol. 1, 431: fig. 496; vol. 1, 287: fig. 521.
Ostendorf 1908, 4: fig. 264; 85: fig. 267 and 274.
Penoyre 1991, 28: fig. 145 (top right).
Pérouse de Montclos 2005, 477: fig. 54; 152: fig. 208 (left); 129: fig. 225; 356: fig. 326 and 327; 100 and 101: fig. 479; 370: fig. 487 (left).
Phleps 1942, 119: fig. 144 (bottom); 137: fig. 181; 51: fig. 183; 58: fig. 185; 119: fig. 187; 152: fig. 188; 178: fig. 189; 69: fig. 190; 69: fig. 192; 128: fig. 200; 142: fig. 271; 86: fig. 322; 98: fig. 331; 103: fig. 335 (centre and right); 98: fig. 336; 58: fig. 439; 57: fig. 440; 60: fig. 443; 57: fig. 444.
Phleps 1967, 86: fig. 149 (bottom) and fig. 245 (bottom); 89: fig. 221 (left); 238: fig. 260.
Rajewski 1960, plate 14, ill. 14: fig. 121.
Reichmann 1982, 172: fig. 23.
Reuter 1989, 98: fig. 309.
Rieth & Huber 1997, 73 (after Gruber): fig. 137; 31 (after Klöckner): fig. 172; 31 (after Wasmuth): fig. 193; 57 (after Gruber): fig. 206; 47 (after Wasmuth): fig. 217 (left); 38 (after Klöckner): fig. 231 (left); 43 (after Gruber): fig. 237; 135 (after Wasmuth): fig. 242 (left); 148 (after Hömmerich): fig. 403; 108 (after Hömmerich): fig. 406; 105 (after Opderbecke): fig. 429 (top); 127 (after Heß): fig. 502 (top); 115: fig. 503 (after König); 139 (after Heß): fig. 504 (top) and 505; 137 (after Schwankl): fig. 507; 175 (after Maissen): fig. 539.
Robischon 1967, 132 f., fig. 22-24: fig. 29.
Sachse 1975, Abb. 142: fig. 310 (right).
Schadwinkel & Heine 1999, 44 f.: fig. 530; 52: fig. 531; 52: fig. 532; 53: fig. 533; 50 f.: fig. 534; 55: fig. 535; 65: fig. 536; 56: fig. 537; 58: fig. 538; 66: fig. 540; 62: fig. 542; 64: fig. 543; 115: fig. 544 (left); 72: fig. 544 (right); 87: fig. 545; 89: fig. 546; 90 f.: fig. 547 (left); 99: fig. 549; 112: fig. 550; 138: fig. 551; 141: fig. 552; 143: fig. 553; 146 f.: fig. 554; 144 f.: fig. 555; 160: fig. 557; 179: fig. 559; 192: fig. 560, fig. 561, fig. 562, fig. 563; 195: fig. 564; 202: fig. 565; 203: fig. 566; 214: fig. 568; 214: fig. 569; 215: fig. 570; 516: fig. 571 (left); 216: fig. 572 (left); 218: fig. 573; 218: fig. 574; 222: fig. 576; 244 (after Schübler): fig. 577 (left); 233: fig. 579; 231: fig. 580; 234: fig. 581; 234 f.: fig. 582.
Scheifele 1996, 189: fig. 519.
Schepers 1965, 287: fig. 38; 288: fig. 42; 286: fig. 151.
Schepers 1982, 132: fig. 167.
Schepers 1994, 214: fig. 22; 258: fig. 32; 268: fig. 47; 275: fig. 50; 329: fig. 55; 41: fig. 126; 508: fig. 153 (right); 464: fig. 154; 55: reference for fig. 173 (centre); 41: fig. 198; 50: fig. 201; 40: fig. 257; 51: fig. 278; 265: fig. 466; 291: fig. 475; 158: fig. 556.
Schlichtherle 1997, 121: fig. 104, fig. 122 and 139; 112 (partly): fig. 106.
Schmidt 1977, 135: fig. 62.
Schmidt 1981, fig. 13: fig. 26.
Schmidt, MacKay & Leu 1997, 97: fig. 431.
Scholz 1998, 198: fig. 248.
Schrader & Voigt 2003, 94: fig. 330.
Schuldt 1988, 22: fig. 240.
Schweingruber 1982, 13: fig. 499.
Smith 1992, 26: fig. 39; 21 (top): fig. 178 (right).
Sobon 2002: fig. 407.
Stenvert & Tussenbroek 2007, 135: fig. 103; 155: fig. 217 (right); 173: fig. 467; 122: fig. 586.
Stiewe 1996a, 95: fig. 88.
Stiewe 1996b, 314: fig. 214.
Stiewe 1997, 170: fig. 79; 81: fig. 80; 109: fig. 81; 170: fig. 166; 149: fig. 177 (top); 223: fig. 212; 14: fig. 310 (left); 120: fig. 518 (bottom); 121: fig. 518 (top).
Stoklund 1969, 29: fig. 116; 42: fig. 128; 38: fig. 131.
Tłoczek 1985, ohne Seite: fig. 64.
Verband deutscher Architekten- und Ingenieurvereine 1883, plate 39: fig. 72; plate 47: fig. 89.
Vorwig 2007, 154: fig. 476.
Vries 1990, 92: fig. 328.
Walker 1987, 27: fig. 76.
Zimmermann 1998, 33: fig. 108; 108: fig. 111; 109: fig. 124; 109: fig. 253; 29: fig. 577 (right); 154 (after Wolfram): fig. 584 (left).
Zimmermann 2002, 165: fig. 140.
Zippelius 1954, 43: fig. 191 and fig. 246.
Zwerger 1997, 214: fig. 398 (bottom); 142: fig. 454; 145: fig. 455; 255: fig. 456; 124: fig. 458 (bottom right).

Sources of illustrations not redrawn / Quellen für unverändert übernommene Abbildungen

Haarnagel 1979, Textband, ill. 25: fig. 51 (designation added); Hansen 1987, 273: fig. 34; 219: fig. 48; 243: fig. 52; 125: fig. 497; Stiewe 1996a, 301: fig. 44 (designation added); 133: fig. 68; 96: fig. 468; Volmer 1996, 287: fig. 462.

All other drawings and photos / alle weiteren Zeichnungen and Fotos

Lutz Volmer: fig. 91; 92; 96; 107; 109; 110; 115 (with use of Haarnagel 1979, Textband, 154); 129 (after draft R. Stamm, NIhK); 138; 182; 207; 227 (left); 241; 242 (right); 254; 276; 277 (left, middle); 317 (after photo W. H. Zimmermann); 337; 340; 343; 344; 352; 356; 357; 359; 364; 365; 367; 378 (left); 391; 393; 399; 402; 404; 414 (right); 416 (right); 417; 420 (basing on Stiewe 1997, 10); 425; 426 (left); 427; 428 (left and middle); 430; 432 (left); 438; 441; 450; 458 (top and left); 459 (left); 460 (left); 463; 465; 470 (left) (basing on http://www.historic-scotland.gov.uk/informguides-sashandcase.pdf; 2009); 471; 473; 477; 480; 481 (after photo W. H. Zimmermann); 490; 500; 501; 508; 509; 514; 515; 516; 520; 522; 523; 524; 526 (top); 528; 575; 578; 583 (with use of Minář 2005, 134); 584 (right, with use of Zimmermann 1998, 155); 587.

Additional Bibliography to the illustrations / Ergänzender Literaturnachweis zu den Abbildungen

Anderegg, J.-P., 1996: Les chalets d'alpage du canton de Fribourg = Die Alphütten des Kantons Freiburg. Fribourg.

Baumeier, S., 1986/87: Mietshäuschen des 15. und 16. Jahrhunderts in Warendorf. In: G. U. Großmann (ed.), Hausbau in Münster und Westfalen. Jahrbuch für Hausforschung 36/37, 79-112. Marburg.

Baumeier, S., Grossmann, G. U., & Könenkamp, W.-D., 1987: Museumsführer Westfälisches Freilichtmuseum Detmold. Landesmuseum für Volkskunde. 2nd revised edition. Detmold.

Bedal, K., 2007: Säulenbauten des 14. und 15. Jahrhunderts in Bad Windsheim. Einige Aspekte zum spätmittelalterlichen Fachwerkbau Frankens. In: M. Goer, D. J. de Vries, B. Furrer, U. Klein, H. Stiewe, & A. Weidlich (eds.), Spuren der Nutzung in historischen Bauten. Jahrbuch für Hausforschung 54, 61-78. Marburg.

Bouwens, D., 1988: Clay Lump in South Norfolk. Observations and Recollections. In: Vernacular Architecture 19, 10-18.

Carson, C., Barka, N. F., Kelso, W. M., Stone, G. W., & Upton, D., 1981: Impermanent Architecture in the Southern American Colonies. Winterthur Portfolio 16: 2/3, 135-196. Chicago.

Clarke, J., 2005: An Early Vernacular Hammer-Beam Structure. Imberhorne Farm Cottages, East Grinstead, West Sussex. In: Vernacular Architecture 36, 32-40.

Crowell, R., Diemer, K., Kamp, M., & Kollia-Crowell, B., 1994: Der „Untere Bauhof" aus Betzenweiler. In: A. Bedal, & S. Cornelius (eds.), Häuser fürs Museum. Hausforschung an den Freilichtmuseen Baden-Württembergs, 96-106. Biberach.

Driesen, W., 2005: In hout en leem gebouwd. Landelijk vakwerk als verdwenen constructiewijze. In: Bouwen met bomen. Hout in Sint-Truidense monumenten, 36-57. Sint-Trudien.

Drunen, A. H. van, 1990: Die mittelgroßen Backsteinhäuser in 's-Hertogenbosch. In: G. U. Großmann, F. Kaspar, K. Freckmann, & U. Klein (eds.), Hausbau in den Niederlanden. Jahrbuch für Hausforschung 39, 187-204. Marburg.

Eissing, T., 2002: Dachkonstruktionen in Thüringen. In: G. U. Großmann, D. J. de Vries, K. Freckmann, & U. Klein (eds.), Hausbau in Thüringen und angrenzenden Regionen. Jahrbuch für Hausforschung 48, 21-50. Marburg.

Evans, D. H., 2001: Urban Domestic Architecture in the Lower Hull Valley in the Medieval and Early Post-Medieval Periods. In: Gläser 2001, 49-76.

Gerner, M., 2000: Entwicklung der Holzverbindungen. Forschungs- und Untersuchungsergebnisse. Stuttgart.

Glassie, H., 1968: Pattern in the Material Folk Culture of the Eastern United States. Philadelphia.

Gromer, J., 1997: Zur Entwicklung des bäuerlichen Hausbaus im Württembergischen Neckarland und auf der Schwäbischen Alb. Oppenweiler.

Hall, R. A., 2001: Secular Buildings in Medieval York. In: Gläser 2001, 77-99.

Harris, R., 1990: Jetties. In: Vernacular Architecture 21, 33-36.

Höneisen, M., 1982: Zürich-Mozartstrasse: Ein neuentdeckter prähistorischer Siedlungsplatz. In: Archäologie der Schweiz 5, 60-65.

Holst, J. C., 2002: Lübisches Baurecht im Mittelalter. In: G. U. Großmann, D. J. de Vries, K. Freckmann, & U. Klein (eds.), Historischer Hausbau zwischen Elbe und Oder. Jahrbuch für Hausforschung 49, 115-182. Marburg.

Ježek, M., Klápště, J., & Tomášek, M., 2002: The Medieval Peasant House in Bohemia – Continuity and Change. In: J. Klápště (ed.), The Rural House from the Migration Period to the Oldest Still Standing Buildings. Ruralia IV, 8.-13. September 2001, Bad Bederkesa, Lower Saxony, Germany. Památky archeologické, supplementum 15, 347-356. Praha.

Keim, H., 2007: Pfostenspeicher im Passeiertal und dessen Nachbartälern. In: Arbeitskreis für Hausforschung Südtirol (ed.), Spätmittelalterliche Bau- und Wirtschaftsformen im Passeiertal. Tagungsband der Regionalgruppe Alpen 26. und 27. Mai 2006, 44-53. St. Leonhard in Passeier.

Kipp, A. F. E., 1990: Große mittelalterliche steinerne Wohnhäuser in Utrecht. In: G. U. Großmann (ed.), Hausbau in

den Niederlanden. Jahrbuch für Hausforschung 39, 257-281. Marburg.

Klöppel, A., & Salamon, D., 2008: Altenburger Vierseithöfe. Landbaukunst in der Kornkammer Thüringens. IGB-Beiträge zu Hauslandschaften 1. Lilienthal.

Lachner, C., 1887: Geschichte der Holzbaukunst in Deutschland. Ein Versuch. Leipzig.

Lavenu, M., & Mataouchek, V., 1999: Dictionnaire d' architecture. Paris.

Lueger, O., 1910: Lexikon der gesamten Technik und ihrer Hilfswissenschaften. Vol. 8. 2nd edition. Stuttgart, Leipzig.

Luley, H., 1999, Wohnen und Wohnungsbau im urgeschichtlichen Mitteleuropa. Die Umgestaltung menschlichen Lebensraums in fünf Jahrtausenden. In: W. Hoepfner (ed.), Geschichte des Wohnens, Bd. 1. 5000 v. Chr.-500 n. Chr. Vorgeschichte Frühgeschichte, Antike, 739-784. Stuttgart.

Martin, D., 1992: Zur Architekturgeschichte der Dörfer Nordbridge und Salehurst. In: G. U. Großmann, K. Freckmann, & U. Klein (eds.), Hausbau in Großbritannien. Jahrbuch für Hausforschung 40, 209-242. Marburg.

Meirion-Jones, G. I., 1982: The Vernacular Architecture of Brittany. An Essay in Historical Geography. Edinburgh.

Meirion-Jones, G. I., 1985: The Vernacular Architecture of France. An Assessment. In: Vernacular Architecture 16, 1-17.

Mennemann, H.-E., 1980: Die Entwicklung der Dachkonstruktionen westfälischer Kirchen während des Mittelalters und deren Weiterentwicklung im 17. und 18. Jahrhundert. 2 volumes. Doctoral thesis Aachen.

Penoyre, J., 1991: Four Somerset Aisled Trusses. A Lingering Tradition. In: Vernacular Architecture 22, 27-30.

Rach, H.-J., 1992: Fachwerkbauten in der Mark Brandenburg. In: Ehrhardt, Rach, Schauer, Schleiff, Ander & Kolbe 1992, 49-77.

Rajewski, Z., 1960, Die Besiedlung von Biskupin und Umgebung in der frühen Eisenzeit. In: Z. Bukowski, G. Leńczyk, T. Malinowski, A. Nadolski, Z. Rajewski, Wł. Szafrański, & S. Tabaczyński, Frühe Polnische Burgen. Bericht über archäologische Grabungen, 9-26. Weimar.

Reichmann, C., 1982: Ländliche Siedlungen der Eisenzeit und des Mittelalters in Westfalen. In: Offa 39, 163–182.

Reuter, H., 1989: Zur statischen Sicherung historischer Dachwerke. In: Arbeitshefte des Sonderforschungsbereiches 315 „Erhalten historisch bedeutsamer Bauwerke" Universität Karlsruhe 9, 97-112.

Robischon, R., 1967: Berichte über die Exkursionen am 8. und 10.9.1966. In: Bericht über die Tagung des Arbeitskreises für deutsche Hausforschung in Trier vom 8. bis 11. September 1966, 31-214. Münster.

Sachse, H.-J., 1975: Barocke Dachwerke, Decken und Gewölbe, Zur Baugeschichte und Baukonstruktion in Süddeutschland. Berlin.

Scheifele, M., 1996: Als die Wälder auf Reisen gingen. Wald, Holz, Flößerei in der Wirtschaftsgeschichte des Enz-Nagold-Gebietes. Karlsruhe.

Schepers, J., 1982: Der Lippische Meierhof im Westfälischen Freilichtmuseum Detmold. Schriften des Westfälischen Freilichtmuseums Bäuerlicher Kulturdenkmale Detmold 1. Detmold.

Schlichtherle, H., 1997: Neolithische und bronzezeitliche Häuser in den Feuchtbodensiedlungen Südwestdeutschlands. Eine Übersicht. In: H. Beck, & H. Steuer (eds.), Haus und Hof in ur- und frühgeschichtlicher Zeit. Abhandlungen der Akademie der Wissenschaften in Göttingen, Philologisch-historische Klasse, Dritte Folge, 218, 86-136. Göttingen.

Schmidt, H., 1977: Bebyggelsen. In: O. Olsen, & H. Schmidt, Fyrkat. En jysk vikingeborg. 1. Borgen og Bebyggelsen. Nordiske Fortidsminder Serie B 3, 107-197. København.

Schmidt, H., 1981: Trelleborghuset og Fyrkathuset. Nationalmuseets arbejdsmark, 132-143.

Schmidt, R. J., MacKay, R. B., & Leu, B. L., 1997: Design of Joints in Traditional Timber Frame Buildings. In: Timber Frame Joinery & Design Workbook. A Publication of the Timber Framer's Guild of North America, 96-110. Bellingham.

Schuldt, E., 1988: Der Holzbau bei den nordwestslawischen Stämmen vom 8. bis 12. Jahrhundert. Beiträge zur Ur- u. Frühgeschichte der Bezirke Rostock, Schwerin und Neubrandenburg 21. Berlin.

Schweingruber, F. H., 1982: Anatomie microscopique du bois, 2nd edition. Taufen.

Smith, P., 1992: Der regionale Hausbau der britischen Inseln. In: G. U. Großmann, K. Freckmann, & U. Klein (eds.), Hausbau in Großbritannien. Jahrbuch für Hausforschung 40, 9-27. Marburg.

Verband deutscher Architekten- und Ingenieurvereine, 1883: Die Holzarchitektur Deutschlands vom XIV. bis XVIII. Jahrhundert. Hannover (reprint Hannover 1981).

Volmer, K., & L., 1996: Ein Ravensberger Bauernhaus um 1800. Der Hof Wissmann in Herford-Elverdissen. In: G. U. Großmann, D. J. de Vries, K. Freckmann, & U. Klein (eds.), Ländlicher Hausbau in Norddeutschland und den Niederlanden. Berichte zur Haus- und Bauforschung 4, 273-292. Marburg.

Vorwig, C., 2007: Gast- und Schankwirtschaften im Sauerland. eine Untersuchung für die Zeit von 1870-1930. Denkmalpflege und Forschung in Westfalen 39. Mainz.

Vries , D. J. de, 1990: Mittelalterliche Dachdeckungsmaterialien in den Niederlanden. In: G. U. Großmann, F. Kaspar, K. Freckmann, & U. Klein (eds.), Hausbau in den Niederlanden. Jahrbuch für Hausforschung 39, 79-96. Marburg.

Walker, J, 1987: Wynter's Armourie. A Base-Cruck Hall in Essex & its Significance. In: Vernacular Architecture 18, 25-33.

Zimmermann, W. H., 2002: Kontinuität und Wandel im Hausbau südlich und östlich der Nordsee vom Neolithikum bis zum Mittelalter. In: J. Klápště (ed.), The Rural House from the Migration Period to the Oldest Still Standing Buildings. Ruralia IV, 8.-13. September 2001, Bad Bederkesa, Lower Saxony, Germany. Památky archeologické, supplementum 15, 164-168. Praha.

Indexes / Indices

English index / Englischer Index

The numbers refer to the pages. / Die Zahlen beziehen sich auf die Seiten.

adjoining house 52
adobe 228
adze 425
adze eye hammer 438
A-frame 443
aisle 110, 111, 154
aisle post 166
aisle rafter 269
aisle strut 215
aisle tie 215
aisled building 108, 110, 152
aisled farmhouse 95
aisled hall 95
aisled house 95
aisleless building 109
alcove 73
A-level 418
almshouse 61
anchor beam 211
anchorbeam 211
anchorbeam construction 160
angle brace 184
angle post 169
angle saw 429
angle tie 220
annexe 107
annual ring 396
apartment 63
apex 125
apex purlin 284
apiary 58
applied beam 216
arcade frame 155
arcade plate 163
arcade post 166, 170, 175
arch brace 182, 187
ascending brace 182, 184
ashlar 227
ashlar masonry 230
ashlar piece 271
ashlar post 271
ashlar work 230
to assemble 411
assembly 414
assembly marks 412
asymmetrical gabled roof 121
attic 86, 103, 104
attic storey 104
auger 431, 433
auger with transverse handle 433
axe 422, 424
axe marks 410
axial beam 208
back building 53
back purlin 282
back to back house 101
back wall 116
backhouse 76
baffle entry 98
bake house 76
bake oven 389
bake-oven 391
bakery 76
baking oven 391
balcony 66
balloon frame 157
balloon frame construction 157
ballroom 71
baluster 383
bank barn 55
barefaced tenon 343
barge board 301
bargeboard 301
bark 395
barn 54
barn-house 49
base cruck 142
base pile 135
basement 85, 104
bastle-house 100
bath house 72
bathhouse 72
batten 300, 402
batten door 379
to bark 406
baulk 402
bay 111, 150
bay window 117, 118
beam 206, 208, 214, 217, 218
beam ceiling 212
beam compass 422
beam compasses 422
beam end 190
beam head 190
bed cupboard 73
bedchamber 73
bedroom 73
bee house 58
bee shed 58
beetle 438, 439
below ridge purlin 285
bench plane 430
best room 70
bevel 224, 417
bevelled halved joint 337
binder 217
bird's mouth 339
birdsmouth cut 359
birdsmouthed foot 359
birdsmouthed joint 359
bit 431
black house 50
black kitchen 69
black lead 420
blacksmith's shop 60
block plane 430
block stairs 382
blockbau 196
blue slate 310
board 402
board and batten 248
board ceiling 254, 255
board cladding 310
board partition 240
board-clad roof 310
boarded cladding 301
boarded infill 241
boarding 248
board-joist ceiling 255
boat-shaped house 94
bole 393
bolster 222
boom derrick 443
bow drill 434
bow saw 427, 428
bow window 117, 118
bow-drill 434
bow-sided house 94
box tenon 347
box-bed 73
boxed heart timber 400
box-frame 131, 375
box-frame construction 131, 151
box-frame window 375
box-framed building 157
box-framed construction 143
brace 182, 183, 434
brace (from sill to wall plate) 182
bracing 180
bracket 190, 191
branch office 72
breast auger 433
breast panel 232
bressumer 162, 178, 179
brew house 77
brewery 77
brew-house 77
brick 228
brick fireplace 385
brick masonry 230
brick nogging 232
brick walling 230
brickwork 230
bridging beam 217
bridging joist 217

bridle joint tenon 350
bridled (scarf) joint 349
bridled joint 342, 351, 355
bridled joint (at the apex) 350
broad axe 425
building 45
building facing the street 108
building gabled to street 107
building one room deep 112
building with earthfast ridge posts 147
building with internal frame 152
building with nave and aisles 108
built-in furniture 373
built-up beam 209
butt corner joint 313
butt joint 313
butt purlin 278, 285
butt purlin roof 262
butt-end 404
buttery 75
byre 56, 78, 79
byre house 48
byre-dwelling 48
cabin roof 264
caliper rule 417
calliper 417
cambered beam 220
carpenter 406
carpenter's marks 412
carpenter's square 415
carpenter‘s axe 423
carpenter‘s dog 441
carpentry 406
carriageway 67
cart house 82
cart shed 82
cart-shed 82
carving 225
case 374
casement 376
casing 374
casment window 377
cast plaster floor 251
catslide 121
ceiling 253
ceiling beam 217
ceiling boards housed in the upper surface 256
ceiling joist 213
ceiling of sapling poles 254
cell 111
cellar 85
cellar house 58
central chimney plan 113
central feeding passage 79
central hearth 385
central service room plan 113
central tenon 343
centre auger 431
centre bit 431
ceramic stove 391
chalk line 418
chamber 72
chamfer 224
chamfer stop 225
champher 224
chase 349
chase mortice 349
chase tenon 348
chicken house 81
chimney 386, 387
chink 200
chisel 435
cladded log construction 244
cladded timber-framed construction 244
cladding 244, 300
cladding with shingles 249
clapboarding 248
clasped purlin 282
clasped purlin roof 261
clasping 315, 355
claw hammer 438
clay 229
clay lump 228
clay plaster 239, 246
clay tile 305
to cleave 408
cleft timber 399
clipped gable 120
close studding 194
coach house 82
cob 229
cog 317
collar 272
collar beam 272
collar plate 294
collar purlin 294
collar rafter roof 258, 260
collar rafter roof with anchor beam 260
column 175
combination barn 55
combination livestock shed 80
commercial/industrial section 52
common purlin 278
common rafter 266
common rafter roof 258, 259, 260
common rafter roof with anchor beam 260
compass 421
compass saw 429
compasses 421
concave brace 187
concealed brace 185
concealed rail 177
conical roof 120
console 190
construction with posts supporting the ridge purlin 158
(Continental) frame(d) saw 427
continuous beam 208
continuous post from ground to ridge 172
convex brace 186
corner brace 220
corner notching of log constructions 361
corner notching with protruding ends 361
corner post 169, 204
corner tenon 347
corner-timbering of log constructions 361
corridor 63
cottage 90
country house 88
coupled rafter roof 258
coursed masonry 230
cove 225
coving 225
cow stable 56
cowhouse 56
cow-house 56
cow-stable 78
crack 200
craftsman's house 88
cranked beam 220
cranked brace 187
to crosscut 412
cross axe 424
cross beam 208
cross braces 189
cross joisting 207
cross passage 114
cross passage plan 113
cross window 375
cross wing 106
to cross-cut 412
cross-cut end 403
cross-cut saw 428
cross-cut wood 403
crossed battens 304
crossed posts 167
crossed rods 304
cross-passage house 99
crown plate 294
crown post 175, 291
crown post and collar rafter roof 261
crown post truss 288
crown strut 273, 275
cruck blade 167
cruck frame 142
cruck truss 142
curved brace 186
curved short principal 291
curved strut 271
curved timber 404
cut to length 412
dairy 75
daub 239, 240
daub wall 243
decorative bracing 189
decorative panelling 196
defective wood 397
descending brace 181, 184

diamond panelling 195
diminished bearing shoulder 357
diminished housing 356, 357, 359
diminished principal 291
dining room 71
distillery 77
distribution 105
dividers 421
dog-leg staircase 381
domestic building 46
domestic part 51
door frame 374
door jamb 173
door post 173, 204
door/window head 178
doorframe 374
dormer 129
dormer window 129
double door 378
double dovetail halved joint 331
double framed side purlin roof 262
double gable roof 120
double hung sash 377
double leaf door 378
double notched joint 319
double pitch roof 120
double standing-truss 289
double tenon 353
double/triple pile house 98
double-framed roof 262
double-height tenon 354
double-house 101
double-pile house 112
double-shouldered notch 357
dovecote, dovecot 81
dovetail housed joint 370
dovetail joint 367, 368
dovetail notch 367, 368
dovetailing 367
dowel 372
dowerhouse 89
down brace 181, 184
downward brace 181, 184
draft stove 390
dragon beam 219
dragon piece 219
dragon tie 220
draw knife 436
drawboring 414
drawing knife 436
to dress 409
drill 431
dropped tie beam construction 160
dry masonry 229
dry stone walling 229
dry wall foundation 138
dry walling 229
duplicate braces 187, 188
duramen 394
Dutch barn 54
Dutch biscuit 239
Dutch door 379
Dutch gable 127
Dutch roof 121
dwarf wall 137
dwelling 47
dwelling house 47
dwelling section 51
earth closet 74
earth winding infill 236
earth wrapping infill 236
earthbound post 165
earthbound vertical log construction 198
earthen floor 251
earthfast arcade post 166
earthfast construction 147
earthfast plank construction 198
earthfast post 165
earthfast post construction 147
(earthfast) ridge post 166
earthfast stave construction 198
earthfast wall post 165
earth-walled building 132
eating room 71
eaves 124
edge 403
edge-planing 410
elbow brace 187
elevated chamber 75
embrasure 373
enclosed staircase 380
end fork 167
end grain 403
end truss 267
end wall 116
entrance hall 64
entresol 103
exposed timber-framing 244
extended collar 272
exterior wall 115
(external) staircaise 380
façade 115
face 403
(face) peg 372
face-halved scarf 329
face-halved tenon 345
fachwerk 144
fair face 160
false ceiling 255
false plate 274
false-work 298
farm building 46, 53
farm building portion 52
farm labourer's cottage 91
farmhouse 46, 89
farming section 52
fascia 192
feather edge 339
feeding passage 79
feeding walk 79
fiddle drill 434
field barn 55
field house 55
file 437
fine frame saw 427
finial 302
fire-hood 388
fireplace 385, 386
firmer 435
firmer chisel 435
first floor 102
first floor hall 100
fish plate 352
fish tenon 352
fitted furnishings 373
fittings 377
five-plate stove 390
flat baluster 383
flat ceiling 212
flat roof 123
to flaw 406
floor 101, 250
floor beam 217
floor board 252
floor frame 207
floor joist 213, 218
floor plan 105
floor plank 252
flush corners 362
flying plate 283
flying wall plate 283
fodder room 81
folding lath 415
folk architecture 45
foot brace 184
forked (non-earthfast) post 173
forked earthfast post 166
forked post 166
foundation pile 135
foundation post 135
foundation stone 138
foundation trench 141
foundation wall 137
foxtail wedging in tenon 353
foxtail-wedged tenon 353
fox-wedged tenon 353
frame 141, 149
frame saw 427, 429
frame-and-panel door 379
framed ceiling 212
framed construction 131, 143
framed fireplace 385
framed pit saw 426
framework construction 131
framing field 411
framing floor 411
framing ground 411
free tenon 352
freestanding post 175
front 115
front building 53
full dovetail notch 368
gable 116, 127
gable end 116
gable roof 120

gable wall 116, 127
gabled dormer 129
gable-end joist 214
gable-end stack plan 114
gablet 128
gablet roof 128
gambrel roof 121
gap 200
garden house 59
garderobe 74
garret 87
gate house 57
gauge 419, 421
German style brace 182
ghost of the post 137
gimlet 431, 432
gin pole 443
girding beam 162, 179
girt 179
gouge 436
granary 82
granary/cart shed 82
great chamber 70
great house 87, 88
groove 234
ground floor 102
ground plan 105
ground sill 162
growth ring 396
guildhall 62
gunstock head 352
gypsum plaster 246
half dovetail joint 368
half dovetail notch 368
half dovetailed tenon joint with wedges 353
half dovetailing 368
half hip 126
half lap joint 326, 327
half log 400
half-cellar 85
half-hip 126
half-hipped roof 120
half-lap joint 328
half-storey 104
half-timbered construction 144
half-timbering 144
hall 64, 67
hall house 97
hall with open hearth 50
halved and bladed scarf 336
halved and bridled scarf 338
halved and tabled joint 331
halved joint 324, 326, 328, 329, 330, 333, 336
halved lap joint 326
halved log 400
halved scarf 333
halved scarf with bare-faced dovetailed butt 340
halved scarf with bridled and tabled butts 341
halved scarf with dovetailed butt 340
halved timber 401
halving 326, 328
hammer 438
hand axe 422
handsaw 428, 429
hanging and strutted frame 298
“hanging” fire screen 388
hanging strut 299
hanging truss 297
hard plaster 246
hardhout 392
hardwood 393
harness room 81
hatchet 424
hay barn 54
haycock 58
haystack 58
H-bent construction 160
head saw 429
header 222, 233
heart timber 400
hearth 384, 385
hearth room 68
heartwood 394
heck door 379
helical/circular staircase 381
helm 59
to hew 409
hewn jetty 191
hewn log construction 197
hip 125
hip end 125
hip rafter 268
hip ridge 125
hip roof 120
hip tile 308
hipped gable 120, 126
hipped gablet 128
hipped roof 120
hoist 384, 443
horizontally sliding window 377
horse 440
house 47
house with central-corridor plan 99
housed birdsmouth 359
house-part 51
house-wright 406
housing 356
imbrex and tegula 307
inaccessible space between floors 256
inclined chimney 388
inclined principal truss 290
inclined roof strengthening 289
inclined strut 271
indented joint 358
industrial building 53
infill 232
infill of stone 232
infill panel 231
infilling 232
in-ground post 165
inn 61
inorganic cladding 305
inscription 226
inside wall 117
integral bracket 191
interior wall 117
inter-kingpost plate 285
interlocking tile 308
intermediate ceiling beam 215
intermediate post 169
internal frame 154
internal jetty 190
internal non-earthfast post 170
internal post 170
internal row of earthfast posts 155
internal row of non-earthfast posts 155
internal wall 117
interrupted collar 272
interrupted sill 163
jack rafter 269
jamb stove 390
jerkinhead 120
jetty 190
jetty bracket 191
(jetty) bracket 190
jetty bressumer 162
jetty plate 163
jetty spur 221
joggled scarf 358
joining yard 411
joint 313
joint with fork 315
joint with upstand 327
jointed cruck 142
joist 206, 213, 215, 216, 218
joist end 190
joisting 207
jowl 351
jowl on both sides 351
jowl on one side 351
jowled head 351
key 372
keyhole saw 429
key-wedged through-tenon 354
king post 275, 276, 292
king post roof 263, 287
king strut 275
king tie 292
kitchen 68
knee 404
knee brace 184, 276
kneewall 128
knee-wall 128
knot 397
knotty timber 397
krummholz 404
labourer’s cottage 91
laite 54
laithe house 96
lake-dwelling 148
lap 326
lap joint 325, 327, 328

lap with tenon 350
larder 75
large framing 192
lashing 316
lateral chimney stack plan 114
lath 300, 402
latrine 74
lavatory 74
to lay out 413
lead pencil 420
leaf 378
lean-to 154
lean-to roof 119
ledged door 379
lengthwise passage 114
levelling lath 419
lime concrete 251
lime plaster 246
lime render, rendering 246
lime washed daub wall 243
linhay 56
lintel 178
lip and spur bit 431
little house 90
living-quarters 51
loam plaster 246
lobby 63
lobby-entrance house 98
lodged joist 218
loft 86
log 200, 400
log cabin 196, 198
log construction 196
log pen 198
log wall 199
log wall construction 196
log-built room 257
(long) brace 181
long wall 116
longhouse 48, 92
long-house 92
longitudinal beam 208
longitudinal frame 149
lounge 70
low pitched roof 123
low side wall 128
lower collar 293
lower rafter collar beam 293
lower rafter collar tie 293
lozenge panelling 195
main building 47
main post 169
mallet 438
manor house 88
mansard roof 121
mansion 88
manure passage 79
market hall 62
marking awl 420
marking gauge 421
marking the cutting line 408
masonry 226
mass walling 133
massive timber building 132
massive wall construction 133
massive wood ceiling 213
mass-walled construction 133
measuring rod 415
meat house 76
mezzanine 103
mezzanine floor 103
mid rail 177, 179
middle purlin 284
middle rail 177, 179
middle/central aisle 110
milk-house 75
mill 60
mission tile 306
mitre joint 314
mitre square 416
mitred bridle joint 345
mortar skin 251
mortice 343
mortice and tenon joint 342
mortice axe 423
mortice chisel 435
morticing axe 423
mortise 343
to move (a building) 414
M-shaped roof 120
mud 229
mud and stud 192, 236, 243
mud brick 228
multi-family house 51
multi-folding lath 415
multi-purpose building 49
multi-storeyed building 98
muntin and plank partition 242
nail 371
narrow central-passage building 112
natural stone 226
nave 110
necked beam 355
necked joint 355
newel staircase 381
nogging 232
non-earthfast post 168
(non-earthfast) ridge post 172
normal assembly 159
not storeyed construction 157
notch 356
notched joint 356
notched ladder 382
notched-lap joint 333
novelty siding 248
occupation layer 250
office 72
ogee arch 224
ogee brace 187
old people's house 89
one/two/three, etc. and a half storey 128
one-family house 51
one-man cross-cut saw 428
open collar rafter roof with scissors and other bracing 260
open gallery 66
open hall 67, 68
open mortice and tenon 350
open porch 64
open roof 265
open stairway 380
open-hall house 98
organic roofing material 303
oriel 118
oriel window 118
ornamental panelling 196
outbuilding 53
outhouse 53
outshot 154
outside wall 115
oven 389, 391
padstone 139
pair of rafters 265
pair of single tenons 353
paired braces 188
paired collar 296
paired common rafters 267
paired queen post 299
palace 87, 88
palisade construction 198
palisaded (wall) construction 198
panel 231, 232
panelled door 379
pantile 306
pantry 75
parallel (long) braces 187
parallel (short) braces 188
parallel bracing 187
parallel housing 359
pargeting, pargetting 247
paring chisel 435
parlour 70, 73
parsonage 61
partition 114, 117
passage 63
passage hall 64
passageway 63
passing brace 183, 296
pavilion roof 120
peasant house 89
to peel 406
peg 371
peg shoulder 343
pendant 299
pendant post 171, 299
pent 107
pentice 122
pentice roof 122
Philibert Delorme roof 281
piece of wood 238
pigeon house 81
pigsty 80
pile 135, 164
pile construction 148
pile foundation 134

piledriver 439
pillar with ratguard 140
pillow 222
pin 371
pisé (à terre) 229
pisé-construction 132
pit latrine 74
pit saw 426
pit-house 92
plain tile 307
plan 105
plan two rooms deep 112
plane 430
plane of a roof 123
plane to the line 410
planing beam 441
planing horse 441
plank 402
plank ceiling 255
plank staves 175
plank walling 145
plank-built structure 146
planked door 379
plaster 246
plastered log construction 245
plastered timber-framed construction 245
plasterfloor 251
plate 203, 282, 286
platform frame 158
platform framing 158
plumb board 419
plumb level 418
plumb line 417
plumb rule 419
plumbago 420
pointed arch 223
pole scaffold 442
porch 64, 65
post 168, 169, 276
post and truss building 151, 152
post construction 147
post in the ground (construction) 147
post of an open gallery 171
post on a padstone 168
post on a sill 168
post packing stone 137
post rising through one storey 170
post rising through two storeys 170
post wedging stone 137
post-and-beam construction with walls of planks 146
post-and-plank building 147
post-and-plank construction 145
post-and-wattle wall 243
posthole 136
post-hole 136
posthole construction 147
post-pad 136
post-pipe 137
post-supported roof system 288
poultry house 81
preassembly 411
prefabrication 411
pre-framing 131, 144
presbytery 61
principal 291
principal building 47
principal post 169
principal rafter 266, 280, 291
principal rafter roof 262
principal rafter truss 267
projecting beam 221
projecting hip 127
projecting scaffold 443
projecting window 118
public house, pub 61
puncheon 174
purlin 282, 286
purlin roof 262
push chisel 435
quarrystone 227
quarter 91
quartered timber 401
quartering house 91
queen and king strut roof 263
queen post 291, 299
queen post and collar rafter roof 261
queen post and rafter roof 261
queen post roof 263, 287
queen post truss 288, 289
queen post/king post roof truss 264
queen strut 274
queen struts 271
rabbet 235
rafter 266, 279
rafter brace 277
rafter double roof 261
rafter plate 274, 283
rafter-to-rafter wind brace 278
raftmark 407
rail 177, 294
to raise 414
raised aisled roof 261
raised aisled truss 289
raised cruck 142
raised granary 82
raised tie beam 295
raising plate 274
raking strut 271
range 106
rasp 437
to rear 414
rear building 53
rear wall 116
rearing 414
rebate 235
rebated 235
rectory 61
reinforcement 180
relief carving 225
to relocate (a building) 414
render 246
retirement house 89
reused timber 405
re-used timber 405
reversed assembly 159
reversed-assembly wall plate 283
ridge 125
ridge beam 284
ridge board 284
ridge brace 297
ridge end 125
ridge lath 304
ridge piece 284
ridge plank 284
ridge plate 284
ridge post 172
ridge purlin 284, 285
ridge tile 308
ridge-post building 147, 158
to rind 406
to rip 408
to rive 408
riven shingle 311
riven timber 399
roman tile 307
roof 118
roof beam 210
roof construction 258
roof covering 300
(roof) overhang 124
roof pitch 122
roof plate 274, 283
roof slope 123
roof strengthening 287
roof strengthening, storeyed 288
roof structure 258
roof thatched with reed 303
roof tile 305
roof truss 258, 265, 287
roof truss with short principals 290
roof truss, storeyed 288
roof-hut 91
roofing material 302
roofing of stone flags 305
roofing of stone tiles 305
root end (of trunk) 404
roping 316
round arch 222
round log 400
round log construction 197
round tenon 346
round timber 400
round-house 94
roundwood 400
row house 88
row of (non-earthfast) posts 155
row of earthfast posts 155
row of foundation stones 138
row of rails 179
rubble 227
rubble bedding layer 139
rubble platform 251
rule 415
rural building 46

rural house 46
Russian bania 72
saddle-notched joint 365
saddle-notched joint with protruding ends 365
saddle-notching 365
samson post 175
sapwood 394
sash 376
saw 426
saw buck 440
saw marks 410
saw pit 439
sawing horse 440
sawing stool 440
sawing through and through to produce planks 401
sawing trestle 440
sawn shingle 311
sawn timber 398
scaffold 442
scarf 326
scarf joint 328, 338
scarf joint with bridled abutments 340
scarf joint with bridled butts 340
scarf joint, halved and tabled 335
scarf joint, halved, tabled and wedged 336
scarf joint, side halved with under-squinted butt 334
scarf with sallied butts (stop-splayed and with key) 339
scarfed beam 208
scarf-jointed beam 208
school 63
schoolhouse 62
scissor braced roof with collar 260
scissor braces 273
scissor bracing 273
scissor rafter and collar rafter roof 260
scissor rafter roof 260
scissor-braced truss 273
scotched rafter foot 360
scotched rafter foot with extended rafter 360
scratch awl 420
screw auger 432
screw building jack 442
screw jack 442
scribe mark 413
scribed shoulder 343
scribing awl 420
seating 317
second floor 102
secret notched lap joint 333
secret stop-splayed scarf 341
secular building 46
segmental arch 223
semi-attic 104
semi-detached house 101
servant's house 91
servant's room 71
service bay 52
service section 52
set square 416
sgraffito 247
shake 397
shaping axe 425
shear legs 443
shed 56
sheep house 80
shelter shed 57
shingle 311
shingle cladding 249
ship lapp 248
shop 60
(short) brace 183
(short) downward brace 184
short joist (tenoned into a joist behind an outside wall) 218
short principal 291
short principal truss 290
short staves sprung between studs 238
(short) stud 174
(short) upward brace 184
shoulder 343
shouldered arch 224
shreadhead 120
shrinkage 396
side aisle 111
side purlin 284
side purlin roof 262
side wall 116
side wing 107
side-halved scarf 329
sill 134, 161, 177
sill beam 161, 162, 201
sill beam construction 151
sill frame 134
sill plate 161
sill wall 137
single dovetail halved joint 330
single framed side purlin roof 262
single hung sash 377
single notched joint 318
single standing-truss 288
single-aisled building 109
(single-, two-, etc.) celled 198
single-family house 51
single-framed roof 258
single-pile building 112
single-range house 105
single-room house 92
sitting room 70
six-plate stove 390
slab 399
slabbed timber 401
slate 309
slate cladding 248
sleeper 218
sleeper beam 217
sliding sash window 377
sliding T-bevel 417
sling brace 276
slip tenon 352
slip tongue 234
slope 123
small framing 194
small panelling 194
small room 72
smithy 60
smoke bay 69
smoke blackened 389
smoke blackening 389
smoke hood 388
smokehouse 76
snail auger 432
snail bit 432
snapping a (chalk) line 408
sod 228
sod roof 304
softwood 393
solar 73
sole piece 270
sole plate 270
space 231
spandrel strut 185
spanish tile 306
spark screen 388
spiral auger 432
spiral bit 432
spiral grain 398
spiral staircase 381
spiral twist 398
splayed and tabled scarf 335
splayed head 352
splayed joint with one butt 332
splayed scarf 334
splayed scarf with internal notch 339
splayed scarf with internal tongues 341
spline 234
to split 408
split along the grain 397
split grain 397
split plank 399
split wattles 238
split wood 399
splitted timber 399
splitwood 399
spoon auger 431
spoon bit 431
sprocket 269
sprung nogging 238
spurred housing 359
square 415
to square 409
square panel framing 194
square panelling 194
square set purlin 286
(squared) housed joint 331
squared log construction 197
squared timber 402
square-edged timber 398
St. Andrew's cross 189
stable 56, 78, 79

stack 58
staddle stone 140
staff 237
staggered 180
stair 380, 383
staircase 68, 380
staircase hall 64
stairway 380
stall 78
standing truss 288
stave 175, 237, 238
stave and daub infill 236
stave construction 144, 198
stave-built wall 242
steam room 72
steeply pitched roof 123
still-house 77
stone paving 252
stone slate 309
stone tile 309
stop-splayed scarf 335
stop-splayed scarf with square and undersquinted abutments, having counter tongued-and-grooved splay 341
storage bay 84
store 60, 84
store room 84
storey 101, 156, 157
storey post 170
storeyed construction 158
stove 385, 389, 390
stove room 70
straight brace 186
straight edge 419
straight flight 380
straight rule 415
straining beam 293
street frontage 115
street-facing house 108
strengthened halving 319
strengthening 180
striking chisel 435
to strip 406
strut 271
strut frame 298
strut-supported roof system 290
stub tenon 345
stud 169, 174
stud and panel 145
stud and panel partition 242
stud brace 182
stump tenon joint 346
substructure 130
summer house 59
sunken byre 78
sunken-floored house 92
sunken-floored stable 78
sunk-featured building 92
superstructure 130
swede saw 428
tabled and bridled scarf 341
tabled scarf 335
tapered bridle scarf 349
tapering 404
tavern 61
template 419
tenant farmer's house 90
tenant's house 90
tenement 90
tenon 343, 344
tenon saw 429
tenon with bevelled shoulder 348
tenon with four shoulders 345
tenon with housed upper shoulder 347
tenon with soffit shoulder 332
tenoned flatend members 347
tenoned purlin 278, 285, 294
tenoned purlin roof 262
tension brace 181
tent roof 120
terrace house 88
terraced cottage 101
terraced house 101
thatch 303
thatch poles 300
thatched roof 303
theshing floor 83
threaded joint 315
threaded purlin 282
three-aisled 110
through purlin 282
through tenon 344, 354
through-mortice 343
through-tenon 344
tie beam 209, 214, 295, 300
tie beam (directly supporting common rafters) 210
tiebeam 209, 210
tiered truss 288
tile 305
tile cladding 249
tile hanging 249
tiled stove 391
timber building 46
timber calliper 417
timber conversion 406
timber dog 441
timber frame 141
timber frame(work) 131
timber framing 141, 144
timber framing with internal cladding 241
(timber) framing 411
timber joint 313
timber walling with weatherboard cladding 241
timber-framed construction 131, 143, 144
timber-framed construction with infill of squared timber 233
timber-framed construction with squared, horizontal infill of logs 233
tithe barn 54
T-level 419
toilet 74
tongue 234
tongue and groove 233, 235
tongue-and-groove joint 234
tongued and grooved joint 234
top end (of trunk) 405
top plate 274, 283
top rail 179
town hall 62
town house 47, 62, 87, 88
trade building 53
transverse beam 208
transverse frame 149, 160
transverse internal wall 160
transverse strut 215
trap house 82
tree ring 396
tree trunk 393
trenail 371
trench 326
trenched joint 318
trenched purlin 282
trestle 440
to trim 409
trimmed joist 218
trimmer 219, 222, 279
trimmer beam 222
trimmer joist 219, 222
true cruck 142
truncated principal rafter 291
trunk 393
truss 149, 265
truss beam 295
truss in a double framed roof excluding the rafters 287
trussed rafter roof 258, 259
trussed roof 297
try square 415
tunnel entry 67
turf 228
turf roof 304
turned baluster 383
turning saw 427
tusk tenon with key 354
twist auger 432
twist bit 432
two-/three-storeyed porch 65
two-centered arch 223
two-man cross cut saw 428
two-way bracing 188
twybill 424
unaisled building 109
uncoursed masonry 229
under ridge purlin 285
undercroft 85
unenclosed hearth 385
unfired brick 228
up brace 182, 184
upper collar 273
upper collar beam 272
upper cruck 142
upper face 160

upper floor 103
upper king post 292
upper rafter collar tie 272
upper sill plate 162
upstand 350
upward brace 182, 184
upward brace in a jetty 191
urban building 47
u-shaped stair 381
valley 125
valley rafter 268
vaulted wooden ceiling 256
verandah 65
verge 124
verge rafters 268
vernacular architecture 45
vernier caliper 417
vertical siding 248
vertically sliding sash window 377
vicarage 61
v-joint 359
v-notch 364
wad 312
wagon door 378
wall 114
wall cladding 244
wall cladding of shingles 249
wall cladding of slate 248
wall frame 149
wall of halved logs 199
wall of round logs 199
wall of squared logs 199
wall plate 163, 164, 214, 274
wall post 165
wall with infill of wattle and daub 243
waney edge 395
warping 396
wash house 69
wattle 239
wattle and daub 236
wattle and daub building 132
wattle wall 243
wattles 238
weather side 116
weatherboard cladding 248
weatherboarding 248
weaving house 72
weaving room 72
wedge 372, 437
wedge plank 253
well 392
Welsh slate 309
wet latrine 74
wide house with cross-passage 113
windbrace 277, 297
wind-brace 277
window frame 375
window jamb 173
window post 173, 204
window sill 177, 202
window with side hung casement 377
windowframe 374
winery 77
wing 106, 107
winged building 106
wood 394
(wood) cleaver 437
wood defect 397
wooden architecture 45
wooden chimney 386
woodworking 405
workhouse 61
workshop 60
wright 406
yeoman's house 89

German index / Deutscher Index

The numbers refer to the pages. / Die Zahlen beziehen sich auf die Seiten.

Abbauerhaus 90
abbinden 411
Abbinden 411
Abbund 411
Abbundplatz 412
Abbundzeichen 412
Abdach 122
abgefangene Firstsäule 292
abgekapptes Pultdach 122
abgeschlepptes Dach 121
abgesetzter Zapfen 346
abgewinkelte Strebe 187
abgewinkelter Balken 220
abholzig 404
Abholzigkeit 404
Abkreuzung 238
ablängen 412
Abort 74
Absatzsäge 427
Abschlepper 121
Abschleppung 121
abschnüren 408
Abschwerstange 309
Abseite 111, 155
Absetzsäge 427
Absetzung 363
Abtritt 74
Abzimmern 411
Abzugshaube 388
Alkoven 73, 74
allseitig geächselter Zapfen 346
Alltagsstube 70
Altenteil 89
Altenteilerhaus 89
Altenwohnung 89
Altholz 405
Amtshaus 62
Anbau 107
Anblattung 327, 328, 337
Anblattung im Winkel 329
Anblattung im Winkel mit geradem Eckblatt 336
Anblattung im Winkel mit hakenförmigem Eckblatt 337
Anblattung im Winkel mit schrägem Eckblatt 337
Anblattung im Winkel mit weichschwanzförmigem Eckblatt 338
Anblattung in Längsrichtung 328
Anblattung in Längsrichtung mit Einklauung 339
Anblattung in Längsrichtung mit seitlichen Brüstungen 338
Anblattung in Längsrichtung mit Zapfen auf dem Blatt 342
Anblattung mit Blatt mit Brüstung 332
Anblattung mit einseitigem Schwalbenschwanzblatt 330
Anblattung mit geradem Hakenblatt 331
Anblattung mit Hakenblatt 333
Anblattung mit Schwalbenschwanzblatt 331
Anblattung mit sich verjüngendem Blatt 332
Anblattung mit verdecktem Hakenblatt 333
Anblattung mit Weichschwanzblatt 330
Andreaskreuz 189
Anfallspunkt 125
angeschlitzter Zapfen 350
Ankerbalken 211
Ankerbalkengebinde 260
Ankerbalkengefüge 260
Ankerbalkenschloss 354
Anlauf 225
anreißen 413
Anriss(linie) 413
Ansatzlücke 128
Anschleppung 121
Anschübling 269
Ansdach 264
Ansitz 88
Arbeiterhaus 91
Armenhaus 62
Ästigkeit 397
asymmetrisches Satteldach 121
„auf Zug" abbohren 414
Aufblattung 327

aufgeblatteter Brustriegel 177
aufgeblatteter Riegel 285
aufgedoppelter Balken 209
aufgehende Gebäudeteile 130
Aufgehendes 130
aufgejochter Ankerbalken 211
aufgejochter Stuhlbalken 295
aufgeständertes Kehlbalkendachwerk 288
Aufkammer 75
Aufkämmung 360
Aufkämmung eines Sparrens 360
Aufkämmung mit überklautem Holzende 360
Aufkämmung, durch Klaue gesichert 360
Aufklauung durch Hirnschnitt des Sparrens 359
Aufklauung mit „Zapfen im Nest“ 360
Aufklauung mit Anschnitt der Pfette 359
Auflageknauf 191
Auflanger 269
Aufläufer 269
Auflegung 314
aufrichten 414
aufsägen 408
Aufschiebling 269
aufschlagen 414
Aufzug 384, 443
Aufzug mit (waagerecht liegender) Welle 384
Aufzug mit senkrechter Welle 384
aus dem Ständer herausgearbeitete Vorkragung 191
Ausfachung 232
ausgebautes Zimmer im Dachraum 87
ausgeblockter Ständerbau 233
ausgeblocktes Fachwerk 233
Ausgedinghaus 89
Ausgedinghäusl 89
aushacken 409
Aushubloch 136
Auskragung 190
Auslauf 225
Auslegergerüst 443
Auslucht 117, 129
Außentreppe 380
Außenwand 115
Aussteifung 180
aussteifungsloses, verriegeltes Fachwerk 194
Austraghaus, Auszughaus 89
Austragshaus 89
Axt 422
Backhaus 76
Backofen 391
Backstein 228
Backsteinmauer 230
Backsteinmauerwerk 230
Backsteinwand 230
Backstube 76
Badehaus 72
Badstube 72
Balken 86, 206, 208
Balken mit dreieckigem Querschnitt 218
Balken-an-Balken-Decke 213
Balkendecke 212, 254
Balkendecke mit Bretterverkleidung 254
Balkenfach 150
Balkengräbchen 141
Balkenklammer 441
Balkenkopf 190
Balkenkranz 203
Balkenlage 207
Balkennegativ 141
Balkentreppe 382
Balkenüberstand 221
Balkenzange 205
Baluster 383
Band 184
Bansen 84
Bansenraum 84
Barg 84
Barghus 108
Bauernhaus 89
Bauernhof 89
Baugerüst 442
Bauholz 392
Baumaßstab 415
Baumkante 395
Baumrinde 395
Baumstamm 393
Bauschraube 442
Begehungshorizont 250
behauen 409
beheizbarer Wohnraum 70
beidseitig schräg eingeschnittenes gerades Blatt 334
beidseitige Überkämmung 365
Beifirst 285
Beil 424
Beileger(ofen) 390
beilen, bebeilen 409
Beilspuren 410
Beitel 435
besäumen 409
Beschlag 377
Beschlagbeil 425
beschlagen 409
beste Stube 70
besteigbarer Schornstein 387
Betterverkleidung 248
Bettkasten 74
Biberschwanz 307
Biberschwanzziegel 307
Bienenhaus 58
Bienenstand 58
Bienenzaun 58
Binderbalken 209, 295
Bindergespärre 267
Bindersparren 291
Binnenhaus 67
Blatt 326, 329
Blattkamm 319, 320
Blattsasse 326
Blattsitz 326
Blattzapfen 350
Blendrahmenfenster 376
Blindboden 140
Blockbau 132, 197
Blockdach 264
Blockdecke 213
Blockhaus 197
Blockholz 200
Blockholz unterhalb eines Fensters 202
Blockkranz 200
Blockpfettendach 264
Blockrahmenfenster 375
Blockschwelle 201
Blockstiege 382
Blockstube 257
Blockstufentreppe 382
Blocktreppe 382
Blockverband 361
Blockwand 199
Blockwandfuge 200
Blockzange 205
Blockzargenfenster 375
Bock mit Flaschenzug, durch Seile gesichert 443
Bockständer 272
Boden 86
Bodenbelag aus Stangen 254
Bodenraum 86
Bogenstrebe 186
Bohle 402
Bohlenausfachung 241
Bohlenbalkendecke 256
Bohlen-Balken-Decke 256
Bohlenbau 146
Bohlenbinder 282
Bohlenbretterwand 242
Bohlendecke 255
Bohlenfachwerkbau 146
bohlenförmiger Wechsel 372
Bohlenlamelle 282
Bohlenständerbau 146
Bohlenstube 257
Bohreinsatz 431
Bohrer 431
Bohrwinde 434
Brandschicht 251
Brauhaus 77
Braustube 77
Breitbeil 425
Breithacke 425
Breitseite 403
Brennerei 77
Brett 402
Brettbaluster 383
Bretterbalkendecke 254, 256
Bretterbalkenfüllung 242

Bretterdach 311
Bretterschalung 248
Bretterstielfüllung 242
Brettertür 379
Bretterverschalung 248
Bretterwand 241
Brettgesims 192
Brettschindel 311
Brinksitzerhaus 90
Bruchstein 227
Brunnen 392
Brustbohrer 434
Brustbohrer mit Kreuzheft 434
Brustriegel 177
Brüstungsbalken 202
Brüstungsblockholz 202
Brüstungsgefach 232
Brüstungsriegel 177
Büdnerhaus 90
Bug 191
Büge 191
Bügelsäge 428
Bühne 103
Bundaxt 423
Bundbalken 209
Bundflucht 160
Bundgespärre 267
Bundhaken 441
Bundjoch 150
Bundsäge 428
Bundscheibe 160
Bundseite 160
Bundsparren 281
Bundständer 169
Bundtram 209
Bundwand 160
Bundwerk 196, 241
Bundzeichen 412
Bürgerhaus 88
Cruck-Holz 167
Cruck-Konstruktion 142
Dach 118
Dachbalken 210, 296
Dachbalkengefüge 259
Dachbalkenzimmerung 259
Dachbasis 124
(Dach-)Binder 267
Dachboden 86
Dachdeckung 302
Dachdeckung aus organischem Material 303
Dachfirst 125
(Dach-)Firstsäulenstuhl 288
Dachfirstständer 275, 292
Dachfläche 123
Dachfußbalken 270
(Dach-)Gaube 129
(Dach-)Gebinde 265
Dachgerüst 258
Dachgeschoss 104
(Dach-)Grat 125
Dachhaus 91
Dachhaut 300
Dachhütte 91
Dachkammer 87
(Dach-)Kehle 125
Dachlatte 300
Dachneigung 122
Dachpfanne 305
Dachraum 86
Dachriegel 278, 286
Dachschalung 301
Dachschrägholz 280
Dachständer 275
Dachstein 305
Dachstube 87
Dachstuhl 287
Dachstuhlriegel 294
Dachstütze 272
(Dach-)Sparrengebinde 265
Dachtragwerk 258
(Dach-)Traufe 124
Dachüberstand 124
Dachwerk 258
Dachziegel 305
Dachzimmer 87
Dechsel 425
Decke 253
Deckenbalken 213
Deele 83
Dexel 425
diagonal verlaufender Balken 219
Diagonalbänder 273
diagonaler Mutterbalken 219
Diagonalstichbalken 219
dichtes Fachwerk 194
Diele 63, 83, 252, 402
Dielenhaus 95, 108
Dielensäge 426
Dieme 58
Diemen 58
Dienstbotenhaus 91
Dippelbalkendecke 213
Docke 312, 383
Dollen 371
Döns 70
Doppelblattzapfen 351
Doppelhaus 101
Doppelkamm 321
(Doppel-)Zange 296
doppelt liegender Stuhl 290
doppelt schräge Ecküberblattung 368
doppelt schräger Kamm 321
doppelt schräges Eckblatt 368
doppelt stehender Stuhl 289
doppelte (Eck-)Verblattung mit Zapfen 369
doppelte Eckverkämmung mit hakenförmigen Kämmen 365
doppelte Überkämmung 365
doppelte Versatzung 357
doppelter Blattzapfen 351
doppelter gerader Kamm 321
doppelter Kamm 320
doppelter Stirnversatz 357
doppelter Versatz 357
doppelter Zapfen 353
doppelt-karniesförmiger Bogen 224
Doppelzapfen 353
Dorfkrug 61
Dorn(t)ze 70
Dörrofen 391
Drehflügelfenster 377
Drehwuchs 398
Drehwüchsigkeit 398
dreischiffiges Gebäude 110
Dreiständerbau 152
Drempel 104, 128
Drempelgeschoss 104
Drempelwand 128
Dreschdiele 83
Dreschhaus 54
Dreschscheune 54
Dreschtenne 83
Drittelwalm 126
Dübel 372
Dübeldecke 213
Durchfahrt 67
Durchfahrtshaus 95
Durchgangsdielenhaus 95
Durchgangshaus 95
durchgehende Überblattung 328
durchgehende Überblattung mit geradem Blatt 333
durchgehende Verkämmung 317
durchgehender gerader Zapfen 344
durchgehender gerader Zapfen mit Keilen 353
durchgehender Ständer 170
durchgezapfter Ankerbalken 211
Durchlochung 315
Durchsteckung 315
Durchsteckzapfen mit Splinten 354
Durchzapfung 344
Durchzapfung durch zwei Hölzer 354
Durchzapfung mit breitem Zapfen 354
Durchzapfung mit Stufenzapfen 354
Durchzapfung mit Zapfenschloss 354
Eckanblattung 329
Eckblatt 329
Eckblatt mit schrägem Hakenblatt 367
Eckständer 169
Eckstichbalken 219
Eckstiel 169
Eckstoß 314
Ecküberblattung mit geradem Schnitt 336
Ecküberblattung mit schrägem Schnitt 337
Eckverband 361
Eckverband im Blockbau 361
Eckverband mit (geschwungener) Verzinkung 369
Eckverband mit (zweiseitig) schrägem Hakenblatt 367

Eckverband mit (zweiseitigem) Hakenblatt 366
Eckverband mit Anplattung 363
Eckverband mit beidseitiger Überkämmung und Vorstößen 365
Eckverband mit doppelt schrägem Weichschwanzblatt 367
Eckverband mit doppeltem Schwalbenschwanz 368
Eckverband mit doppeltem Weichschwanz 368
Eckverband mit doppelter Überkämmung und Absätzen 365
Eckverband mit doppelter Verblattung 366
Eckverband mit einseitig schräger Verzinkung 368
Eckverband mit einseitiger Überkämmung 364
Eckverband mit ganzem Schwalbenschwanz 367
Eckverband mit geschwächten Vorstößen 362
Eckverband mit geschwungenem Schwalbenschwanz 369
Eckverband mit schrägen Einschnitten und abgeschrägten Kanten 366
Eckverband mit Schwalbenschwanz 367
Eckverband mit Schwalbenschwanzverband und Vernutung 370
Eckverband mit senkrechten Einschnitten 369
Eckverband mit Überkämmung und polygonalem Querschnitt 364
Eckverband mit Verblattung (und doppelt schrägem Blatt) 367
Eckverband mit verdecktem Blatt 369
Eckverband mit verdecktem Kamm 369
Eckverband mit Verkämmung 364
Eckverband mit Verkämmung und Vorholz 364
Eckverband mit Versatzung 369
Eckverband mit Verschränkung 365
Eckverband mit Verschränkung und Absätzen 365
Eckverband mit Verzinkung 367, 368
Eckverband mit Vorstoß 362
Eckverband mit Zierschrot 370
Eckverband mit zweiseitigem Blatt 366
Eckverband ohne Vorstoß 362
Eckverband von unbearbeitet aufeinander gefügten Hölzern 364
Eckverband, an dem Hölzer auf gleicher Höhe zusammentreffen 361
Eckverbindung im Blockbau 361
Eckverbindung mit (gerader) Absetzung 363
Eckverblattung 329
Eckverkämmung 318
Eckverschränkung 361
Eckzapfen 347
einfach stehender (Dach-)Stuhl 288
einfache Anblattung 330
einfache Einhälsung 355
einfache Überblattung 333
einfache Verkämmung 318
einfache Versatzung 356
einfacher Blattzapfen 350
einfacher gerader Seitenkamm 320
einfacher Hals 355
einfacher Stirnversatz 356
einfacher Versatz 356
einfacher Versatz mit Zapfen 357
einfacher, bündiger Blattzapfen 350
einfacher, nicht bündiger Blattzapfen 351
einfaches gerades Blatt 330
Einfahrtstor 378
Einfamilienhaus 51
Einfirsthof 48
einflügeliges Gebäude 106
Eingangshalle 64
(Eingangs-)Laube 65
eingehälster Ankerbalken 211
eingeschnittener Hals mit Zapfen 351
eingesetzter Zapfen 352
eingezapfte Pfette 286
eingezapfter Ankerbalken 211
Einhälsung 355
Einhaus 48
Einheitshaus 48
einläufige Treppe 380
Einlegung in Gabel 315
Einnutung mit Gratfeder 371
Einnutung mit Schwalbenschwanzfeder 371
Einraum-Haus 92
einräumiges Haus 92
einraumtiefes Haus 112
einschiffiges Gebäude 109
Einschlitzung 355
Einschubdecke 255
Einschubtreppe 383
einseitig verdecktes schräges Hakenblatt 341
einseitiger Schwalbenschwanzeckkamm 325
einseitiger Schwalbenschwanzkamm 322, 323
einseitiger Zapfen 343
Einspitzung 316
Einständerbau 158
Einständerreihenbau 158
einstellbarer Maßstab 417
Einstemmtreppe 383
(ein-, zwei- etc.)zellig 198
Einzug 215
Endkamm 318
Endverkämmung 318
engständiges Fachwerk 194
engständriges Fachwerk 194
Entresol 103
entrinden 406
Erdbauweise 132
Erdgeschoss 102
Erdkeller 58
Erker 118
Ern 68
Ernhaus 98
erster Stock 102
erstes Obergeschoss 102
Eselsrückenbogen 224
Esse 388
Esszimmer 71
Estrich 86, 251
Etage 101
Etagenhaus 98
Eulenloch 128
Fach 150, 231
Fachhallenhaus 96
Fachstrebe 182
Fachwerk 144
Fachwerkbau 144
Fachwerkbauweise 144
falscher Balkenkopf 191
falscher Zapfen 352
Falz 235
Falzdachziegel 308
Falzziegel 308
Fase 224
Fasenende 225
Fassade 115
Faßsäule 204
Feder 201, 234
Federholz 201
Federung 234
Fehlboden 256
Feile 437
Felderbalken 216
Felderständer 169
Feldscheune 55
Feldstadel 55
Fenster mit Drehflügeln 377
Fenstererker 118
Fensterflügel 376
Fensterriegel-, Fenstersturzzapfen 357
Fensterständer 173, 204
Fensterstiel 204
Fensterstock 375
Fenstersturz 178
Fersenversatz 359
Fertigbauweise 411
Festsaal 71
feststehendes Fenster mit Schiebeflügel 377
Feuchtbodensiedlung 148
Feuerrähm 388
Feuerrahmen 388
Feuerstätte 384
Feuerstelle 384
Fiedelbohrer 434
First 125
Firstbalken 284

Firstbaum 284
Firstdreieck 128
Firstlatten 304
Firstlinie 125
Firstpfahl 166, 302
Firstpfette 284
Firstpfosten 166
Firstpfostenbau 147
Firstreiter 304
Firstsäule 172
Firstspangen 304
Firstständer 172, 275
Firstständerbau 158
Firststangen 304
Firststuhlsäule 292
Firstziegel 308
flach geneigtes Dach 123
Flachbogen 223
Flachdach 123
Flachdechsel 425
Flachdecke 212
Fläche 403
flacher Einzeldecker 307
Flachschnitzerei 225
Flachziegel 307
Flechtbau 132
Flechtwand 243
Flechtwerk 239
Flechtwerk mit Lehmbewurf 236
Flechtwerkwand 243
Fledermausgaube 129
Flett 68
Flettdielenhaus 95
Flettlucht 73
Flettnische 73
Floßbohrung 407
Floßloch 407
Flößloch 407
Flößmarke 407
Flößzeichen 407
Flugpfette 283
Flugrafen 268
Flugsparren 268
Flur 63
Flurhaus 99
Frackdach 121
freier Flettständer, Luchtsäule 176
Freigebinde 268
Freigespärre 268
freistehender Ständer 176
Freitreppe 380
Fruchtboden 83
Fuchsschwanz 429
Fügebaum 441
Fügebock 441
fügen 410
Füllbrett 233
Füllholz 233
Füllstein 137
Füllungstür 379
Fundament 130
Fundament aus Legsteinen 139
Fundamentierungspilot 135
Fundamentpfahl 135
Fundamentpfosten 135
Fundamentstein 138, 139
Funkenfang 389
Funkenhut 389
Funkenschirm 388
Fürkopf 362
Fußband 184, 271
Fußboden 250
Fußbodenbalken 213
Fußbodenbohle 252
Fußbodenbrett 252
Fußbodendiele 252
Fußende 404
Fußholz 184
Fußpfette 203, 274, 283
Fußriegel 163
Fußrispe 278
Fußstrebe 181, 184, 271
Fußwalm 127
Fußwalmdach 127
Fußwinkelholz 184
Futter 374
Futtergang 79
Futterkammer 81
Futterküche 81
Futterstall 55
Futtertenne 84
Gabelpfosten 166
Gabelständer 173
Galerie 66
Gang 63, 66
Gangbruck'n, Schrotstutz'n 202
Ganzbalken 208
ganzer Kamm 319
ganzer Schwalbenschwanzkamm 322
ganzer Weichschwanzkamm 323
Ganzteiltranslozierung 414
Gartenhaus 59
Gärtnerhaus 90
Gasthaus 61
Gastwirtschaft 61
Gattersäge 429
Gaube 129
Gaube mit Giebeldach 129
Gaupe 129
geächselter Zapfen 345
Gebälk 207
Gebäude 45
Gebäude mit Längsaufschluss 112
Gebäude mit Queraufschluss 113
Gebäude mit Seitenschiffen (unter Schleppdach) 108
(Gebäude-)Flügel 106
(Gebäude-)Trakt 106
Gebinde 149
gebogene, gekrümmte Strebe 186
gebogener Balken 220
gebogenes Fußband 184
gebogenes Kopfband 185
gebrochenes Pultdach 122
gebundenes (Gerüst-)System 151
gedoppelte Hängesäule 299
gedoppeltes Hängeholz 299
gedrechselter Baluster 383
Gefach 231
(Gefach-)Ausmauerung 232
Gefachlehm 239
geflochtene Wand 243
Gefüge 141
gegenläufige Streben 188
gegenseitige Überkämmung mit doppelt geradem Kamm 319
gegenseitige Verkämmung 319
gegenständige Streben 188
Gehhorizont 250
Gehrungsmaß 416
Gehrungsstoß 314
Gehrungswinkel 416
Gehrungszapfen 345
gekanteter Kindbalken 218
gekapptes Pultdach 122
gekehltes Fußband 184
gekehltes Kopfband 185
gekuppelte Bauweise 101
Geländerdocke 383
geneigte Pfette 286
geneigter Dachstuhl 290
gerade Anblattung 330
gerade Anblattung mit sehr starkem Blatt 332
gerade Strebe 186
gerade Überkämmung mit Vorstößen 365
gerader Brustzapfen 347
gerader Eckkamm 324
gerader Kamm 320
gerader Stoß 313
gerader Versatz 359
gerader Zapfen 344
gerades Blatt 333
gerades Blatt mit (einseitigen) Endzapfen 336
gerades Blatt mit Gratschnitt 339
gerades Blatt mit innen liegendem Versatz 335
gerades Blatt mit schiefem Stoß 334
gerades Blatt mit schrägem Stoß 334
gerades Eckblatt 336
gerades Hakenblatt 335
gerades Hakenblatt mit Keilen 336
gerades Querblatt 330
gerades Querblatt mit schräger Stirn 332
gerades Querblatt mit schräger Stirn und Brüstung 332
Gerüst 141, 442
Gerüstbau 147
Gerüstbau mit Bohlenfüllung 146
Gerüstbau mit geschosshohen Gefachen 192
Gerüstbau mit Kantholzfüllung 233
gesägte Brettschindel 311

gesägtes Bauholz 398
Geschäft 60
Geschirrkammer 82
geschleifter Kamin 388
geschleifter Kaminzug 388
geschleifter Schornstein 388
geschlossene Vorstoßreihe 362
Geschoss 101, 156
Geschossbalken 215
Geschossbau 157
Geschossgerüstbau 143, 157
Geschossriegel 179
Geschossständer 170
geschweifte Strebe 187
gesicherte Auflegung 314
Gesimsbohle 192
Gesindestube 71
Gespärre 265
Gestellsäge 427
gestelzter Speicher 82
gestelztes Haus 100
gestoßene Pfette 285
gestoßener Balken 208
Getreideberg 59
Getreidekasten 82
Getreidespeicher 82
Gewände 373
gewölbte Bohlen-Balken-Decke 256
gewölbte Holzdecke 256
gewölbte Spunddecke 256
gezogener Schornstein 388
Giebel 127
Giebelbalken 214
Giebeldach 120
Giebeldreieck 127
Giebelgaube 129
Giebelhaus 107
Giebellaube 65
giebelorientiertes Gebäude 107
Giebelpfahl 302
Giebelschwelle 214
Giebelseite 116
Giebel-Spannriegel 293
Giebelspieß 302
giebelständiges Gebäude 107
giebelständiges Haus 107
Giebeltrapez 127
Giebelversteifung 206
Giebelwand 116
Giebelzeichen 302
Giebelzier 302
Gipsputz 246
Gipsverputz 246
Gitterfachwerk 194
glätten 409
Gliedermaßstab 415
Grabendach 120
Grassodendach 304
Grasziegeldach 304
Gratschifter 269
Gratsparren 268
Gratstichbalken 219
Gratverkämmung 321
Grubenhaus 92
Grundmauer 137
Grundriss 105
Grundschwelle 162, 201
Gründungspfahl 135
Gründungspfosten 135
Gründungspilot 135
Gulf 84, 150
Gulfhaus 108
gute Stube 70
Gutshaus 88
Gwettköpfe 362
Hacke 422, 424
Häckerhaus 90
Häckselkammer 81
Hahnenbalken 273
Hakenbalken 221
Hakenblatt 335
Hakenblatt mit Keilen 336
Hakeneckblatt 337
Hakeneckkamm 325
hakenförmiger Eckkamm 325
hakenförmiges Eckblatt 337
Hakenquerblatt 331
halb eingetiefter Keller 85
halber Schwalbenschwanzzapfen mit Doppelkeil 353
Halbholz 401
Halbkeller 85
Halbkreisbogen 222
Hälbling 400
Hälblingsblockwand 199
Hälblingswand 199
Halbtür 379
Halbwalm 126
Halbwalmdach 121
Halle 64, 67
Hallenhaus 96, 108
Halsriegel 179
Hammer 438
Handramme 439
Handsäge 429
Handwerkerhaus 89
Hängeholz 171, 292, 299
hängende Rofe 279
Hängepfosten 171, 299
Hängesäule 299
Hänge-Sprengwerk 298
Hängeständer 171
Hängestiel 171
Hängestrebe 299
Hängewerk 297
Hartdach 305
harte Dachdeckung 305
Hartholz 392
Haubarg 108
Haubendach 120
Hauptgebäude 47
Haupthaus 47
Hauptschiff 110
Hauptsparren 291
Haus 47, 63, 67
Haus mit einfluchtiger Raumstruktur 112
Haus mit nach außen gebogenen Längswänden 94
Haus mit zweifluchtiger Raumstruktur 112
(Haus-)Bereich 150
Hausflur 63
Hausgrundriss 105
Häuslerei 90
Häuslingshaus 90
Haustein 227
Hebezeug 443
Hecke-Tür 379
Heckschur 65
herausgearbeitete Vorkragung 192
Herdfeuer 385
Herdrähm 388
Herdraum 68
Herdstelle 385
Herrenhaus 88
Herrenhof 88
Heubaum 285
Heuberg 59
Heuboden 86
Heuerhaus 90
Heuerlingshaus 90
Heuhütte 55
Heureiter 58
Heuscheune 54
Heuschober 54
Heustadel 54
Heustall 56
Heutriste 58
Hille 103
Hillenbalken 215
Hillenriegel 179
Hinterhaus 53
Hinterlader 390
Hirnfläche 403
Hirnholz 403
Hobel 430
hochaufsteigendes Sparrenunterstützungsholz 271
Hochrähm 164
Hochrähmkonstruktion 160
Hochrähmzimmerung 160
Hochsäule 275
Hochständer 275
Hochstudbau 158
Hohlbeitel 436
Hohldechsel 425
Hohleisen 436
Hohlpfanne 306
Hohlziegel 306
Hohlziegeldeckung aus Ober- und Unterpfanne 306
holländische Pfanne 306
holländisches Schiebefenster 377
Holzarchitektur 46
Holzbau 46

Holzbauweise 46
Holzbearbeitung 405
Holzeinschnitt 406
hölzerner Schornstein 386
Holzfehler 397
(Holz-)Gerüstbau 131
Holzhammer 438
Holzlage 140
Holzmarke 407
Holzmassivbau 132, 197
Holznagel 371, 372
(Holz-)Schindel 311
(Holz-)Skelettbau 131
Holzstake 237
Holzverbindung 313
horizontale Windstrebe 220
horizontales Schiebefenster 377
Hühnerstall 81
Hunt 206
Hüttenlehm 239
Hybriddach 262
innen verschaltes Holzgerüst/Fachwerk 241
Innengerüst 154
Innengerüstbau 152
Innenpfosten 166
Innenpfostenreihe 155
Innenständer 170
Innenständerreihe 155
Innentreppe 380
Innenwand 117
Inschrift 226
Jagdzapfen 348
Jahresring 396
Jahrring 396
Joch 149, 150
Jochbalken 210, 211
Jochbalken-Dach 264
Jochbalkengefüge 260
Kachelofen 391
Kaiserstiel 276
Kalkputz 246
Kalkverputz 246
Kam 234
Kamin 386, 388
Kaminblock 387
Kamm mit Haken 319
Kammer 73
Kammerfach 51
Kammsasse 317
Kammung 317
Kammverbindung 317
Kante 403
Kantholz 200, 402
Kantholz mit gerader Verzinkung 366
Kantholzblockbau 197
Kantholzblockwand 199
Kantholzblockwerk 197
Kantholzfüllung 241
Kantholzwand 199
Käsespeicher 82
Kasten 82, 198
Kastenbett 74
Kastensteckwalm 127
Katzenbalken 285
Katzenbaum 285
Katzenpfette 285
Katzensteg 285
Kegeldach 120
Kegelschrot 206
Kegelwand 206
Kehlbalken 272
Kehlbalkendach 258
Kehlbalkenlage 207
Kehlbalkenstütze 274
Kehlbalkenunterzug 294
Kehle 225
Kehlriegel 272, 293
Kehlschifter 269
Kehlsparren 268
Kehlung 225
Keil 372, 437
Keilbohle 253
Keilbrett 253
Keildiele 253
Keilladen 253
Keilnut 234
Keilnutung 235
Keilspundung 235
Keilstein 137
Keilstufentreppe 382
Keller 85
Kellergeschoss 104
Kellerstöckl 83
Keltergebäude 77
Kernbau 154
Kerngerüst 154
Kernholz 394, 400
Keusche 90
Kielbogen 224
Kielnut 234
Kielnutung 235
Kindbalken 218
Kitting 213
Klauenhammer 438
Klebdach 122
Kleinbauernhaus 90
Kleinhaus 90
Kleinviehstall 80
Kleinwohnhaus 90
Klingschrot 370
Klobsäge 427
Klöntür 379
Klüpfel 438
Kluppe 417
Knagge 191
Knecht 220
Knieholz 404
Kniestock 104, 128, 202
Kniestockgeschoss 104
Kniestockwand 128
Köblerhaus 90
Kochofen 391
Kochstelle 385
komponierter Gabelständer 173
konischer Zapfen 349
konkav gekrümmte Strebe 187
Konsole 191
Konsolholz 202
Konstruktionseinheit im Blockbau 198
Kontor 72
konvex gekrümmte Strebe 186
Kopfband 184
Kopfband im Dachlängsverband 297
Kopfbandknagge 191
(Kopf-)Büge 191
Kopfholz 185
Kopfriegel 179
Kopfschrot 362
Kopfstrebe 182, 185
Kopfwinkelholz 185
Kornboden 86
(Korn-)Speicher 82
Korridor 63
Kotten 90
Kötterhaus 90
Kran 443
Kransäge 426
Kranzbalken 294
Kranzholz 203
Kratzputz 247
Krempziegel 307
Kreuzaxt 424
Kreuzbänder 273
Kreuzholz 401
Kreuzkamm 323
Kreuzstakung 238
Kreuzstickung 238
Kreuzstockfenster 375
Kreuzstreben 189, 273
Kreuzstrebengitter 195
Kreuzverkämmung 324
Kreuzverstrebung 189
Kreuzzapfen 324
Krickspann 195
Kriechboden 256
Krucken 206
Krug 61
Krummholz 404
Krummholzkonstruktion 142
Krummsparren 167
Krummsparrenkonstruktion 143
Krummstrebe 186
Krüppelwalm 126
Krüppelwalmdach 121
K-Strebe 189
Kübbung 111, 154
Küche 68
Küchenlucht 73
Küchennische 73
Kugelschrot 370
Kuhstall 79
kurzes Stirn(holz)blatt 332
Labe 63
Laden 60
Lager 85

Lagerhaus 85
Lagerraum 85
Laibung 373
Landarbeiterhaus 91
Landhaus 88
ländliche Bauweise 45
ländliches Gebäude 46
landschaftsgebundene Bauweise 45
lange Fußstrebe 181
langer Durchsteckzapfen 354
Langhaus 92
Längsbalken 208
Längsbalkenlage 207
Längsblatt 328
Längsbund 149
Längsdielenhaus 95
längserschlossenes Gebäude 112
Längsflur 114
Längsgang 114
Längsgebinde 149
längsrechteckiges Wohnwirtschaftsgebäude 94
Längsriegel 294
Längsschwertung 178
Längs-Spannriegel des Dachstuhls 294
Langständer 170
Langstrebe 182, 183
Längswand 116
Lastenverteilungsholz 222
Latrine 74
Latte 300, 402
Latthammer 438
Laube 66
Laubenbaum 162
Laubengang 66
Laubensäule 171
Laubenständer 171
Laubenstutzen 202
Laubholz 393
Laufhorizont 250
Leerbinder 267
Leergebinde 267
Leergespärre 267
Legschindel 312
Legstein 139
Lehmbau 132
Lehmbewurf 239
Lehmboden 251
Lehmestrich 251
Lehmflechtwerk 236
Lehmflechtwerkwand 243
Lehmpatzenbau 133
Lehmputz 246
Lehmschlag 251
Lehmstakenfüllung 236
Lehmstakenwand 193
Lehmstein 228
Lehmverputz 239, 246
Lehmwand 243
Lehmwickel 239
Lehmwickelfüllung 237
Lehmwickelholz 238
Lehmziegel 228
Lehmziegelbau 132
Lehre 419
Leibgedinge 89
Leibung 373
Leibzucht 89
Leibzuchtshaus 89
Leiste 373
Leistenziegel und Hohlziegel 307
liegende Strebe 291
liegende Stuhlsäule 291
liegender (Dach-)Stuhl 290
liegender Stuhlständer 291
liegendes Blatt 329
Lochaxt 423
Lochbeitel 436
Lochsäge 429
Löffelbohrer 431
lokale Bauweise 45
lose Auflegung 314
lose Feder 234
Lucht 73
Luchtriegel 178
luftgetrockneter Lehmziegel 228
Lüftungsloch 128
Lukarne 129
Malschrot 370
Mansarddach 121
Mansardendach 121
Mantelstud 204
märkischer Längsverband 278
Markthalle 62
Massivbau 133
Maßstab 415
Mast 175
Mauerbank 203
Mauerlatte 164
Mauerschwelle 164
Mauerwerk 226
Mauerziegel 228
Mäusepfeiler 140
Mäuseplatte auf Stützel 140
Mausstange 201
Mehrfachstreben 187
Mehrfamilienhaus 51
mehrflügeliges Gebäude 106
mehrräumig 198
mehrschiffiges Gebäude 108
Mehrzweckhaus 49
Mehrzweckscheune 55
Meßkluppe 417
Messschieber 417
Meterstab 415
Mezzanin 103
Mietshaus 90
Milchkammer 75
Mistgang 79
mit der Rückseite aneinander gebaute Häuser 101
Mittelflurhaus 99
Mittelkamm 321
Mittelkonstruktion 289
Mittellängsdielenhaus 96
Mittelpfette 284
Mittelsäule 291
Mittelschiff 110
Mittelschifter 269
Mittertennhaus 96
Mittertennhof 96
mittiger Zapfen 343
Mönch und Nonne 306
Mönch-Nonne-Deckung 306
Mönch-Nonne-Ziegel 306
Mühle 60
Muldenfalzziegel 308
Mutterbalken 218
Nadelholz 393
Nagelbohrer 432
Nagelschindel 312
naturkrummes Holz 404
Naturstein 226
Nebengebäude 53
Nebenhaus 52
Nebenpfette 284
Netz aus sich kreuzenden Schräghölzern 195
nicht besteigbarer Schornstein 387
Niederlaß 122
Nische 73
Nurdachhaus 91
Nut 234
Nut und Feder 234
Nut und lose Feder 234
Nutzapfen 349
oberer Kehlbalken 273
Obergeschoss 103
Oberlaube 66
Oberrähm 164
Oberrähmgefüge 159
Oberrähmkonstruktion 159
Oberrähmzimmerung 159
Oberstockschwelle 162
Ofen 390
offener Dachraum 265
offenes Dachwerk 265
offenes Herdfeuer 384
Ort 124
Ortgang 124
Pächterhaus 90
Packlage 139
Palais 87
Palast 87
Palisadenbau 198
Paralleldach 120
parallele Bänder 188
parallele Streben 187
Parterre 102
Passstriche 412
Pastorat 61
Pfahl 164
Pfahlbau 148
Pfahlgründung 134
Pfahlramme 439

Pfahlrost 134
Pfahlschuh 136
Pfarramt 61
Pfarrhaus 61
Pfarrhof 61
Pfeiler mit Mausplatte 140
Pfeiler mit Mauswehr 140
Pferdestall 79
Pfette 282, 286, 294
Pfetten-Binder-Dach 264
Pfettendach 262, 264
Pfettendach mit Querbindern 264
Pfettendach mit stehendem Dachstuhl 263
Pfetten-Rofendach 262, 263
Pfettensparrendach 262
Pfettenstuhl 290
pfettentragender Ständer 172
Pfosten 165
Pfostenbau 147
Pfostenbohlenbau 147
Pfostengerüstbau mit Bohlenfüllung 147
Pfostengrube 136
Pfostenloch 136, 137
Pfostennegativ 137
Pfostenreihe 155
Pfostenriegelbau 147
Pfostenschere 167
Pfostenschuh 136
Pfostenspeicher 82
Pfostenstandspur 137
Pfosten-Stangen-Wand 244
Pfostenverfärbung 137
Pfostenzange 205
Pfrundhaus 61
Pilot 135, 164
Pisé 229
Pisébau 133
Plattenofen 390
Presshaus 77
Presskeller 77
Priependach 306
Profanbau 46
Prügellage 140
Pultdach 119
Putz 246
Quader 227
Quadermauerwerk 230
Quaderstein 227
Queraxt 425
Querbalken 208
Querbalkenlage 207
Querblatt mit Brüstung 332
Querdielenhaus 96
quererschlossenes Gebäude 113
Querflügel 106
Querflur 114
Quergang 114
Quergebinde 149
Quergiebel 129
Querhaus 106
Quersäge 428
Querzone 150
(Quer-)Zone 111
Rähm 164, 283
Rahmensäge 427
Rahmenstockfenster 375
Rähmriegel 179
Raspel 437
Rasterfachwerk 194
Rathaus 62
Räucherei 77
Räucherkammer 77
Rauchfang 388
Rauchhaus 50
Rauchküche 69
Rauchkutte 389
Rauchloch 128
Rauchmantel 389
Rauchschlot 388
Rauchstube 69
Rauchstubenhaus 50
Rauchstubentür 379
Raum für bodenlastigen Erntestapel 84
Raumstruktur 105
Raumstruktur mit giebelseitiger Feuerstelle 114
Raumstruktur mit zentraler Feuerstelle 113
Raute und Andreaskreuz 195
Rautenfachwerk 195
Rautengiebel 195
Rautenkreuz 195
rechtwinkliger Kerbschnitt, V-Schnitt 355
Reetdach 303
Reetdeckung 303
regelmäßiger Mauerwerksverband 230
regionale Bauweise 45
Reihe von Fundamentsteinen 139
Reihe von Legsteinen 139
Reihenhaus 101
reines Wohnhaus 47
Reißahle 420
Reißblei 420
Reißboden, Reissboden 412
Reißhaken 420
Reißnadel 420
Remise 82
Richtbaum 443
richten 414
Richtlatte 419
Richtleisten 419
Richtscheit 419
Riegel 177
Riegelbau 146
Riegelfolge 180, 285
Riegelkette 180
riegelloses Fachwerk 194
Riegelpfette 285
Riemchendecke 256
Rinde 395
Risalit 117
Riss 413
Rofe 279
Rofendach 262
Rohrdach 303
Rohrdeckung 303
Rost 134
Rückfront 116
Rückseite 116
Rückversatz 359
Rückwand 116
Rundbau 94
Rundbogen 222
Rundhaus 94
Rundholz 200, 400
Rundholzblockbau 197
Rundholzblockwand 199
Rundholzwand 199
Rundhütte 94
Rundzapfen 346
Rundziegeldach 306
russischer Schornstein 387
russisches Rohr 387
Rußschicht 389
Rute 238
Rutenberg 59
Saal 71
Saalbau 100
Saalgeschosshaus 100
Sackdielenhaus 96
Säge 426
Sägebaluster 383
Sägebock 440
Sägegatter 429
Sägegrube 439
Sägespuren 410
Sasse 326
Sattelbalken 270
Satteldach 120
Sattelholz 222
Säule 168, 176, 271
Säulenbau 143, 157
Saumbrett 301
Saumschwelle 162
Schablone 419
Schafstall 80
schälen 406
Scharschindel 312
Schenke, Schänke 61
Scherbänder 273
Schere 273
Scherenbalkendach 281
Scherenbinder 273, 281
Scherendach 281
Scherendachstuhl 281
Scherenjoch 281
Scherenjochdach 281
Scherenjoch-Rafen-Dach 264
Scherenpfettendach 264
Scherenstrebe 296
Scherenstreben 273
Scherenstuhl 281

Scherzapfen 349, 350
Scherzapfen auf Gehrung 345
Scheune 54, 55
Schichtenmauerwerk 230
Schiebefenster 377
Schieblehre 417
Schieferbehang 248
Schieferplatte 310
Schieferverkleidung 248
Schiff 110
schiffsförmiger Bau 94
schiffsförmiges Haus 94
Schifter 269
Schiftsparren 269
Schildwalm 127
Schilfdach 303
Schindelbehang 249
Schindelverkleidung 249
Schlafkammer 73
Schlagnut 349
Schlagschnur 418
Schlangenbohrer 432
Schleifdach 122
Schleifnut 349
Schleifzapfen 348
Schleppdach 121
Schleppgaube 129
Schlichtbeil 425
„schliefbarer Kamin“ 387
„Schliefer“ 387
Schlitzsäge 427
Schlitzzapfen 344
Schlitzzapfen mit Keilen 353
Schloss 88
Schlüsselblatt 341
schmalgiebeliges Haus 112
Schmalhaus 112
Schmalseite 116, 403
Schmetterlingsdach 120
Schmiede 60
Schmiege 225, 417
Schneckenbohrer 432
Schnellbohrer 432
Schnittholz 398
Schnitzerei 225
Schnitzornamente 225
Schnurlot 417
Schnurschlag 408
Schopf 127
Schopfende 405
Schopfwalm 126, 127
Schornstein 386
Schornsteinblock 387
Schornsteinstapel 387
Schottsäge 426
schräg eingeschnittener Brustzapfen 348
schräg eingeschnittener Eckkamm 325, 367
schräg eingeschnittenes verkämmtes Blatt 340
schräg eingeschnittenes Zapfenblatt 340
schräg geschnittener Brustzapfen 348
schräge Anblattung 335
Schragen 440
schräger Brustzapfen 348
schräger Doppelkamm 321
schräger Stoß 313
schräger Zapfen 345
schräges Blatt 334, 335
schräges Blatt mit Doppelzapfen und Keil 340
schräges Blatt mit festem Keil 339
schräges Blatt mit innerem Versatz 335
schräges Blatt mit verdecktem Haken 339
schräges Blatt ohne Stoßseiten 334
schräges Eckblatt 337
schräges Hakenblatt 335
schräges Hakenblatt (schräg eingeschnitten) 335
schräges Hakenblatt mit einer Brüstung 341
schräges Hakeneckblatt 338
schräges Hängeholz 299
Schrägschwertung 183
Schrankbett 74
Schreibstube 72
Schrotbau 197
Schrotholzbau 197
Schrotholz-Blockwand 199
Schrotholzwand 199
Schrotlichte 200
Schrotsäge 428
Schubverteiler 276
Schulgebäude 63
Schulhaus 63
schülpen 408
Schulterbogen 224
Schuppen 56
Schüttboden 83, 86
Schuttschicht 251
Schutzdach 122
schwalbenschwanzförmiger Seitenkamm (mit breiter Schulter) 322
schwalbenschwanzförmiges Blatt mit Brüstung 340
Schwalbenschwanzkamm 322
Schwalbenschwanzquerblatt mit Brüstung 332
Schwalbenschwanzverzinkung 368
Schwalbenschwanzzapfenblatt 340
Schwarte 400
Schwartling 400
Schwarze Küche 69
schwarze Kuchl 69
Schwebeblatt 351
Schwebegespärre 268
Schwebegiebel 268
Schweifsäge 427
Schweinestall 80
Schweizerbohrer 432
Schwellbalken 161
Schwellbalkenbau 151
Schwelle 161, 162, 201, 203
Schwellenbau 143, 151
Schwellenkranz 161
Schwellenrost 134
Schwellenschloss 354
Schwelle-Rähm-Strebe 182
Schwellriegel 163
Schwellrost 134
Schwellstein 138
Schwerstange 309
Schwertlatte 277
Schwertriegel 177
Schwertung 178, 183
Schwinden 396
Schwundriss 397
Seeufersiedlung 148
Segmentbogen 223
Seilverbindung 316
Seitenflügel 107
Seitenflurhaus 99
Seitenkamm 320
Seitenlaube 65
Seitenschiff 111, 154
Seitenwand 116
sekundär verwendetes Bauholz 405
Selch 77
Senkbalken 212
Senkblei 417
Senklot 417
senkrechte Bretterverschalung 248
senkrechte Sparrenstrebe 271
senkrechte Verbretterung 248
Setzschwelle 162
Setzwaage 419
S-förmige Strebe 187
Sgraffito 247
Sgraffitto 247
sich verjüngender Zapfen 349
Sichelzapfen 341
Sichtfachwerk 244
Sockel 130, 138
Sockelmauer 137
Sode 228
Sodenbau 132
Sodendach 304
Söller 66
Spaltbohle 399
spalten 408
Spaltholz 238, 399
Spaltkeil 437
Spaltschindel 311
Spangentür 379
Spannbalken 295, 300
Spannriegel 293, 296
Spannsäge 427
Sparherd 385
Sparren 266, 279

Sparrenbinder 272
Sparrenbundbalken 272
Sparrendach 258
Sparrendach mit indirekter Querbindung 260
Sparrendach mit Pfetten 262
Sparrendach mit Stuhl 261
Sparrendach, (direkt) quer gebunden 259
Sparrendach, quer gebunden 260
Sparrenfußgrube 360
Sparrenknecht 271
sparrenparallele Schwertung 296
sparrenparallele Strebe 296
Sparrenpott 360
Sparrenrispe 278
Sparrenschwelle 274
Sparrenschwelle-Sparren-Windstrebe 278
Sparren-Sparren-Windstrebe 278
Sparrenstrebe 272, 278
Sparrenstütze 271
Speicher 85
Speichergeschoss 86
Speisekammer 75
Sperr-Rafen 296
S-Pfanne 306
Spindeltreppe 381
Spital 62
Spitzbalken 273
Spitzbogen 223
Spitzbohrer 420
Spitzsäule 275
Spitzsäulendachstuhl 288
Spitzständer 275, 292
Splint 372
Splintholz 394
Spreizstrebe 185
Sprengwerk 299
Spunddecke 256
Spundpfosten 204
Spundsäule 204
Spundung 235
Stab 175
Stabbau 145
Stabbohlen-Wand 242
Stabwand 242
Stadel 54
(Städtischer) Adelshof 87
städtisches Gebäude 47
Stake 237
Stakendecke 255
Staken-Lehmfüllung 236
Stakenlehmwand 193
Stakung 236
Stall 56, 78
Stallbox 78
Stallgang 79
Stallgebäude 56
Stallscheune 56
Stallteil 52
Stallung 78
Stammholz 394
Stampferdebau 133
Stampflehm 229
Stampflehmbau 132
Ständer 168, 204
Ständer mit Wurzelstock 352
Ständerbalkenbau 233
Ständerbau 143
Ständerbau mit Blockfüllung 233
Ständerbau mit Kantholzfüllung 233
Ständerbau mit Riegelwänden 146
Ständerblockbau 233
Ständerbohlenbau 146
Ständerbohlenbau mit senkrechten Bohlen 145
Ständereinbau 204
Ständerfußblatt 351
Ständerlehmbau 243
Ständerreihe 155
Ständerschale 351
Ständer-Ständer-Strebe 182
Ständerstein 138, 139
Ständerstrebe 182
Standgerüst 442
Stangenboden 254
Stangenbohrer 433
Stangenbohrer mit Quergriff 433
Stangenschrot 201
Stangenzirkel 422
Stapelraum 84
Stechbeitel 435
Stecheisen 435
Stechzirkel 421
Steckwalm 127
stehende Rofe 279
(stehende) Stuhlsäule 291
stehender (Dach-)Stuhl 288
(stehender) Stuhlständer 291
stehendes Blatt 329
Steher 204
Steigband 183, 296
Steigbaum 382
Steildach 123
steiles Dach 123
Steilgiebel 127
Steinbau 133
Steinpackung 139
Steinpflaster 252
Steinplatte 309
Steinplattenbelag 252
Stemmbeitel 435
Stemmeisen 435
Stichaxt 423
Stichbalken 219, 270
Stichkopf 191
Stichsäge 429
Stiege 380
Stiegenhaus 68
Stiel 174
Stirnholz 403
Stirnklaue 360
Stirnseite 403
Stirnversatz 356
Stirnversatz mit Zapfen 357
stöckig abgezimmerter Dachstuhl 288
Stöckli 89
Stockschwelle 162
Stockwerk 101, 103, 157
Stockwerkbau 158
Stockwerkgerüstbau 158
Stockwerksbau 158
Stockwerkschwelle 162
Stockwerksständer 170
Stockwerkständer 170
Stoß auf Gehrung 314
Stoß mit geradem Blatt und zwei Zapfen 340
Stoß übereck 313
Stoßaxt 423
Stoßsäge 428
Straßenfront 115
Straßenseite 115
Strebe 181, 182, 281
Strebefigur 189
Strebenfigur 189
strebenloses Fachwerk 194
Streckhof 96
Streichbalken 216
Streichbalken, Streifbalken 214
Streichmaß 421
Streifbalken 216
Strohdach 303
Strohdeckung 303
Strohdocke 312
Strohlehm 240
Strohlehmzopf 239
Strohpuppe 312
Strohwisch 312
Stube 70
Stuck 247
Stuhl 287
Stuhlbalken 295
Stuhldübel 372
Stuhlrähm 294
Stuhlriegel 296
Stuhlschwelle 293
Stuhlständer oberhalb eines Kehlbalkens 292
Stummelständer 174
stumpfer Stoß 313
Sturz 178
Sturzbalken 178
Sturzholz 202
Sturzriegel 178
Stütze 168
Sust 85
Tagelöhnerhaus 90
Taubenhaus 81
Taubenschlag 81
Tenn 83
Tenne 83

T-förmige Überblattung 327
T-förmige Verblattung 327
T-förmige Verkämmung 318
Tiefbansen 84
Tiefstall 78
Toilette 74
Tordurchfahrt 67
Torhaus 57
Torholm 178
Torständer 173
Torsturz 178
traditionelle Bauweise 45
Tragöse 407
Tram 218
Trambalken 218
Tramdecke 212, 218, 254
Transferierung 414
translozieren 414
Translozierung 414
Traufe 124
Traufenhaus 108
trauforientiertes Gebäude 108
Traufseite 116
Traufseitlaube 65
traufständiges Gebäude 108
traufständiges Haus 108
Traufwand 116
Trennwand 117
Treppe 380
Treppenhaus 68
Treppenlaube 66
Triste 58
Troadkasten 82
Trockenmauerwerk 229
Trockenriss 397
Trockensteinfundament 139
Trotte 77
Tür mit horizontaler Teilung 379
Türblatt 378
Türflügel 378
Türgewände 204
Türpfosten 204
Türständer 173, 204
Türständerzapfen 357
(Tür-)Steher 204
Türstiel 204
Türstock 374
Türsturz 178
Überblattung 328
Überblattung mit geradem Blatt 333
Überfälzung 235
Überkämmung 364
Überkämmung mit Vorstößen 365
Überklauung durch Kantenschnitt des Sparrens 359
Überklauung mit Anschnitt der Pfette 359
(überlappende) waagerechte Bretterverkleidung 248
(überlappende) waagerechte Verbretterung 248
Überzug 217
Überzugbalken 217
Umgebinde 193
Umschrot 204
ungebrannter Lehmziegel 228
unregelmäßiger Mauerwerksverband 229
unterbrochene Vorstoßreihe 362
unterbrochener Kehlbalken 272
Unterfirst 285
Unterfirstpfette 285
Unterfirstständer 172
Untergeschoss 85, 104
Unterlegstein 138
Unterrähm 164
Unterrähm-Gefüge 159
Unterrähmkonstruktion 159
Unterrähmzimmerung 159
Untersichtschalung 301
Untersparren 281
Unterzug 217
Unterzugbalken 218
Unterzugsbalken 217
Upkammer 75
Veranda 65, 117
Verbindung mit Einsatzloch 346
Verblattung 326
Verblattung mit aufgelegtem Blatt 327
Verbretterung 248
verdeckte Strebe 185
verdeckter Riegel 177
verdecktes schräges Hakenblatt 341
verdecktes Schwalbenschwanzblatt mit Brüstung 332
verdickter Ständerkopf 352
verdicktes Holzende 352
verdübelter Balken 209
Verhälsung 355
verkämmter Ankerbalken 211
Verkämmung 317, 331
Verkämmung über Kreuz 317
Verkeilstein 137
Verklauung 359
verkleidetes Blockwerk 245
verkleidetes Fachwerk 245
Verkleidung 244
Vernacular Architecture 45
Verputz 246
verputztes Blockwerk 245
verputztes Fachwerk 245
Verräucherung 389
verrollen 414
Verrußung 389
Versatz 180, 356
Versatzung 356
verschaltes Holzgerüst/Fachwerk 241
Verschieferung 248
Verschindelung 249
Verschlitzung 315
verschossenes Gebälk 207
Verschränkung 358, 362, 365
Verschränkung mit doppeltem Schwalbenschwanz 368
Verschränkung mit doppeltem Weichschwanz 368
Verschränkung mit geschwächtem Vorholz 362
Verschränkung mit geschwächtem Vorkopf 362
Verschränkung mit geschwungenem Schwalbenschwanz 369
Verschränkung mit Schwalbenschwanz 367
Verschränkung mit verdecktem Blatt 369
Verschränkung mit Vernutung 370
Verschränkung mit Versatzung 369
Verschränkung mit Vorholz 365
Verschwertung 183
versetzen 414
versetzt abbohren 414
Versprung 180
verstellbarer Winkel 417
Verstrebungsfigur 189
vertikales Schiebefenster 377
Verwaltungsgebäude 62
Verwerfen 396
verzahnter Balken 209
Verzahnung 358
Verzapfung 342
Verzapfung mit Brüstung 347
Verziehen 396
Verzinkung 368
Verzinkung mit Achselzapfen und Schulterloch 370
Verzinkung mit Vernutung 370
Viehhaus 56
Viehstand 78
Viehunterstand 57
Vielpfettendach 264
Vielzweckbau 49
Vielzweckgebäude 49
Vielzweckhaus 49
Vierkantholz 402
Vierständerbau 153
Viertelholz 401
viertelkreisförmig gebogene Strebe 186
Vikarie 61
Volksarchitektur 45
Vollbalken 208
Vollbinder 267
voller Zapfen 344
Vollgebinde 267
Vollgeschoss 101
Vollholz 400
vollkantiges Bauholz 398
Vollwalm 125
Vollwalmdach 121
Vorbohrer 432
Vordach 122
Vorderhaus 53
Vorderladerofen 390

Vorfertigung 411
Vorhalle 64
Vorhaus 63
Vorholz 358, 362
Vorkopf 190
Vorkragung 190
Vorlaube 65
Vorplatz 65
Vorratsgebäude 58
Vorratskammer 75
Vorraum 65
Vorschauer 65
Vorstoss 362
Vortreppe 380
waagerechte Pfette 286
waagerechte Schwertlatte 278
Wachstumsring 396
Wagenremise 82
Wagenschauer 82
Wagenschuppen 82
Waldkante 395
Walm 125
Walmdach 121
Wand 114
Wandbalken 200
wandfeste Ausstattung 373
Wandfuge 200
Wandfüllung 232
Wandgebinde 149
Wandgerüstbau 151
Wandgräbchen 141
Wandgraben 141
wandhohe Strebe 182
Wandpfette 274, 283
Wandpfosten 165
Wandpfostenbau 147
Wandrähm 164, 214
(Wand-)Rähm 163
Wandschwelle 161
Wandständer 169
Wandständerbau 152
Wandständer-Dachschrägholz-Strebe 276
Wandverkleidung 244
Wangentreppe 383
Waschhaus 69
Waschküche 69
Wasserbrunnen 392
Webhaus 72
Webstube 72
Wechsel 222, 279
Wechselbalken 222
Weichdach 303
weiche Dachdeckung 303
Weichholz 393
weichschwanzförmiger Seitenkamm 323
weichschwanzförmiges Blatt mit Brüstung 340
weichschwanzförmiges Eckblatt 338
Weichschwanzkamm 323
Weichschwanzzapfen mit Doppelkeil 353
Weideunterstand 57
Weller 239
Wellerdecke 254
Wellerfüllung 237
Wellerholz 238
Wellerwand 237
Wendeltreppe 381
Werkplatz 412
Werkstatt 60
Werkstattgebäude 54, 60
Werkstein 227
Wetterseite 116
Wettköpfe 362
wiederverwendetes Bauholz 405
Windbord 301
Windbrett 233, 301
Winde 384, 443
Windelboden 254
Windfang 65
Windfeder 301
Windladen 301
Windlatte 277
Windofen 390
Windrispe 277, 278
Windstrebe 278
Windstrebe zwischen Sparren 278
Winkel 416
winkelaussteifendes Band 220
Winkelholz 184
Winkelverkämmung 318
Winkelzapfen 347
Wipfelende 405
Wirrstrohdach 303
Wirrstrohdeckung 303
Wirtschaft 61
Wirtschaftsbereich 52
Wirtschaftsgebäude 54
Wirtschaftsteil 52
Wirtshaus 61
Wohnbereich 51
Wohndiele 67
Wohnhaus 47
Wohnhaus des Adels 87
Wohnküche 68
Wohnraum 70
Wohnspeicherhaus 49
Wohnstallhaus 48
Wohnstall-Speicherhaus 48
Wohnstube 70
Wohnteil 51
Wohnung 63
Wohnwirtschaftsgebäude 48
Wölbdecke 256
Wölfing 206
Wuchsfehler 397
Wurfbaum 202
Wurzelende 404
Zange 205, 296
Zangenpfosten 205
Zapfen 343
Zapfen auf Gehrung 345
Zapfen mit Anplattungen 347
Zapfen mit Anschlitzung 350
Zapfen mit Anschlitzung auf Gehrung 345
Zapfen mit einer Schulter 343
Zapfen mit Keilen 353
Zapfen mit schräger Brust 357
Zapfen mit Zapfenschloss 354
Zapfenblattverbindung 338
Zapfenbrust 343
Zapfenbrüstung 343
zapfenförmiges Blatt mit Brüstung (schräg eingeschnitten) 340
Zapfenloch 343
Zapfenohr 354
Zapfenschlitz 343
Zapfenschulter 343
Zapfenstoß 349
Zapfsasse 343
Zarge 374
Zargenfenster 376
Zargenrahmenfenster 376
Zehntscheune 54
Zeltdach 120
Zentrumbohrer 431
Zeugkammer 82
Ziegel 228
Ziegelbau 133
Ziegelbehang 249
Ziegelmauer 230
Ziegelmauerwerk 230
Ziegelpflaster 252
Ziegelstein 228
Ziegelverkleidung 249
Ziegelwand 230
Zieheisen 436
Ziehmesser 436
Zierfachwerk 196
Zimmerbock 440
Zimmererhandwerk 406
Zimmerhandwerk 406
Zimmerholz 392
Zimmermann 406
Zimmermannsbleistift 421
Zimmermannshandwerk 406
Zimmermannszeichen 412
Zimmerplatz 412
Zinshaus 90
Zirkel 421
Zollstab 415
Zollstock 415
Zone 150
Zopfende 405
zu Brettern/Bohlen aufgesägtes Holz 401
Zubau 107
Zugbalken 300
Zugband 185
Zugmesser 436

Zugöse 407
zurückliegend verzimmerte Strebe 185
zurückliegend verzimmerter Riegel 177
zurückliegender Riegel 177
Zusparren 270
zweifach stehender Stuhl 289
zweifluchtiges Haus 112
zweiflügelige Tür 378
zweiläufige Treppe 381
zweiläufige Treppe mit Kehrpodest 381
zweiraumtiefes Haus 112
zweischiffiges Gebäude 109
zweiseitige Blattverbindung 366
zweiseitige gehacke Anplattung 363
zweiseitige gesägte Anplattung 363
zweiseitiges hakenförmiges Brustblatt 341
Zweiständerbau 152
zweiter/dritter Kehlbalken 273
zweitverwendetes Bauholz 405
Zwerchaxt 424
Zwerchgiebel 129
Zwerchhaus 129
Zwergwalm 126, 127
Zwischenbalken 216, 295
Zwischenfuge 200
Zwischengeschoss 103
Zwischenschrot 201
Zwischenständer 169
Zwischenstiel 169
Zwischenwand 117